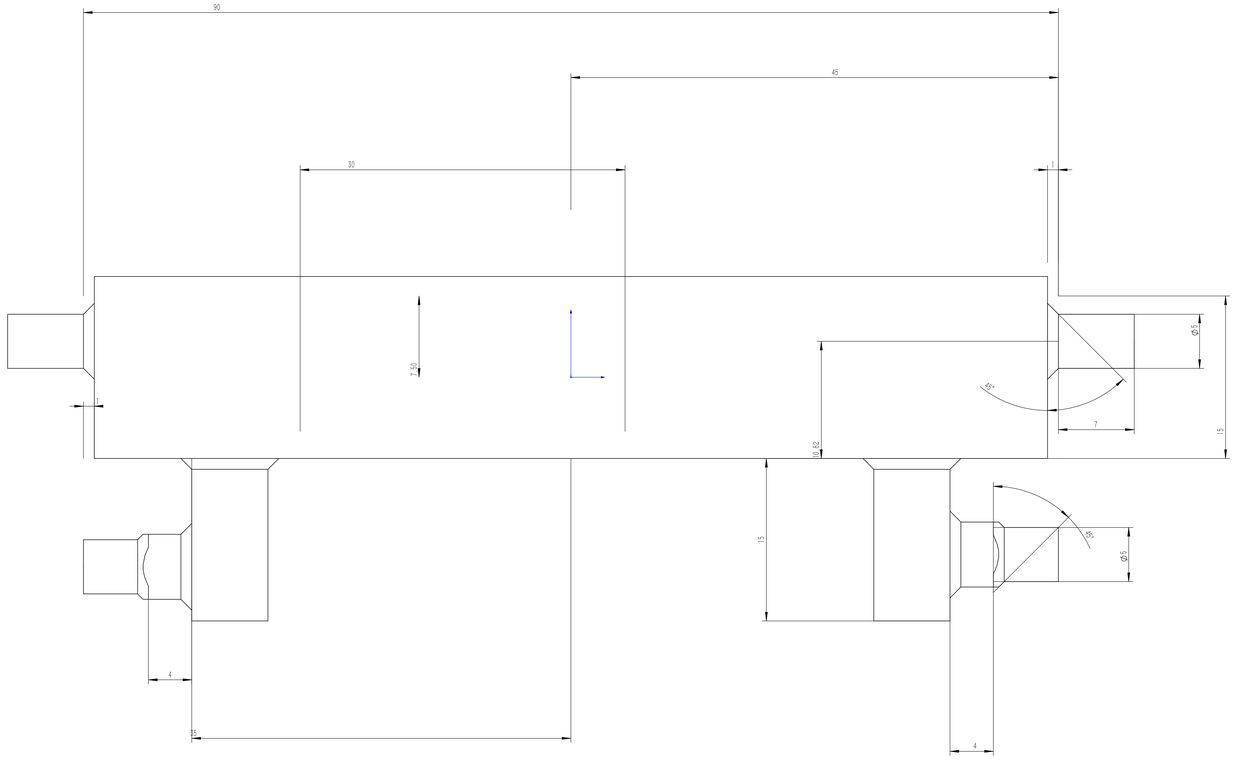


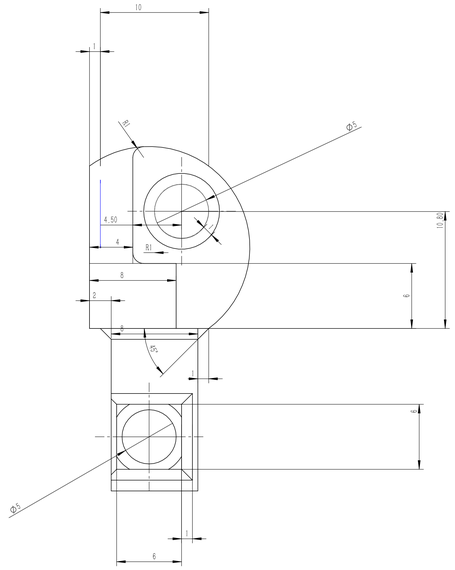

| | | | | | | | |
|---|---|---|---|---|---|---|---|
| | | | | | | 材质 <未指定> | |
| 标记 | 处数 | 分区 | 更改文件号 | 签名 | 年 月 日 | 阶段标记 重量 比例 | "图样名称" |
| 设计 | | | 标准化 | | | 20 5:1 | |
| 校核 | | | 工艺 | | | | "图样代号" |
| 主管设计 | | | 审核 | | | | |
| | | | 批准 | | | 共1张 第1张 版本 | 替代 |

零件代号
借(通)用件登记
描 图
描 校
旧底图总号
底图总号
签 字
日 期