1

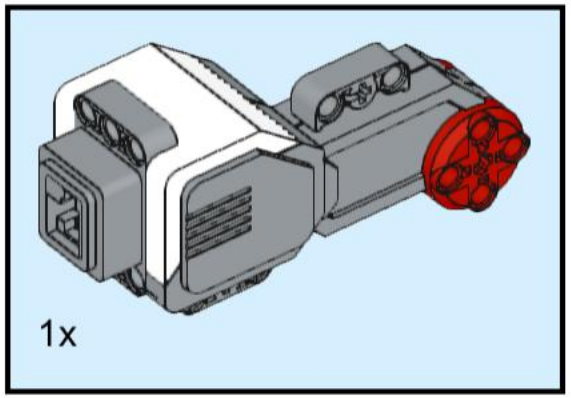

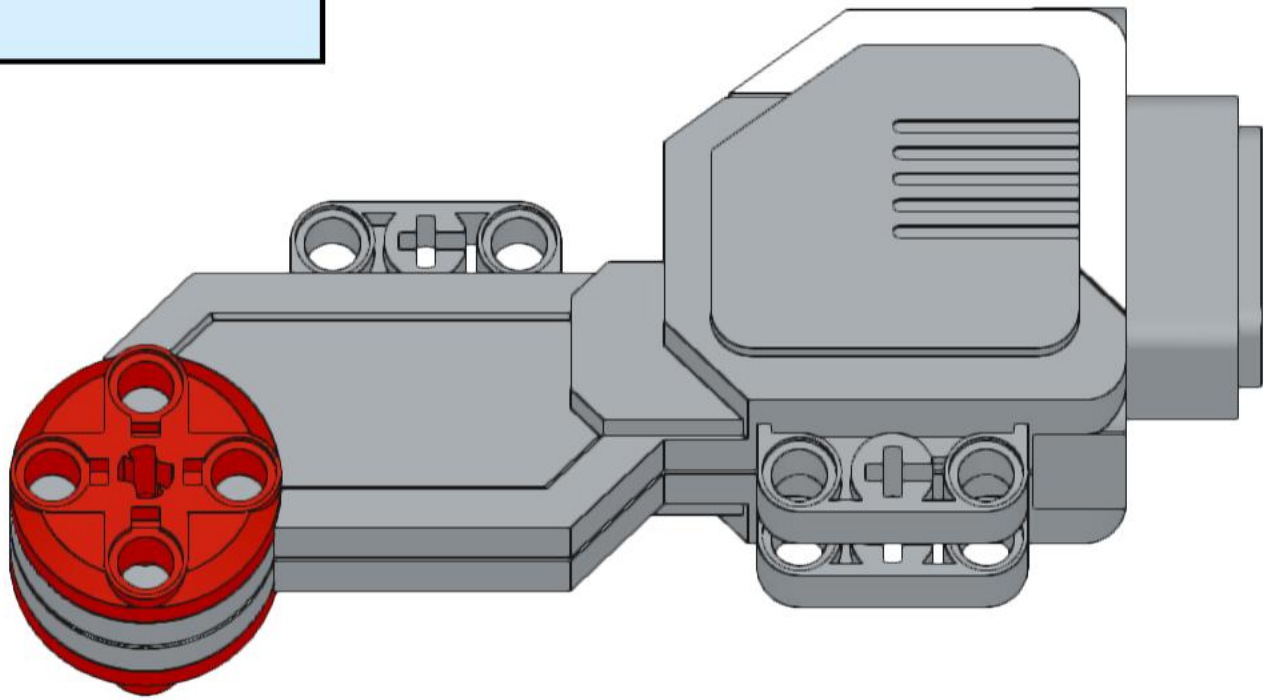

2

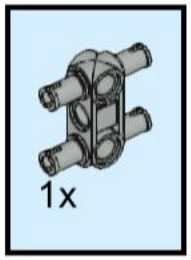

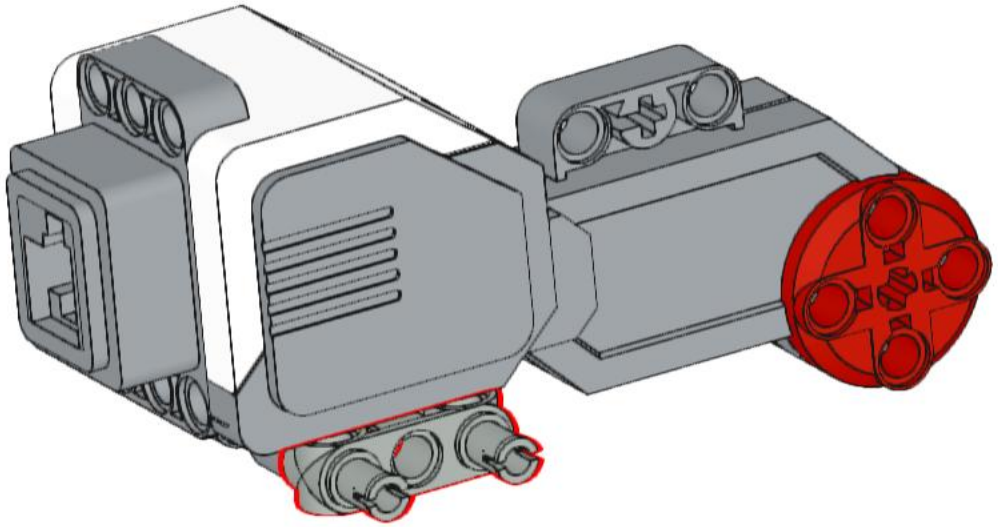

3

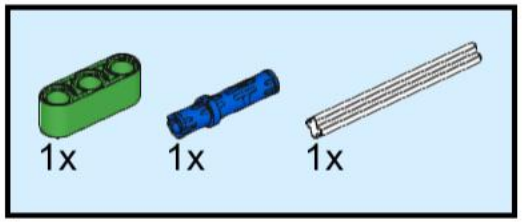

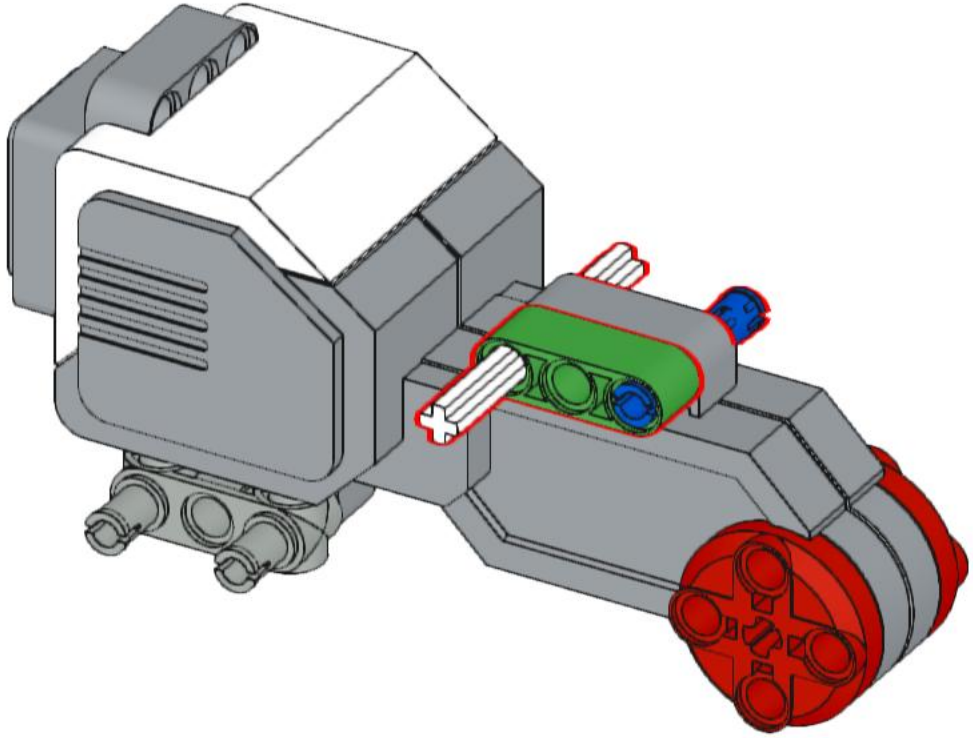

4

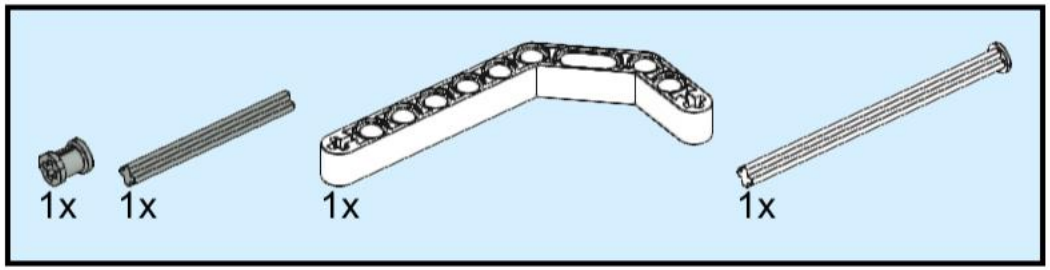

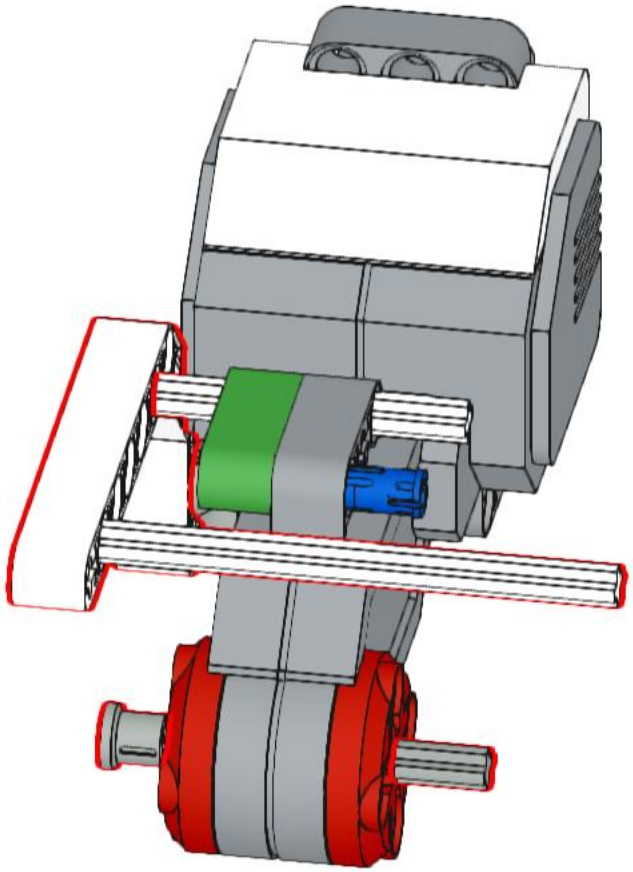

5

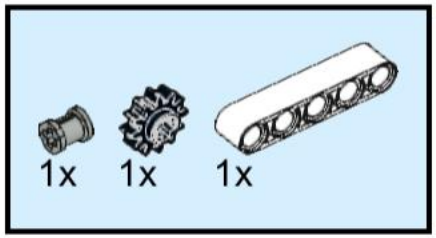

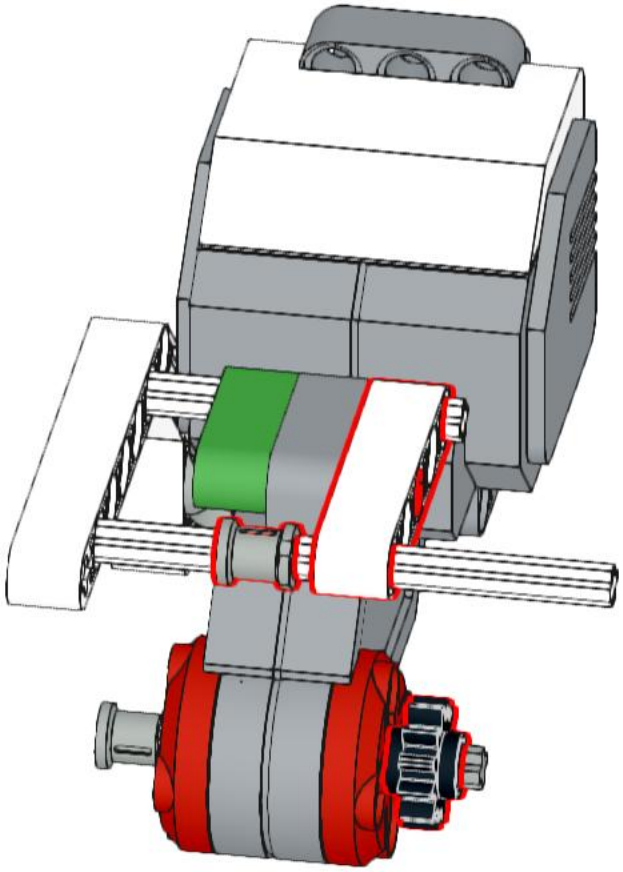

6

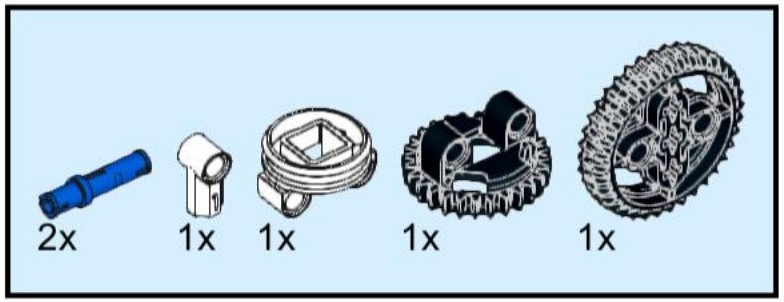

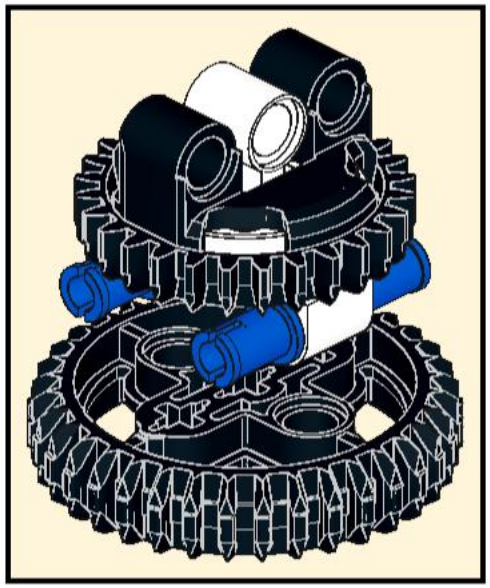

7

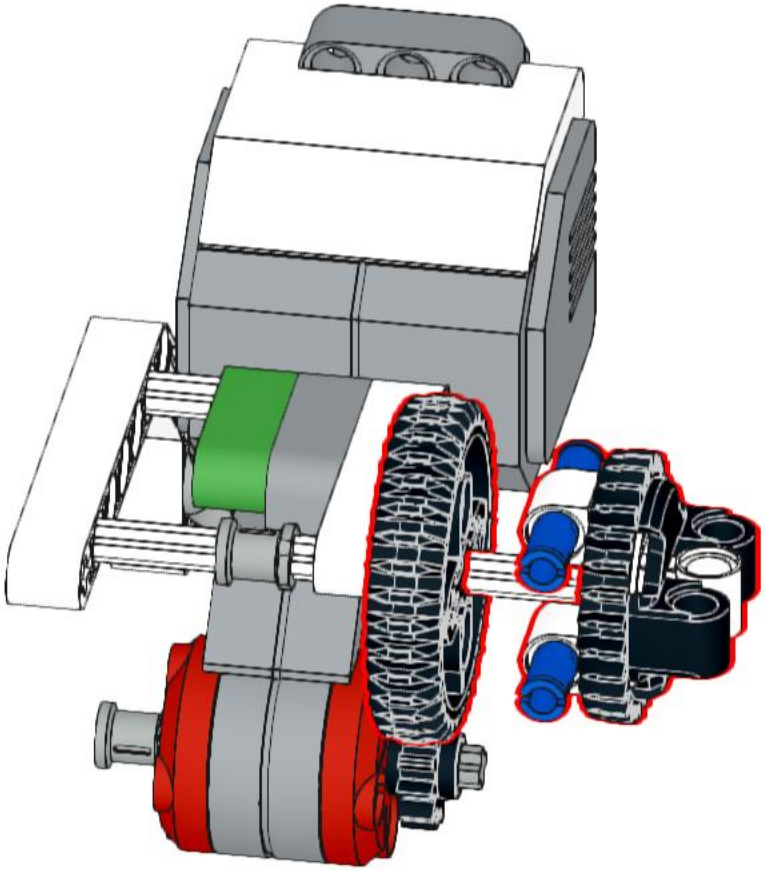

8

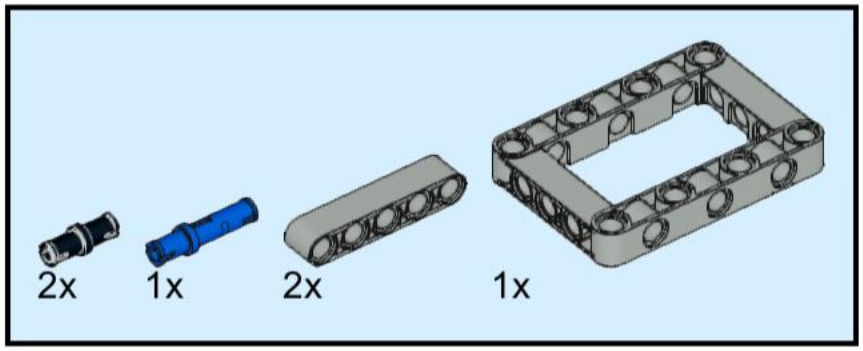

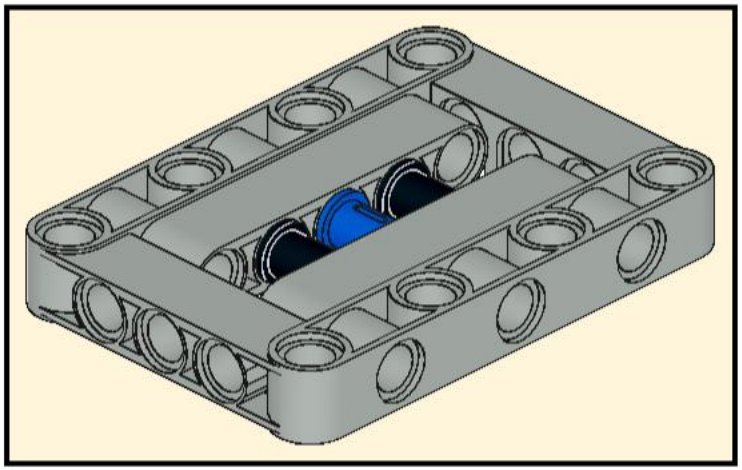

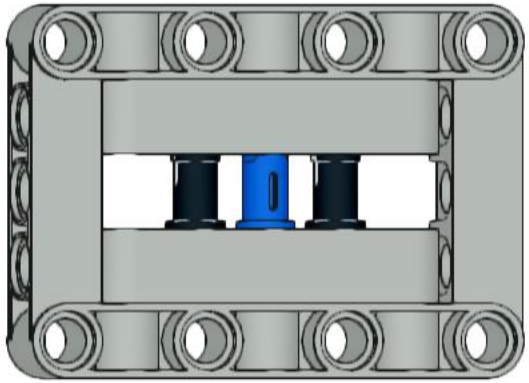

9

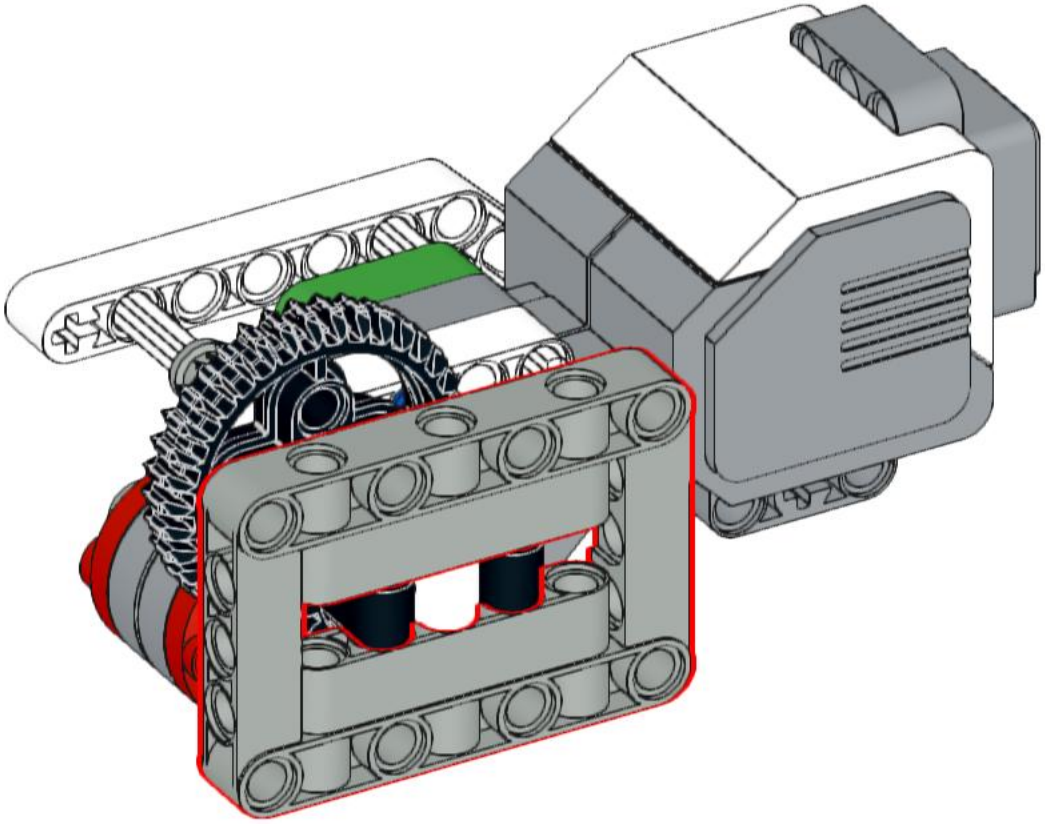

10

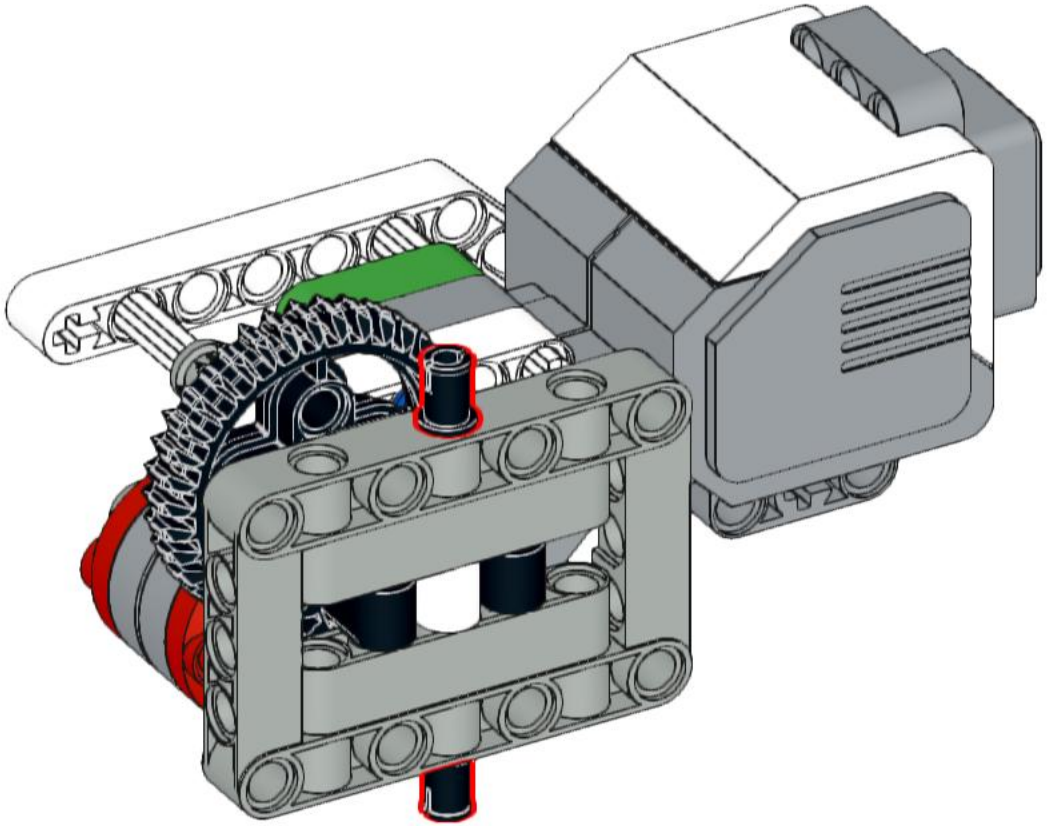

11

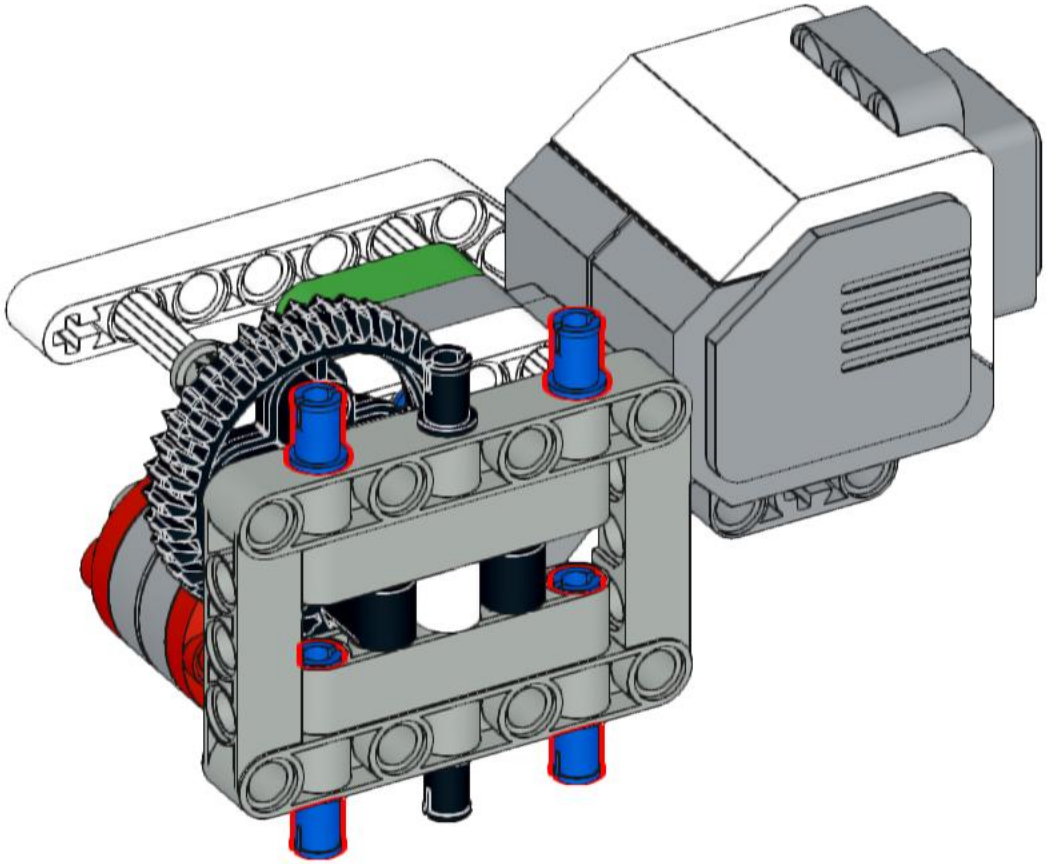

12

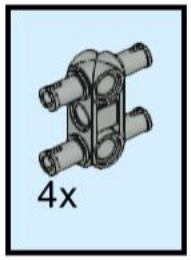

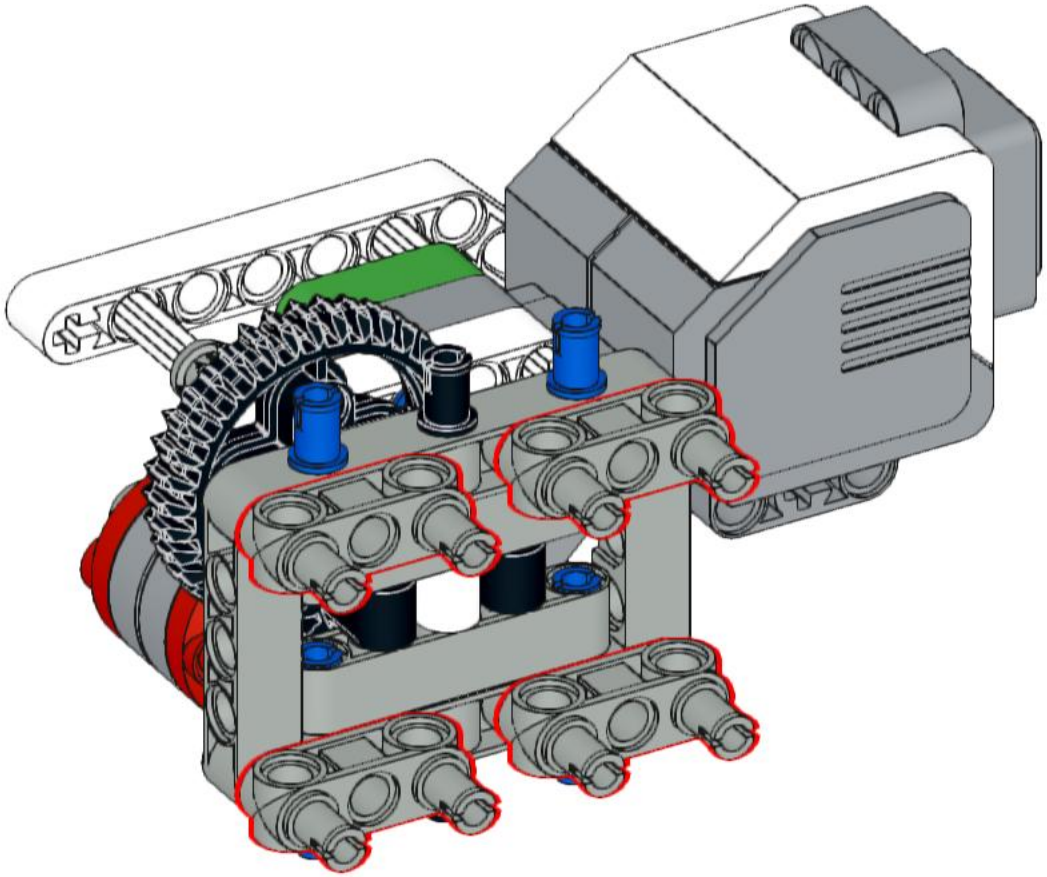

13

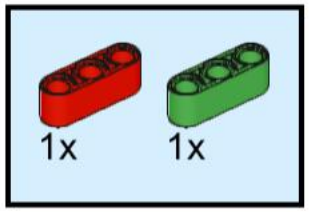

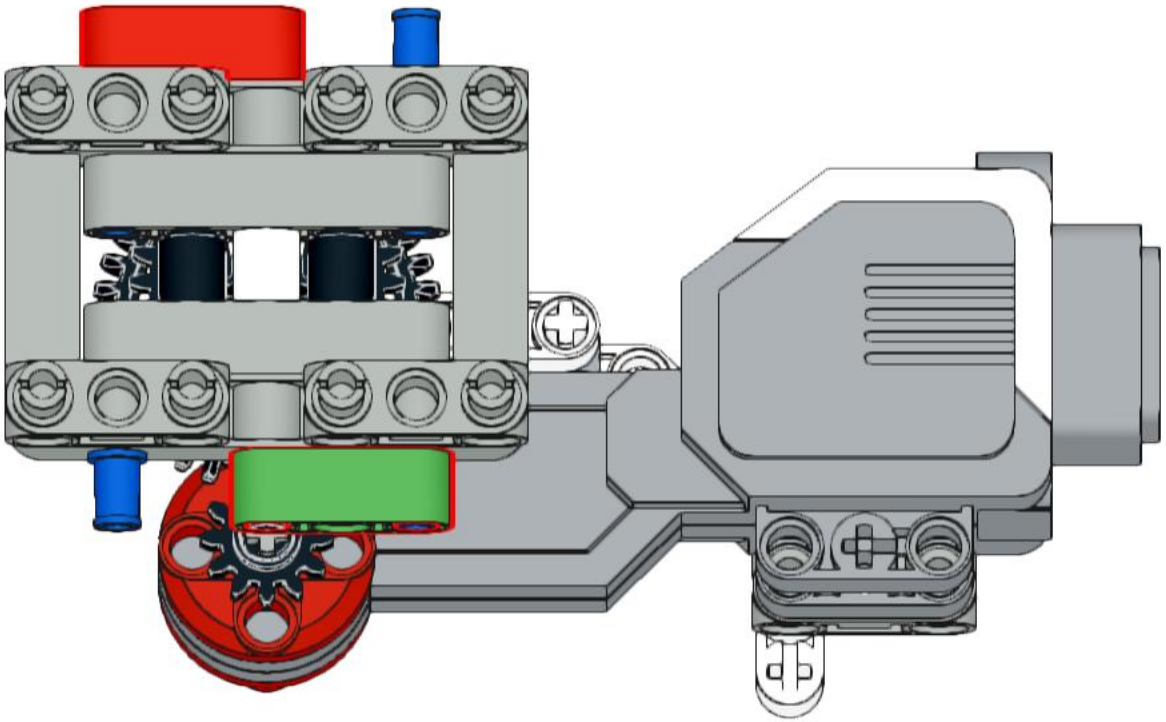

14

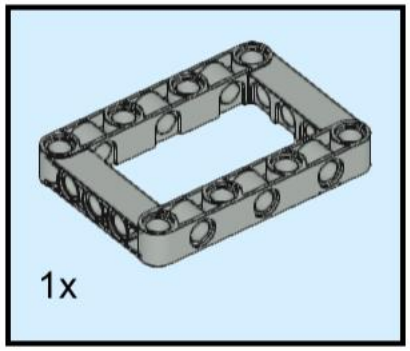

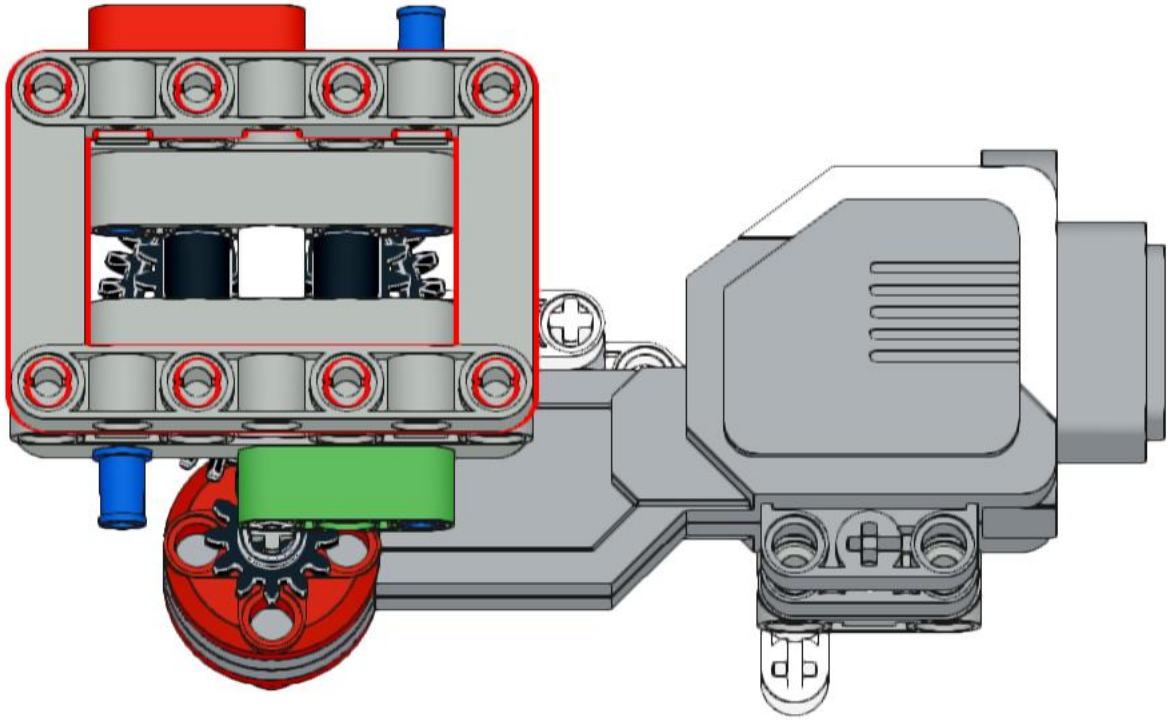

15

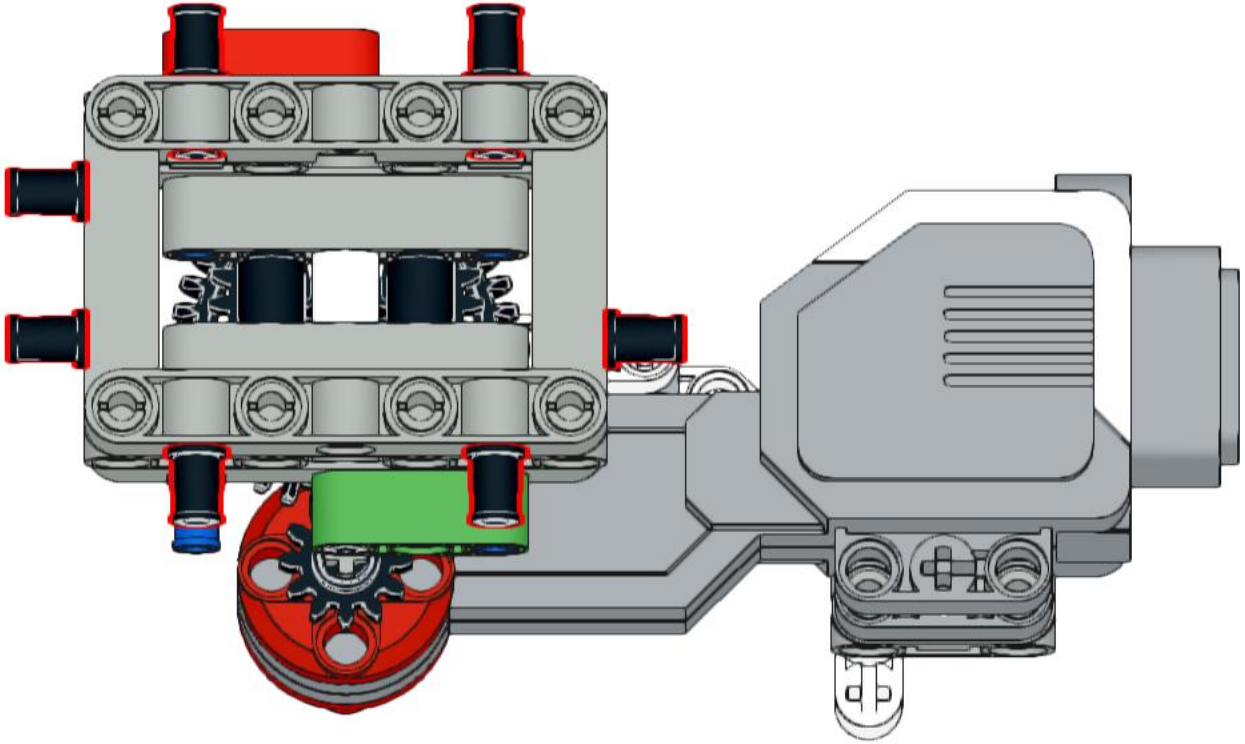

16

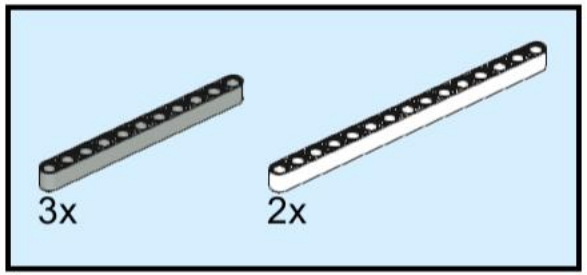

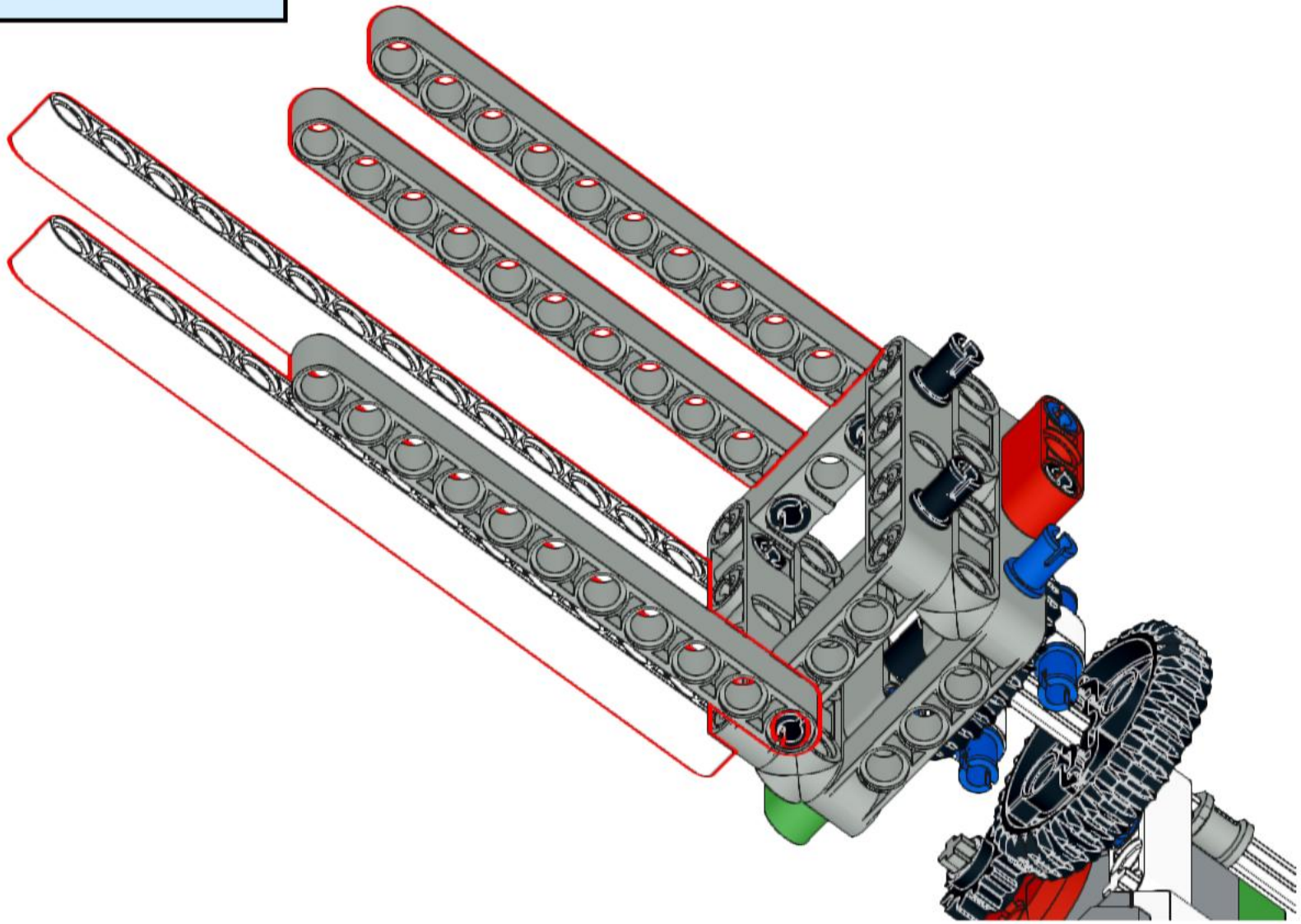

17

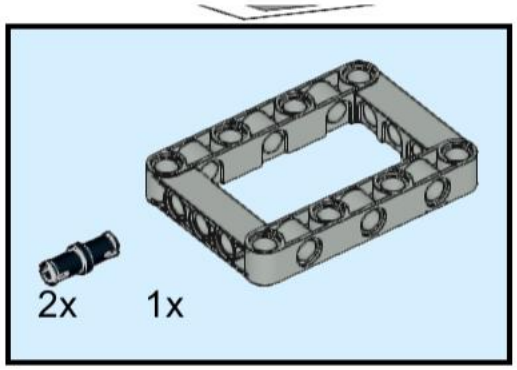

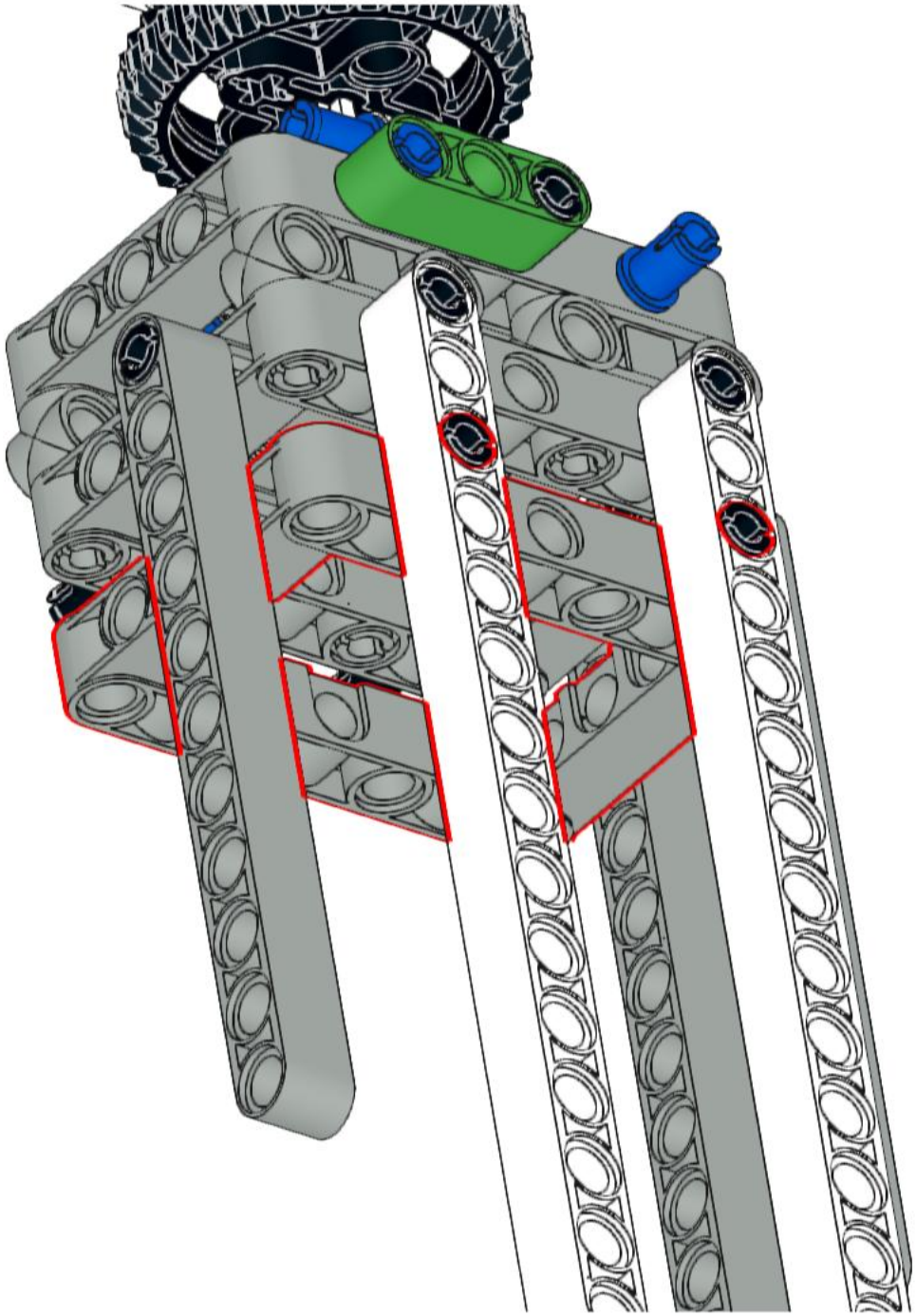

18

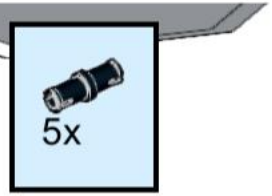

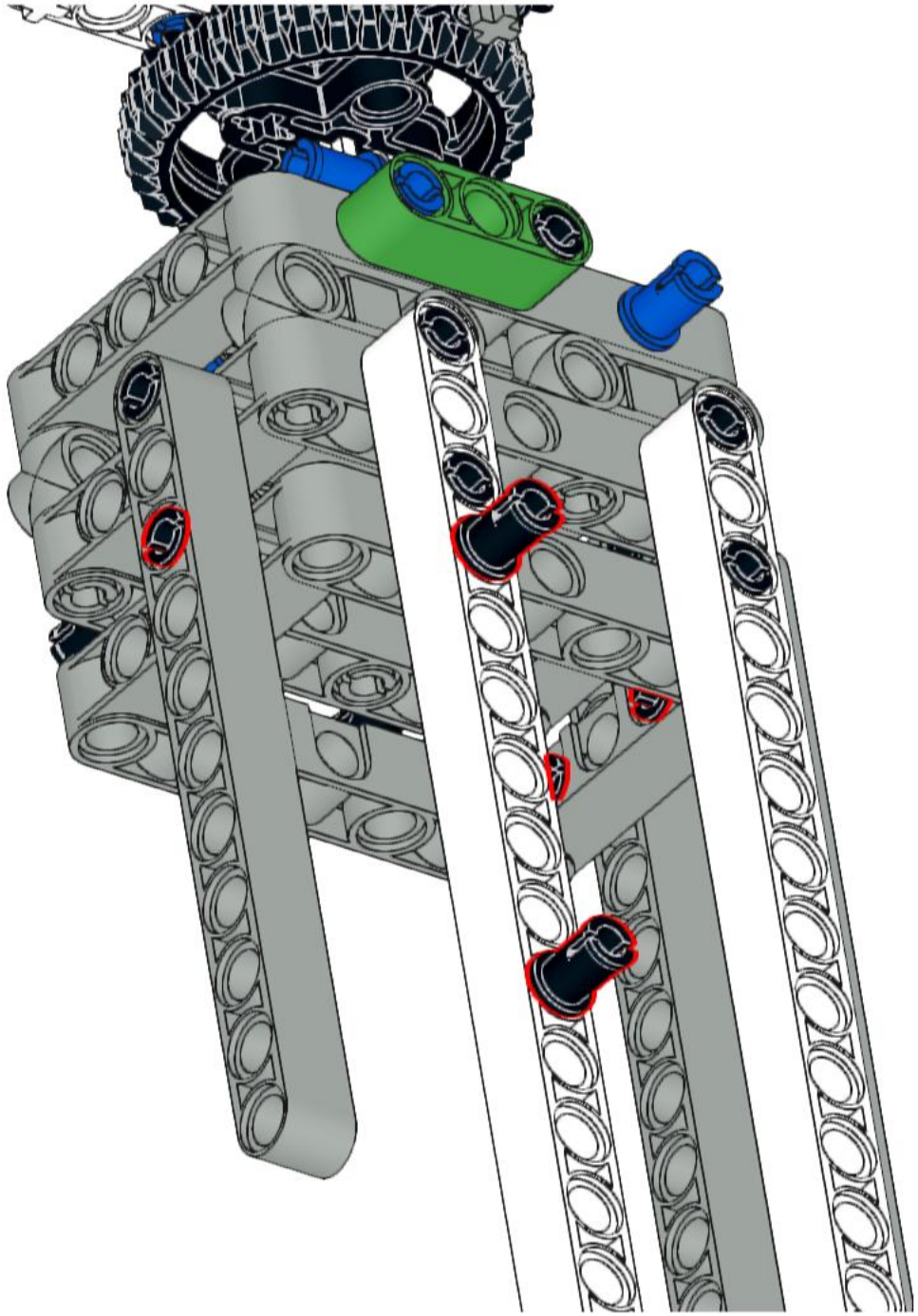

19

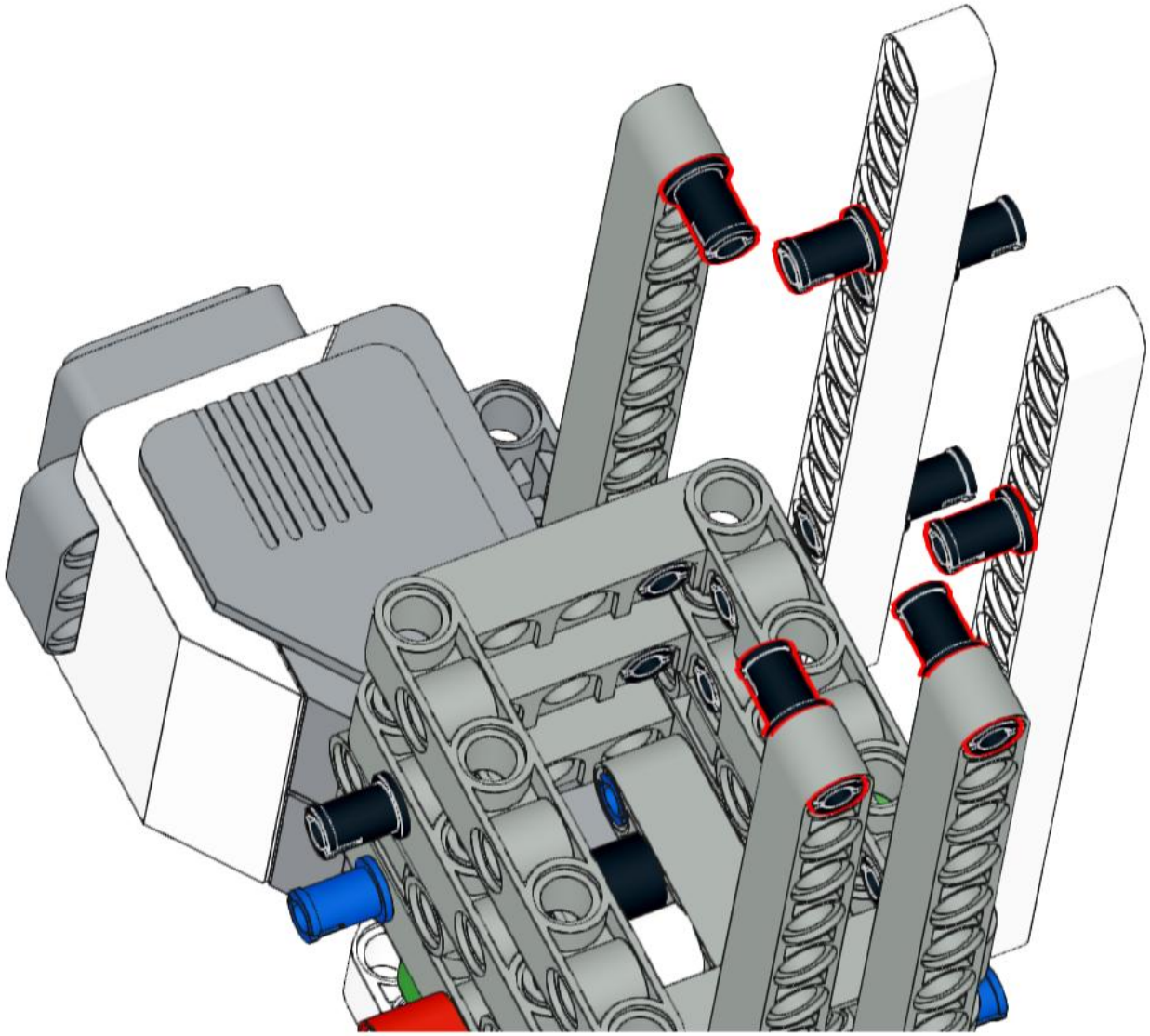

20

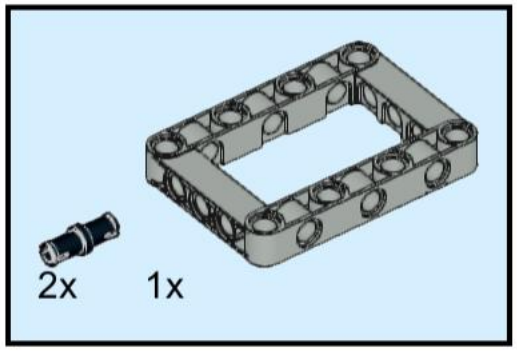

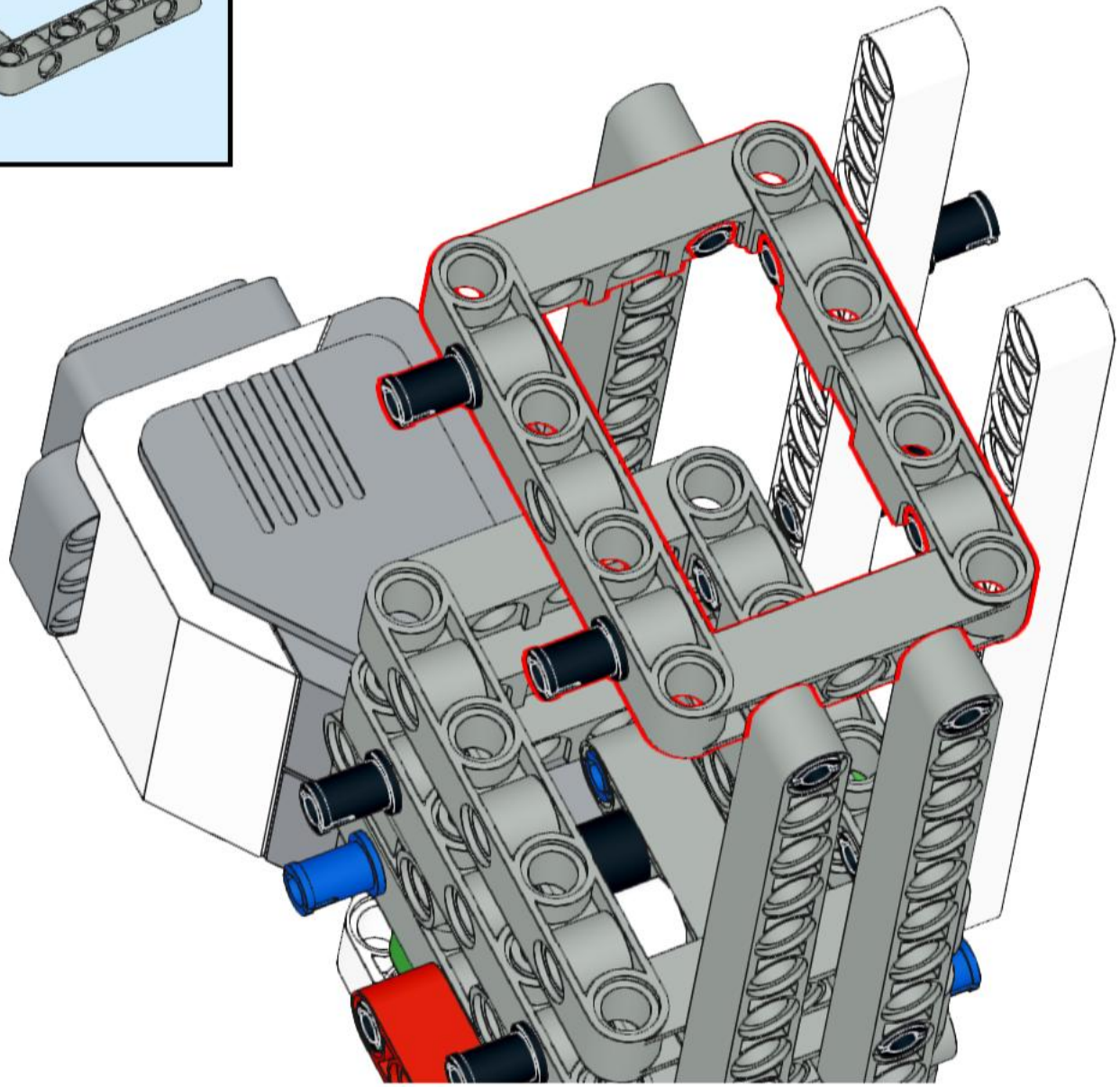

21

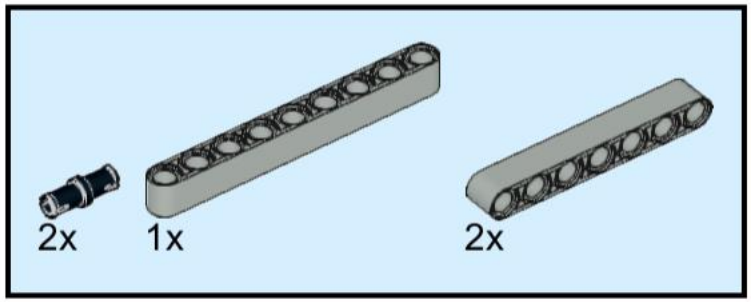

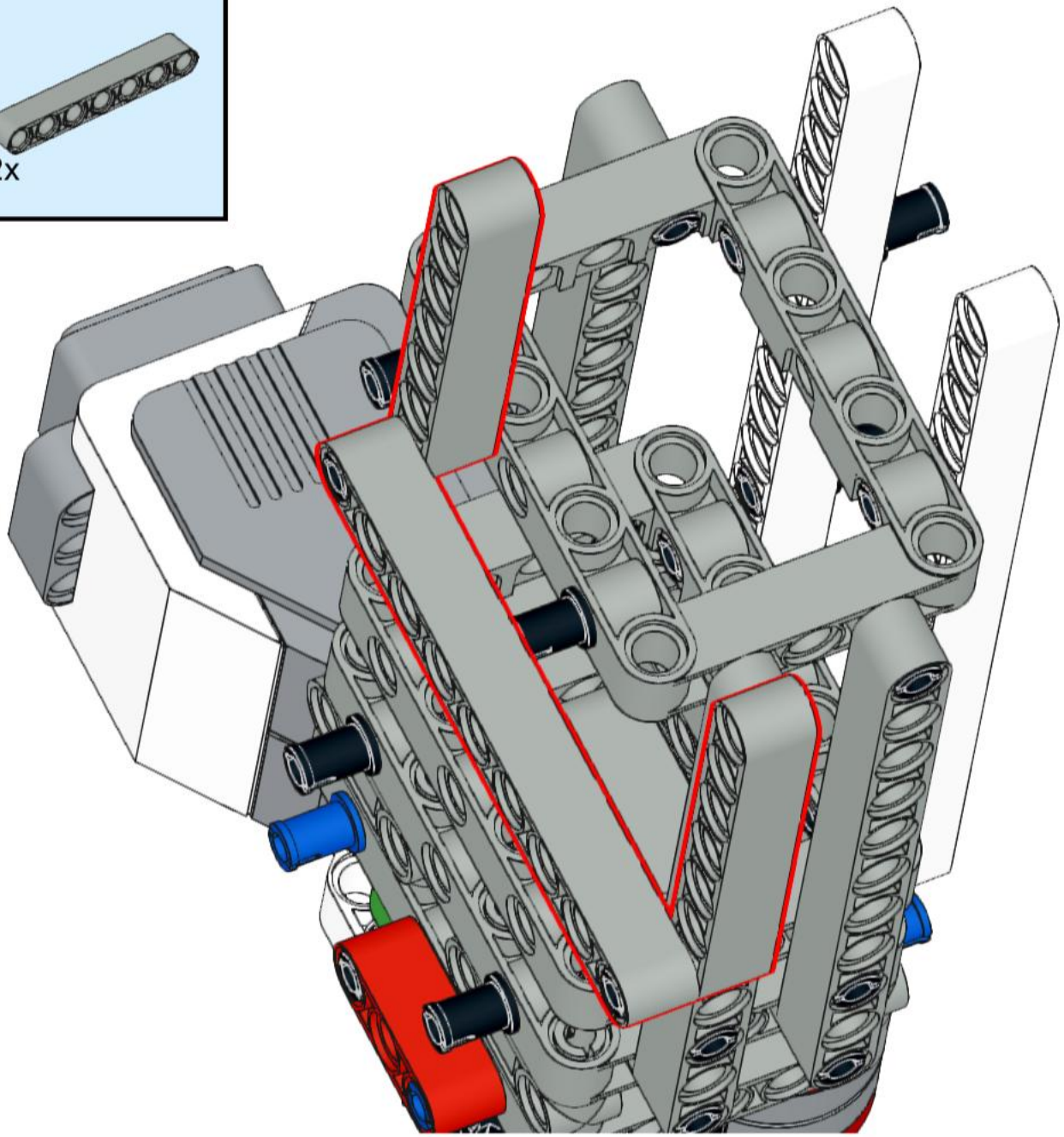

22

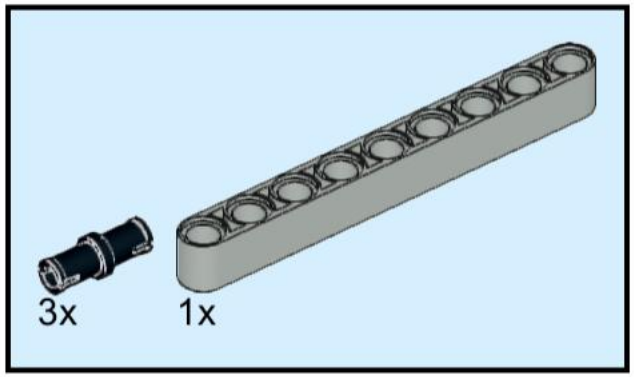

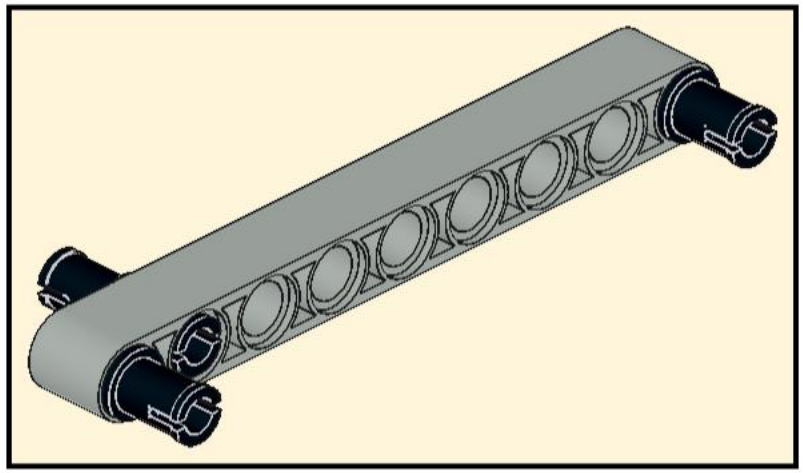

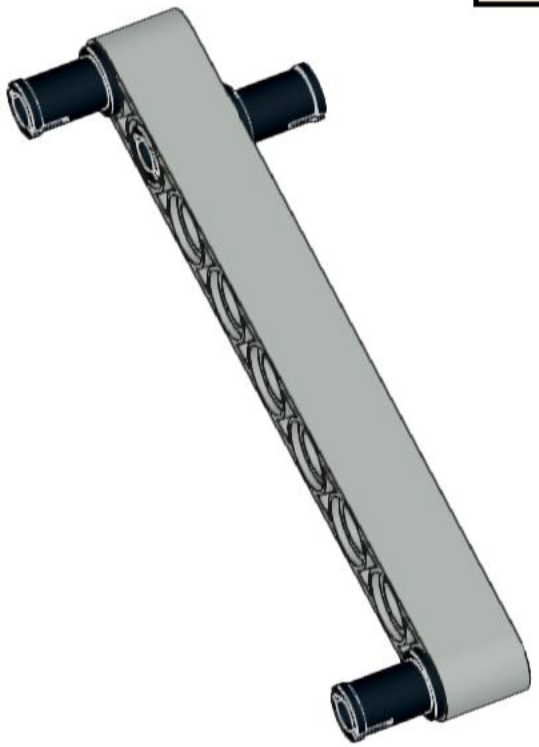

23

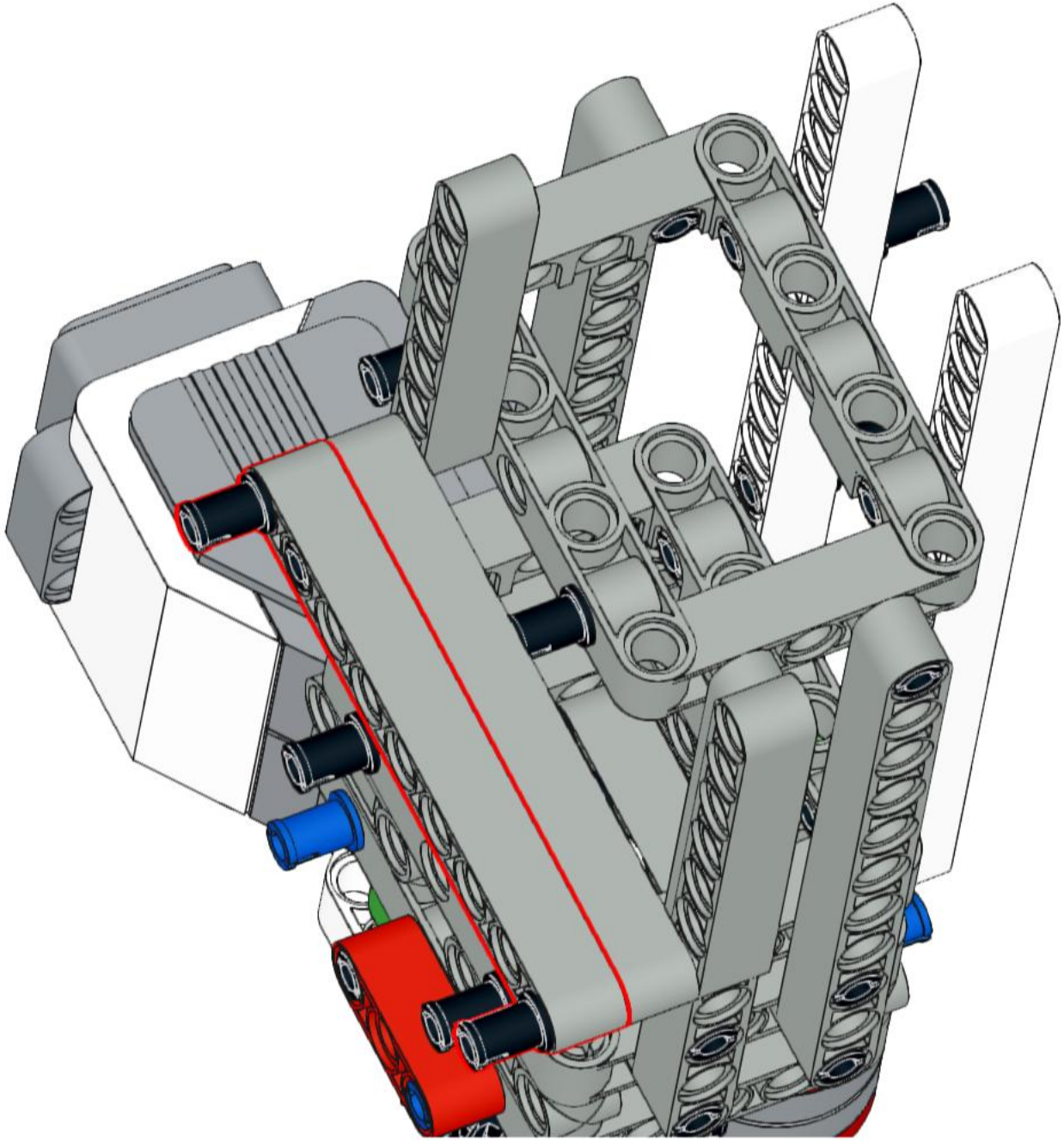

24

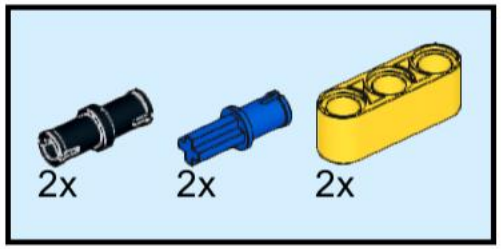

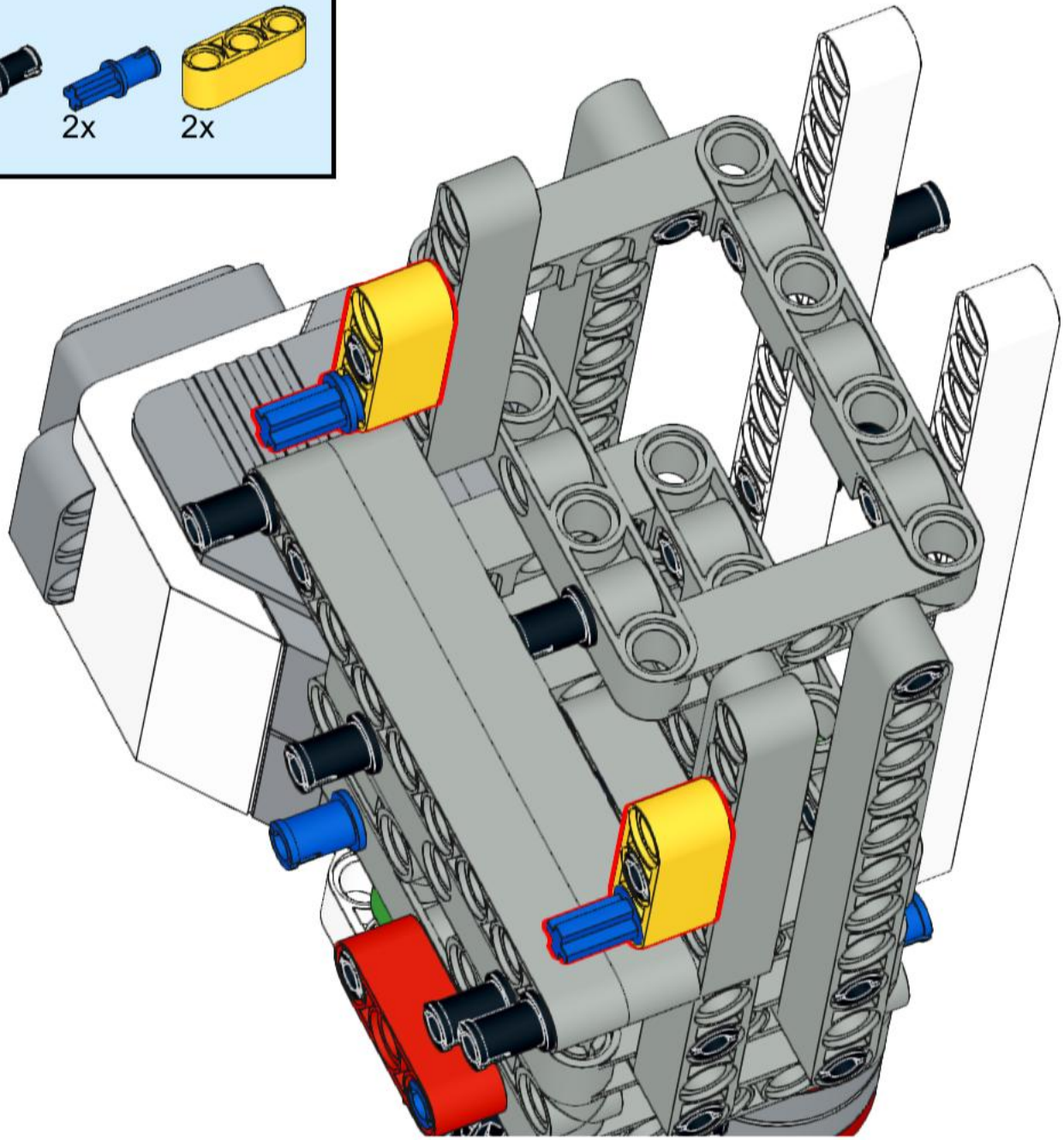

25

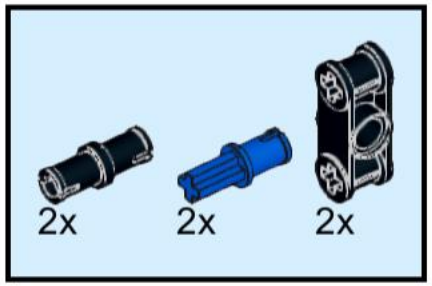

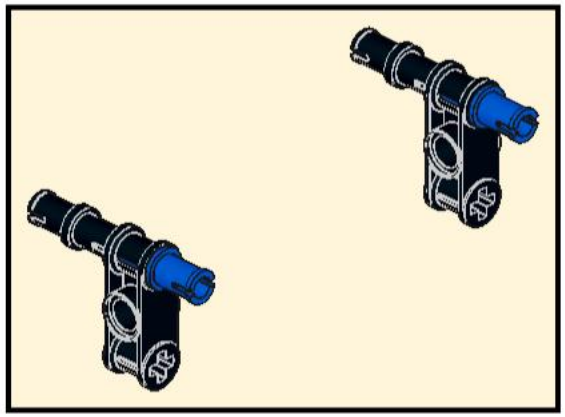

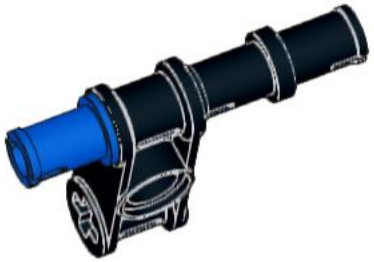

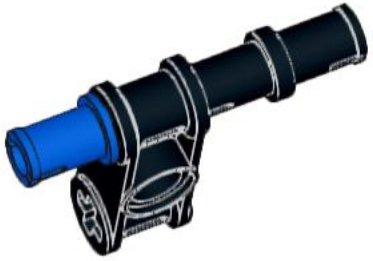

26

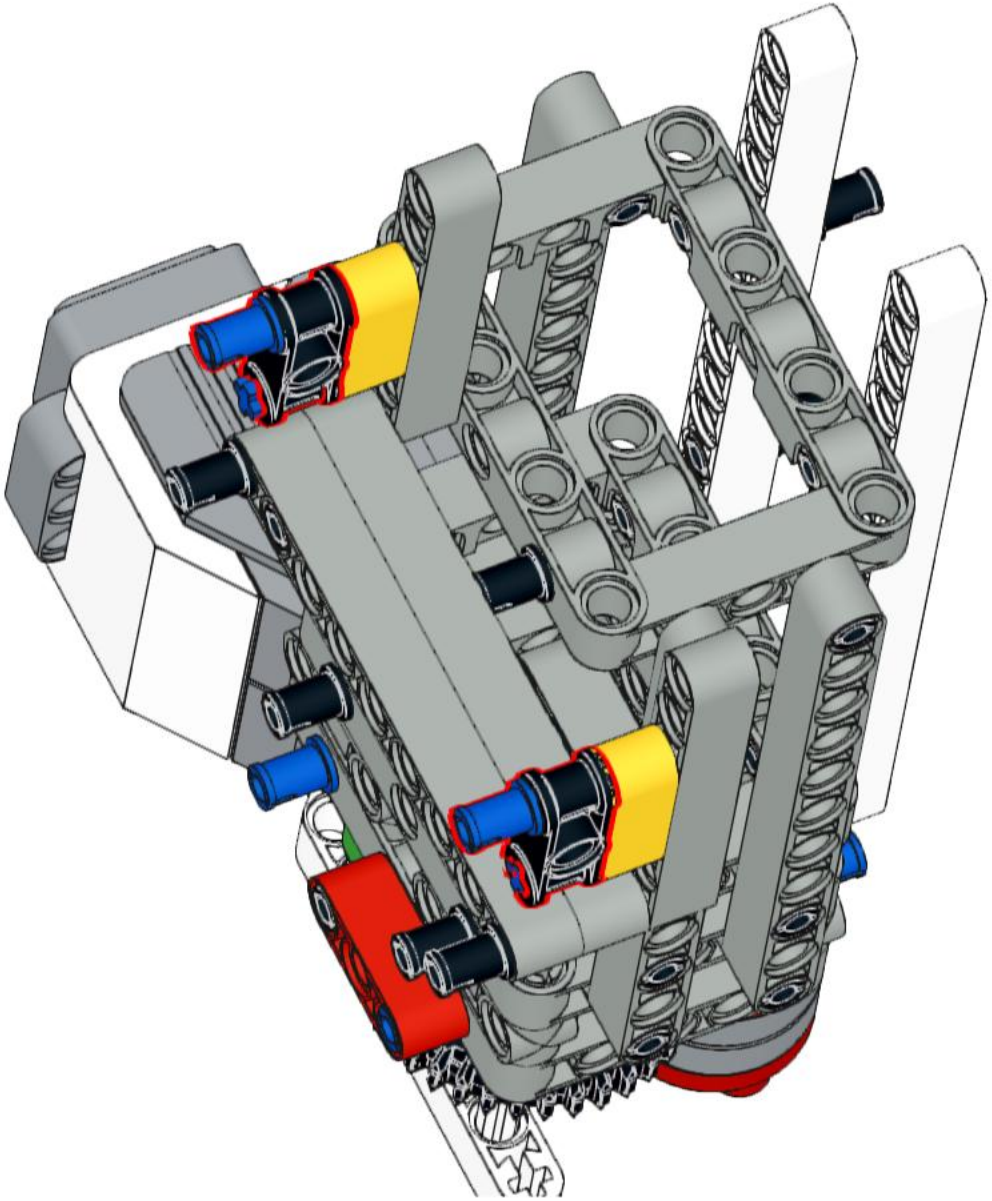

27

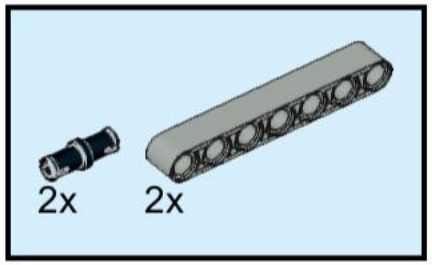

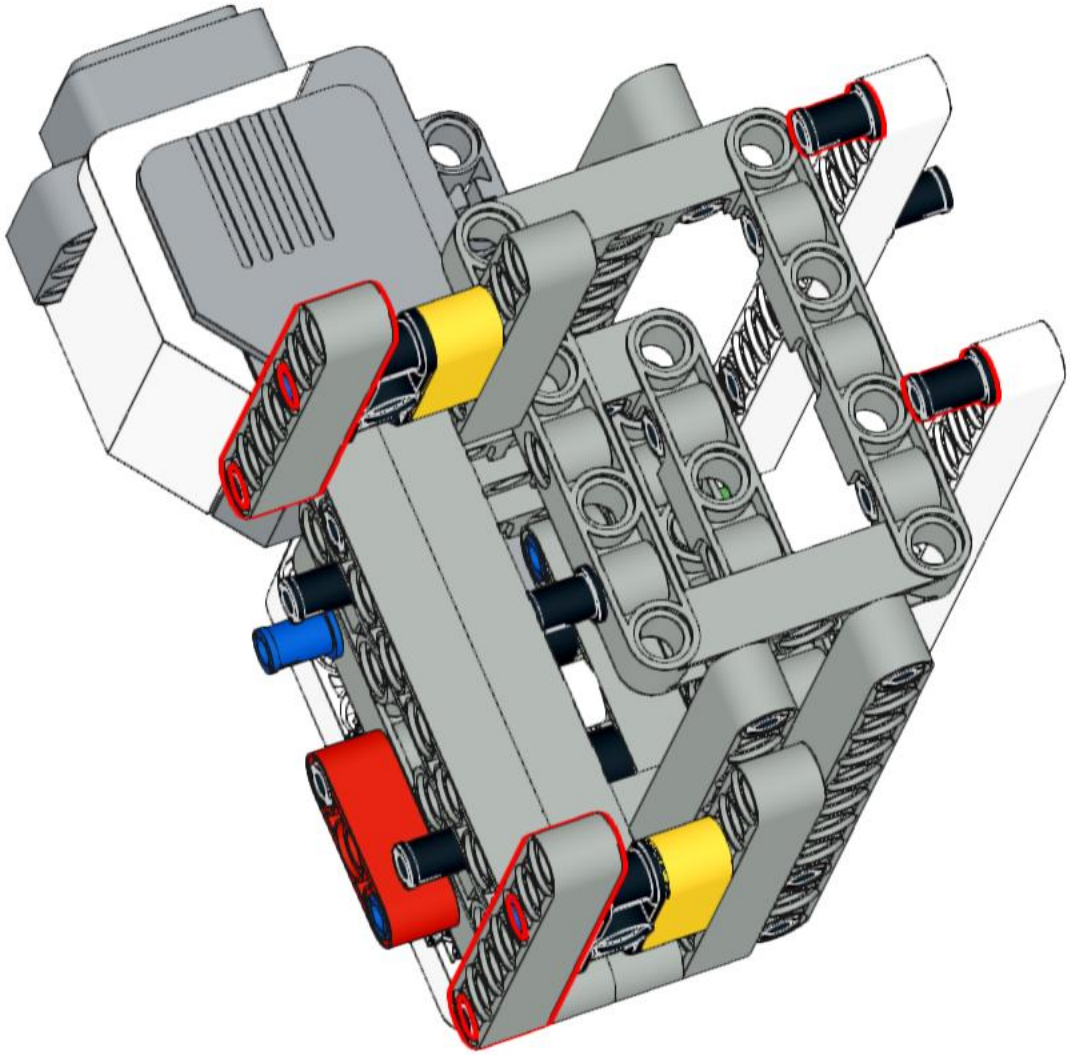

28

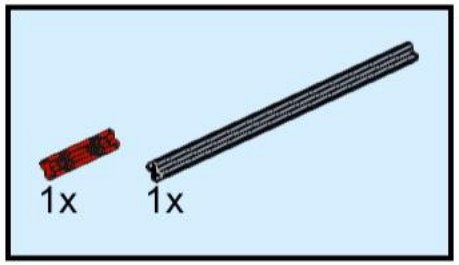

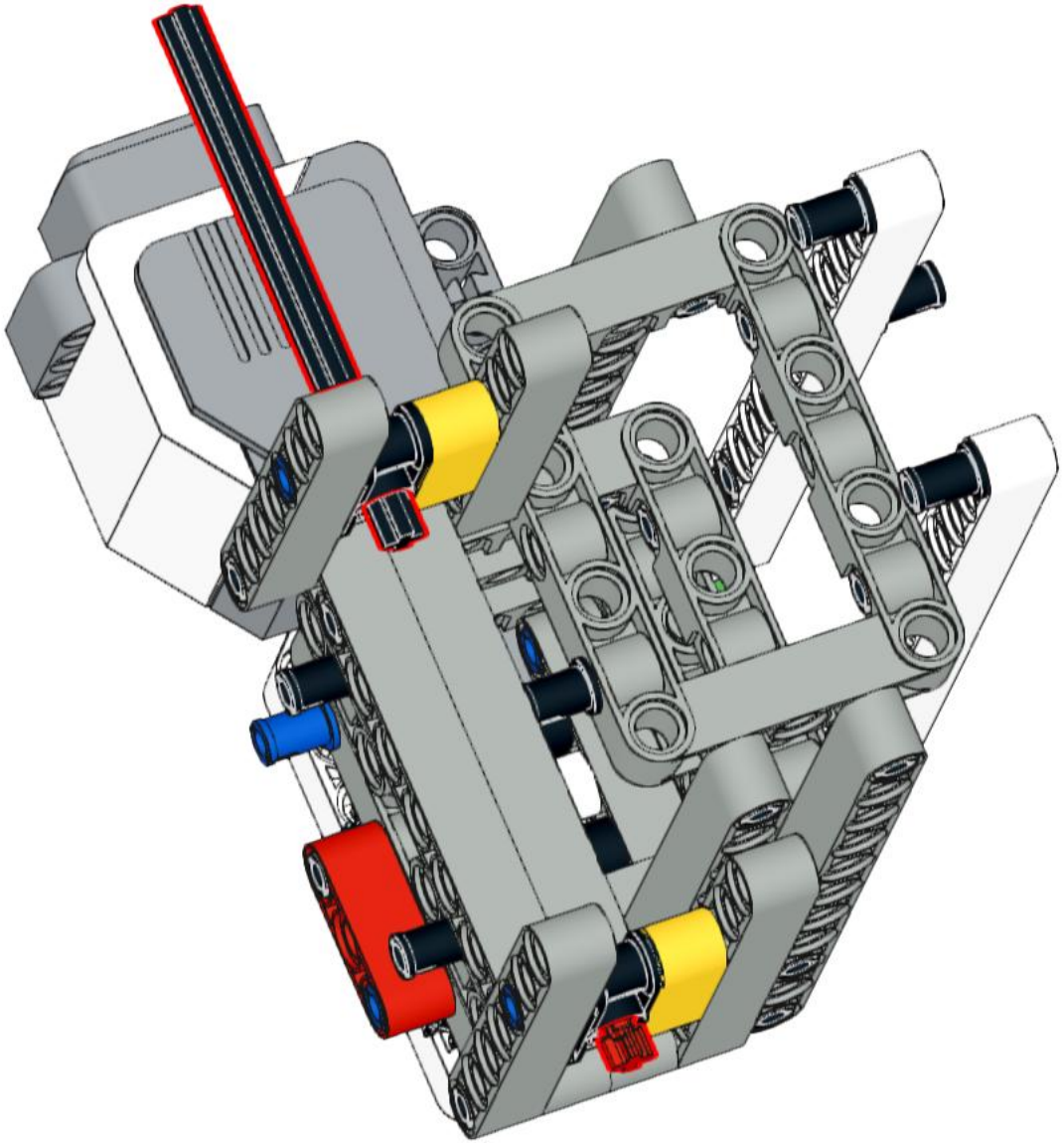

29

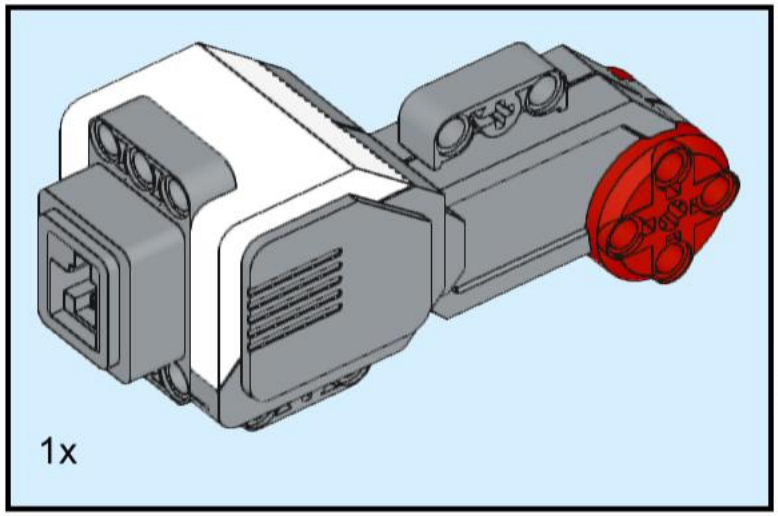

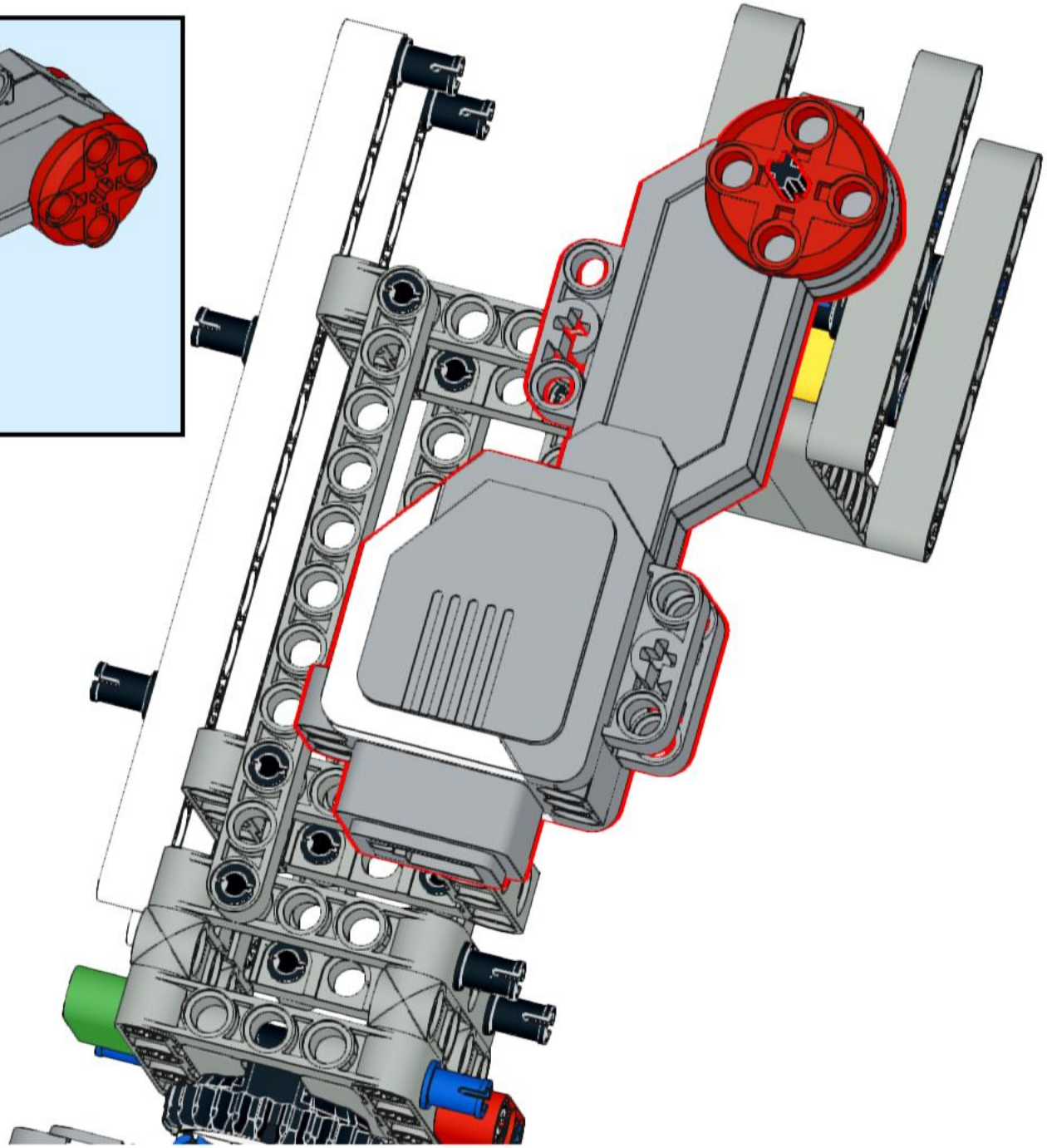

30

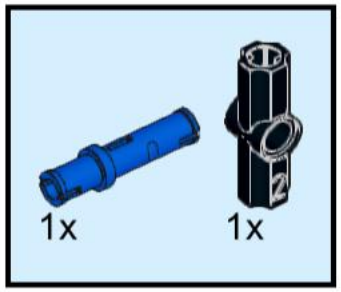

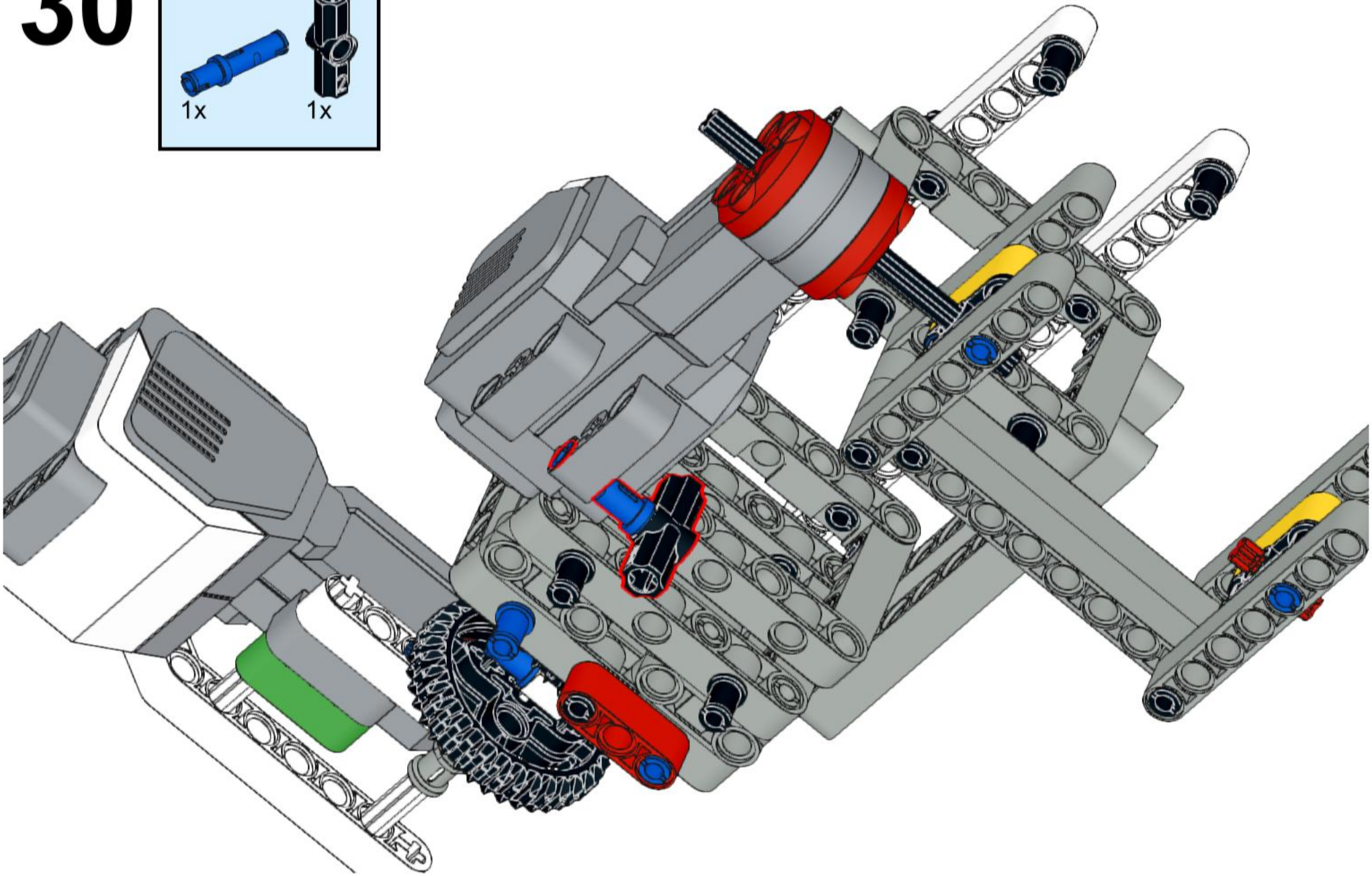

31

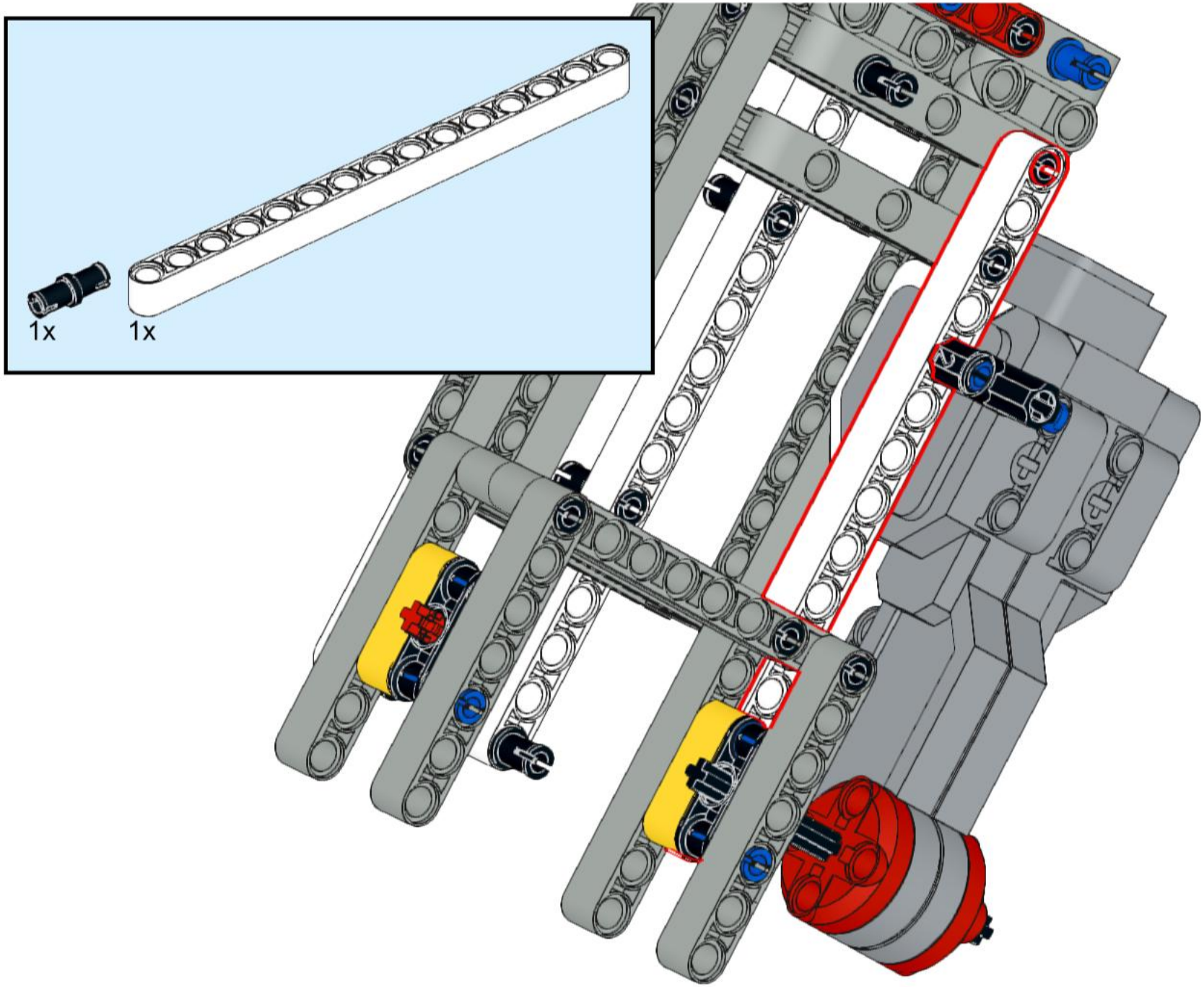

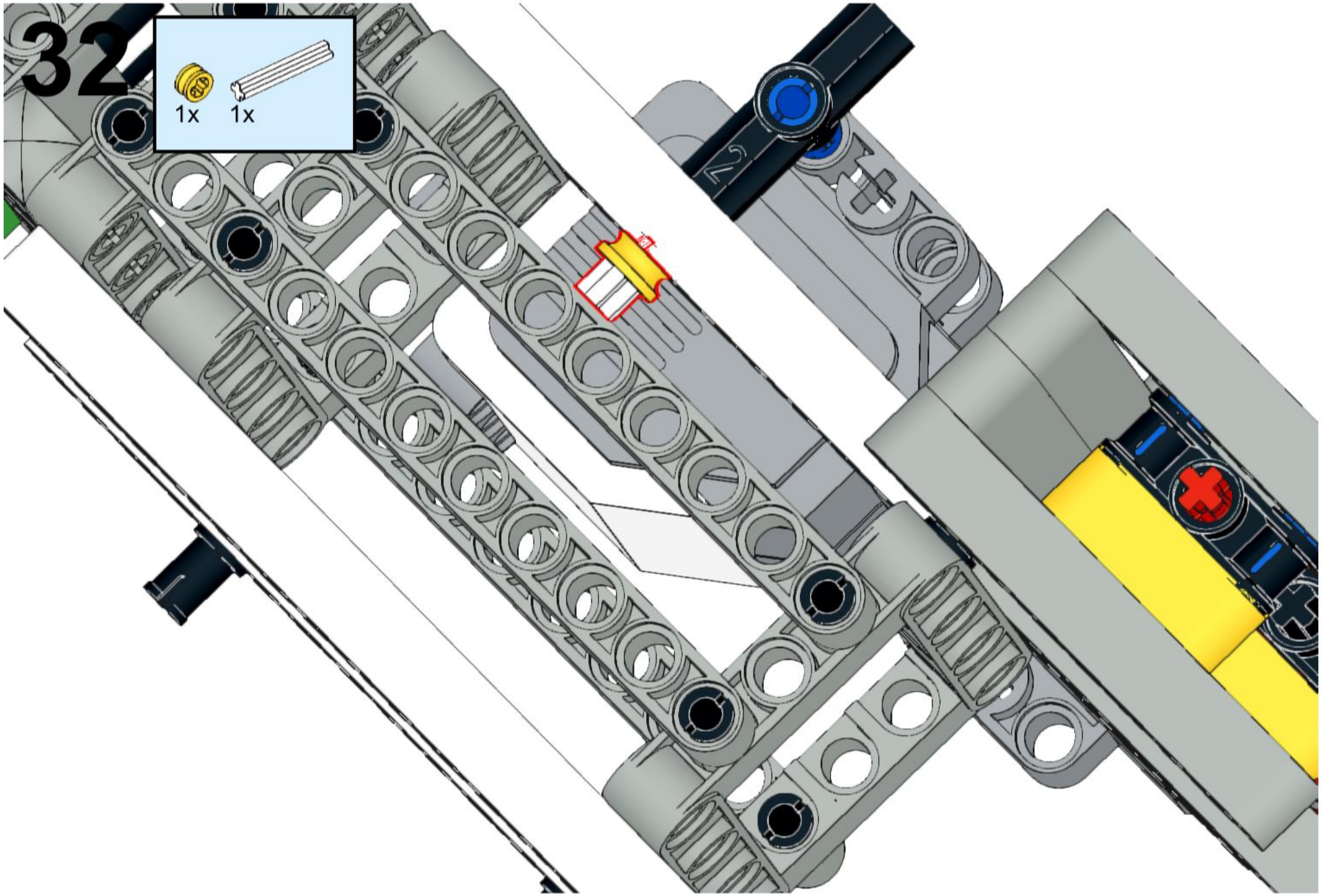
32
1x
1x

33

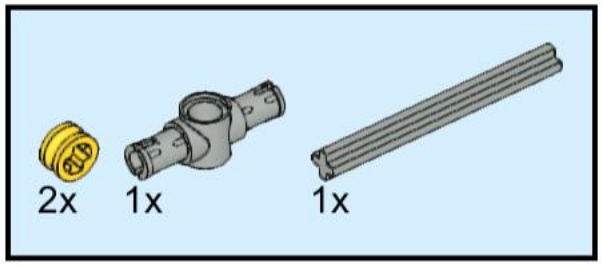

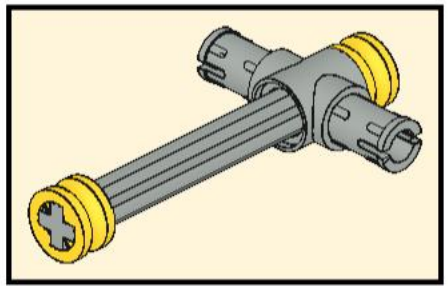

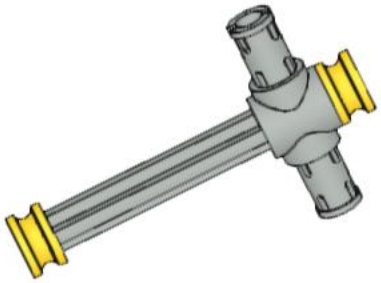

34

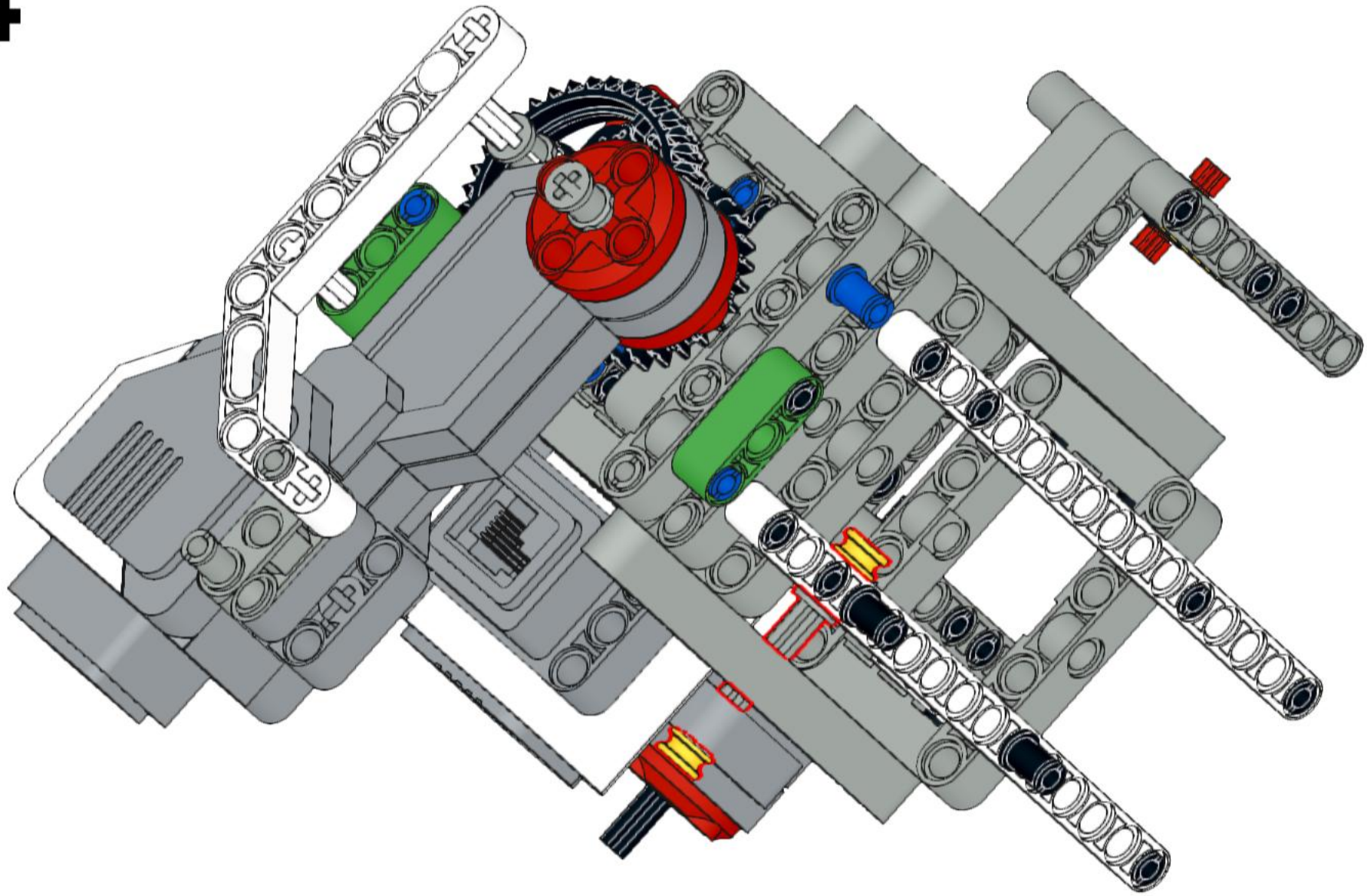

35

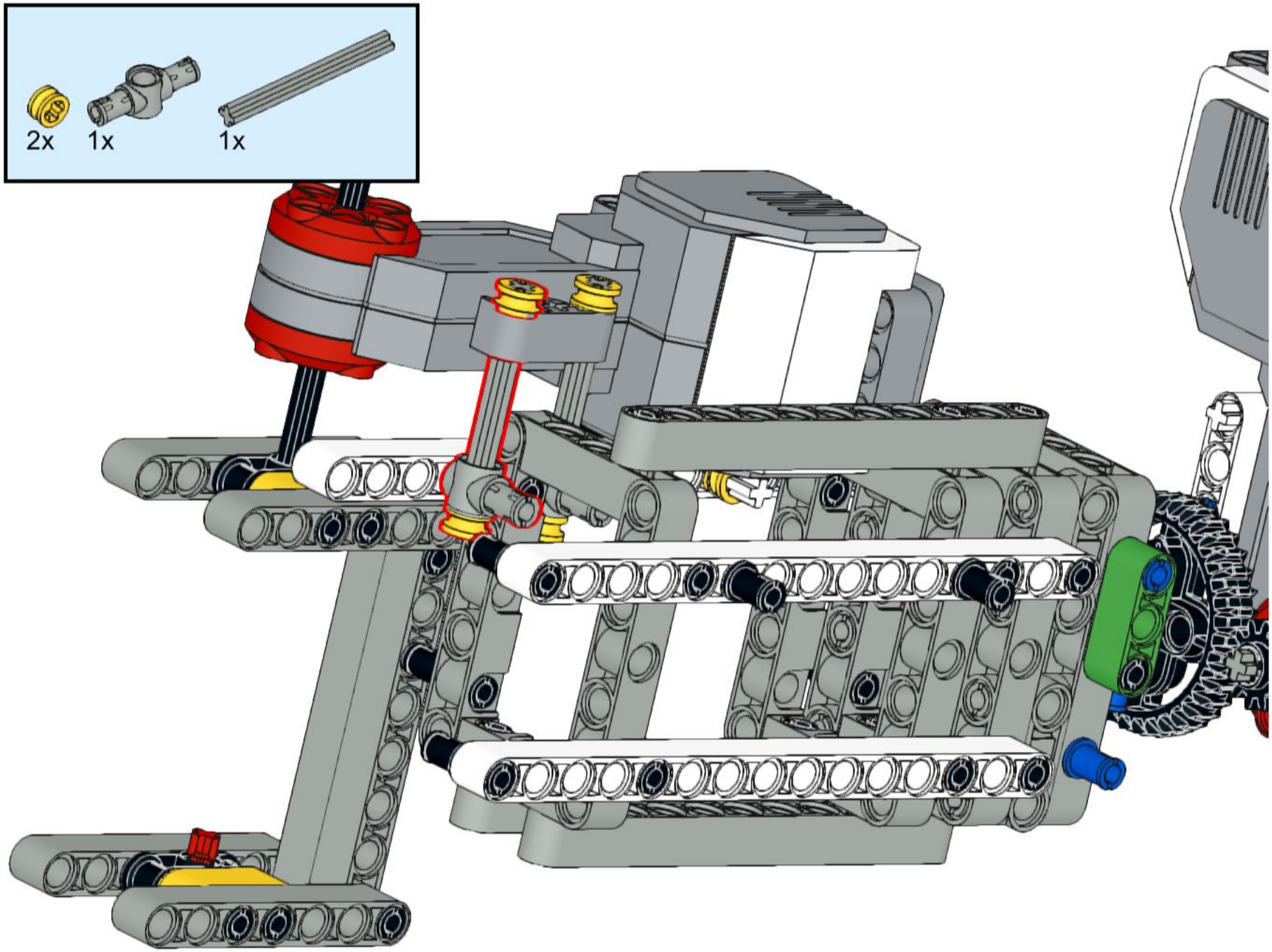

36

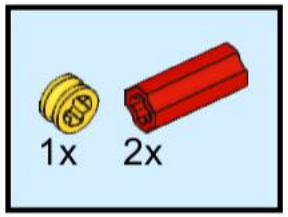

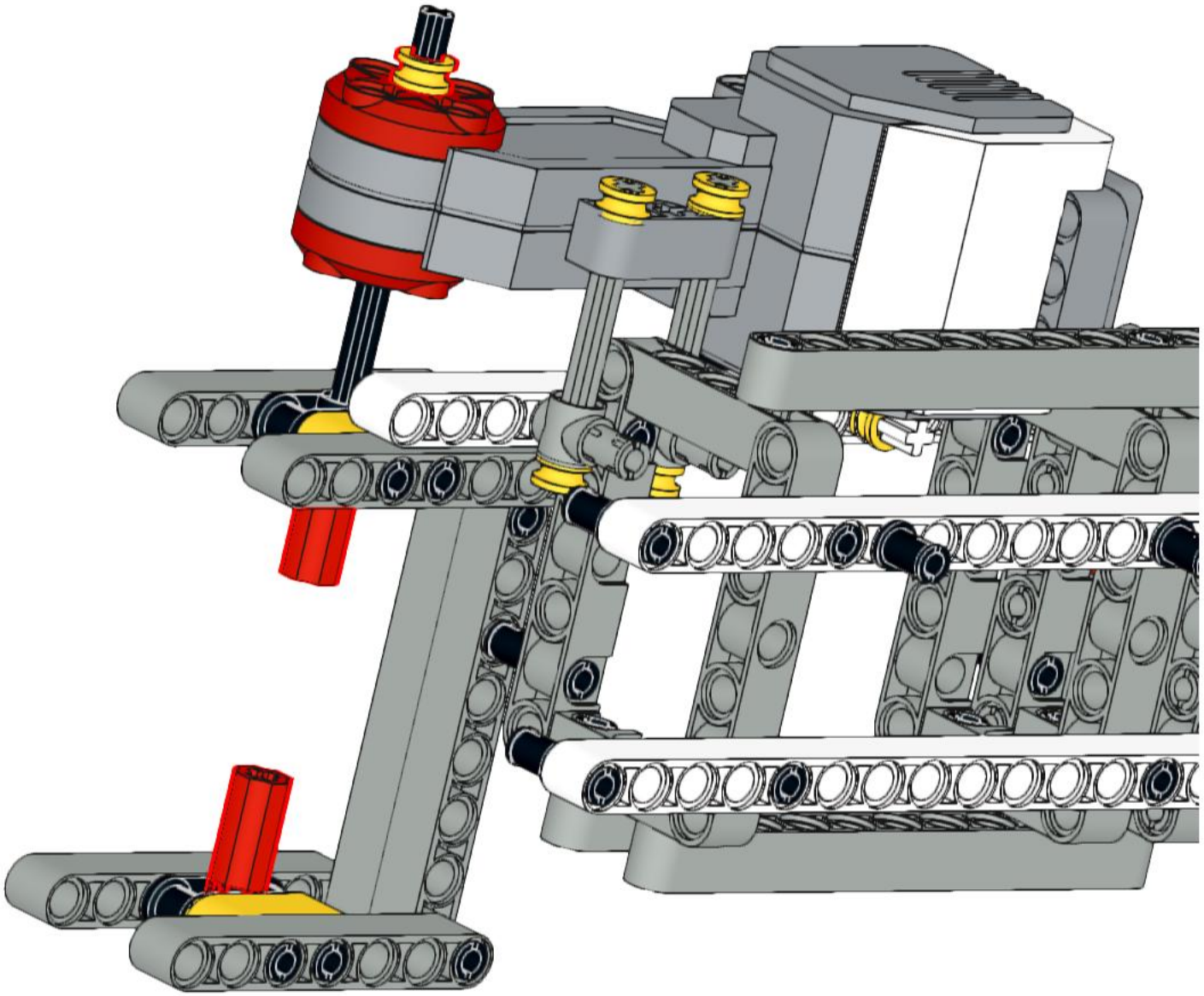

37

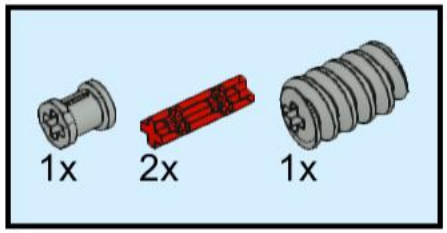

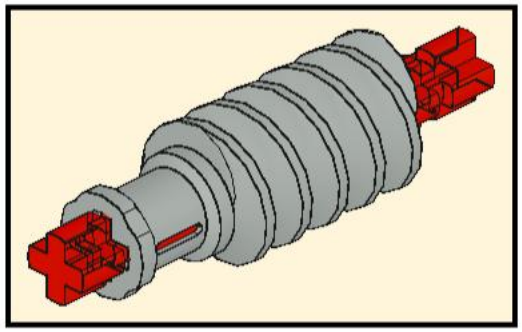

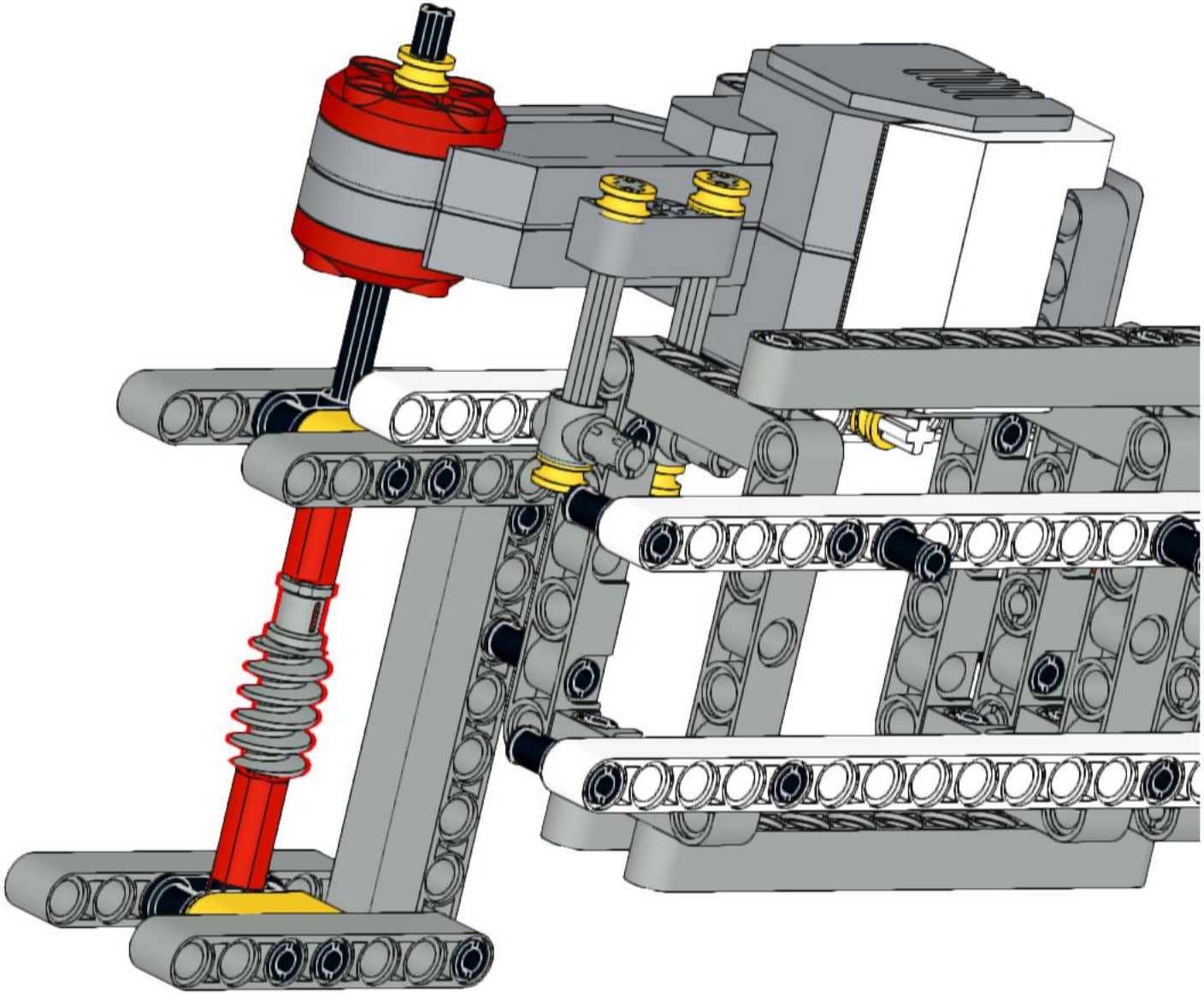

39

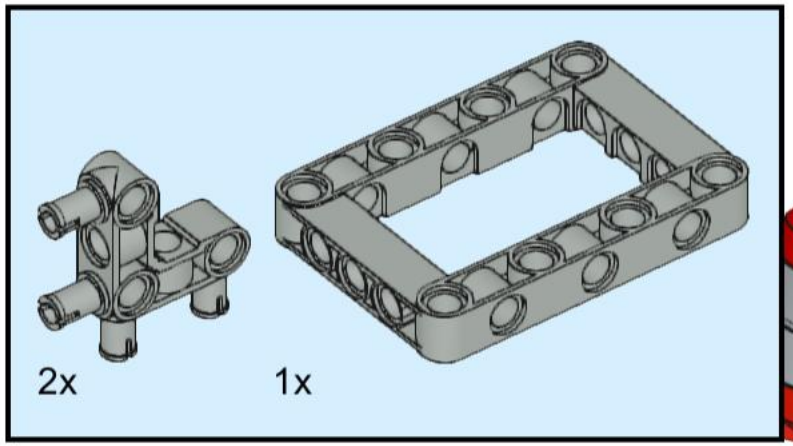

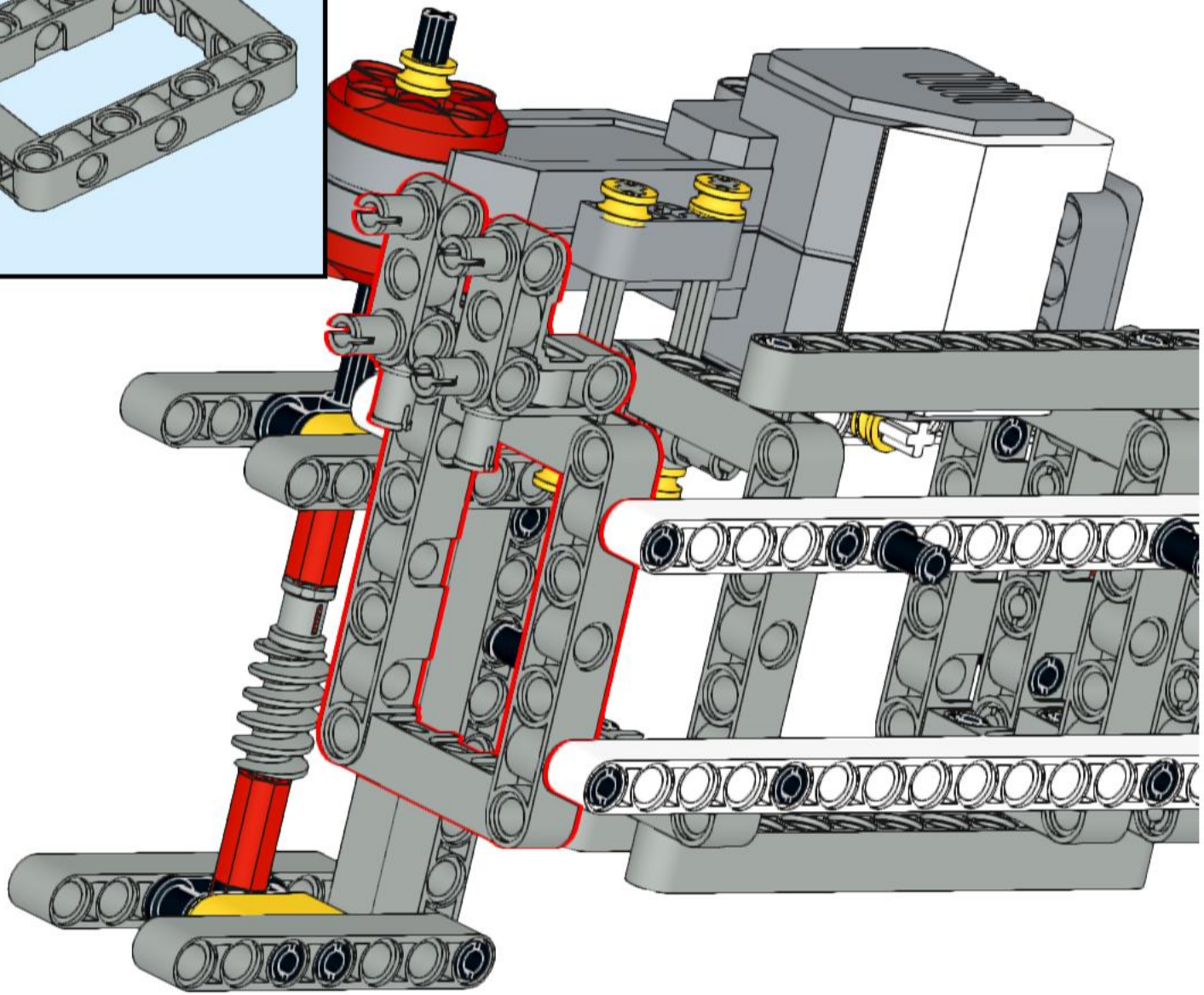

40

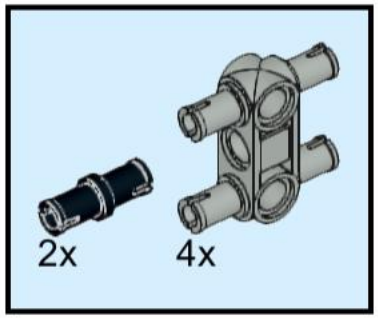

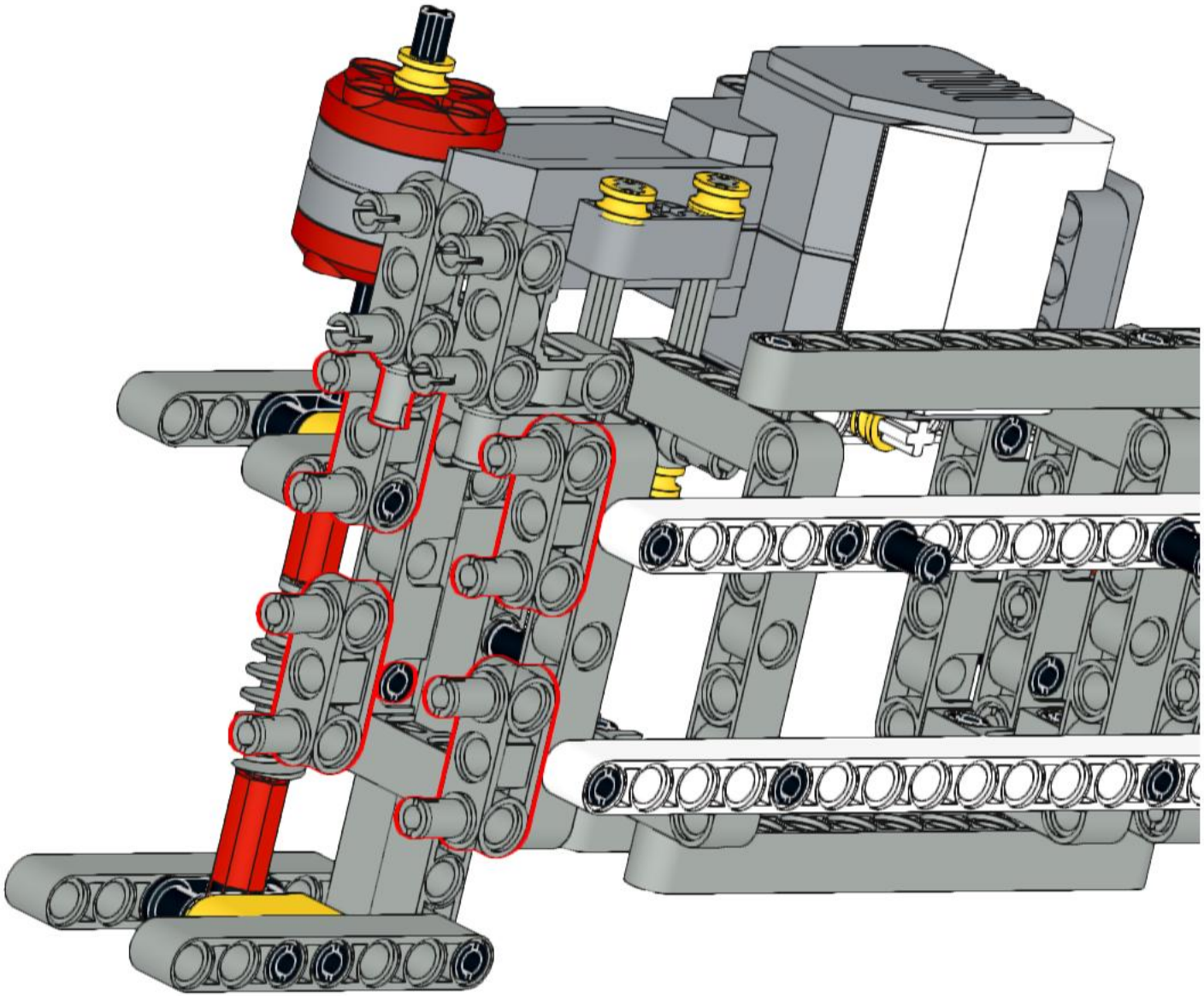

41

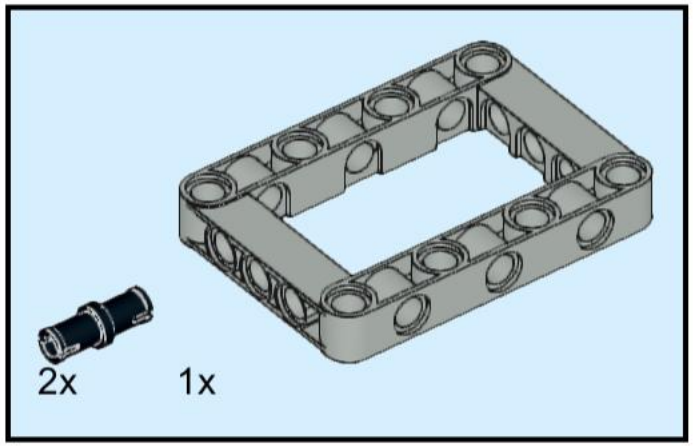

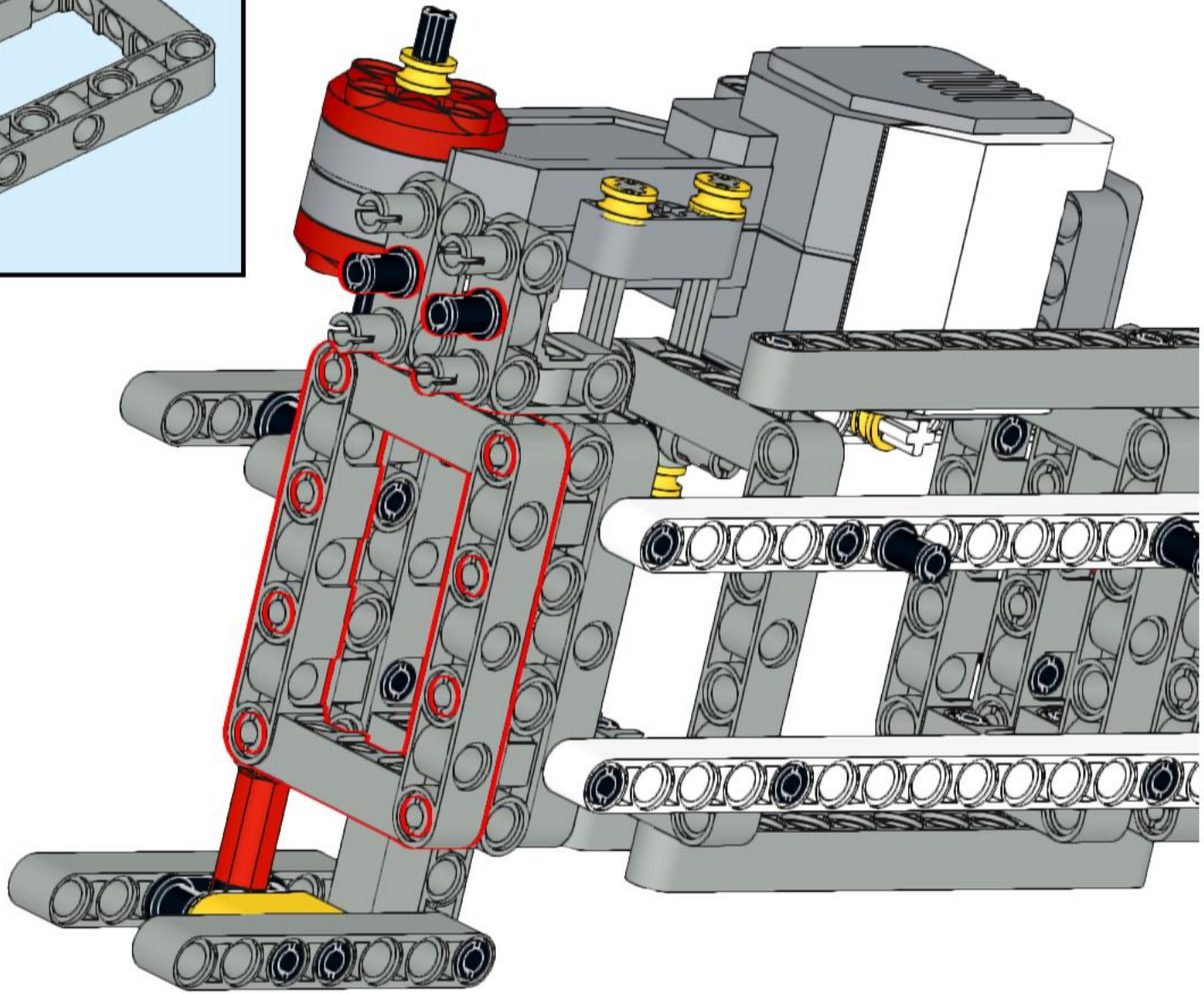

42

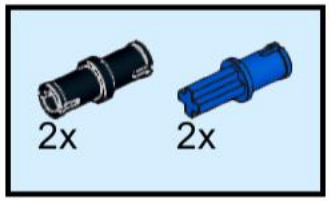

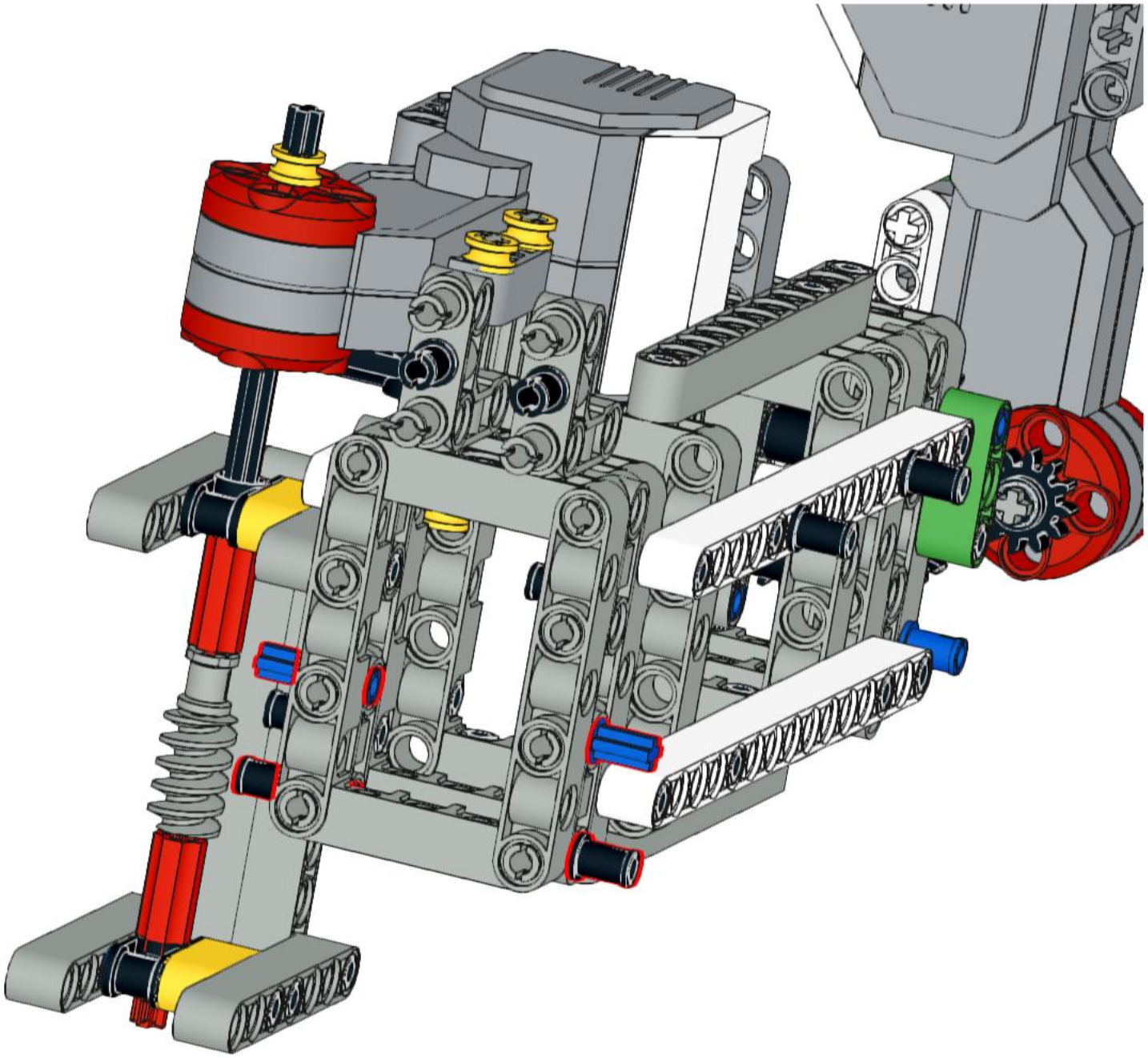

43

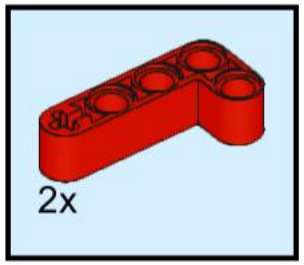

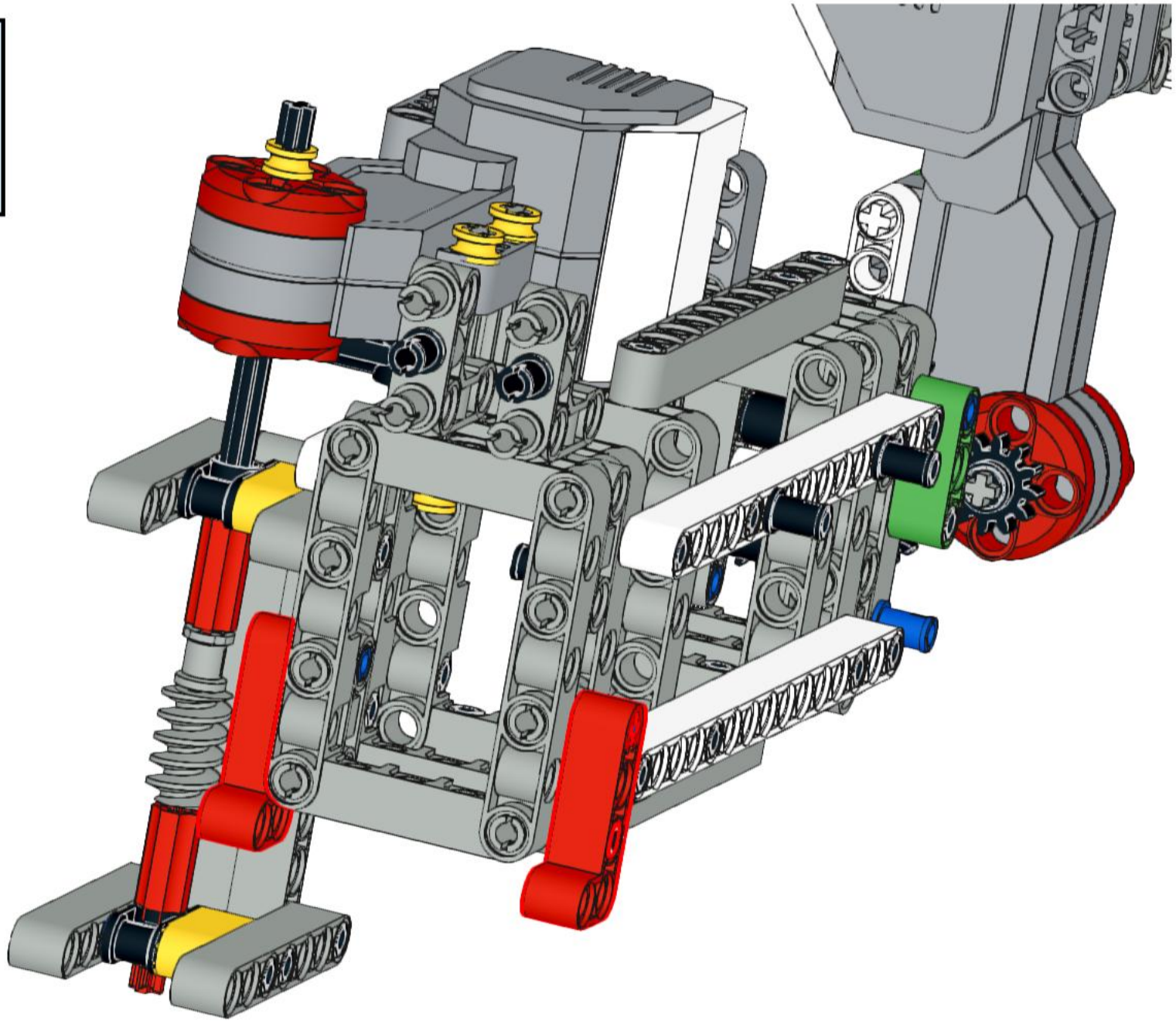

44

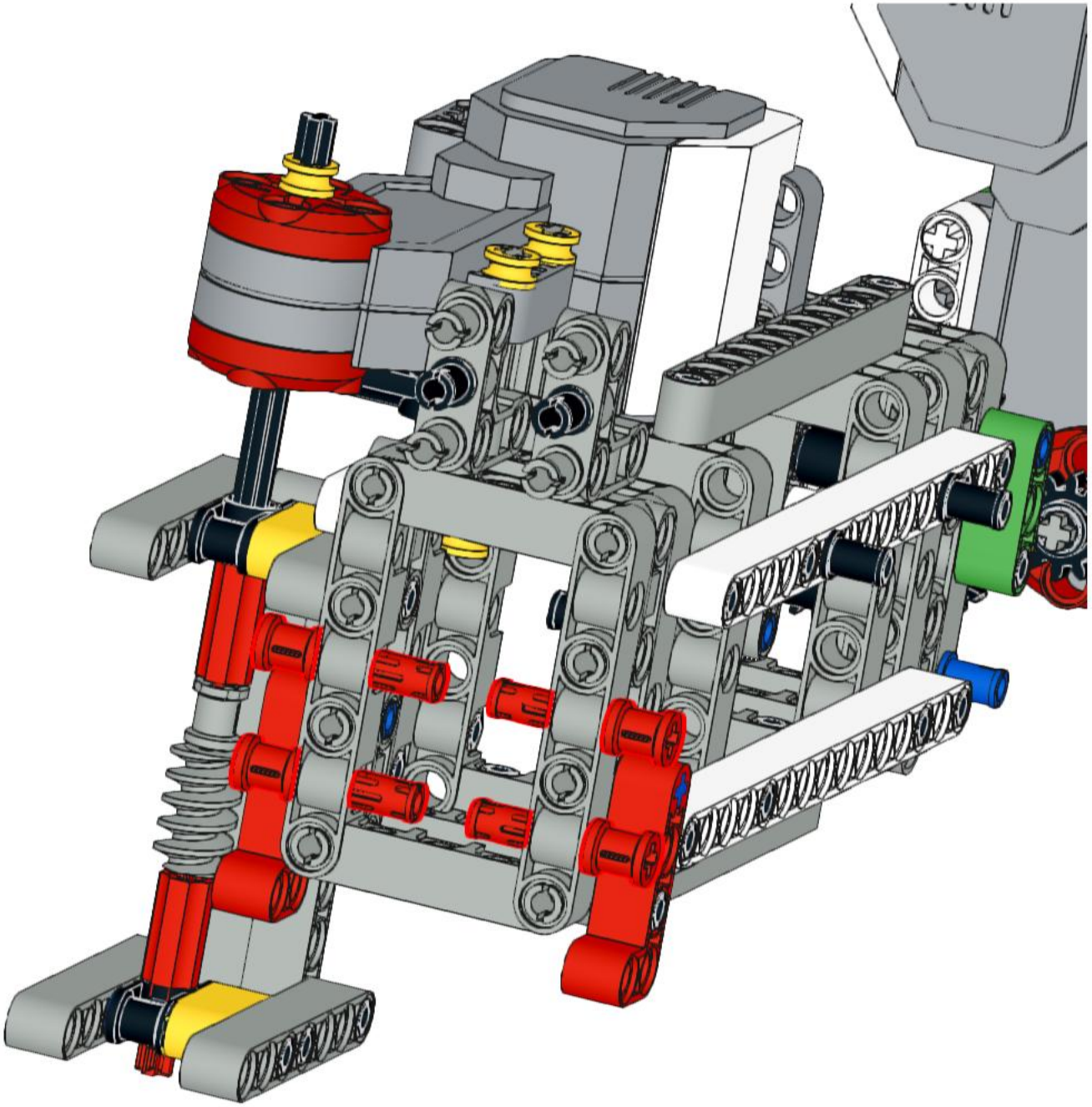

45

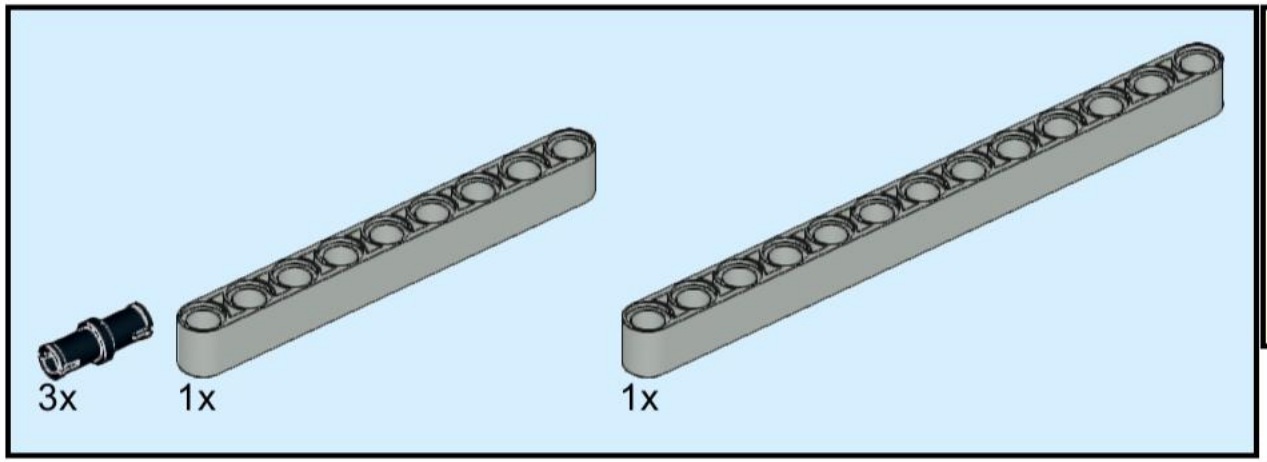

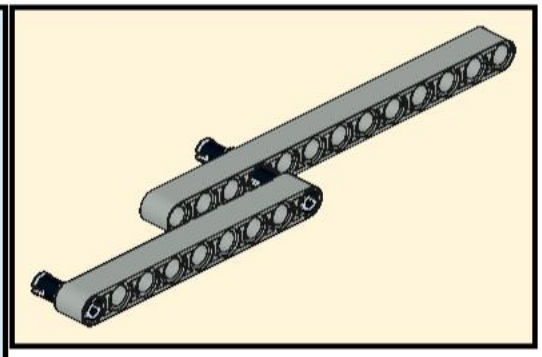

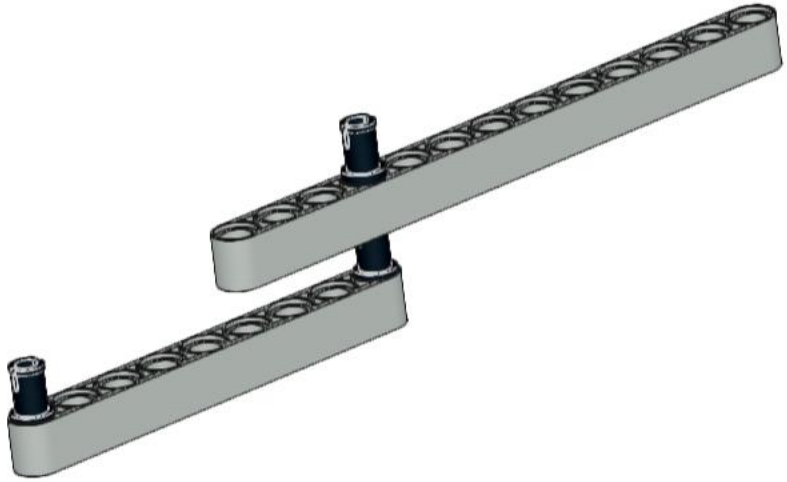

46

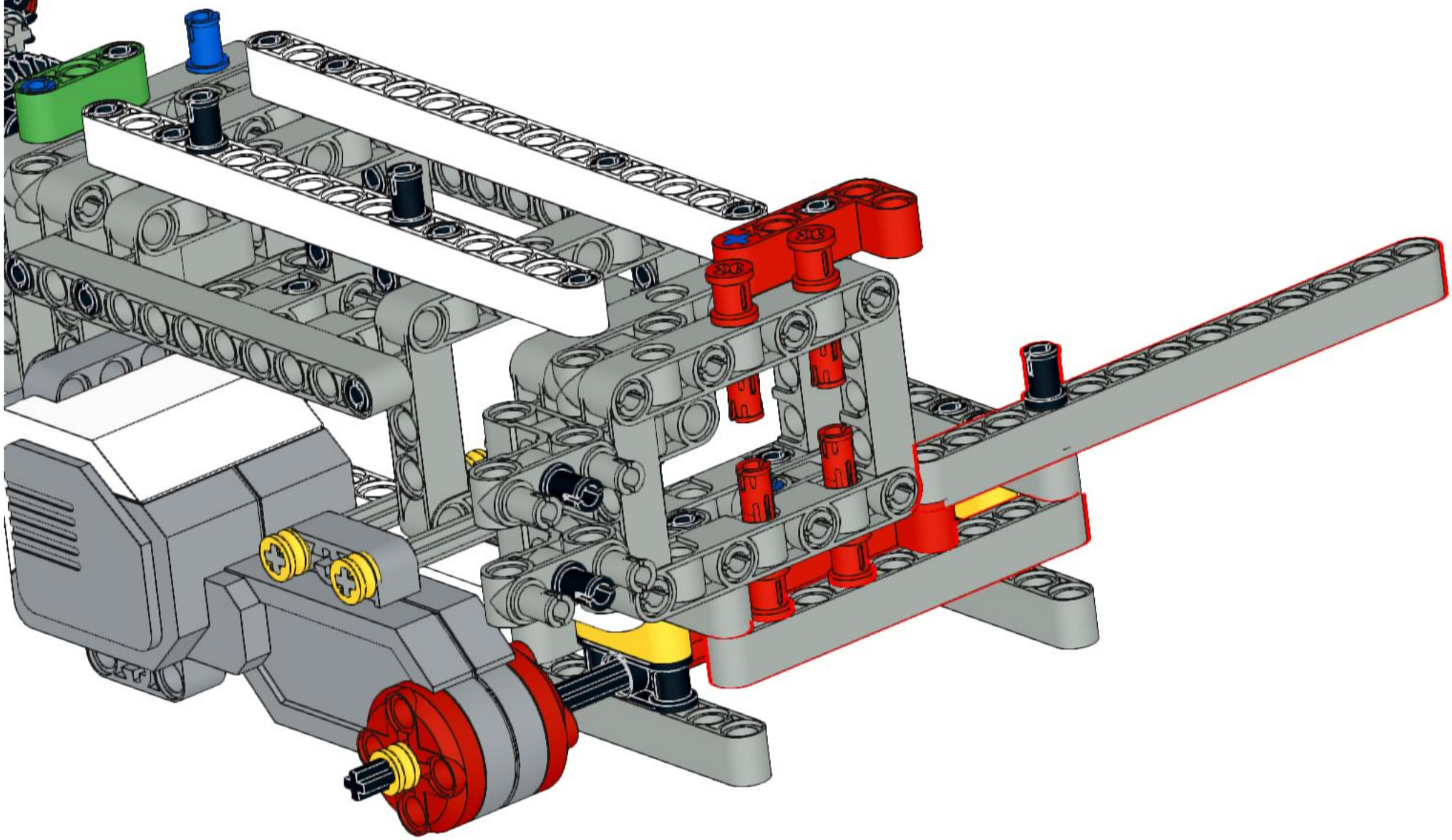

47

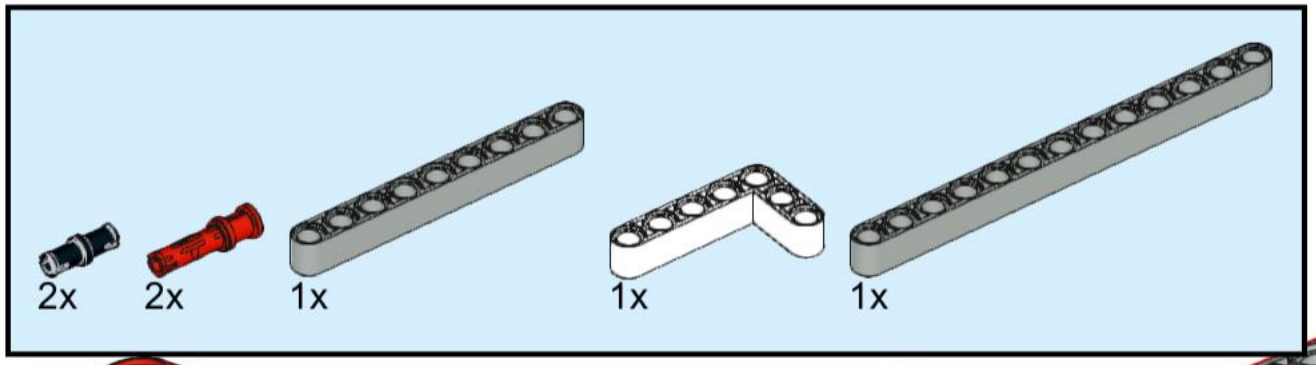

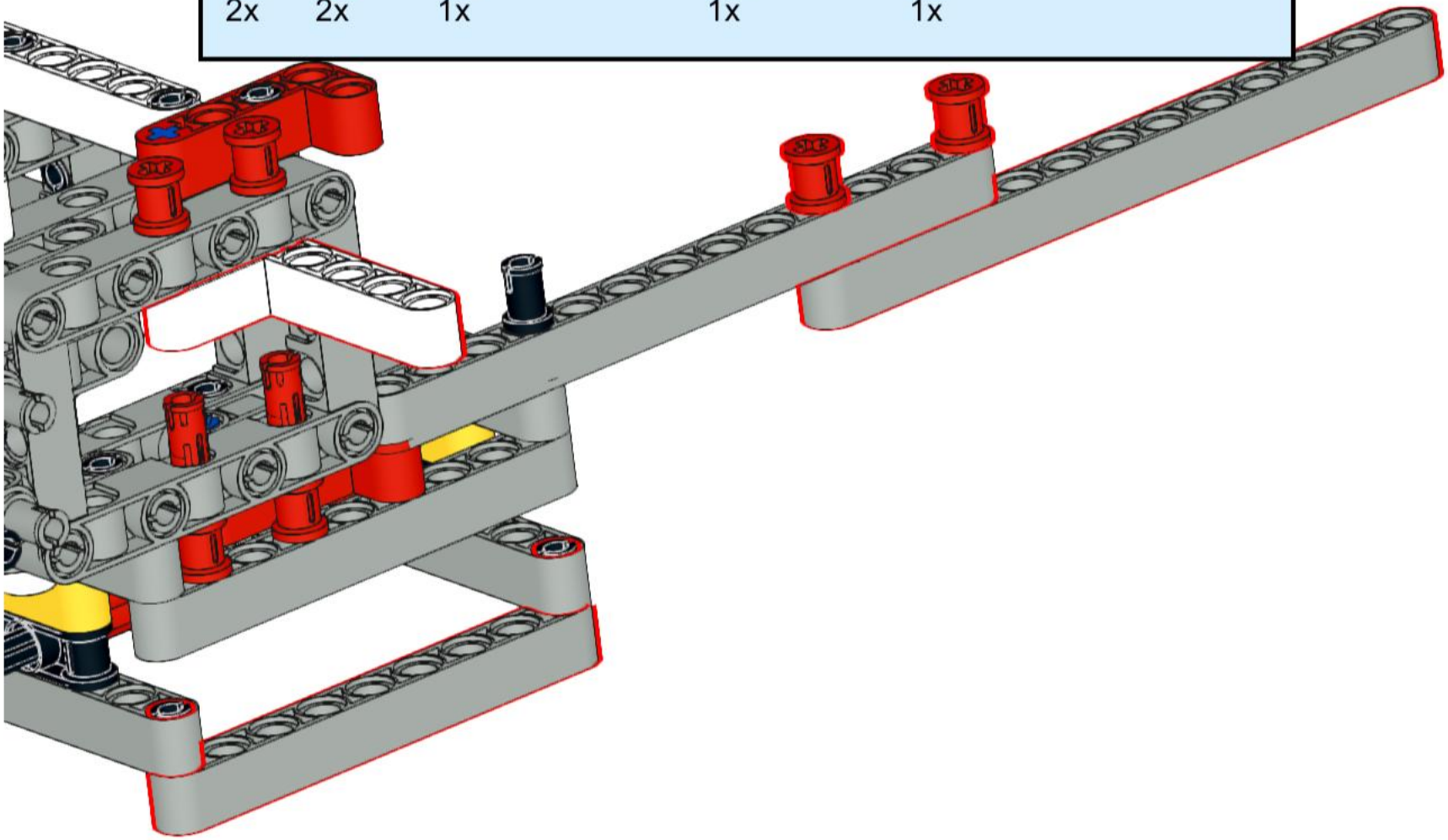

48

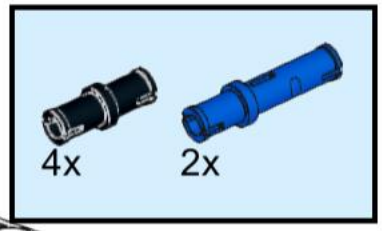

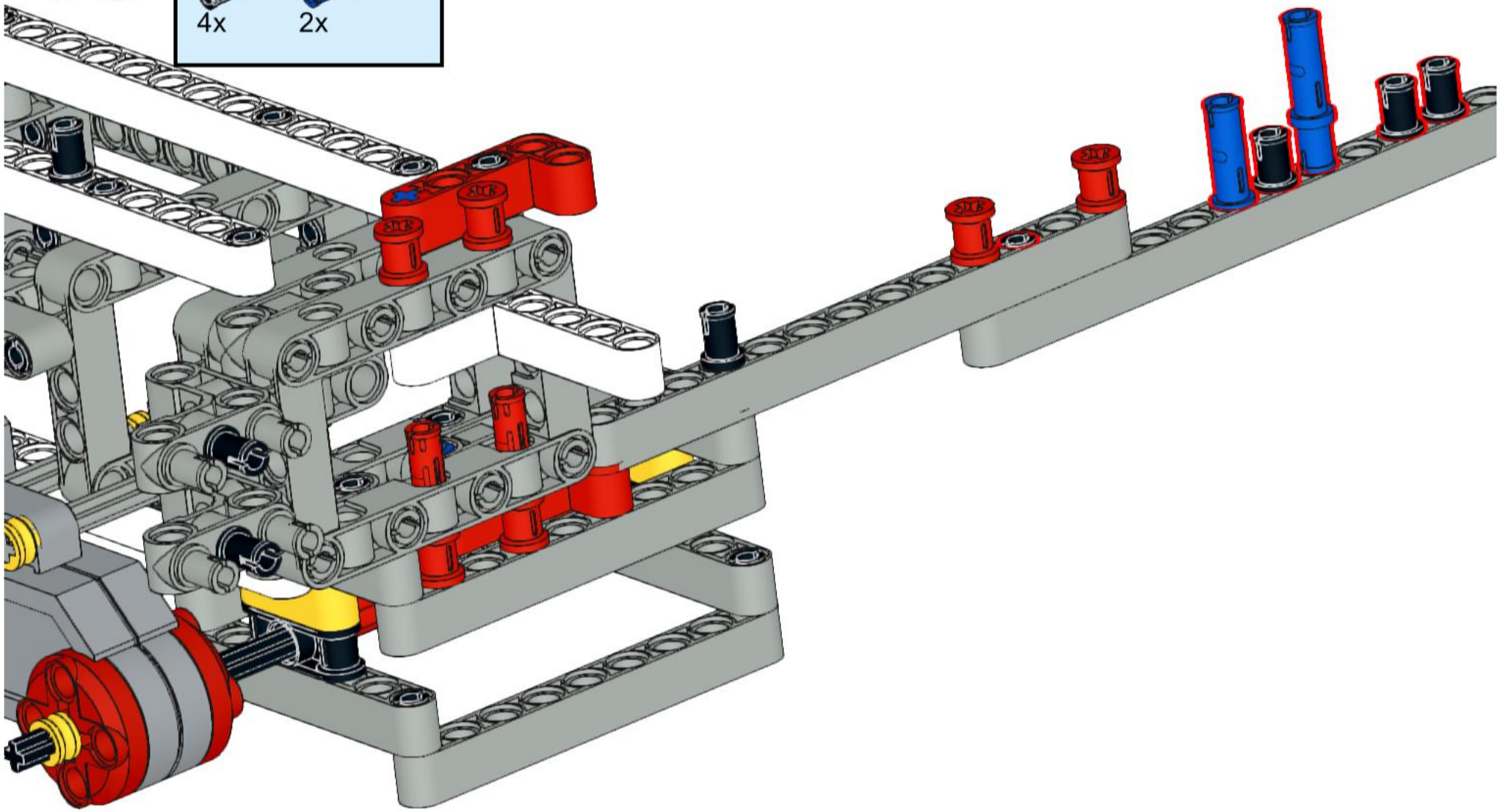

49

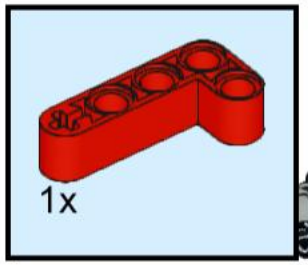

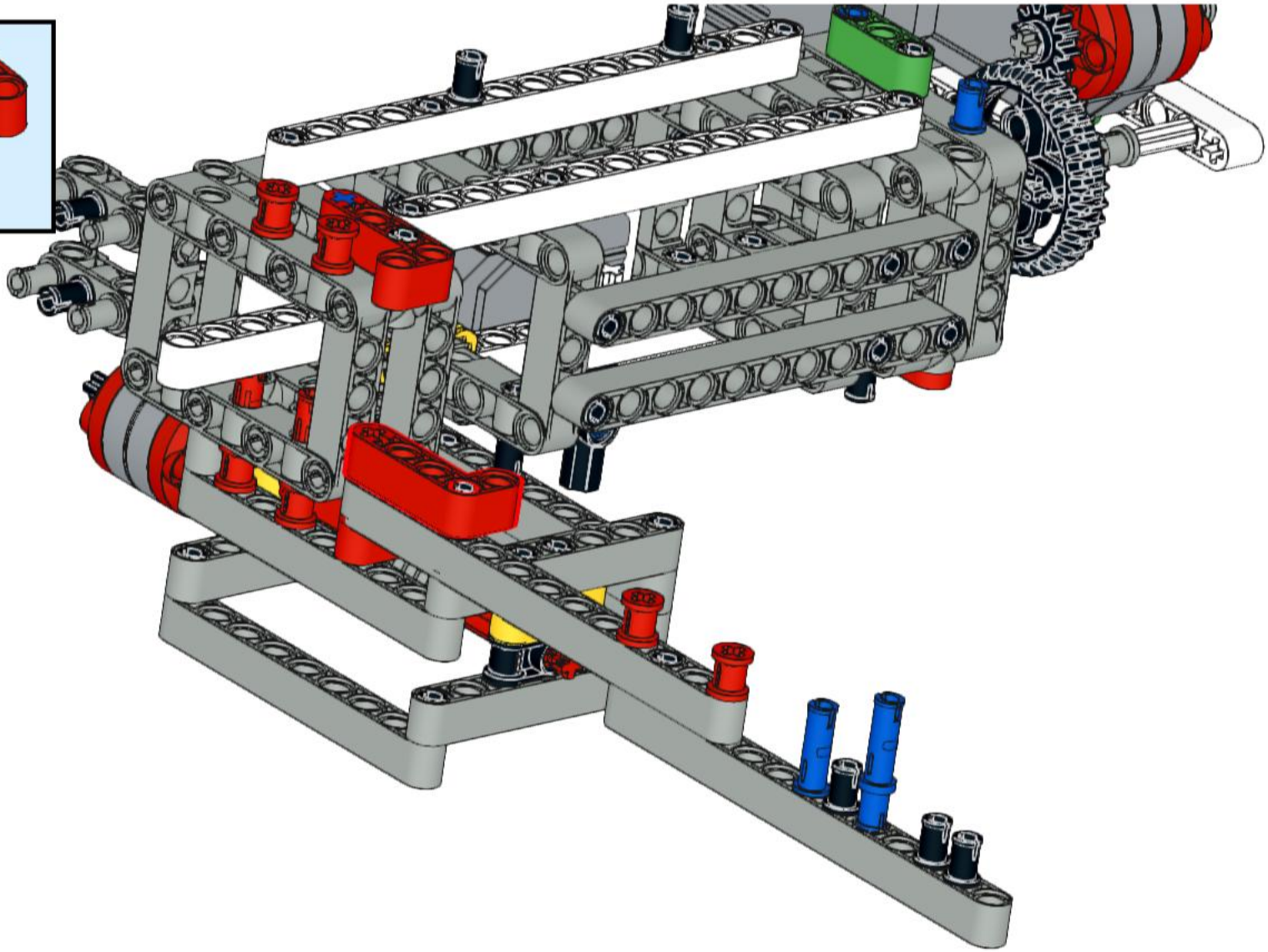

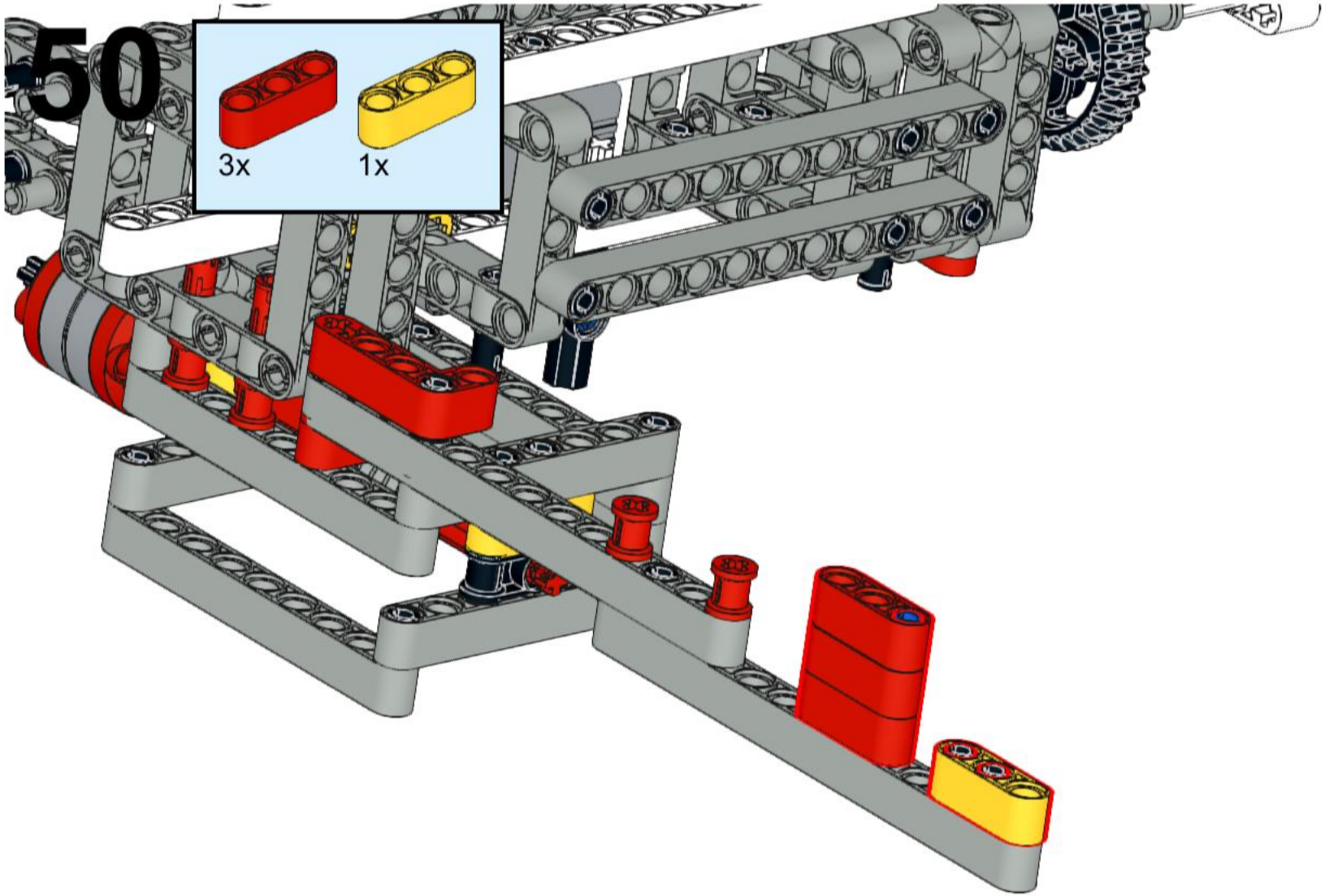
50
3x
1x

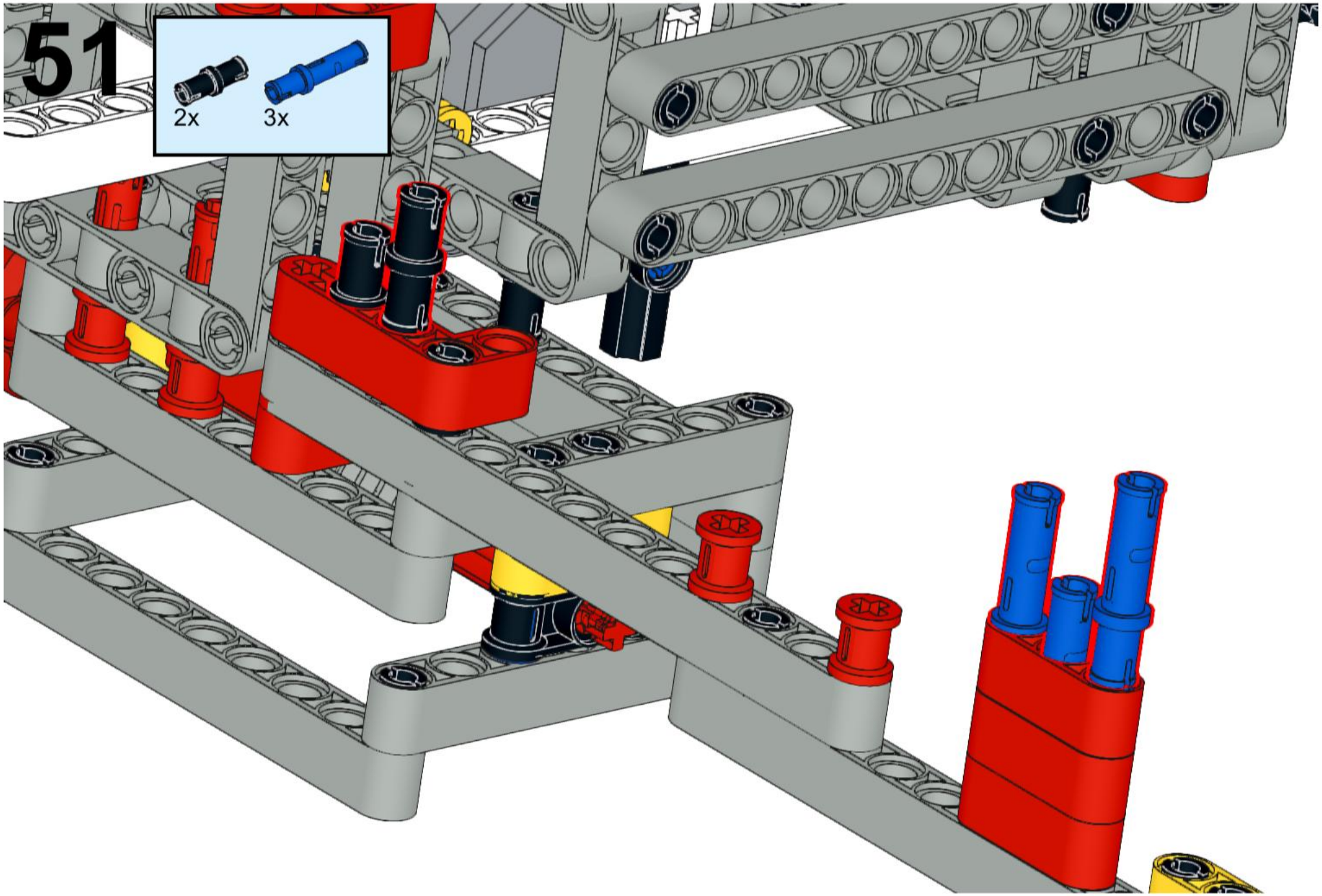
51
2x
3x

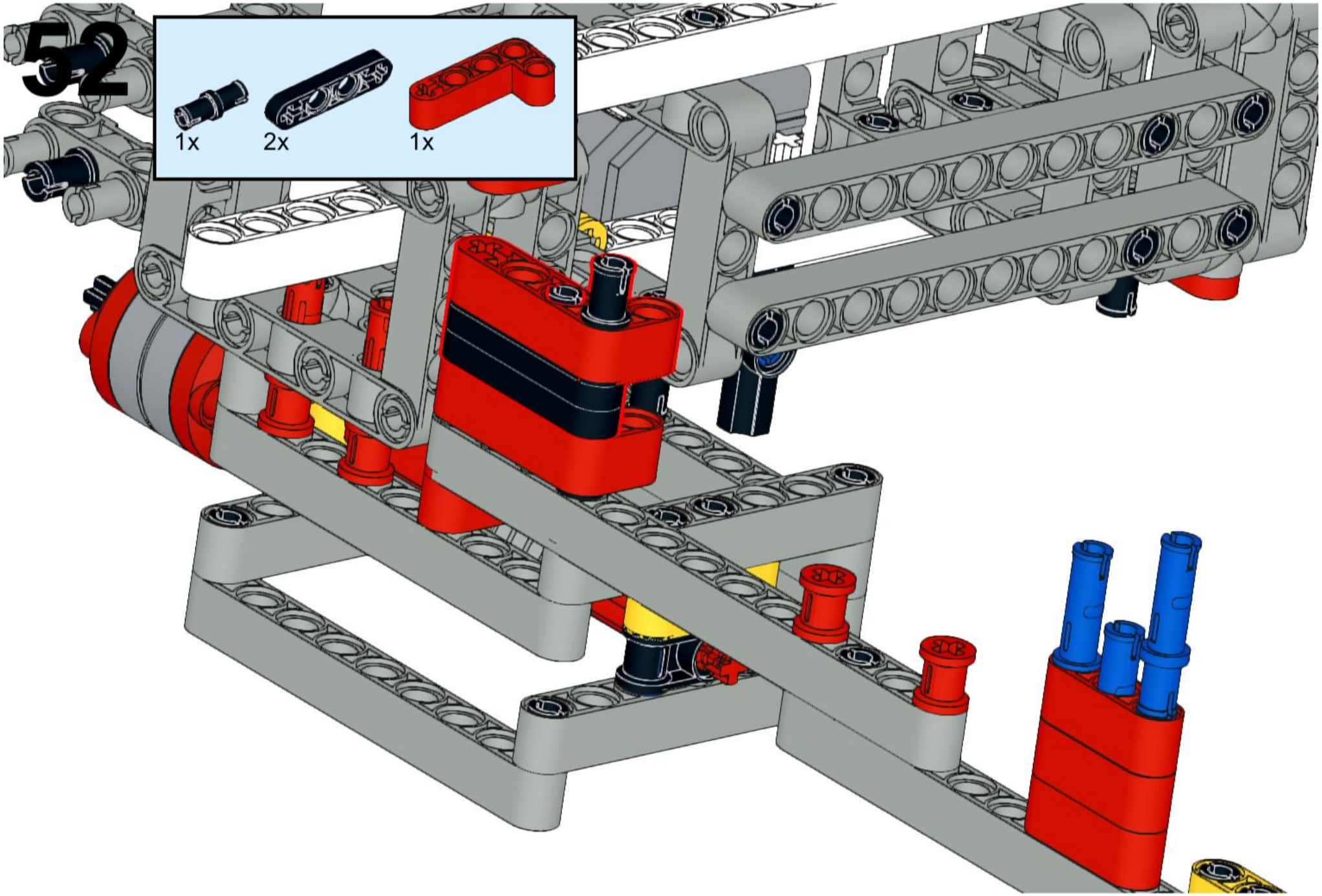
52
1x
2x
1x

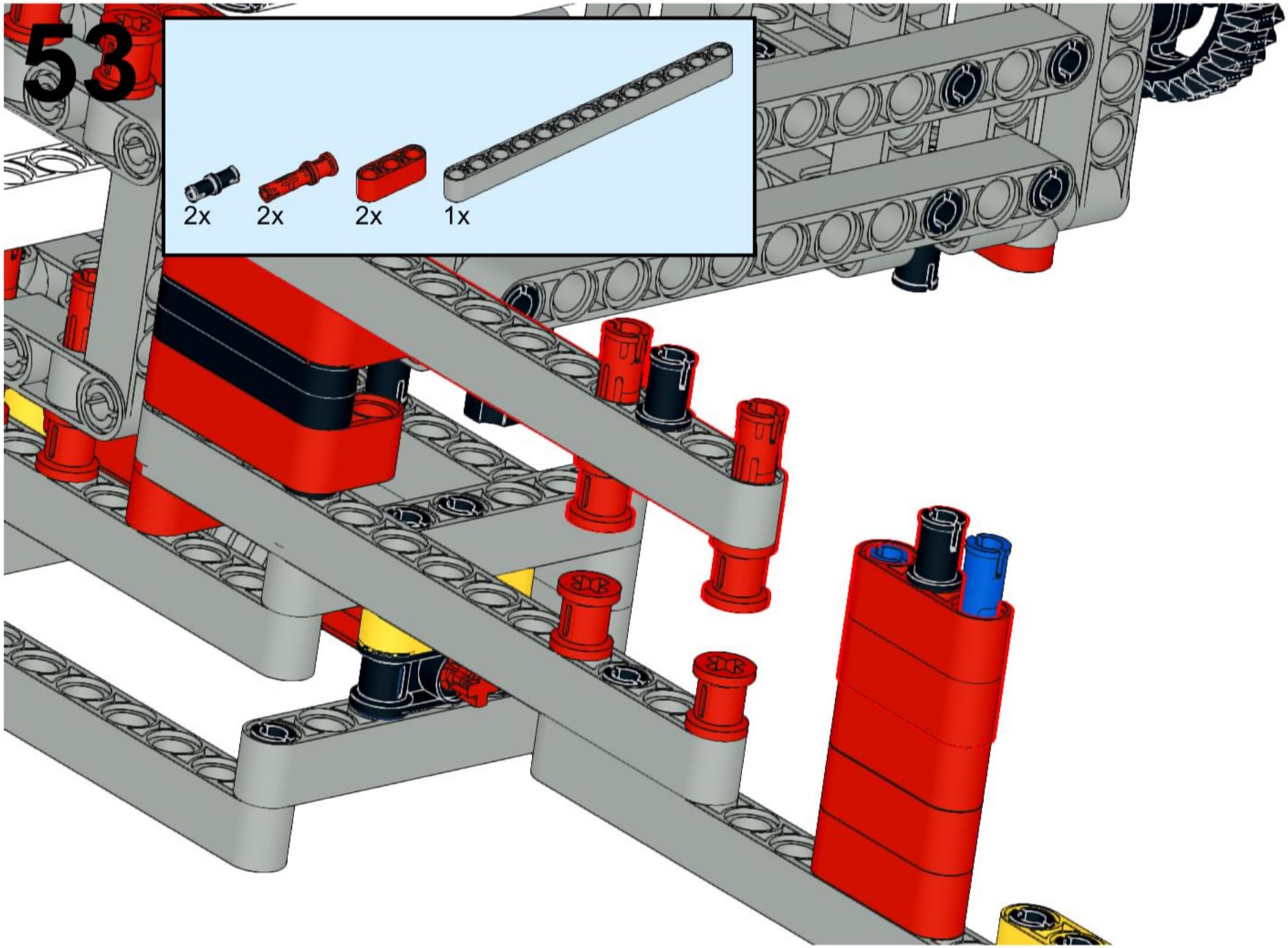
53
2x
2x
2x
1x

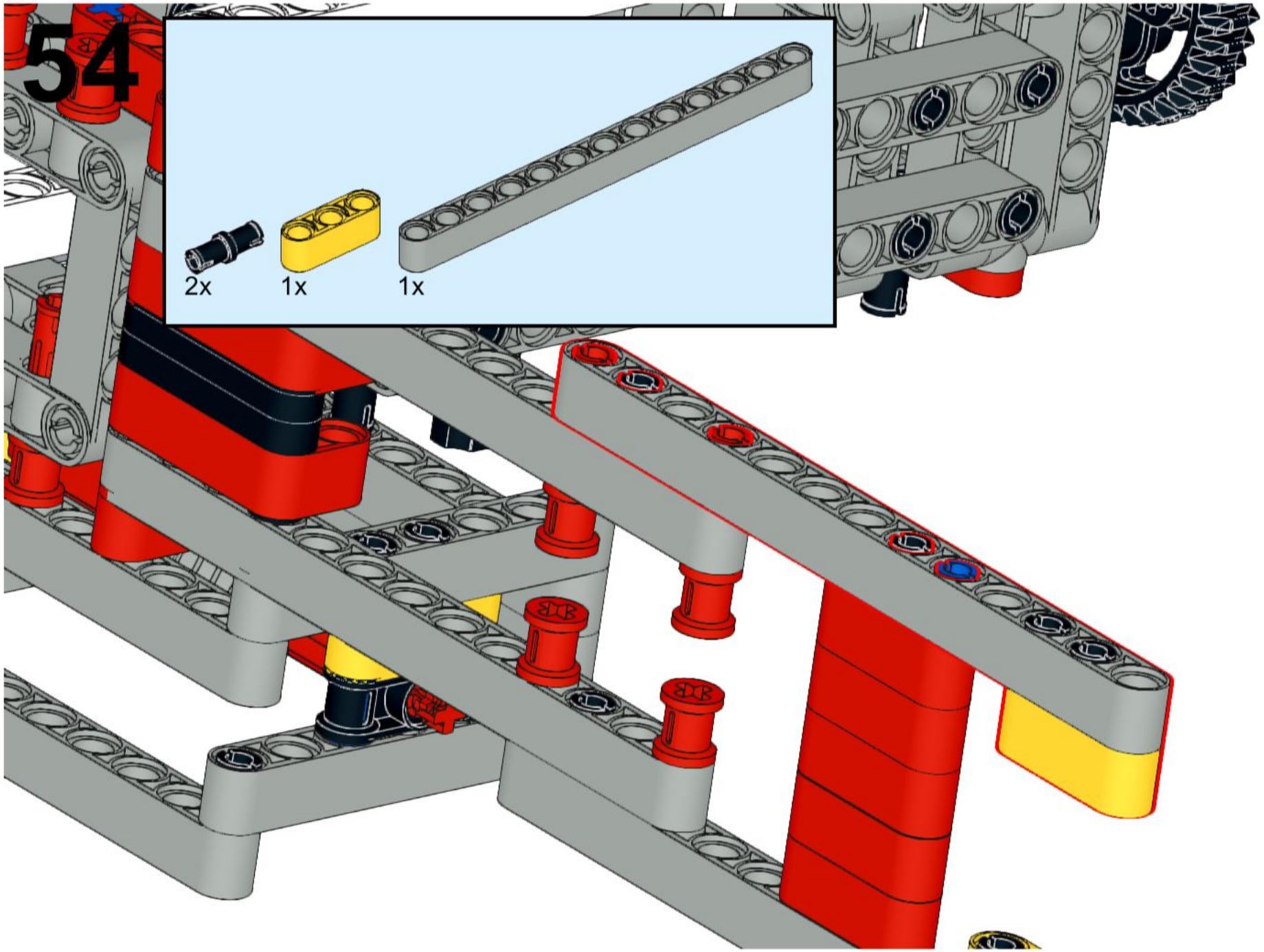
54
2x
1x
1x

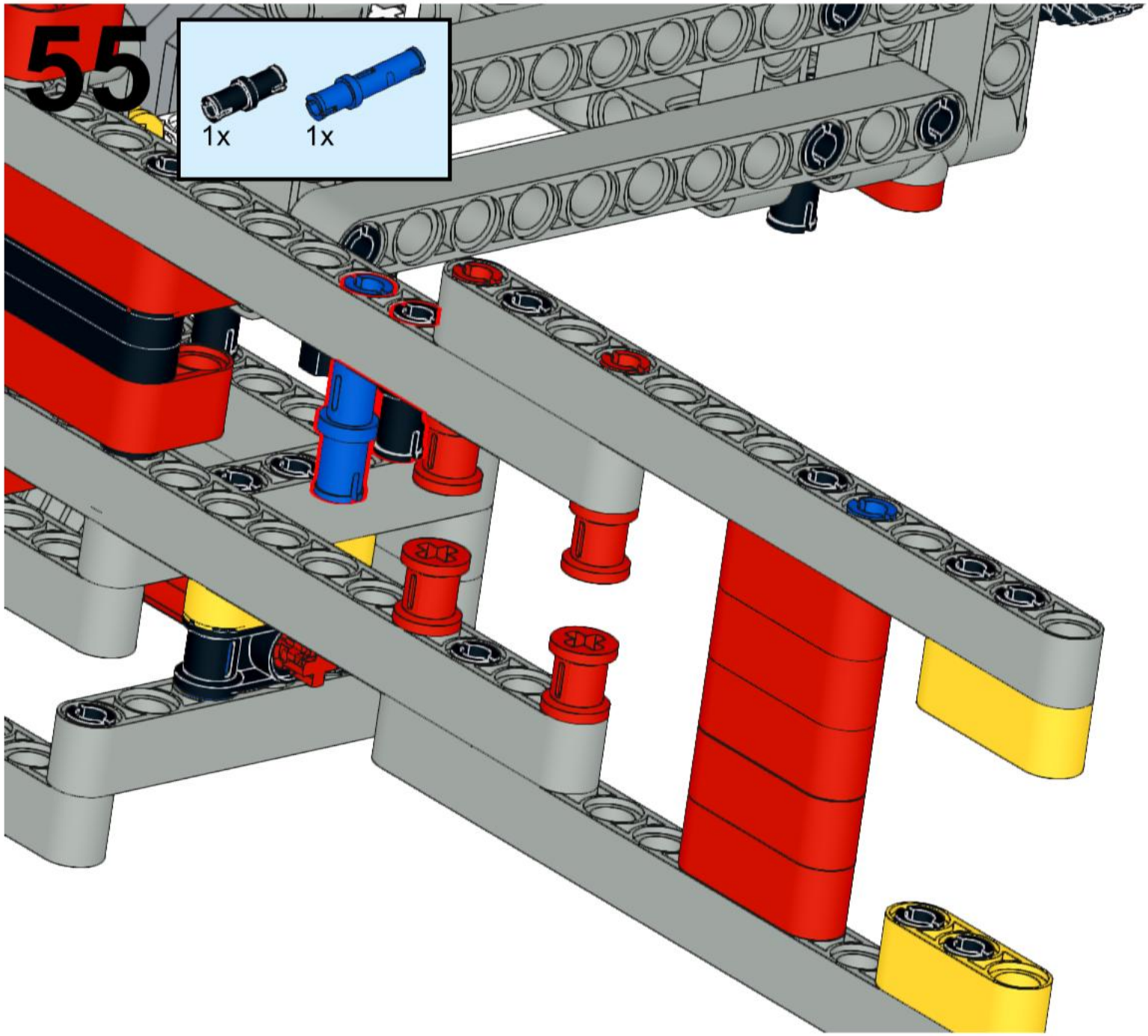
55
1x
1x

56

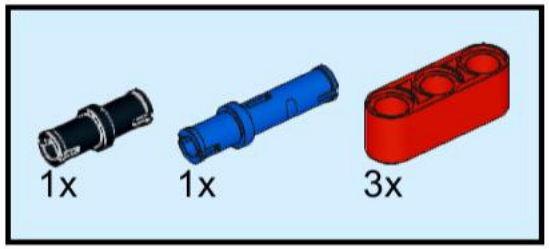

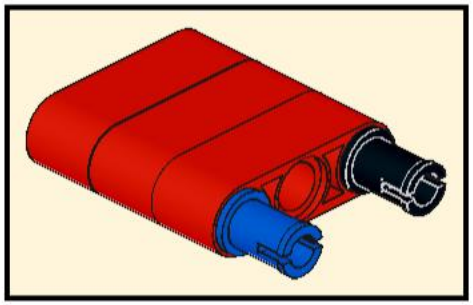

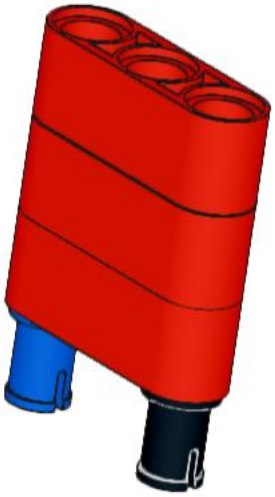

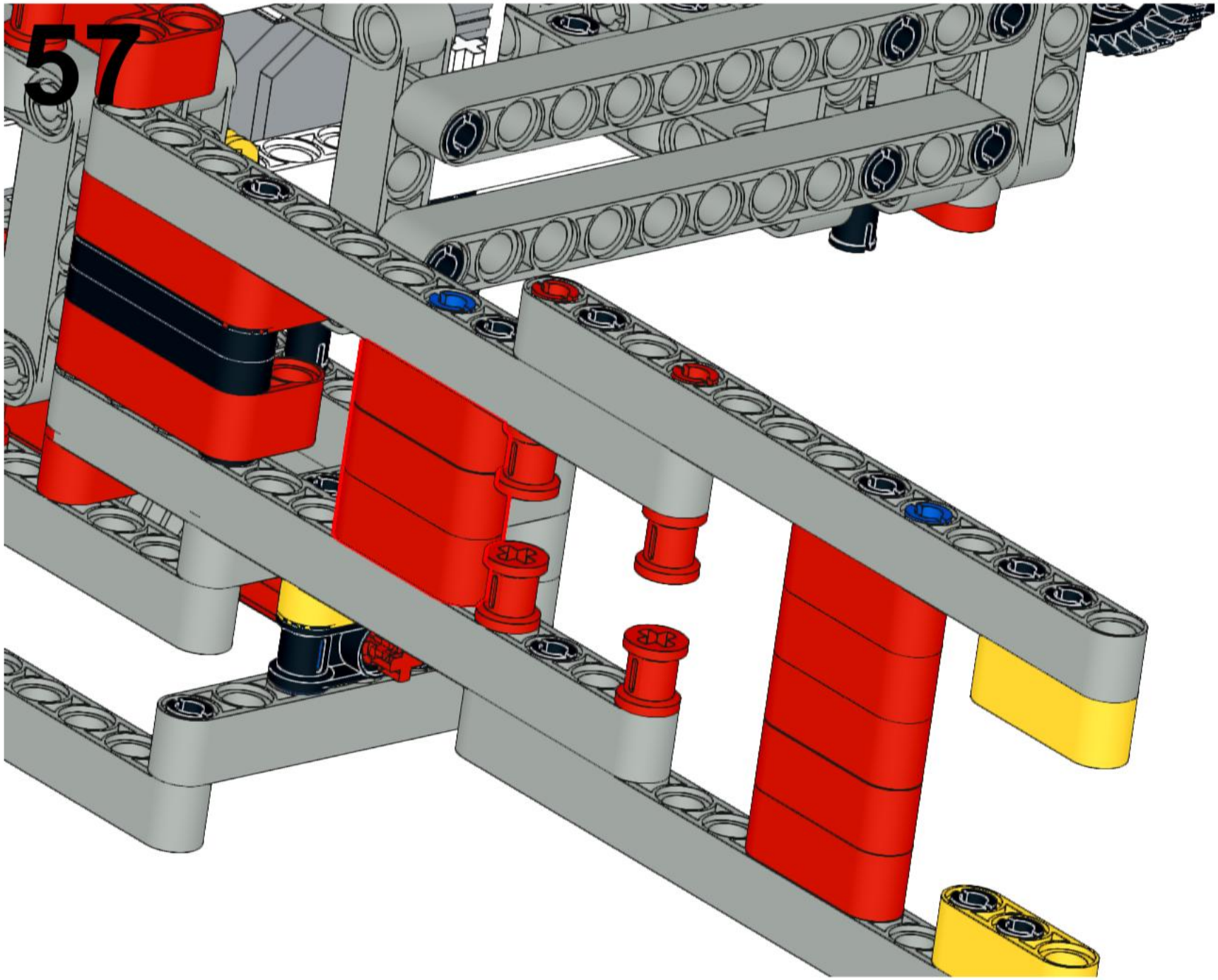
57

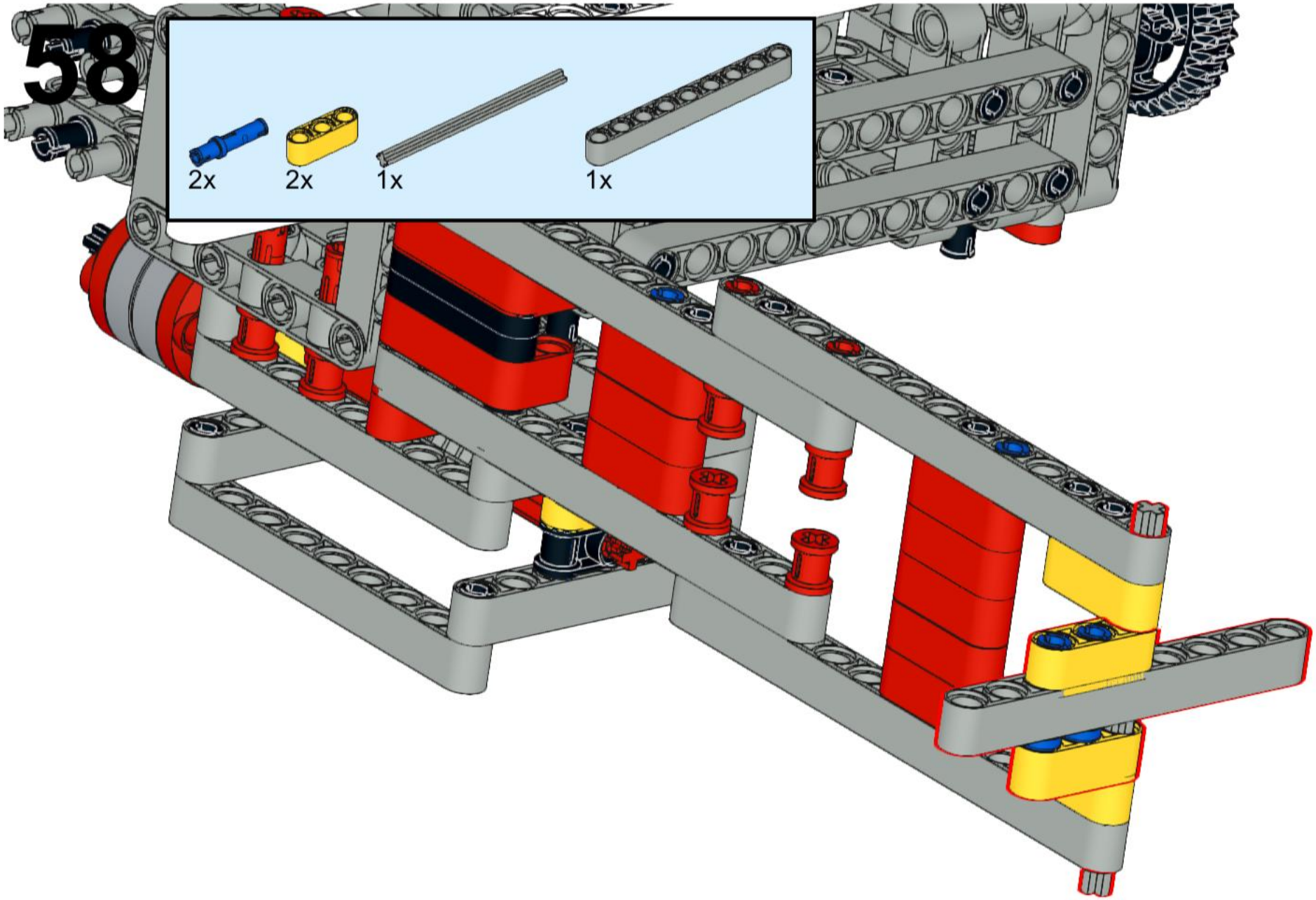
58
2x
2x
1x
1x

59

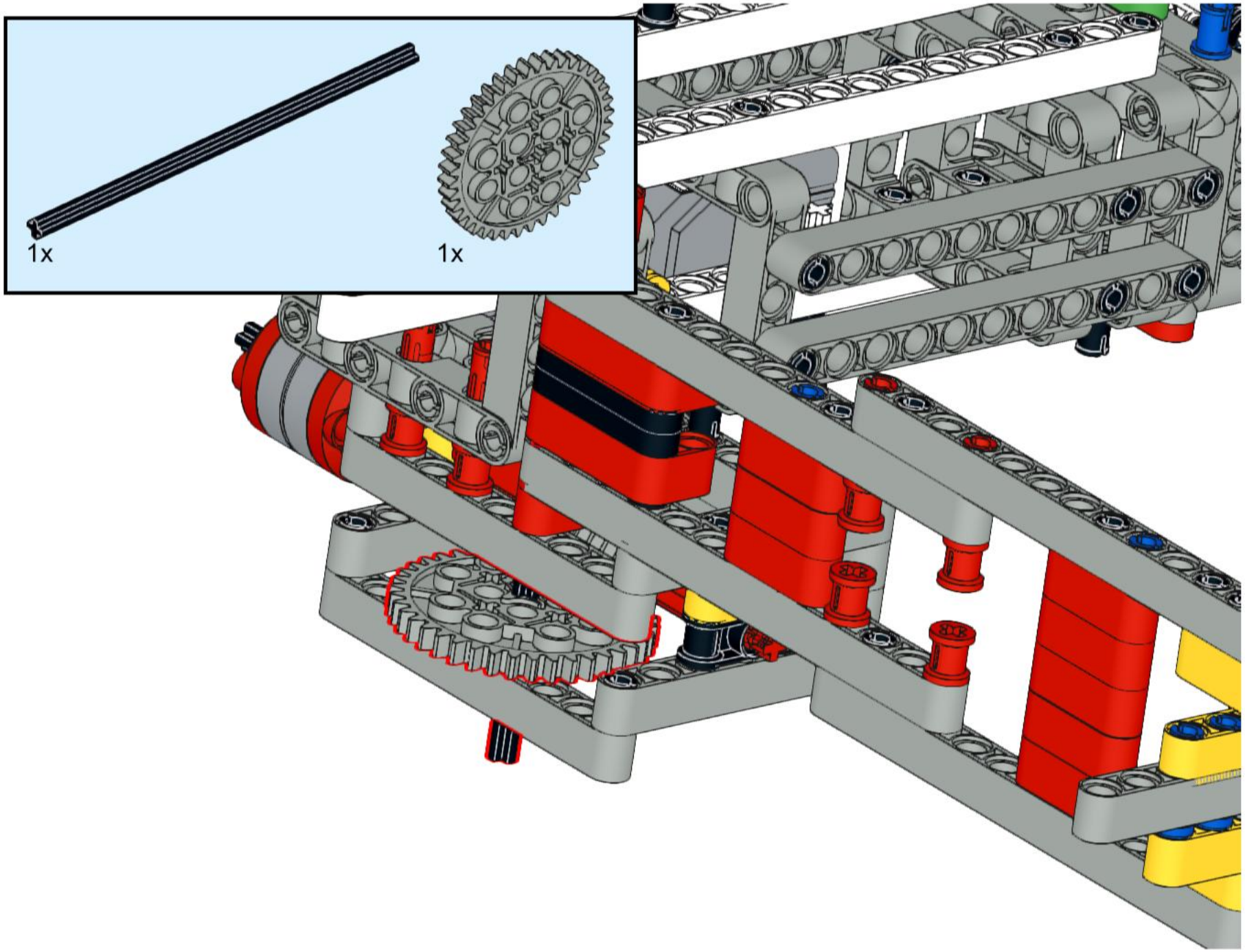

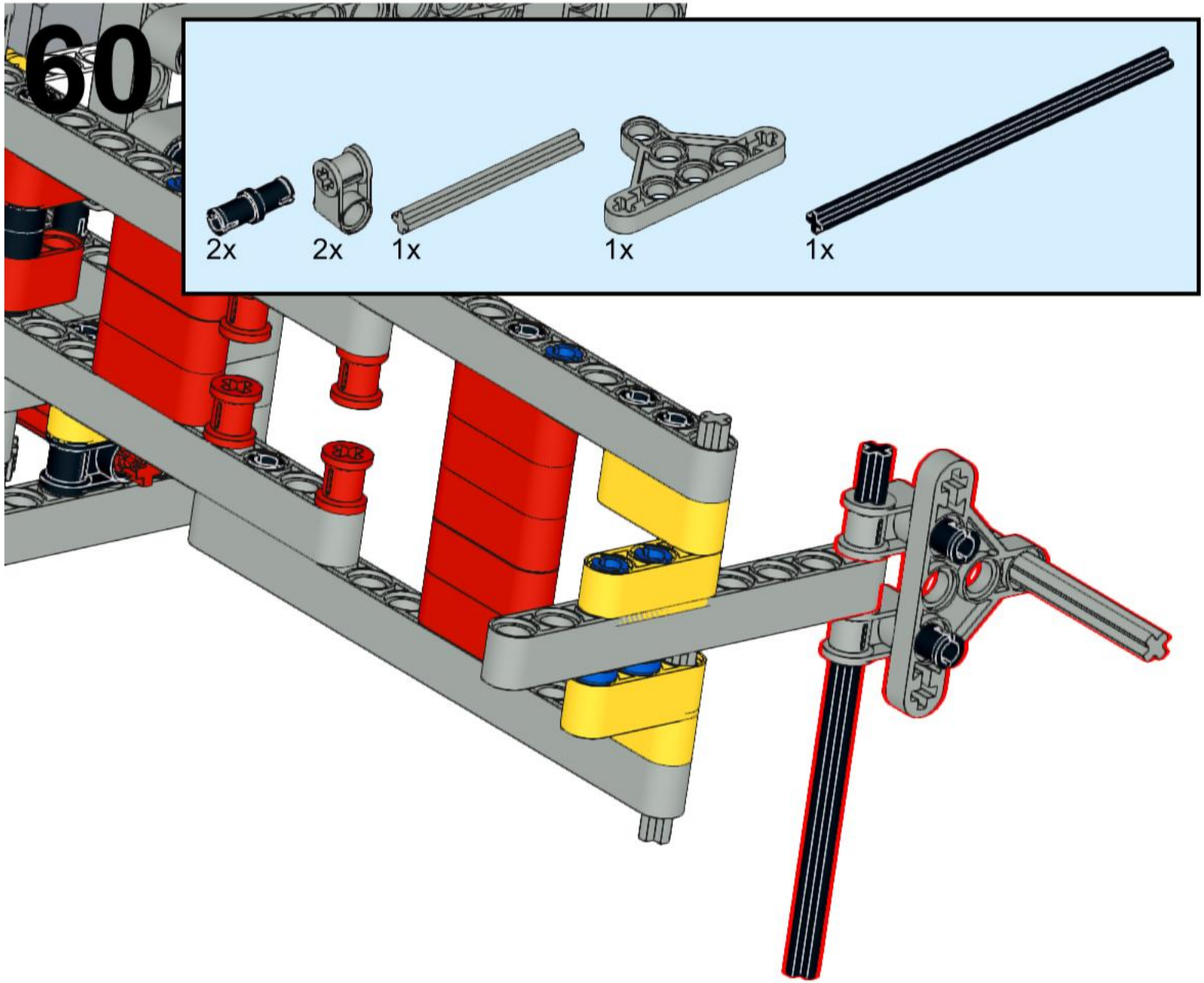
60
2x
2x
1x
1x
1x

61

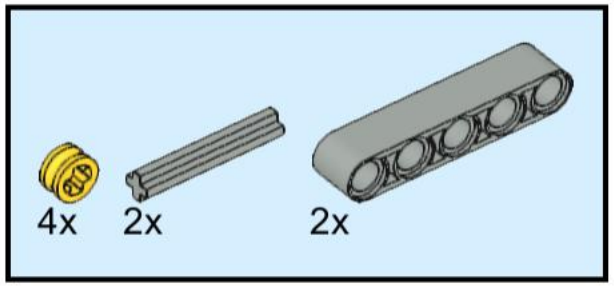

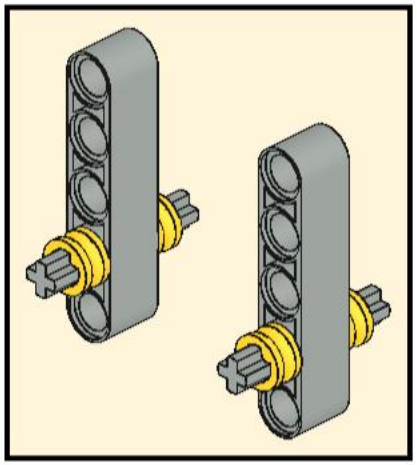

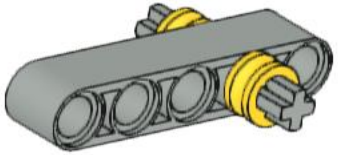

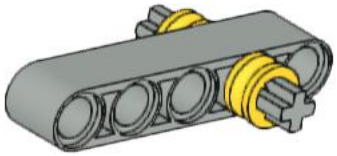

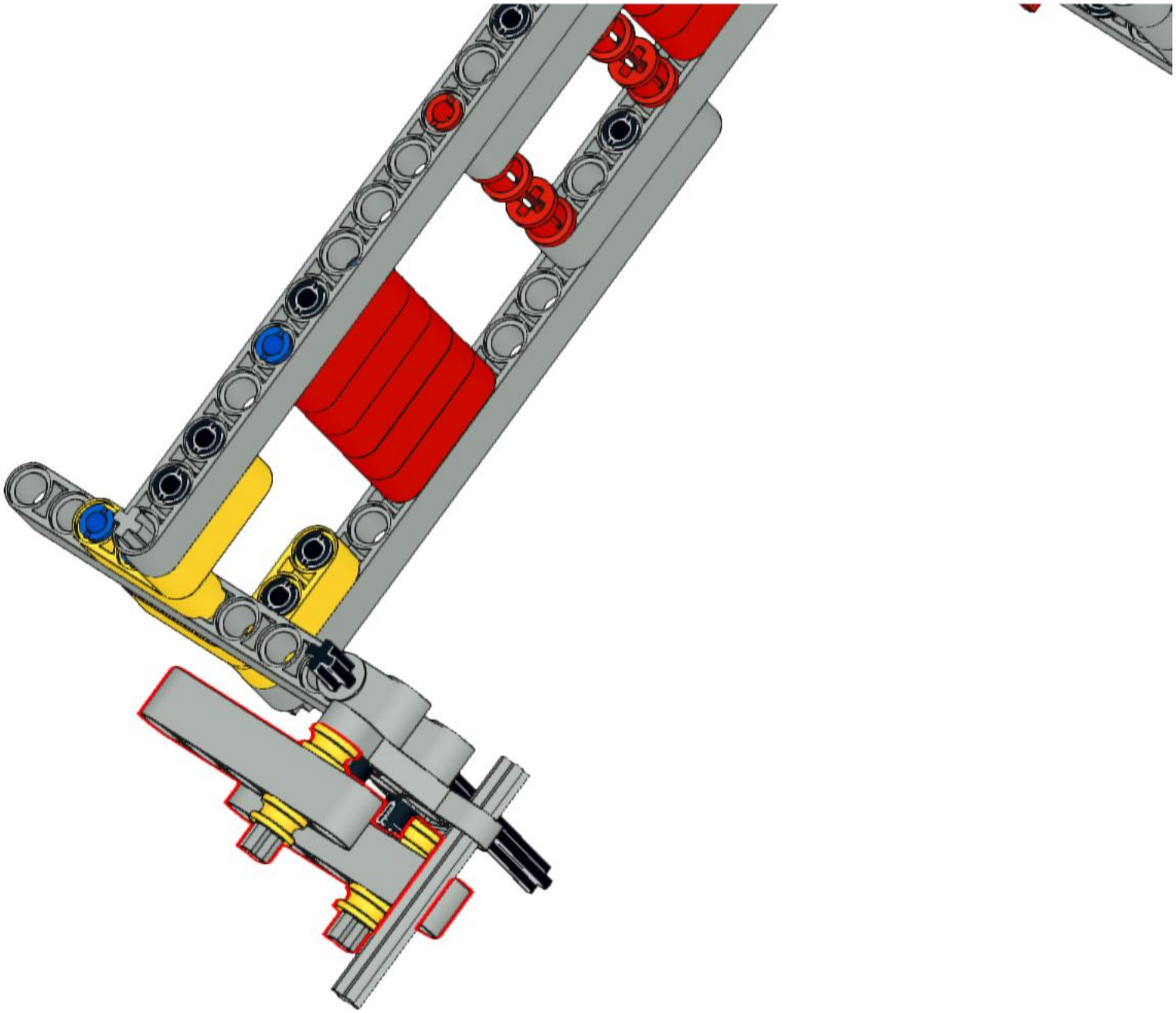

63

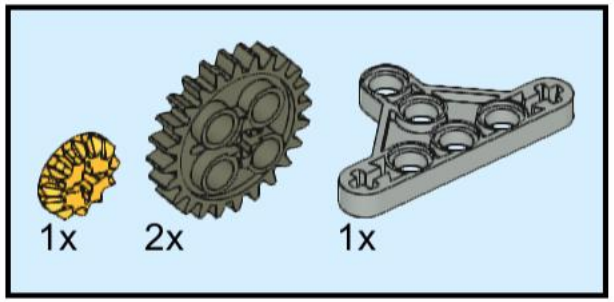

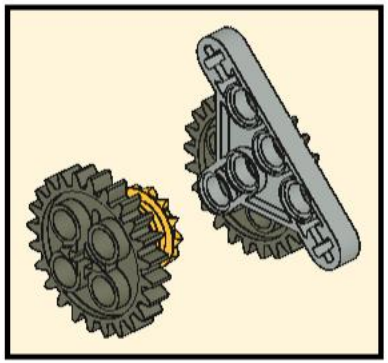

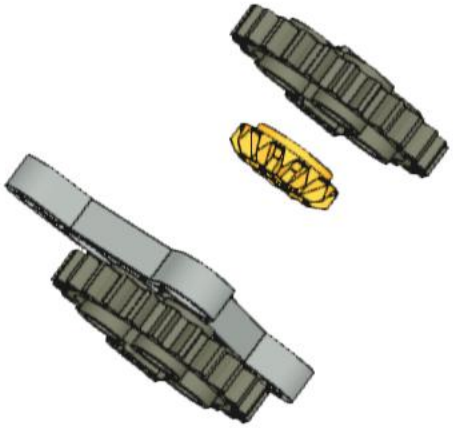

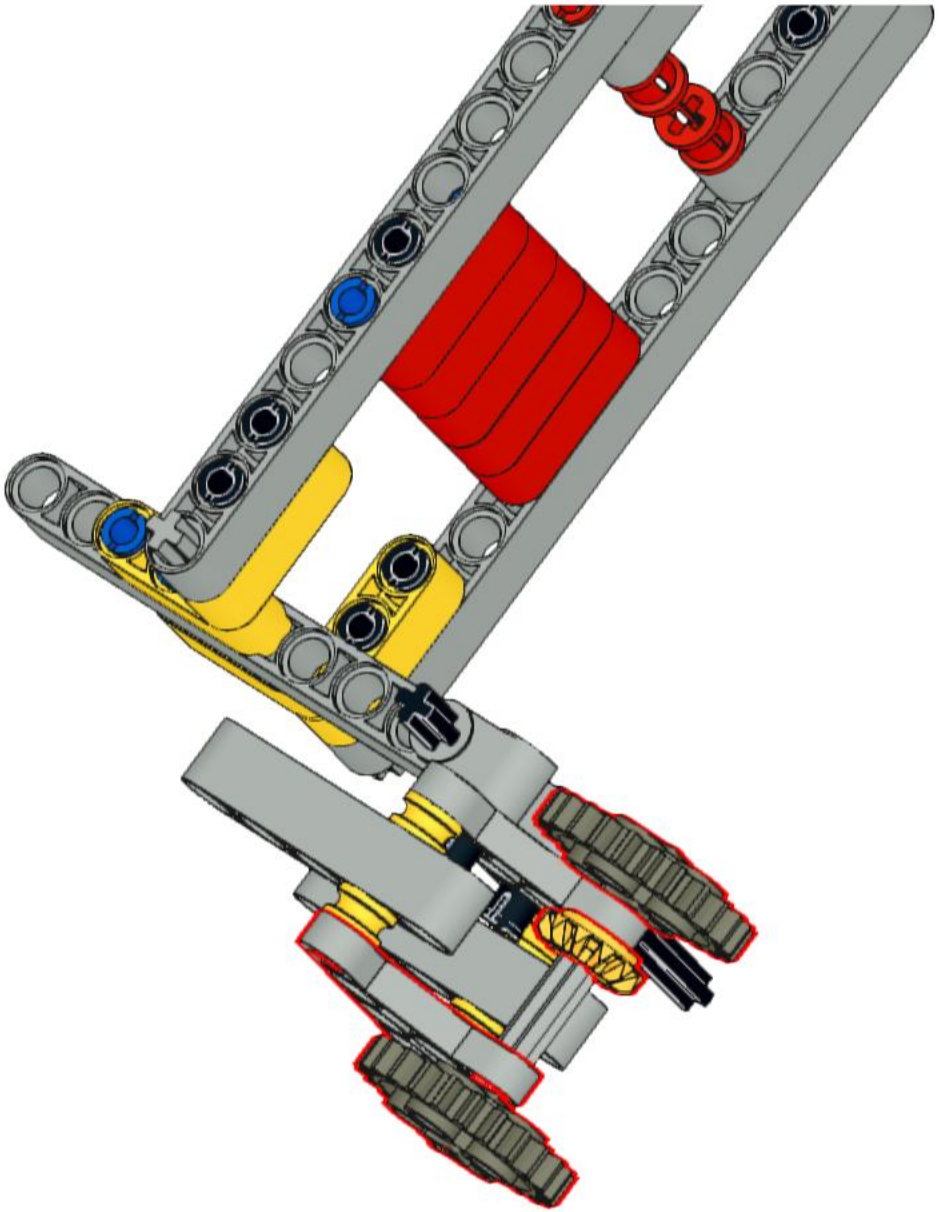

65

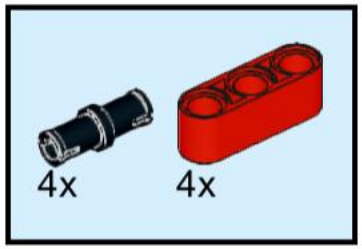

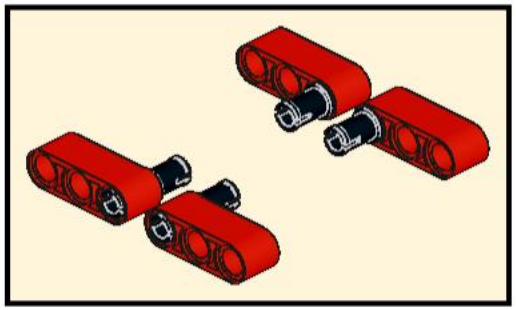

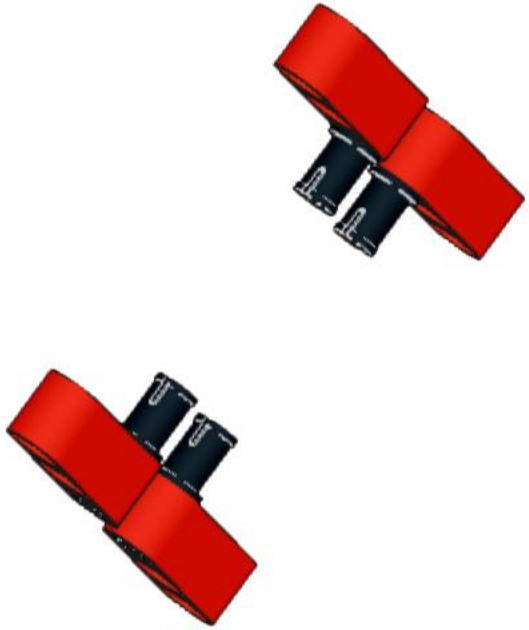

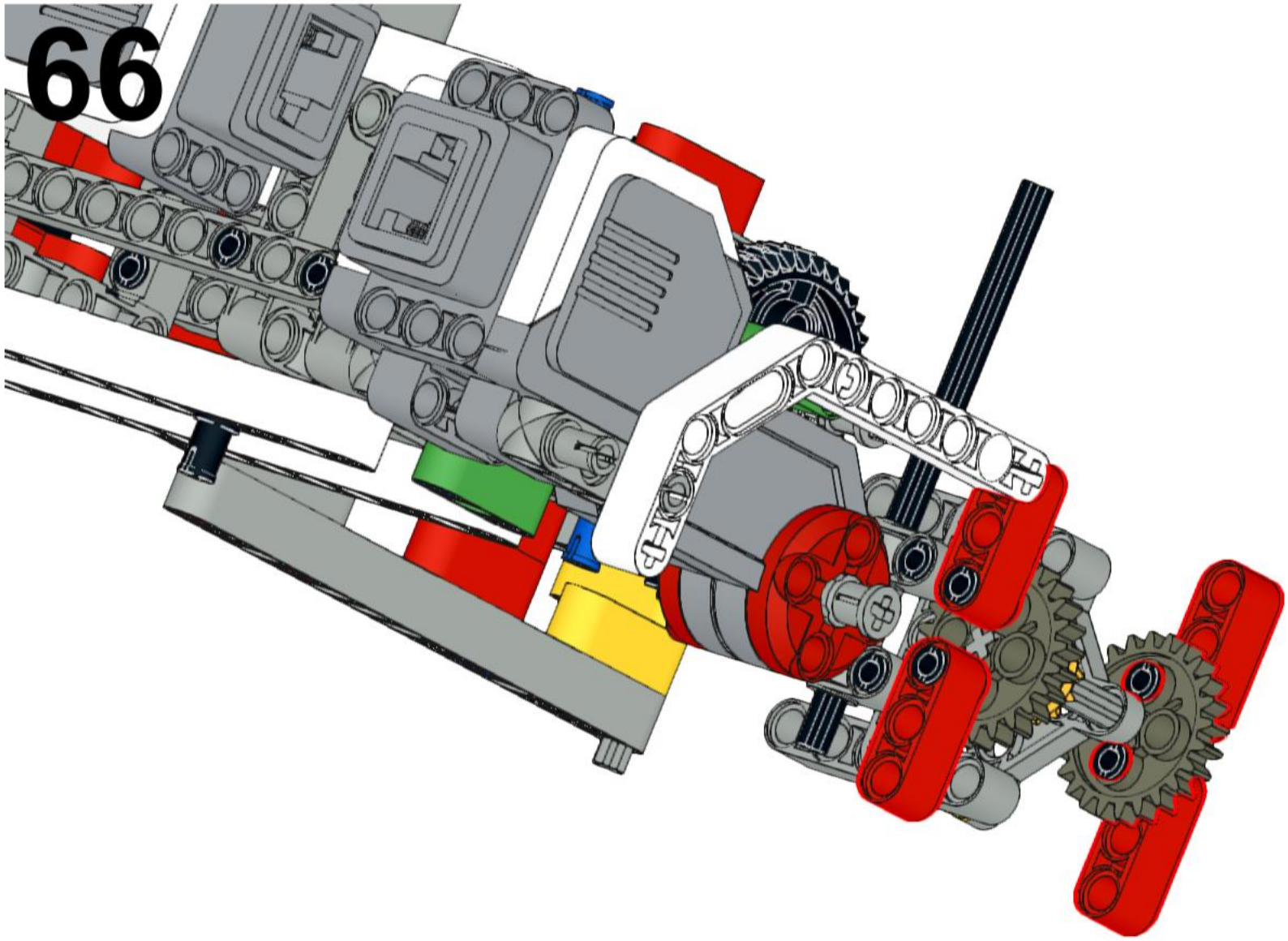
66

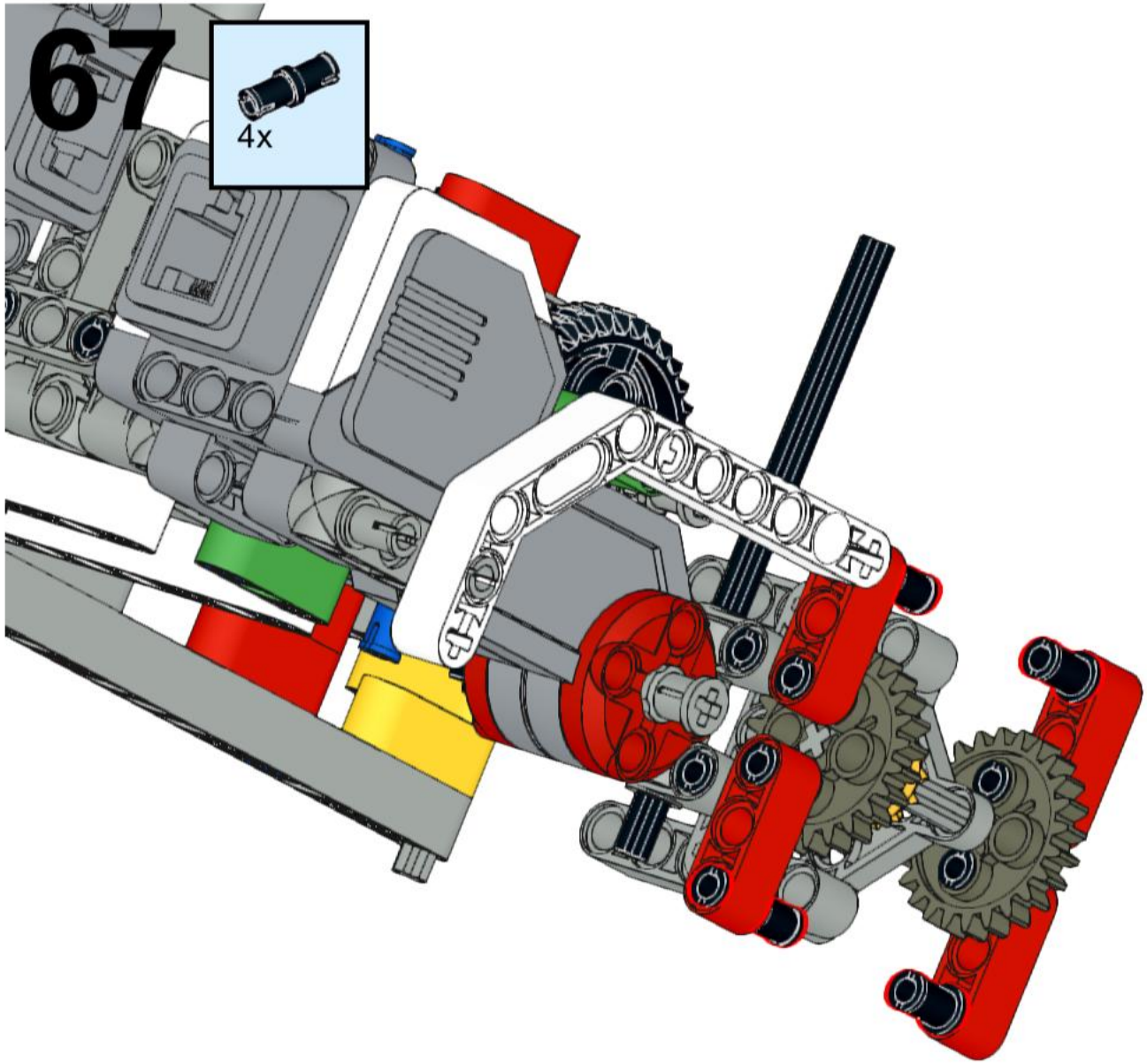
67
4x

68

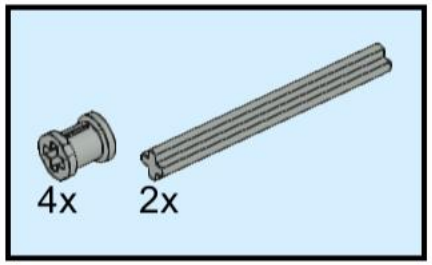

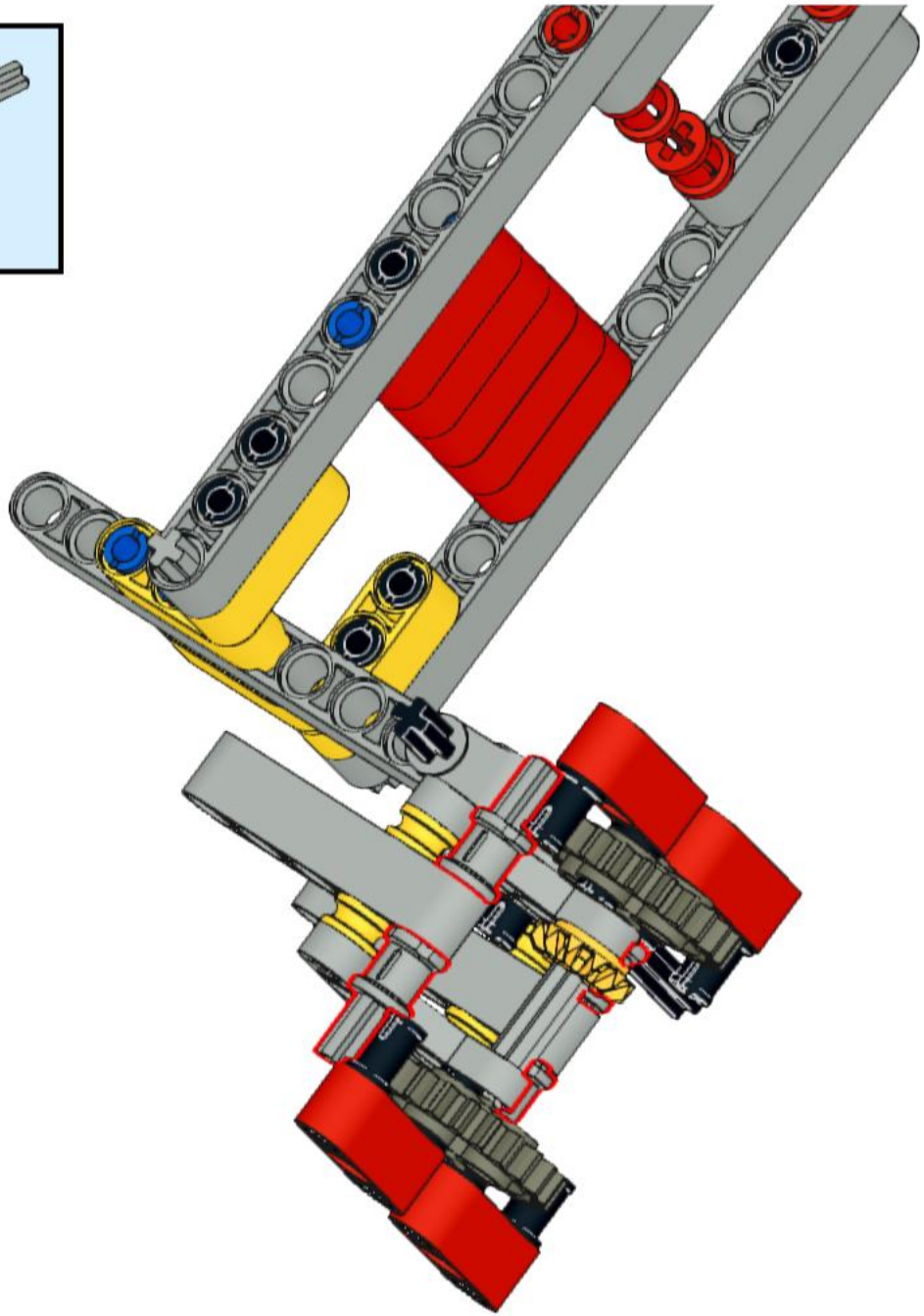

69

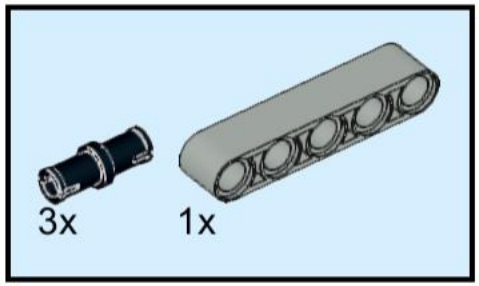

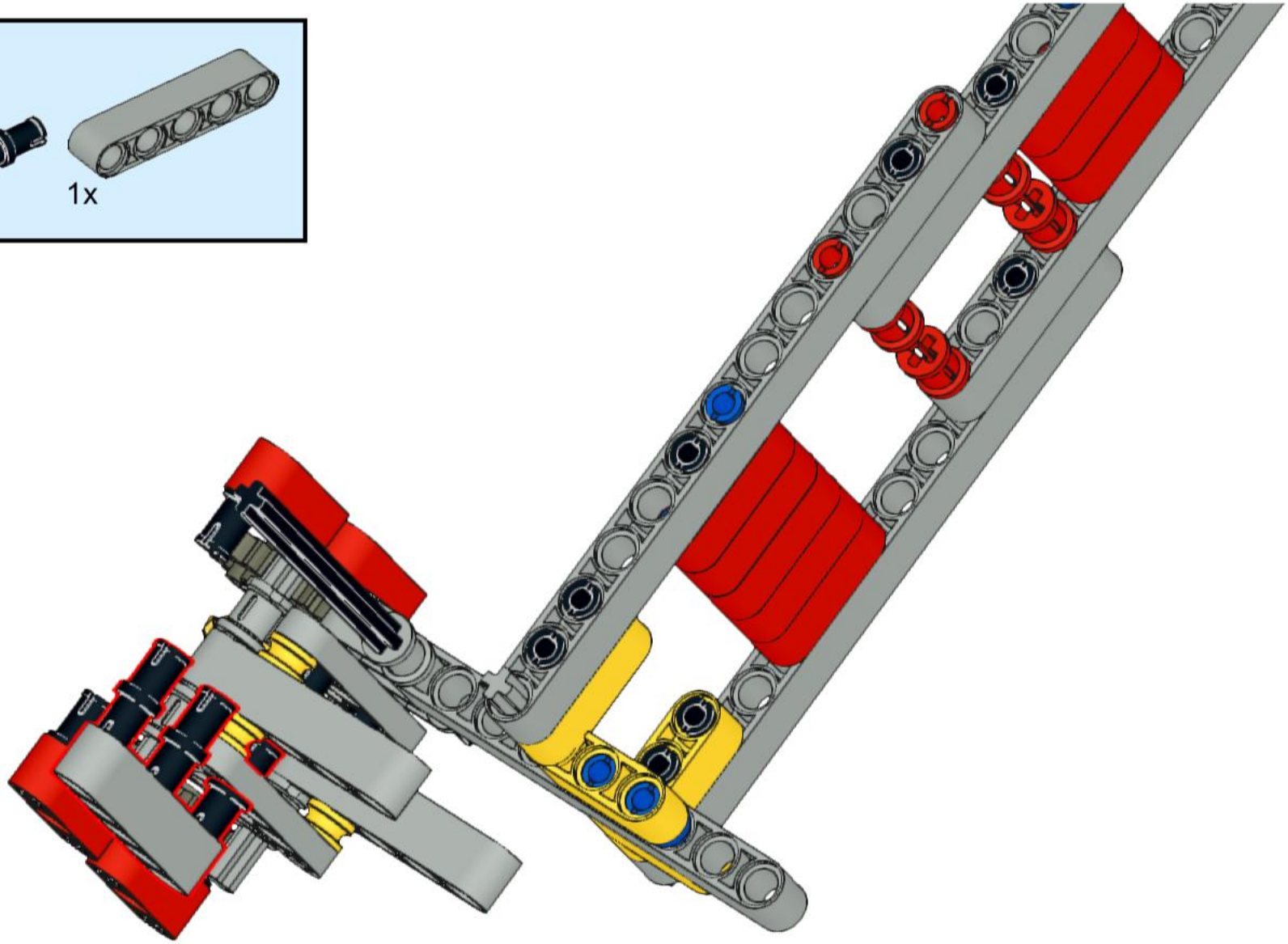

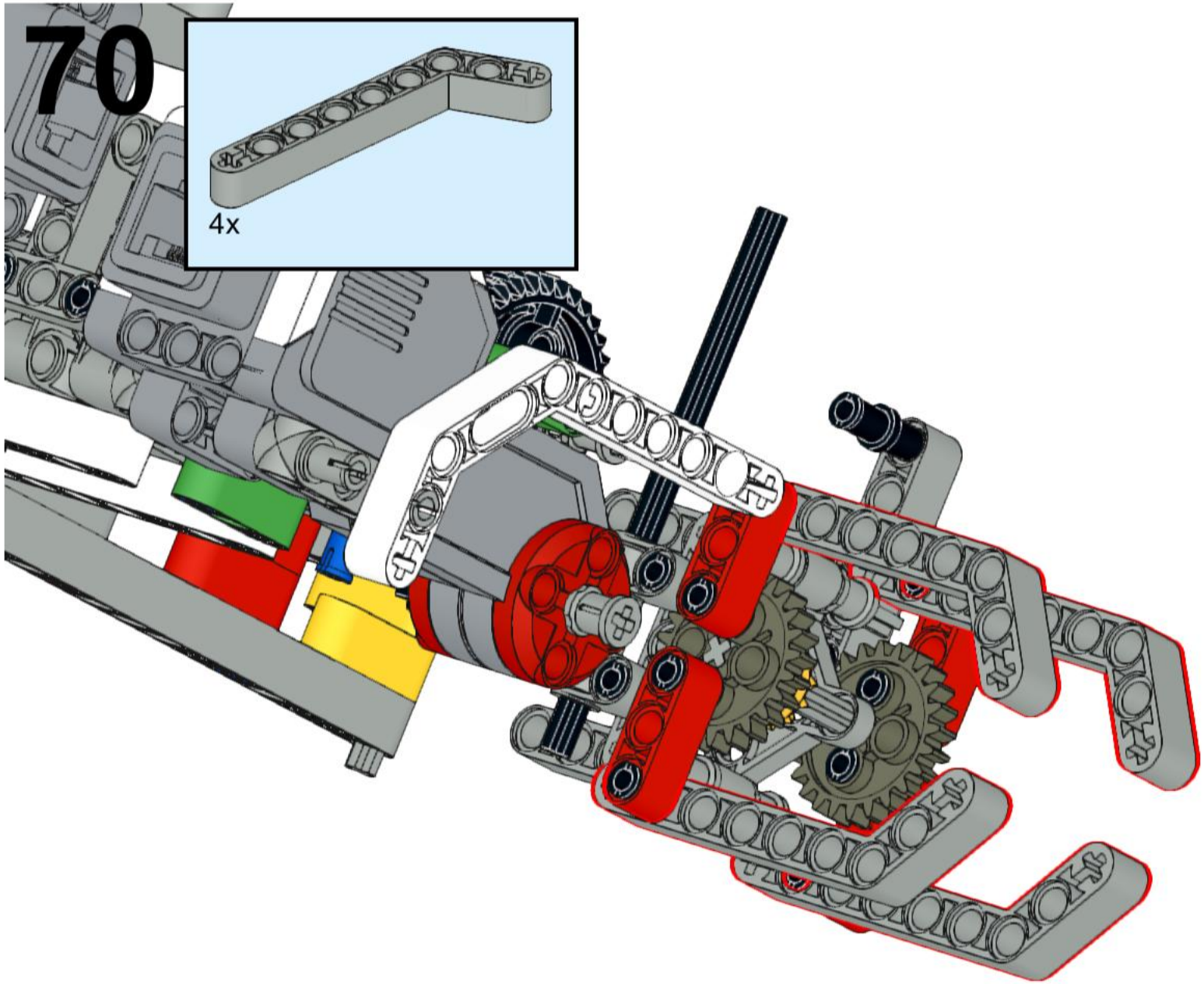
70
4x

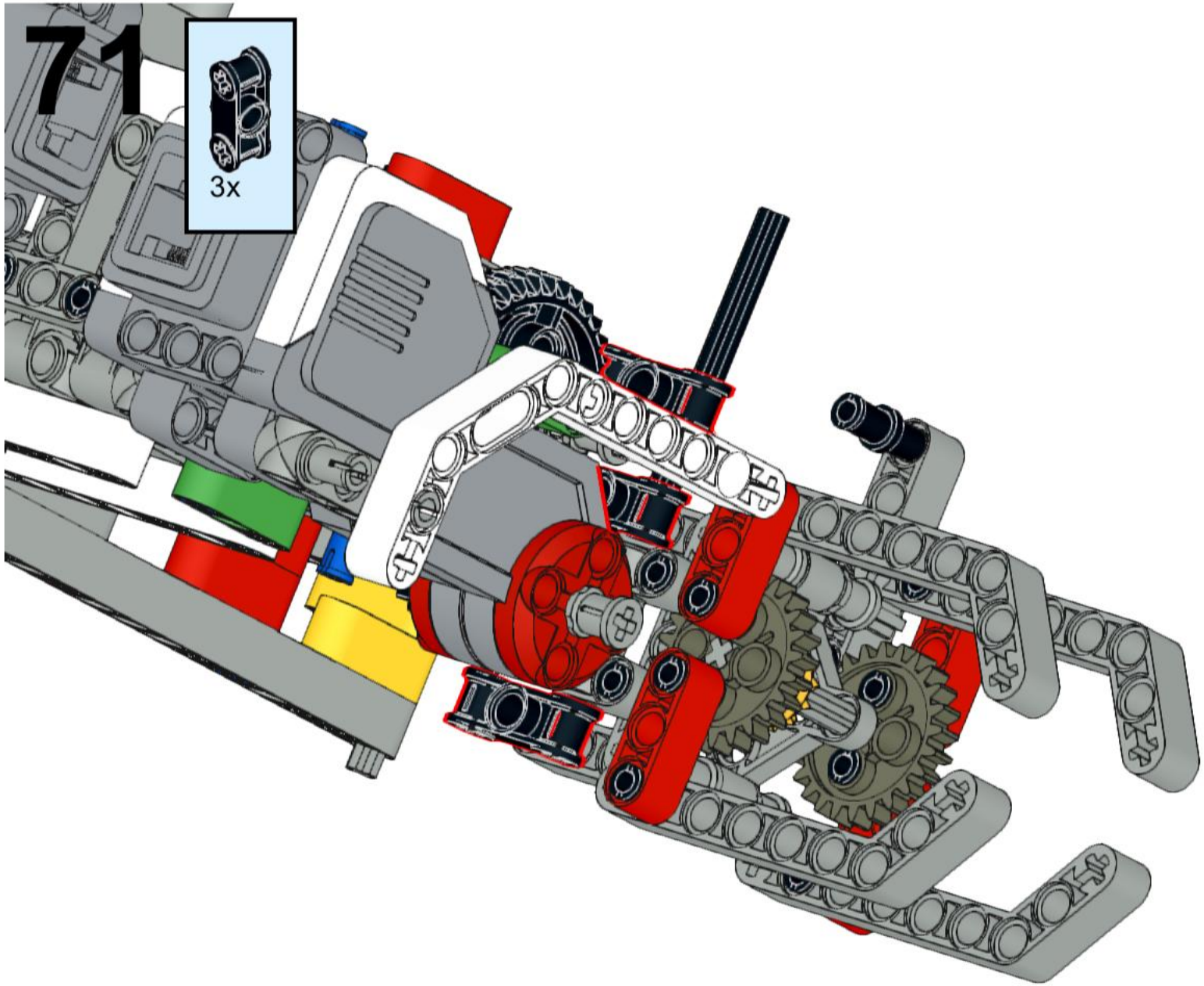
71
3x

72

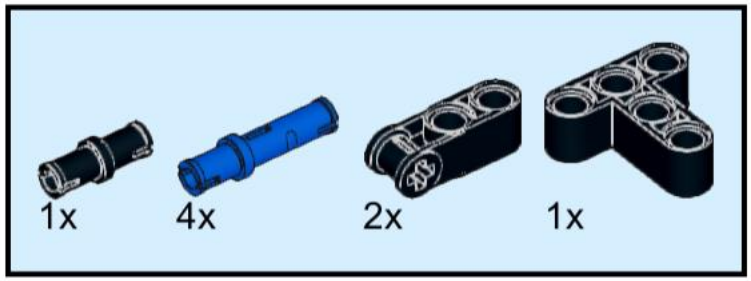

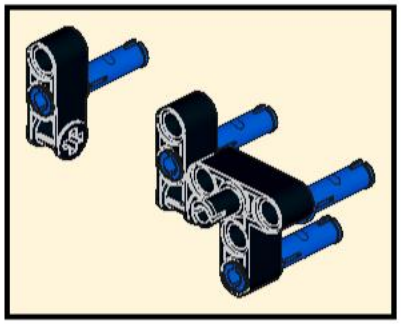

73

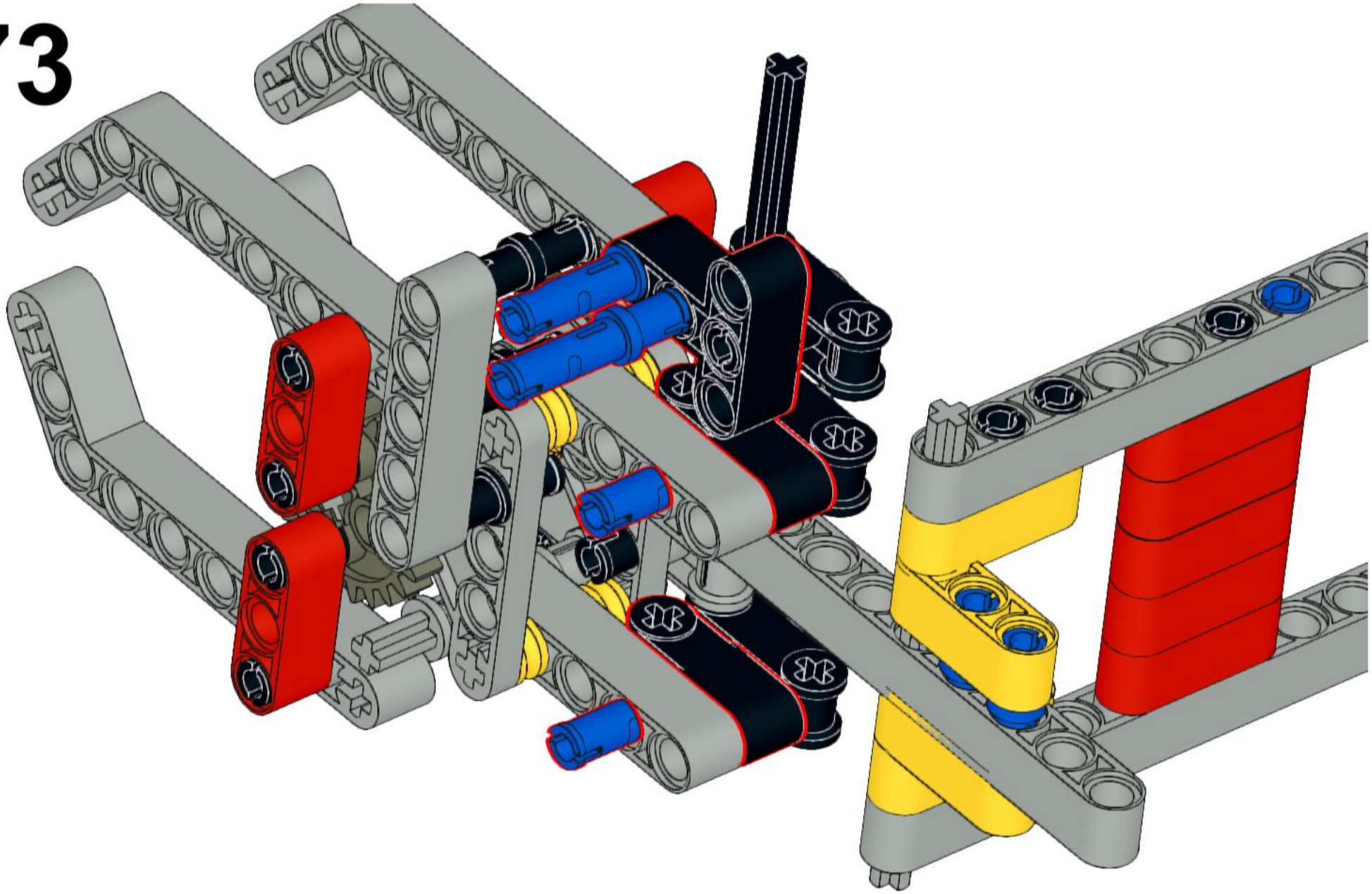

74

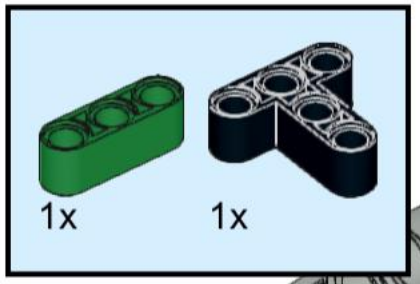

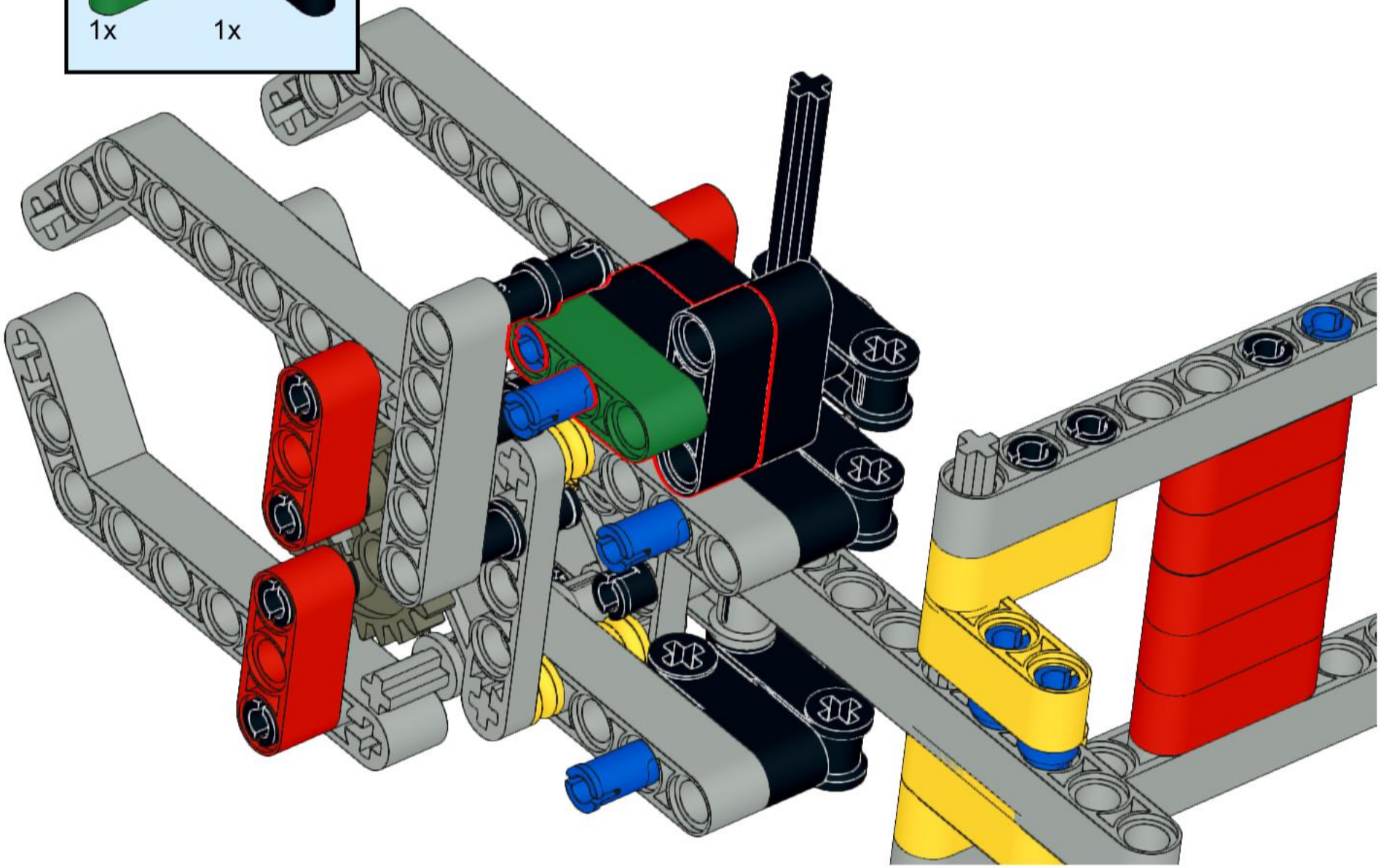

75

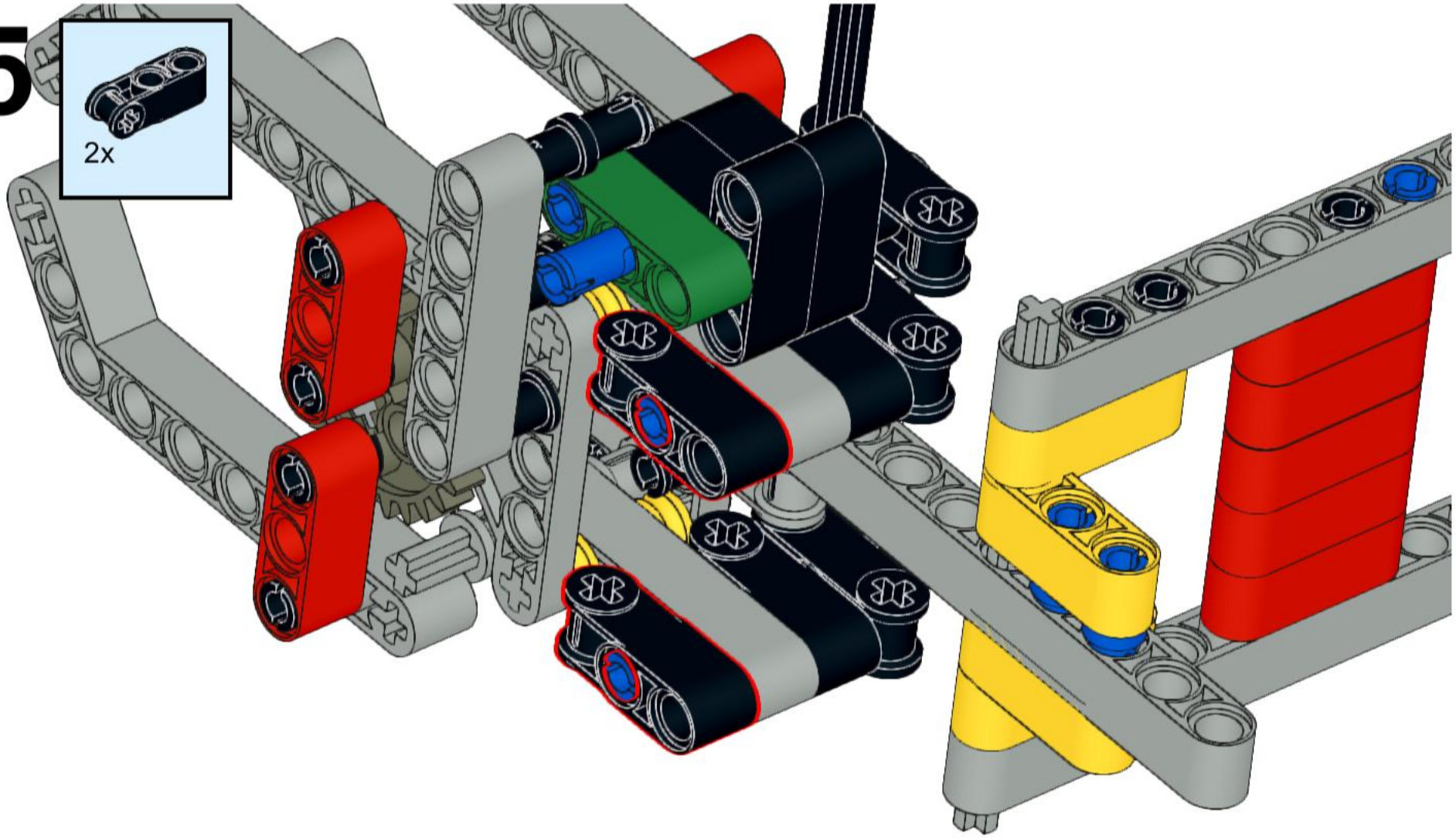

76

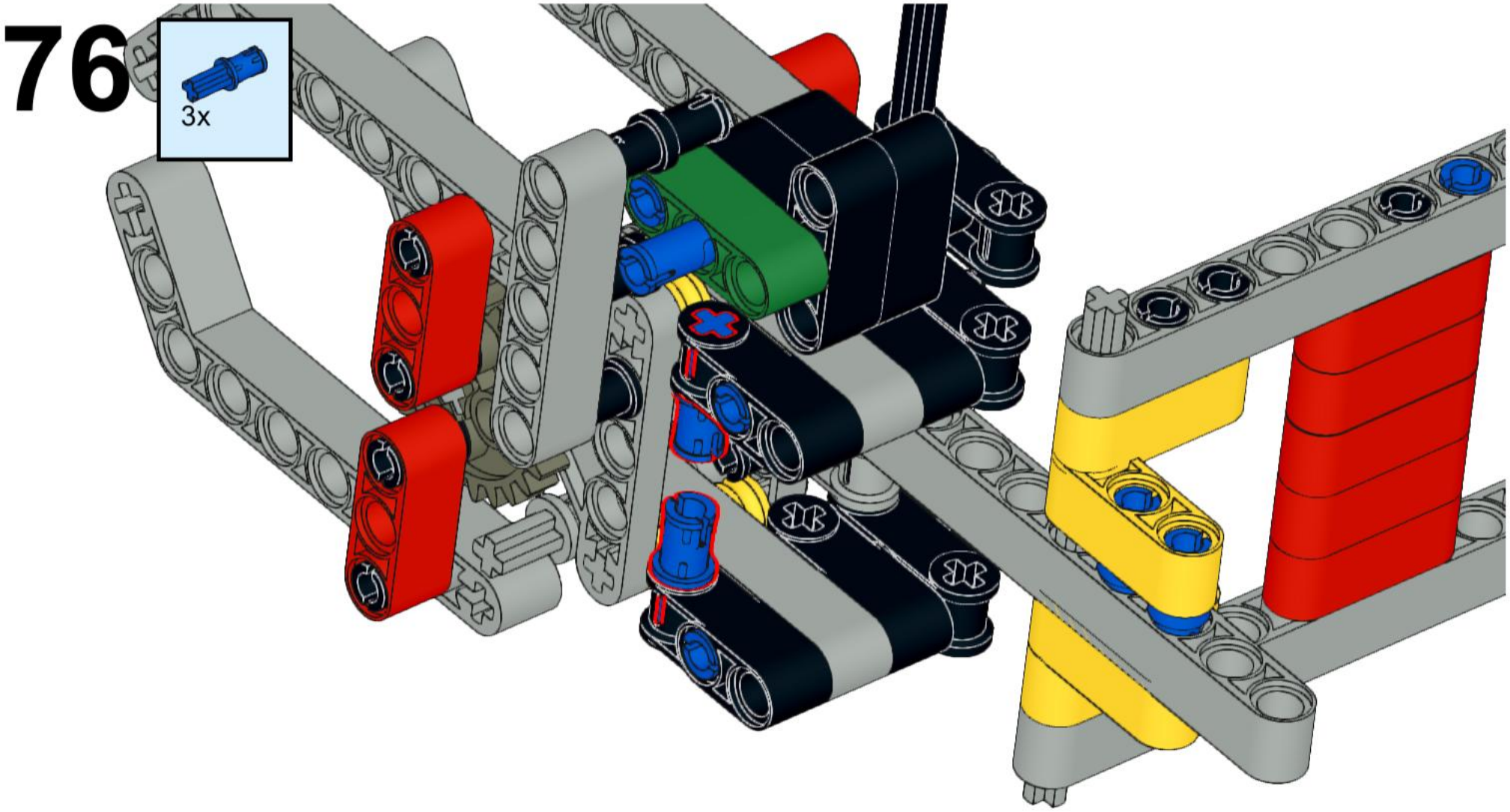

77

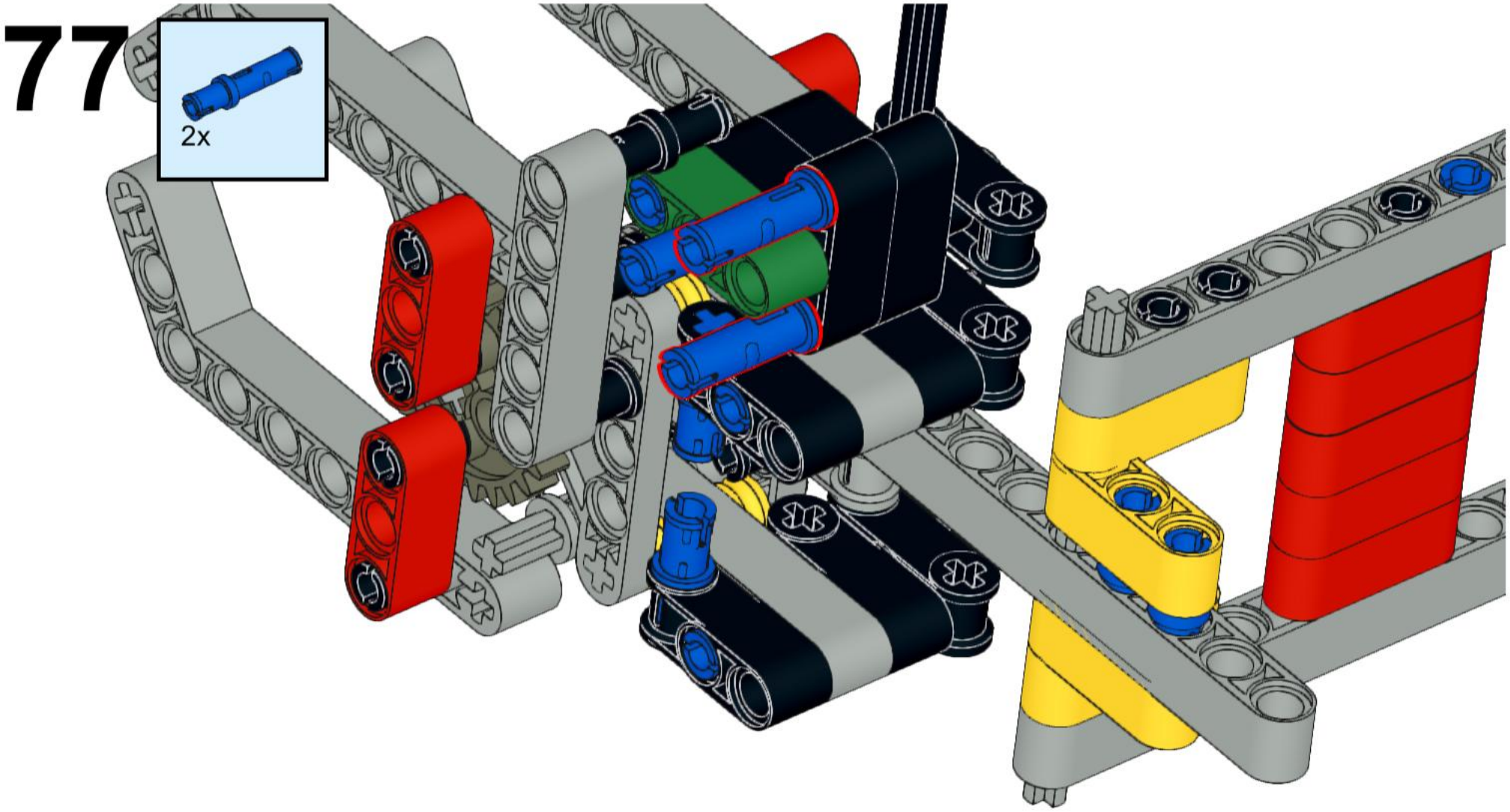

78

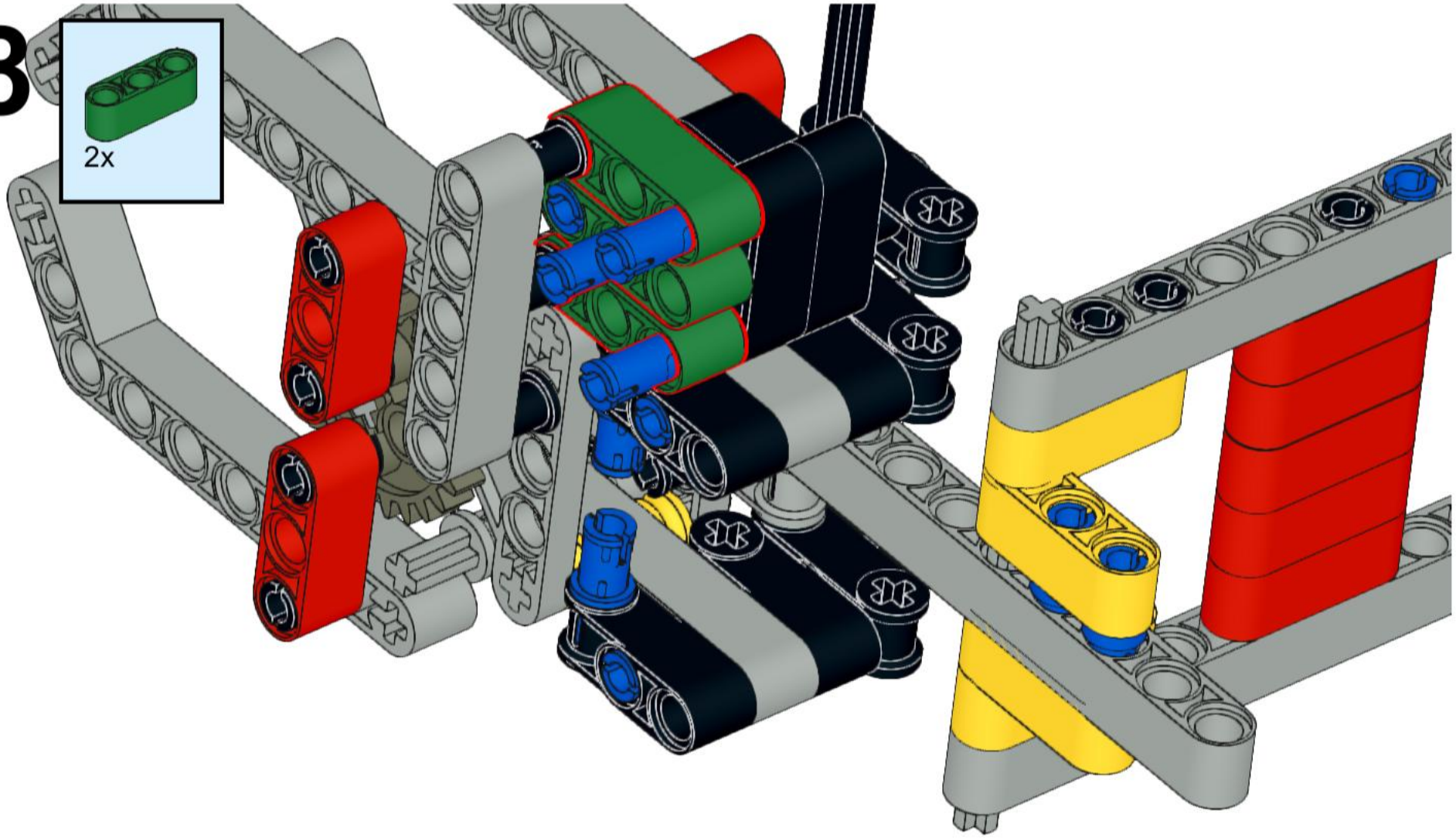

79

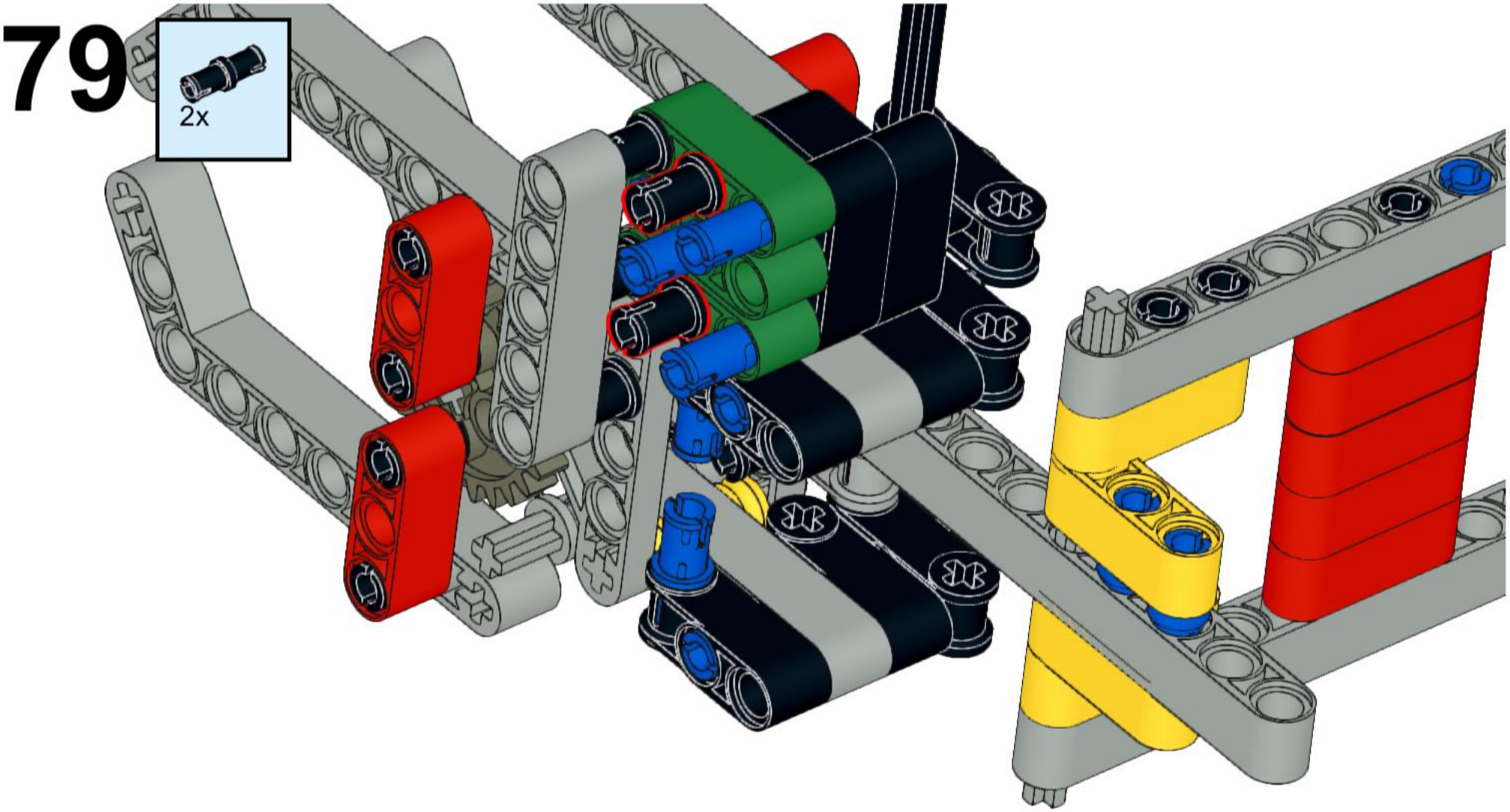

80

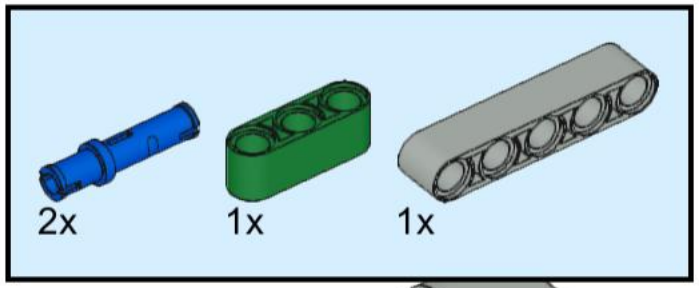

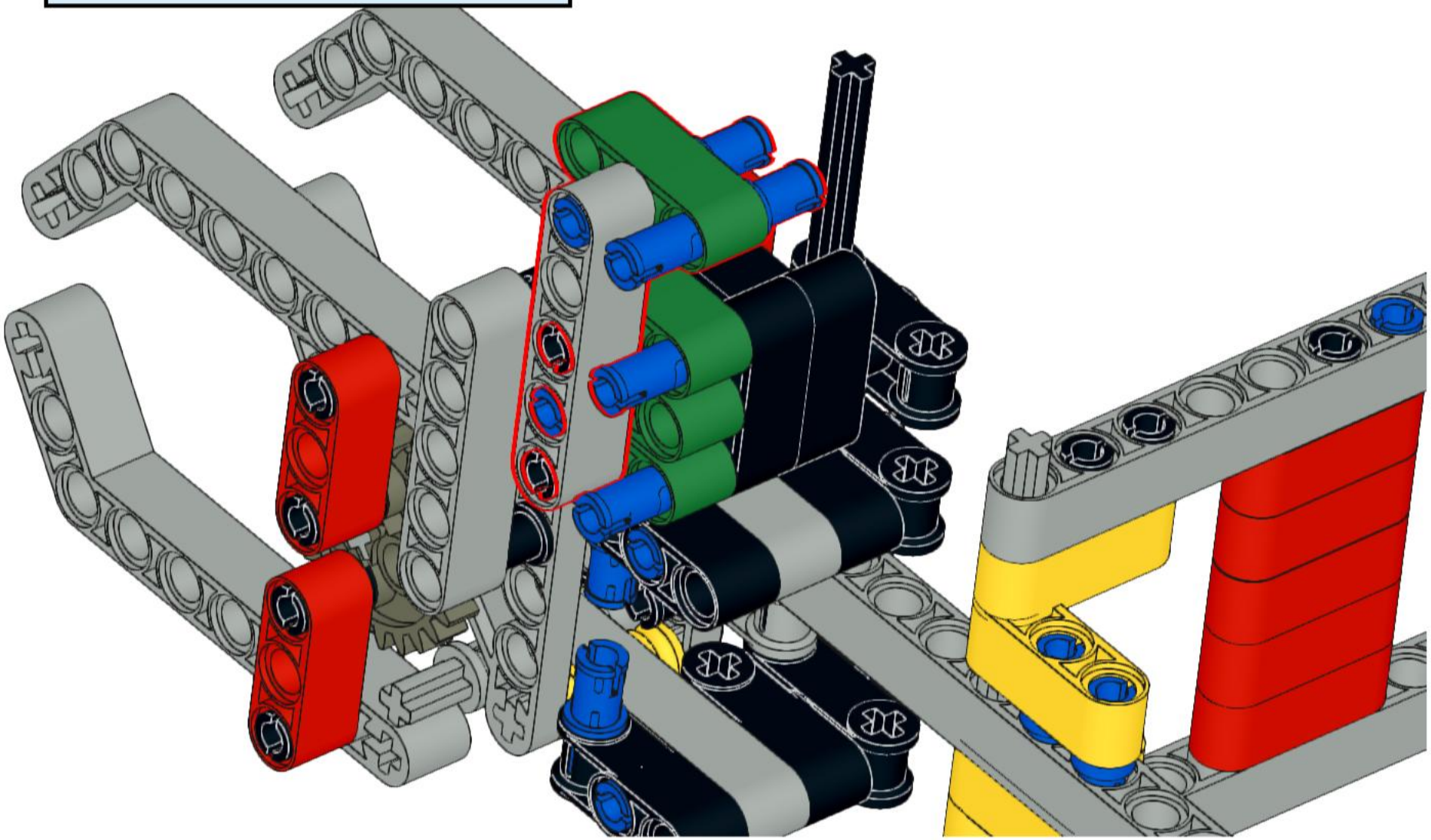

81

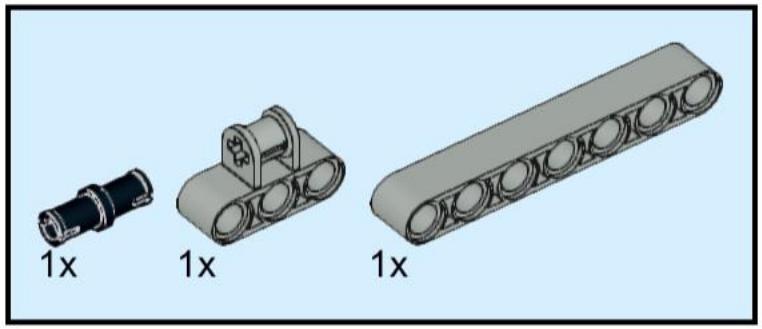

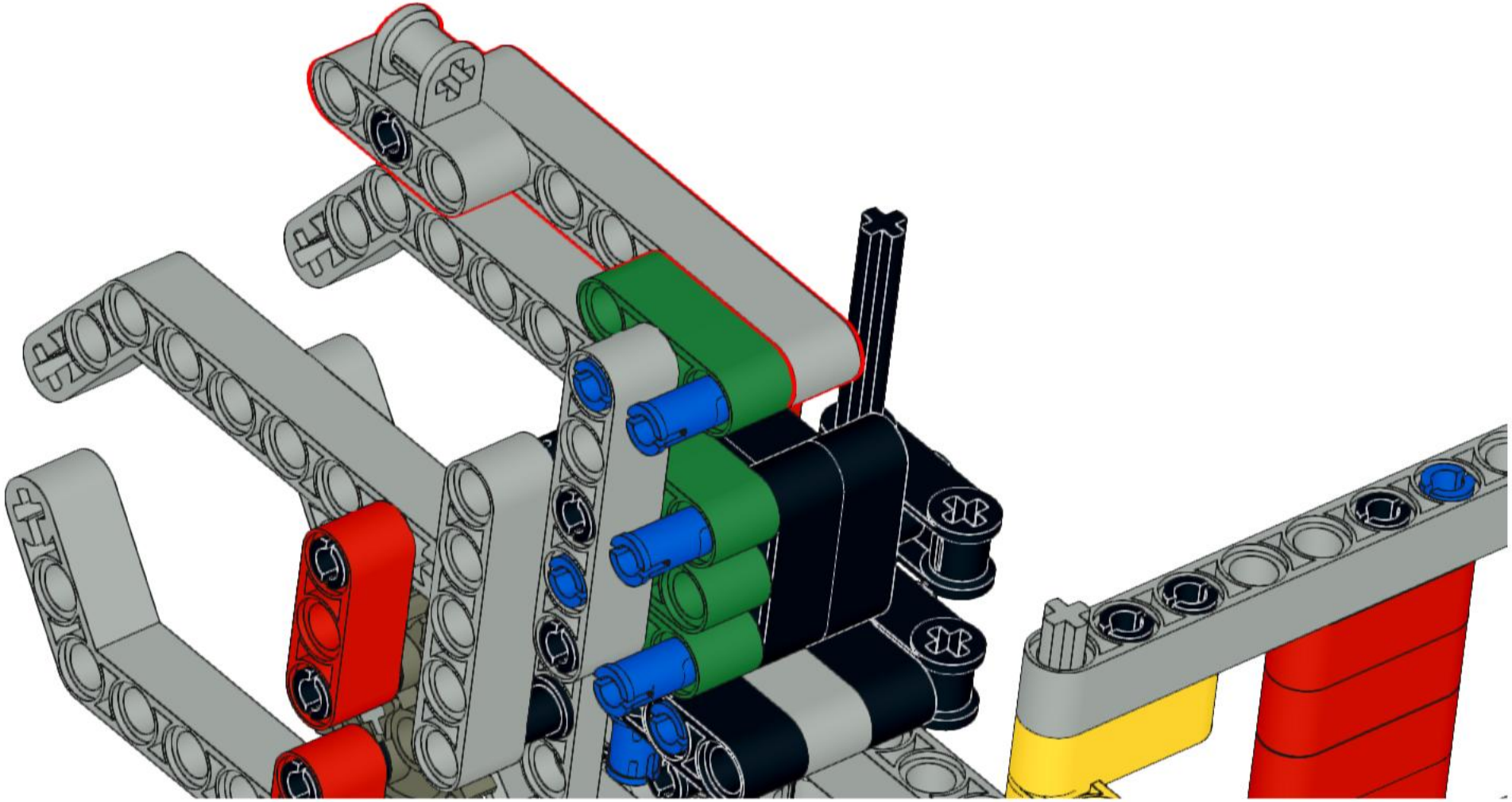

82

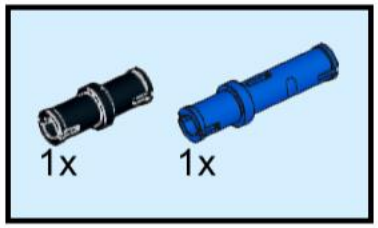

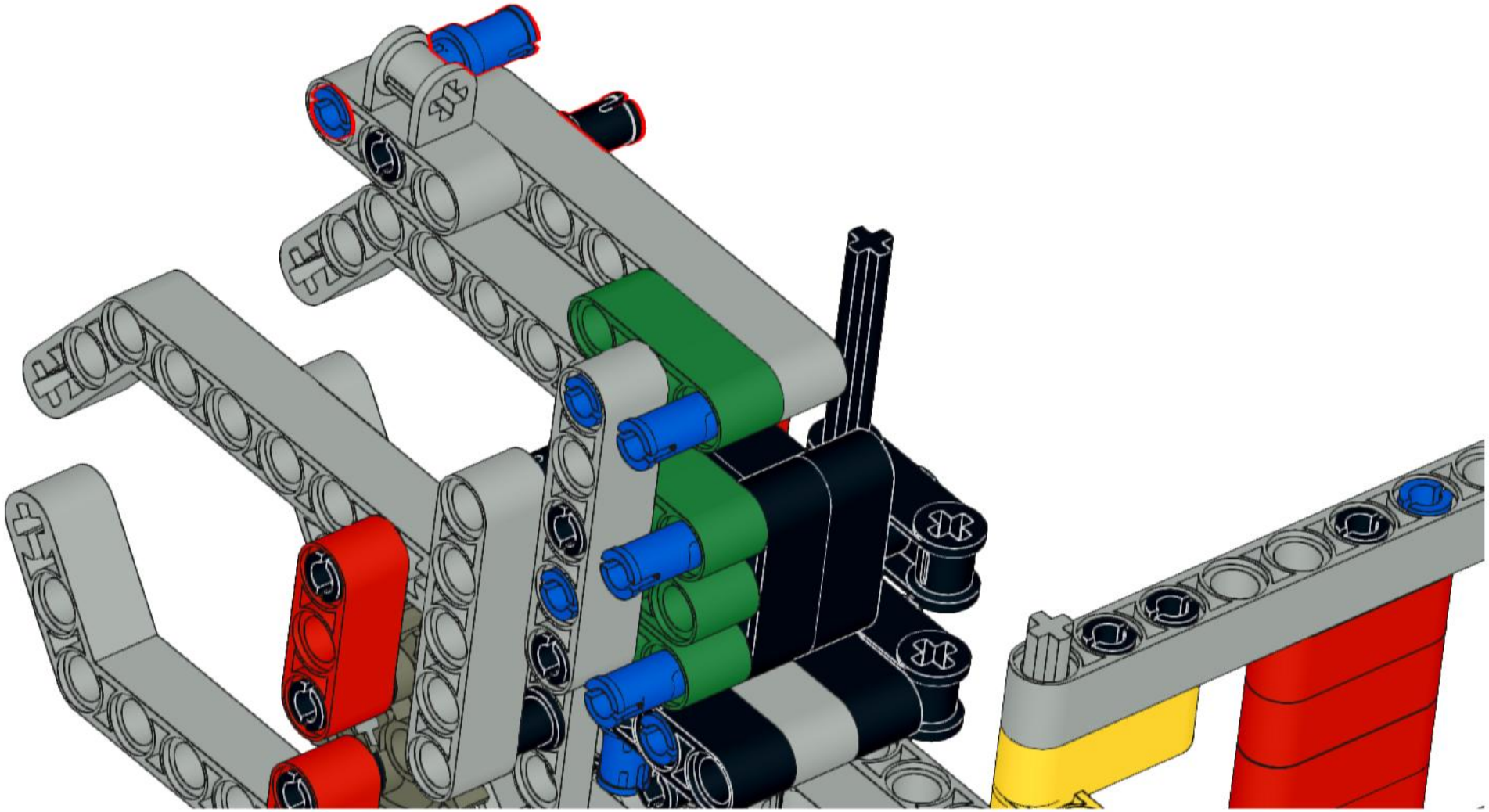

83

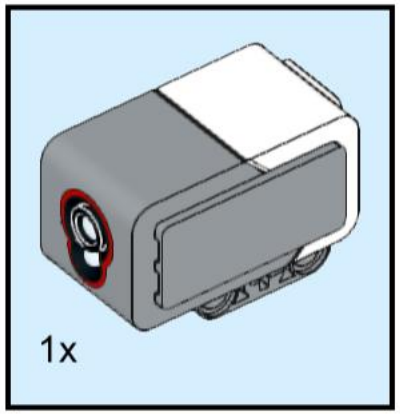

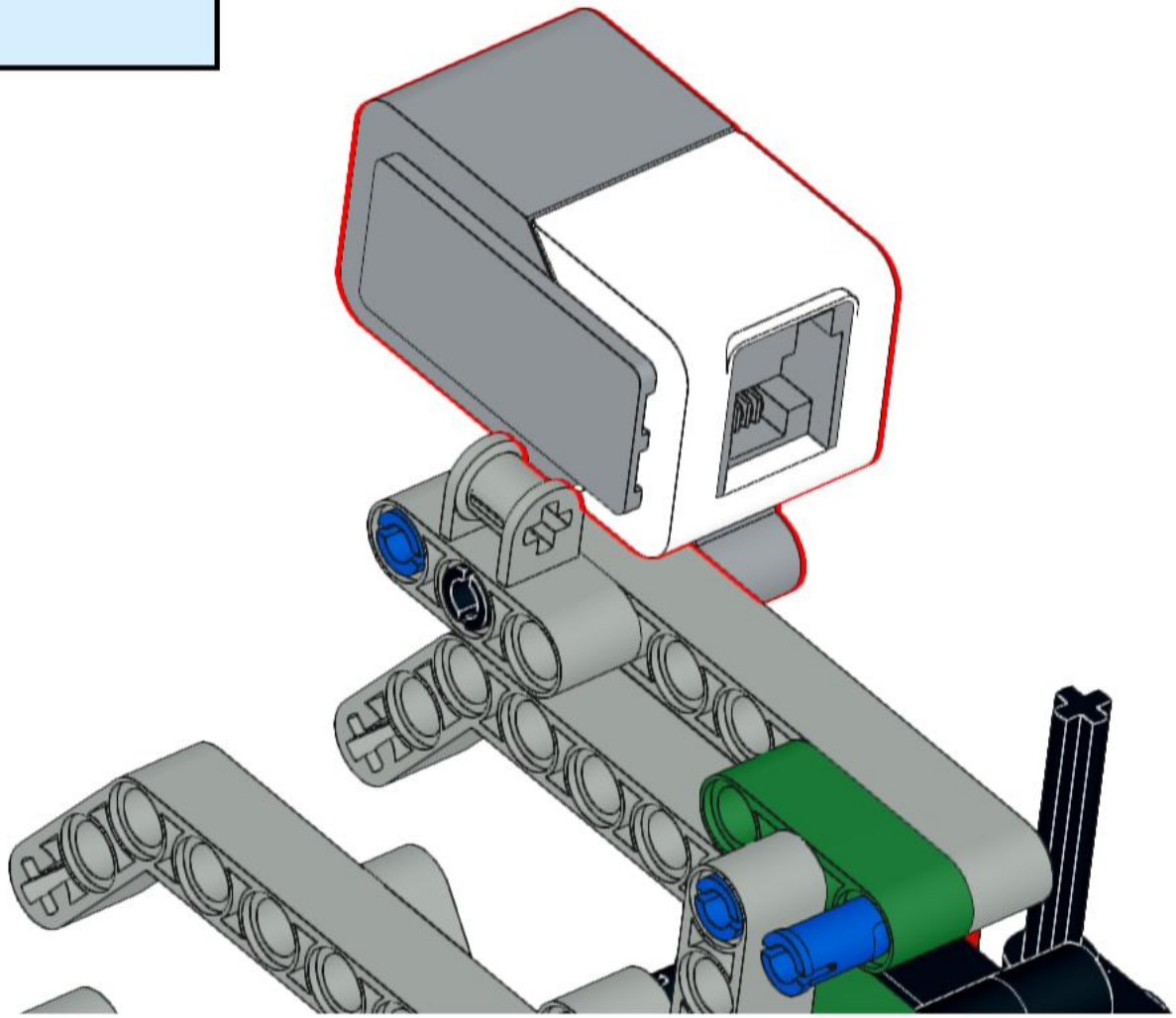

84

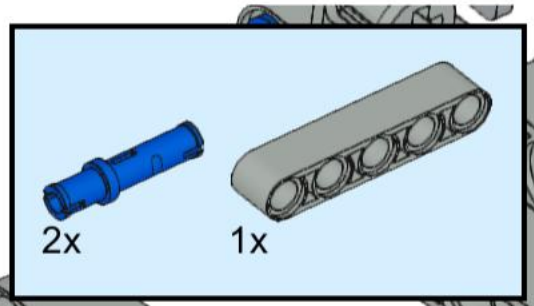

85

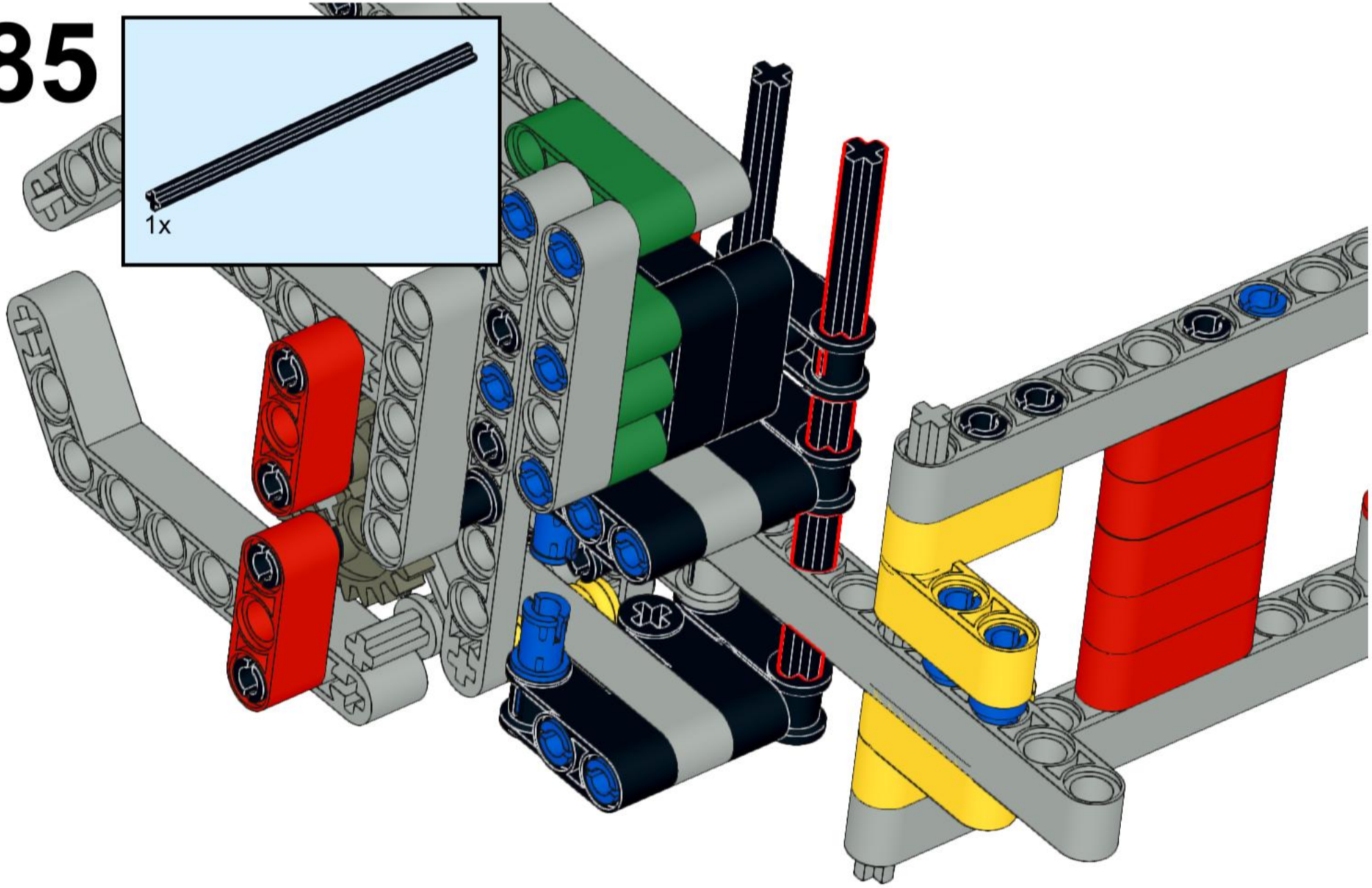

86

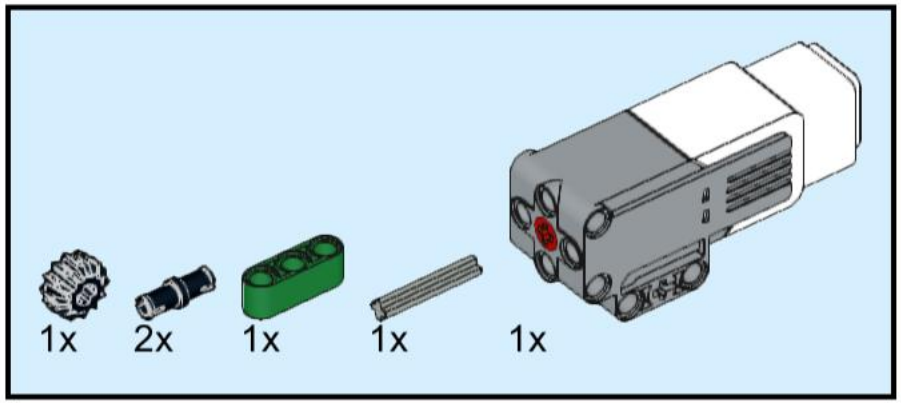

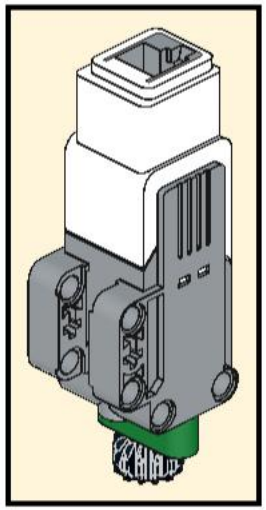

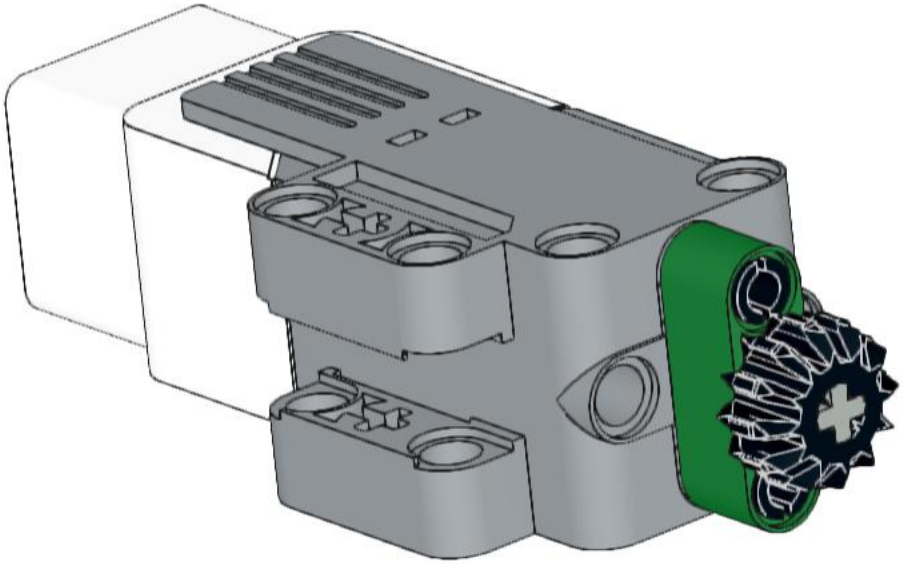

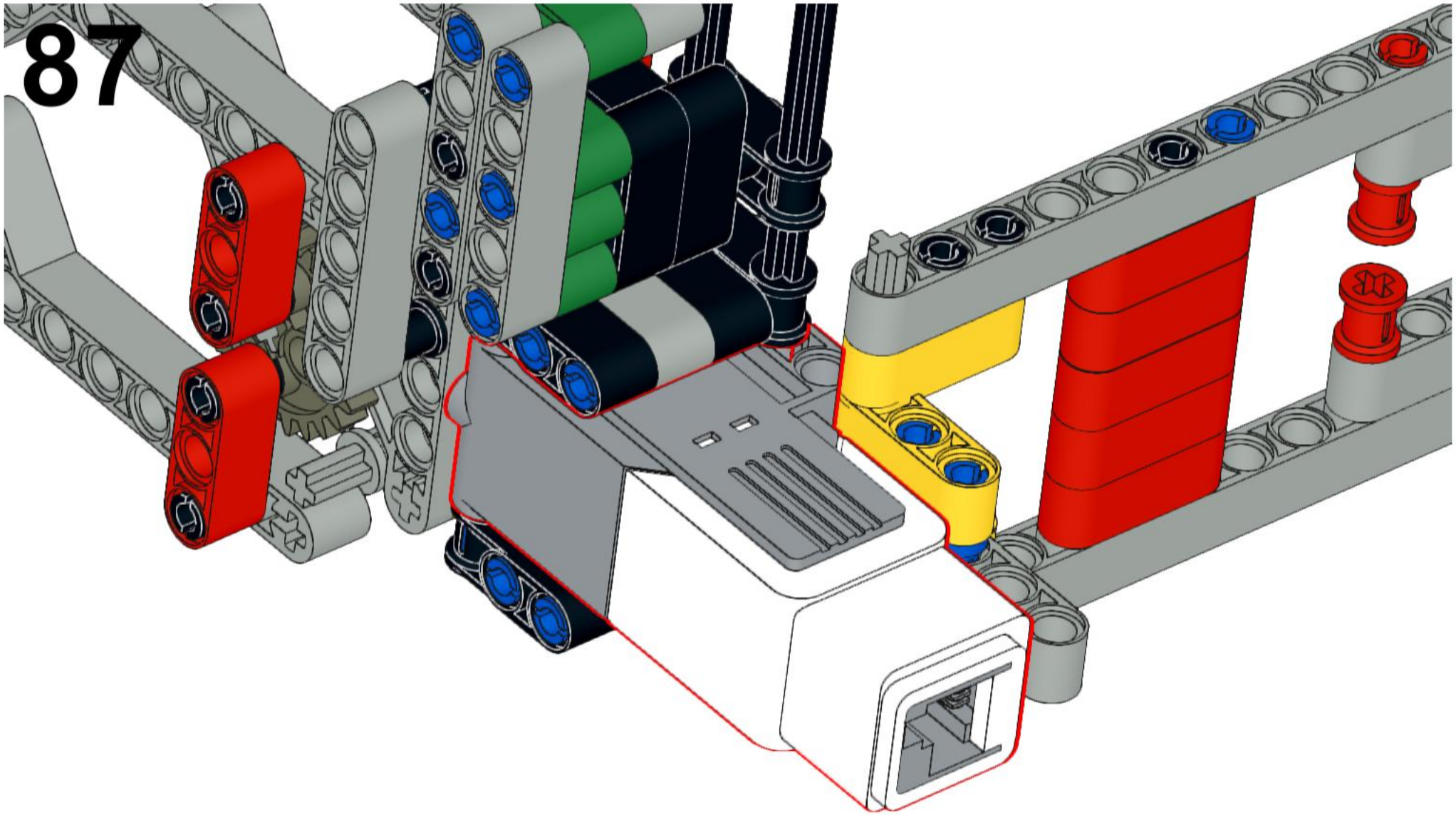
87

88

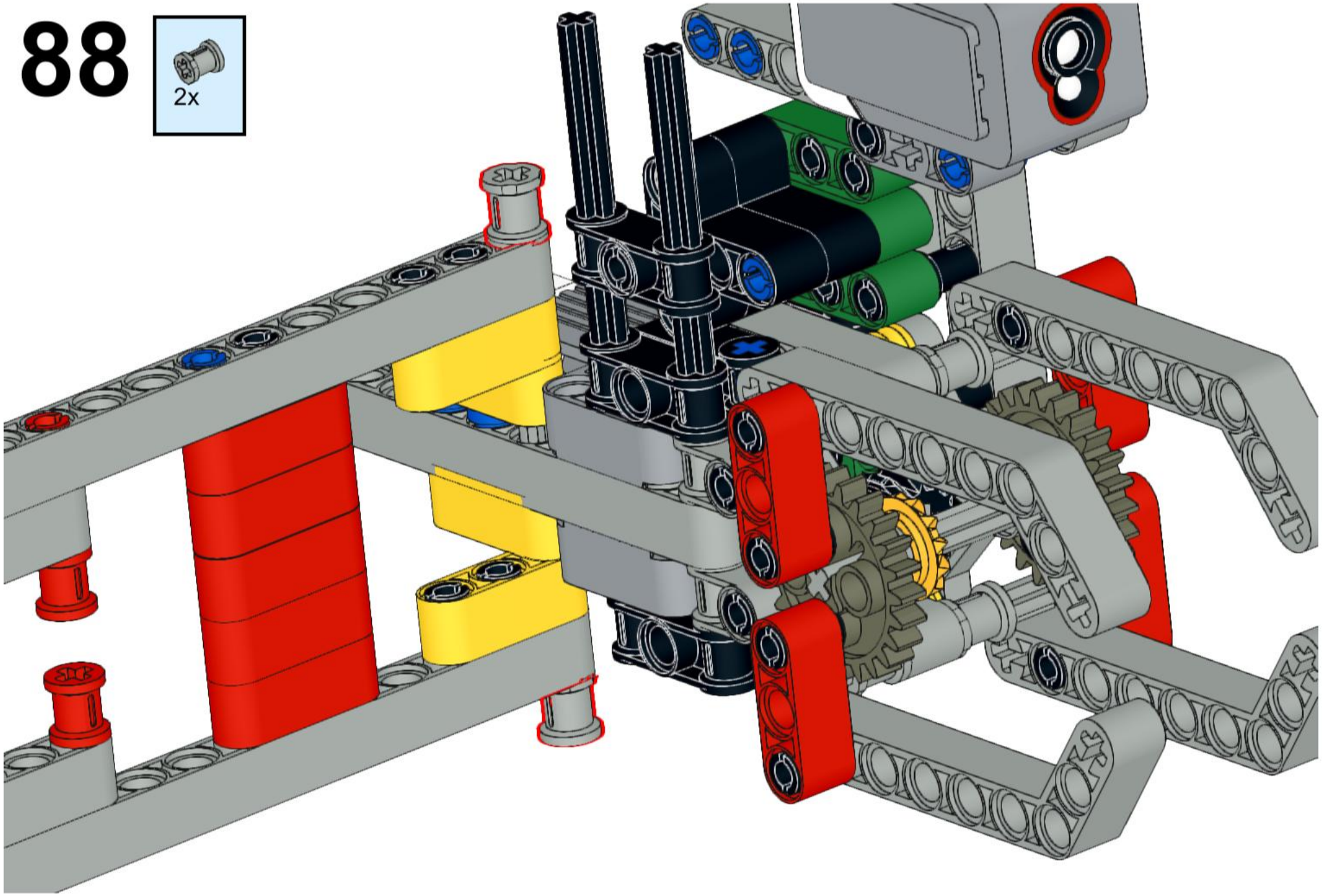

89

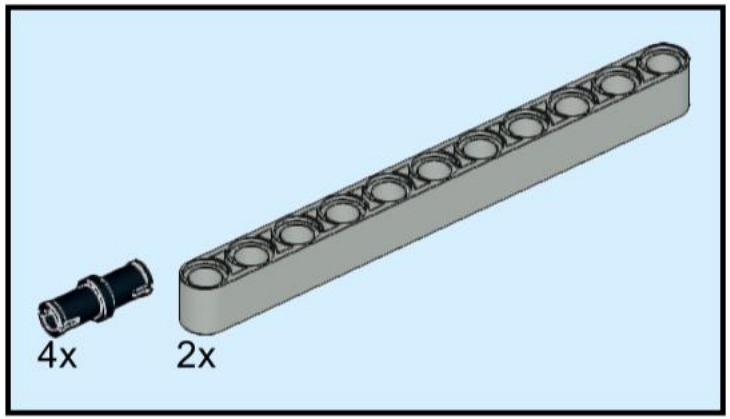

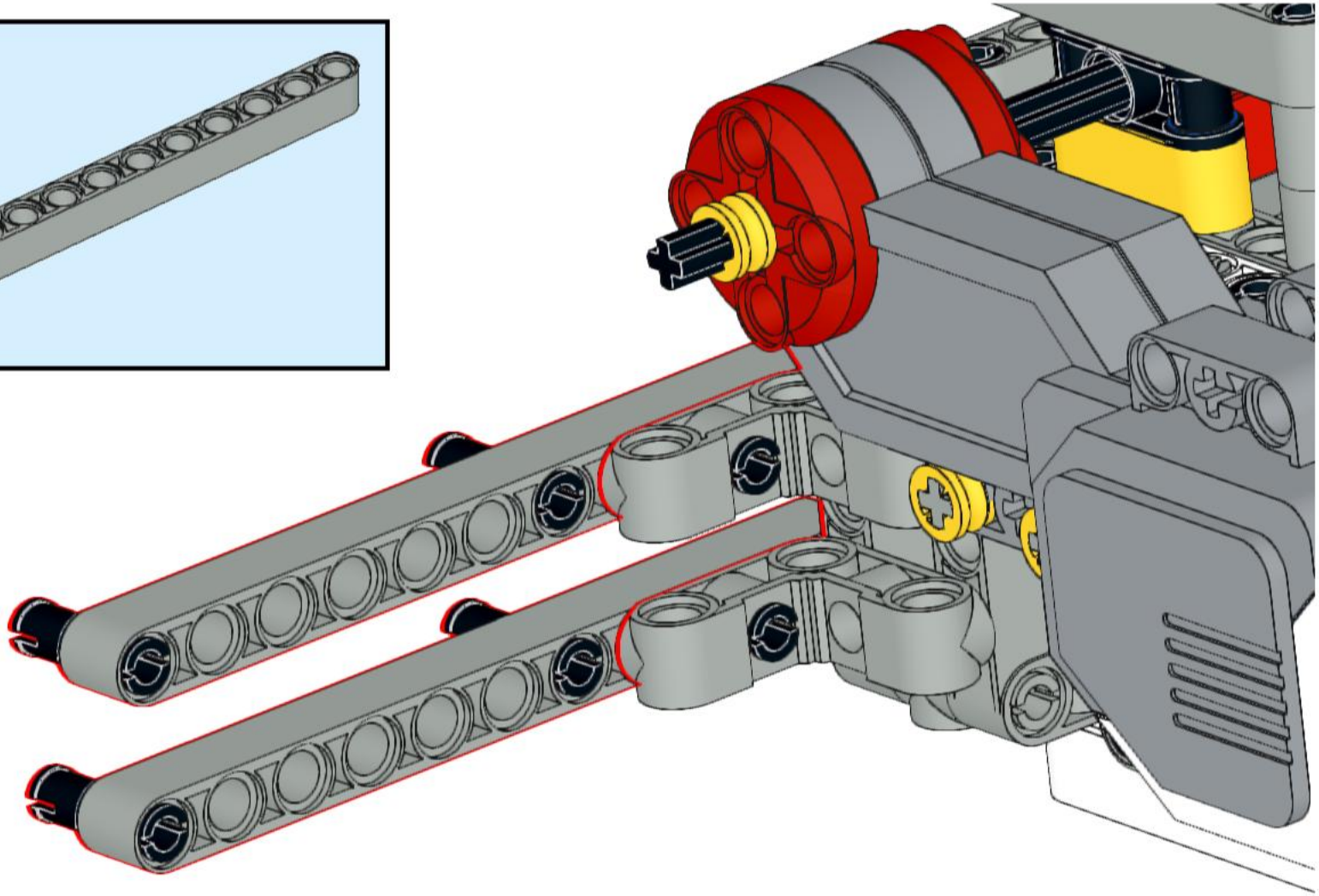

90

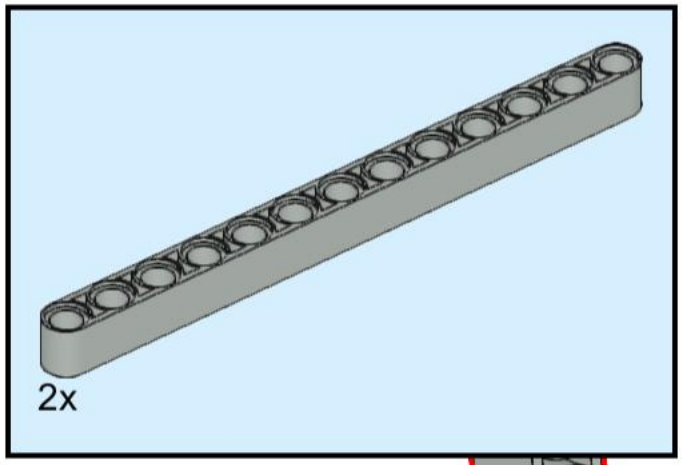

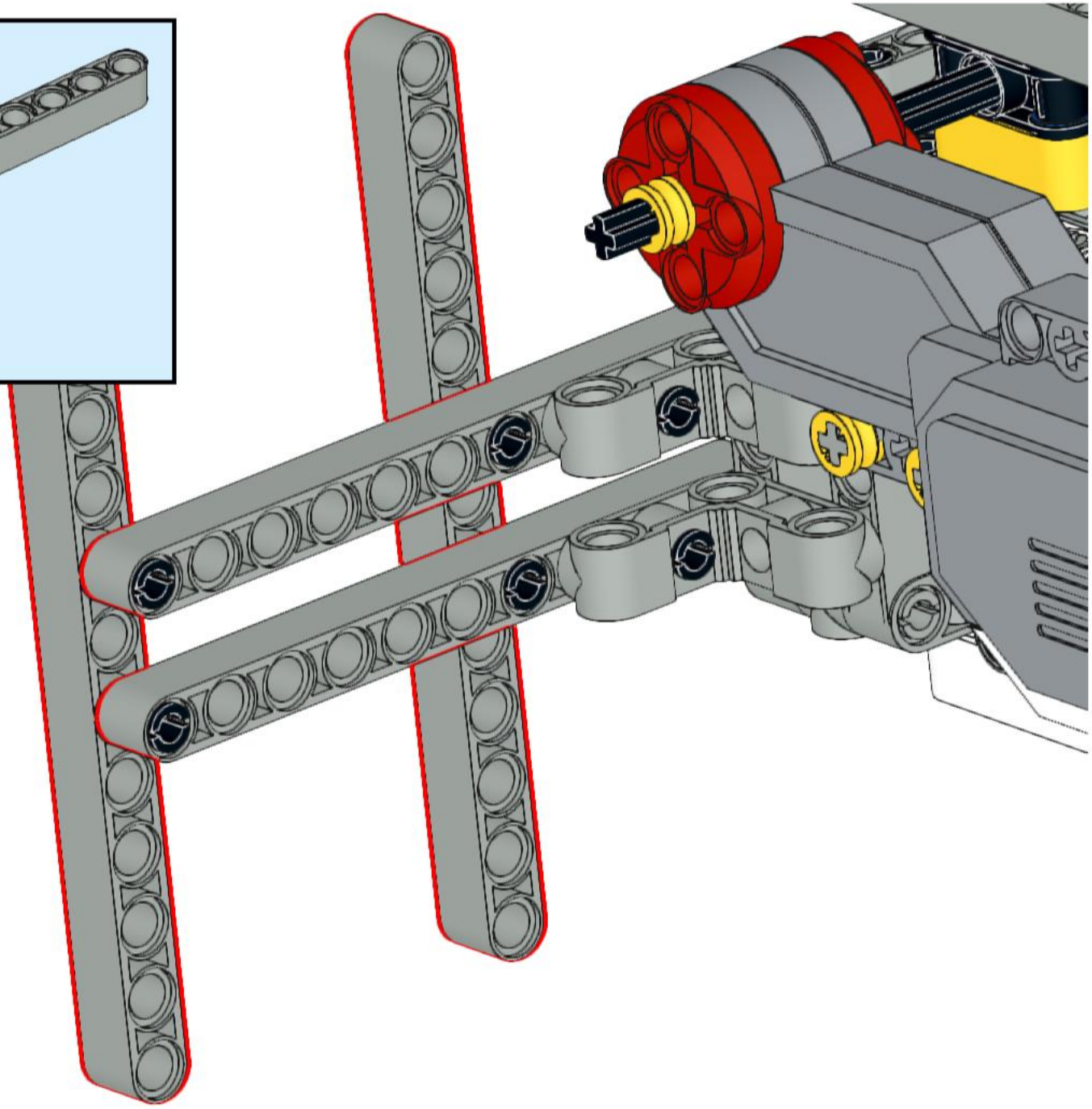

91

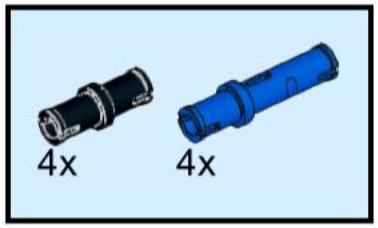

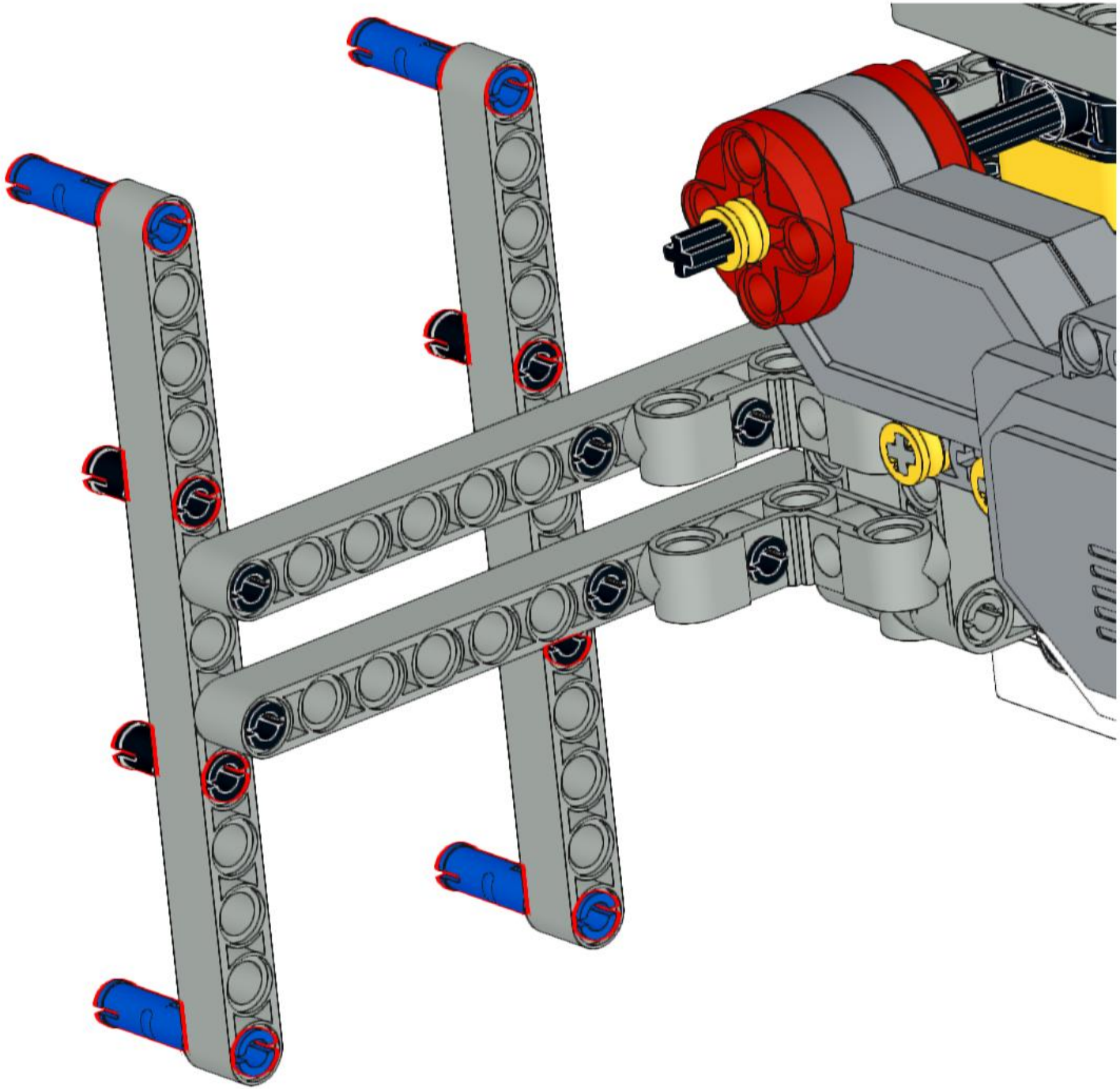

92

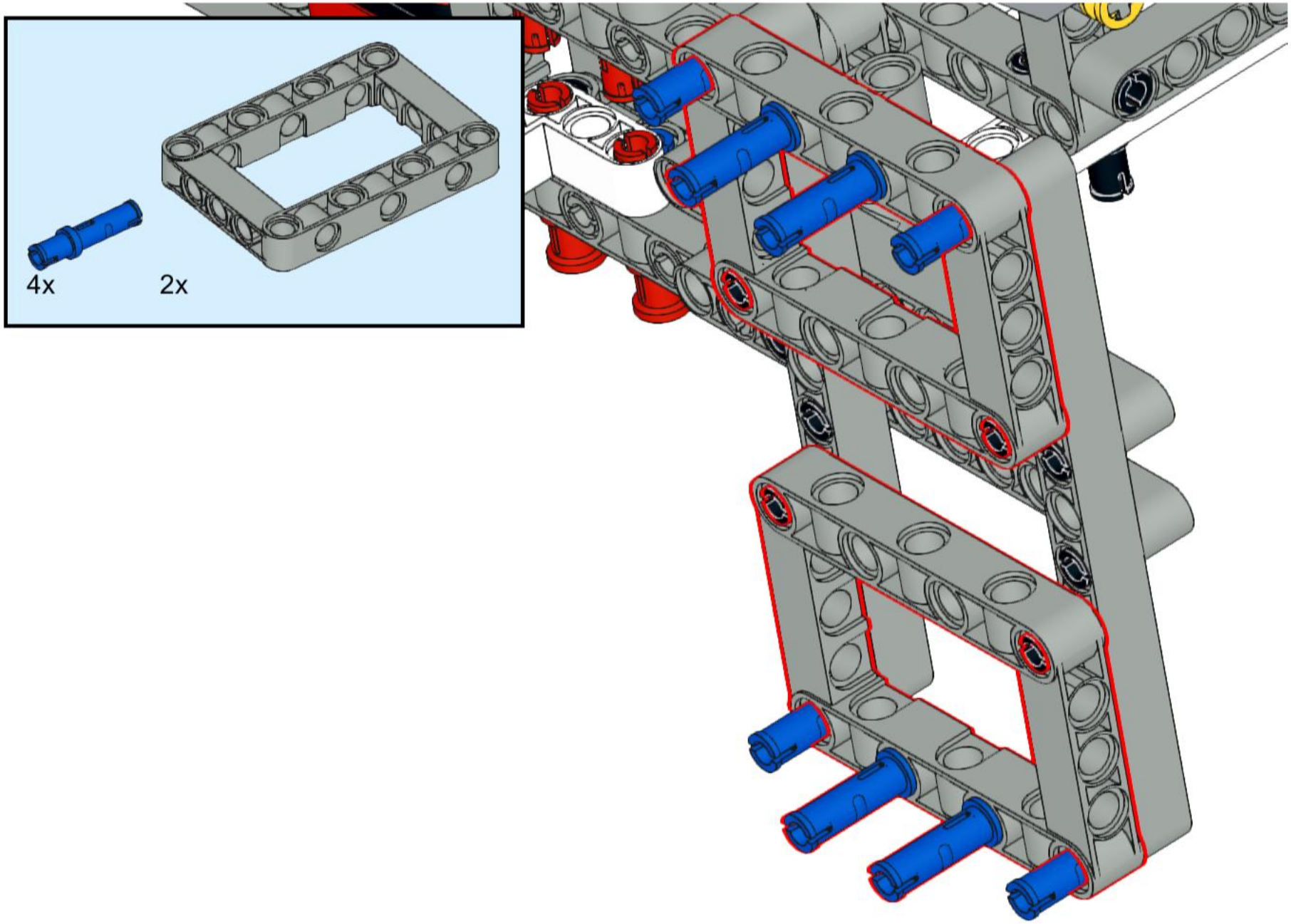

93

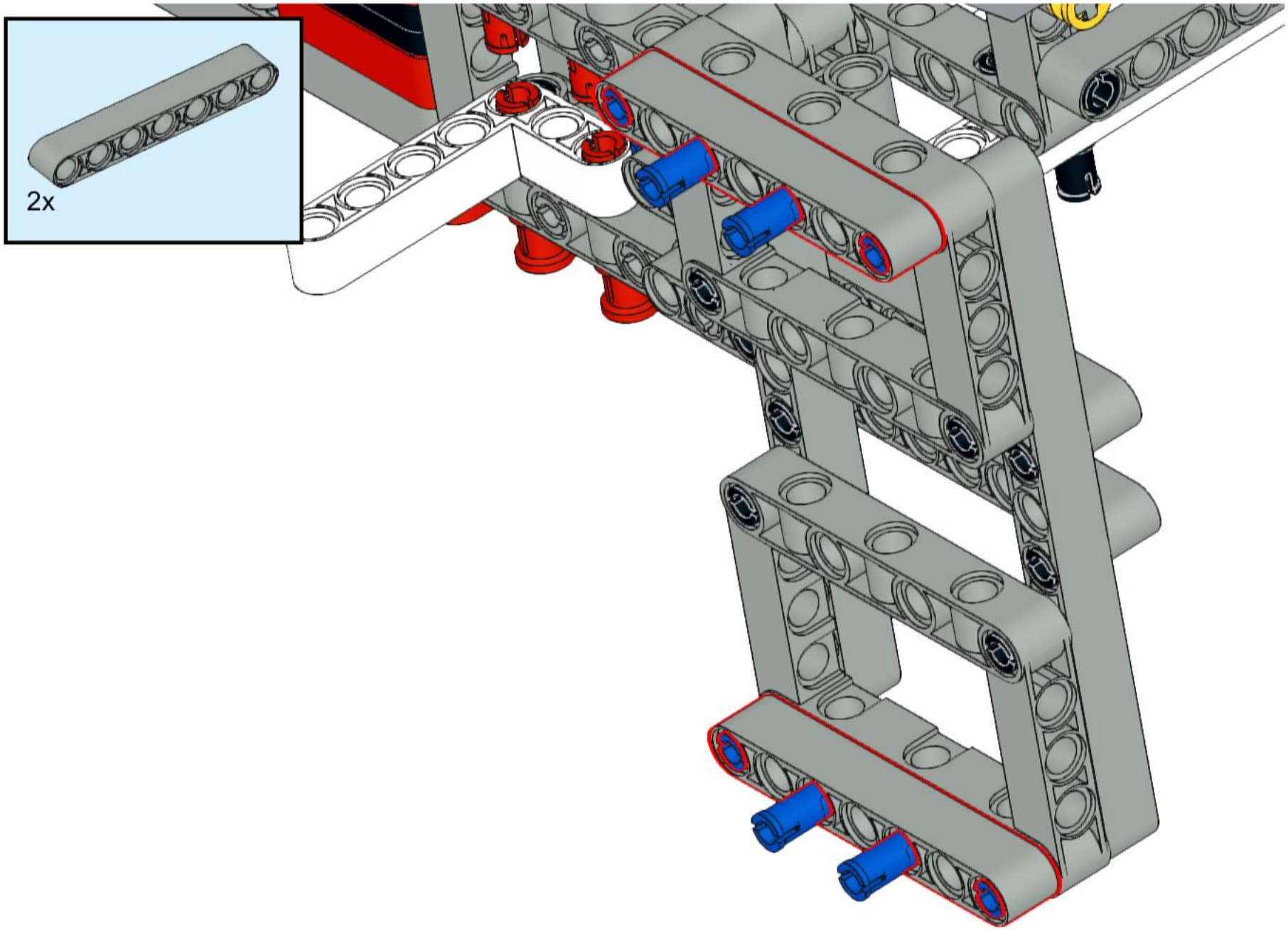

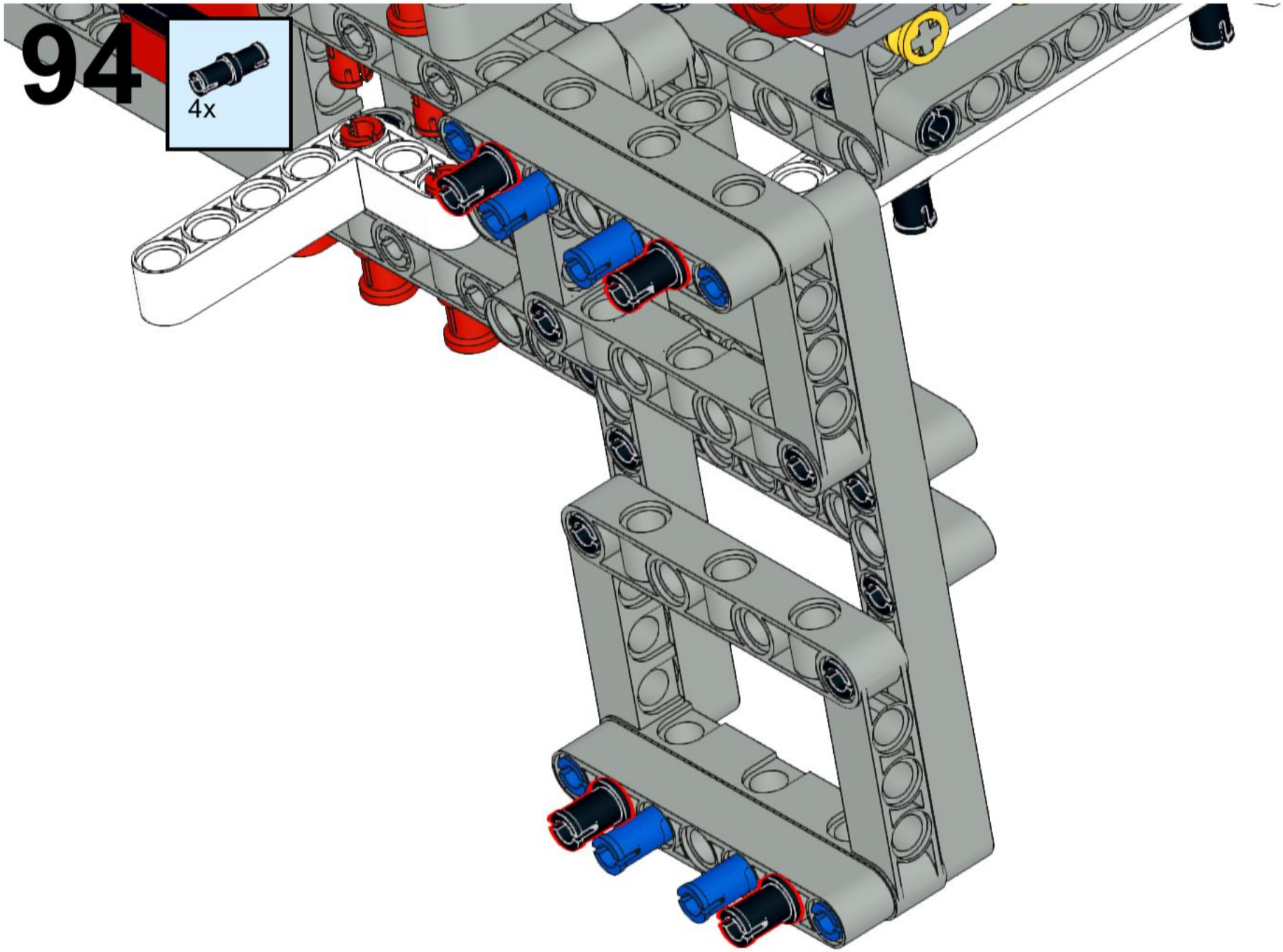
94
4x

95

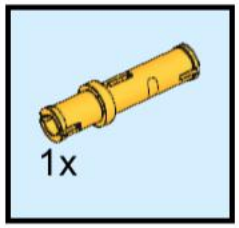

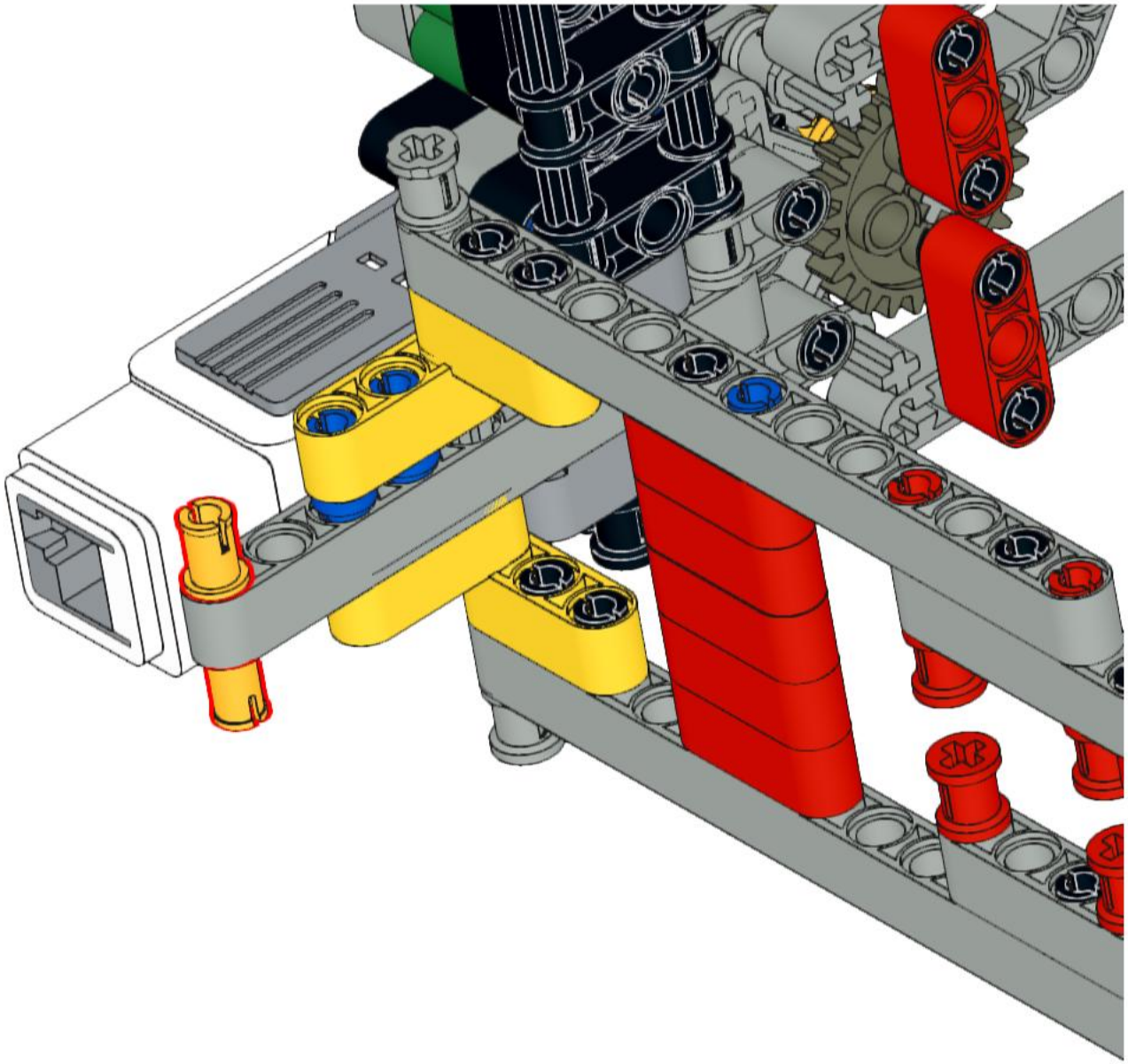

96

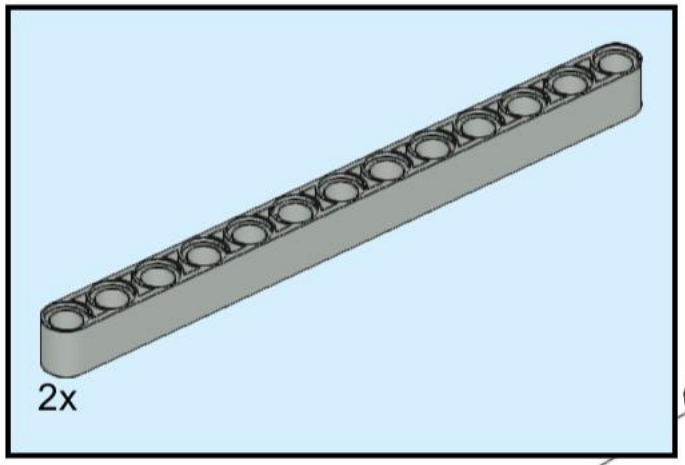

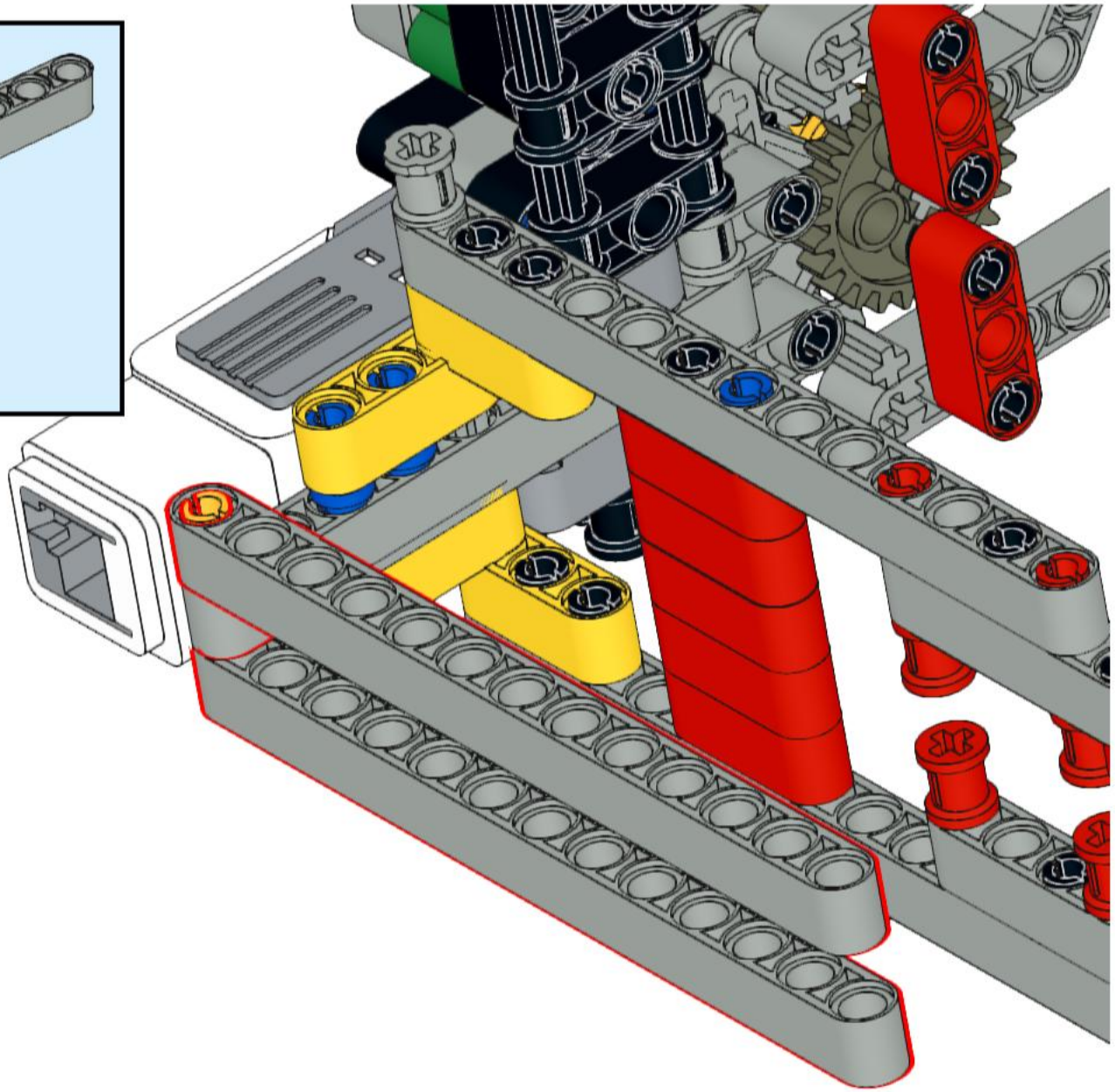

97

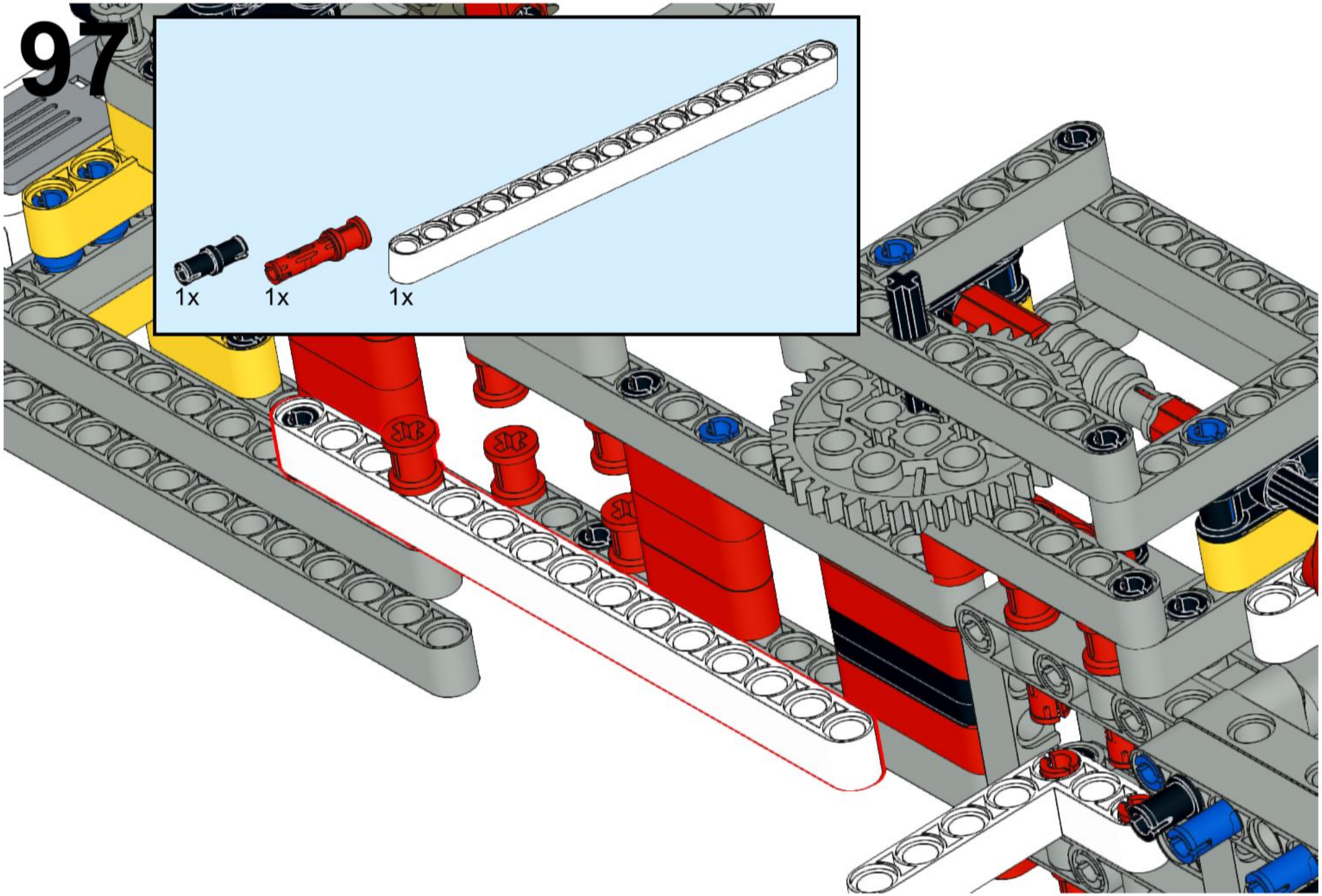

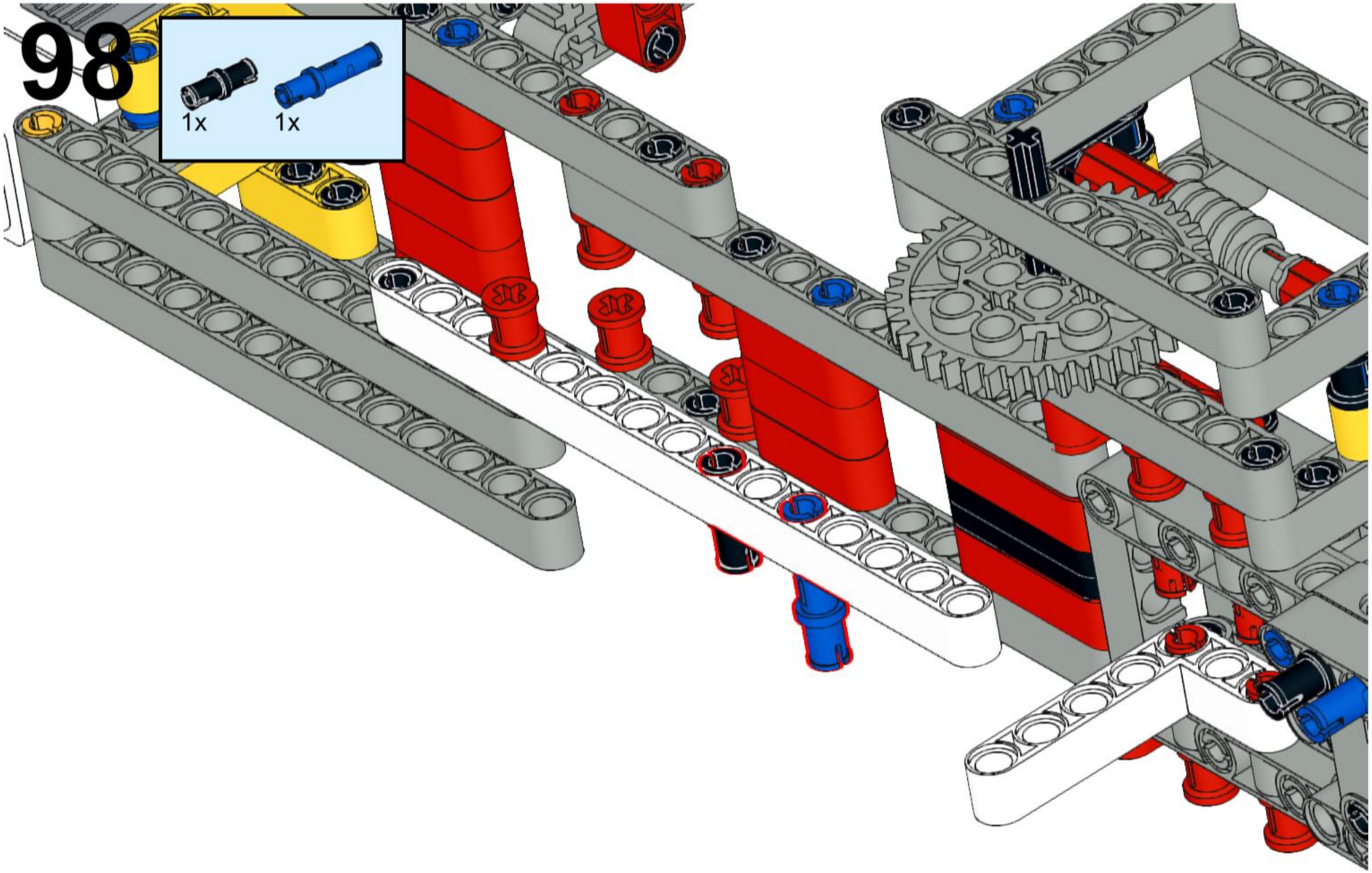
98
1x
1x

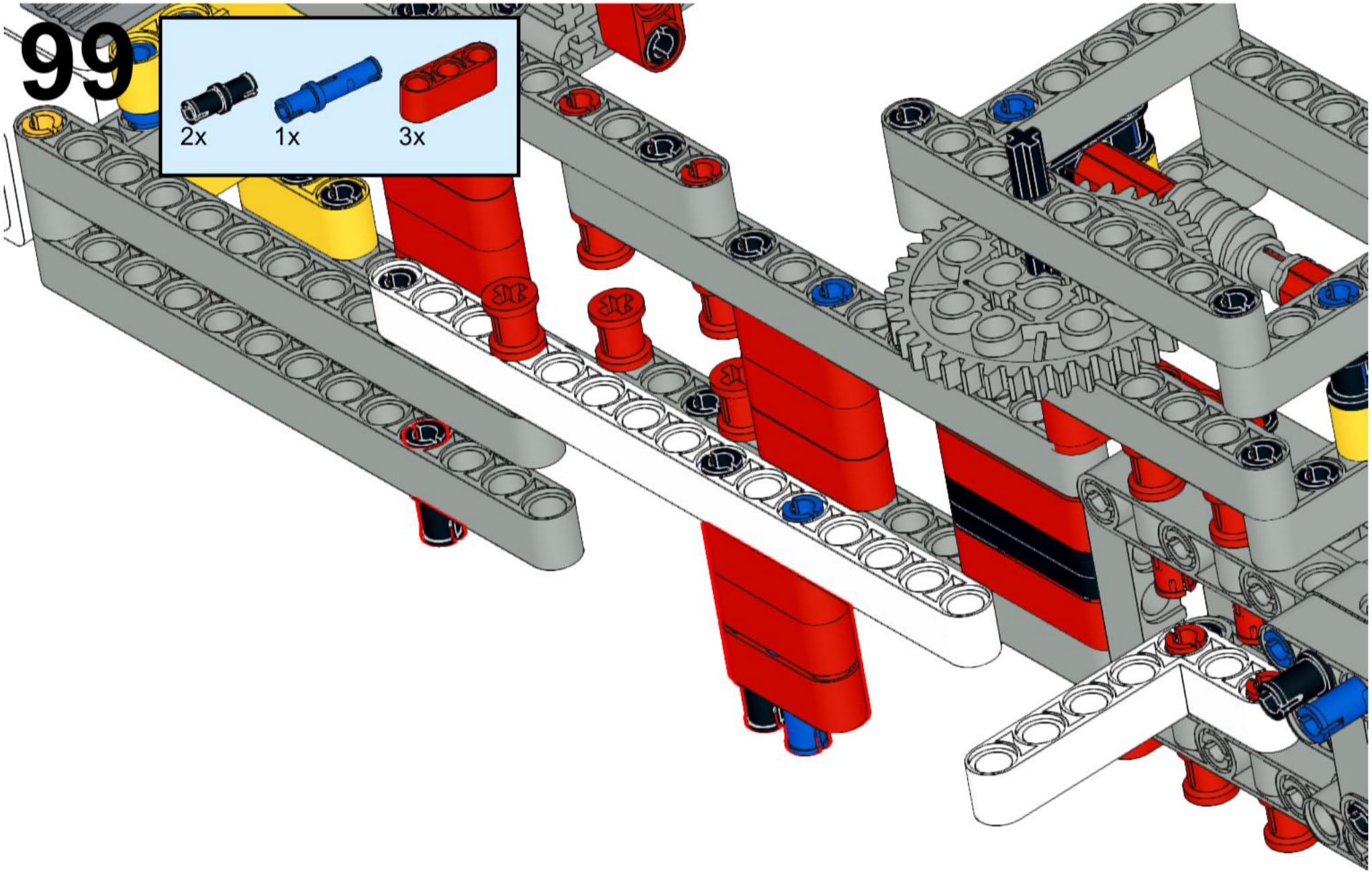
99
2x
1x
3x

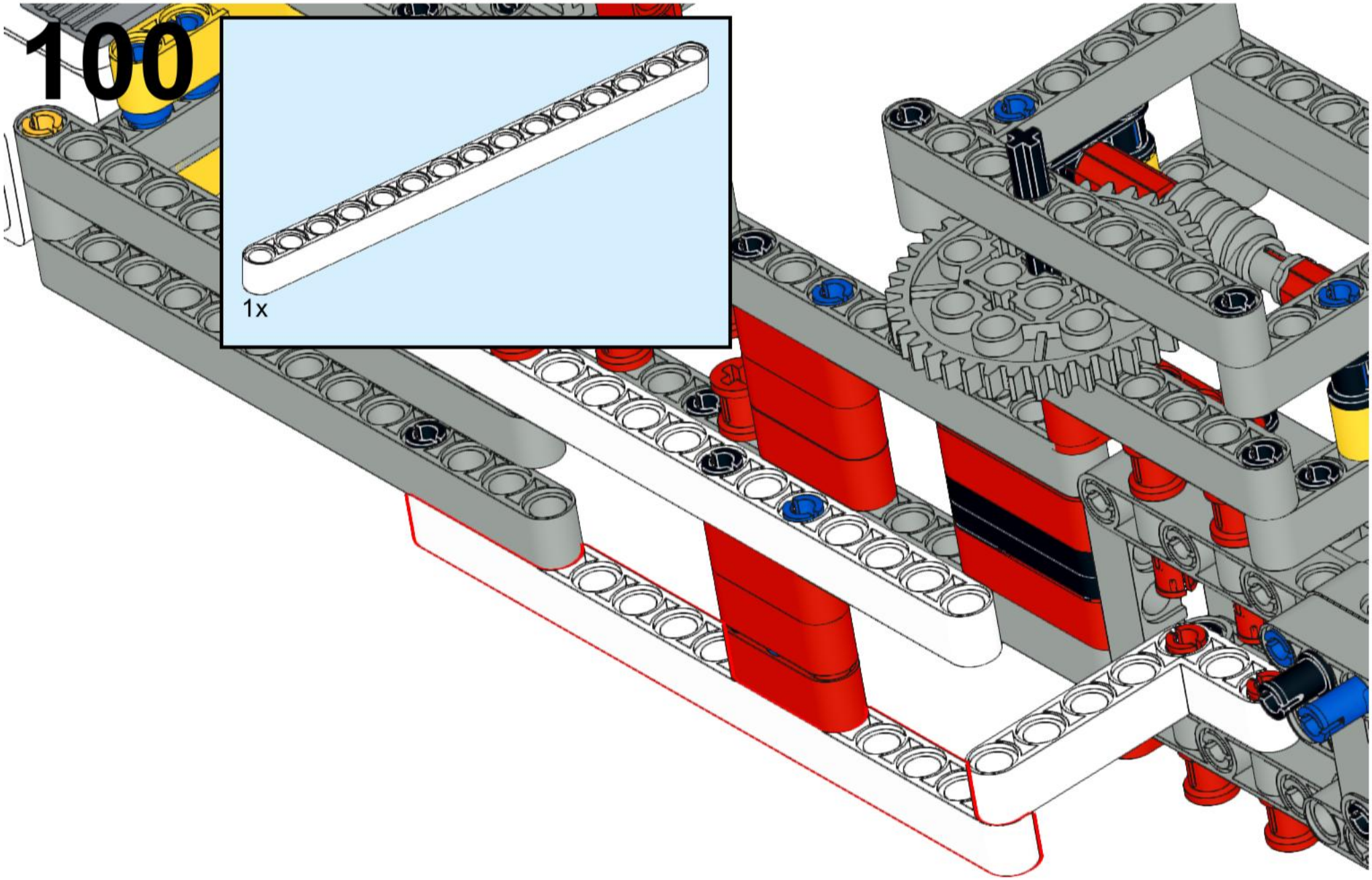
100
1x

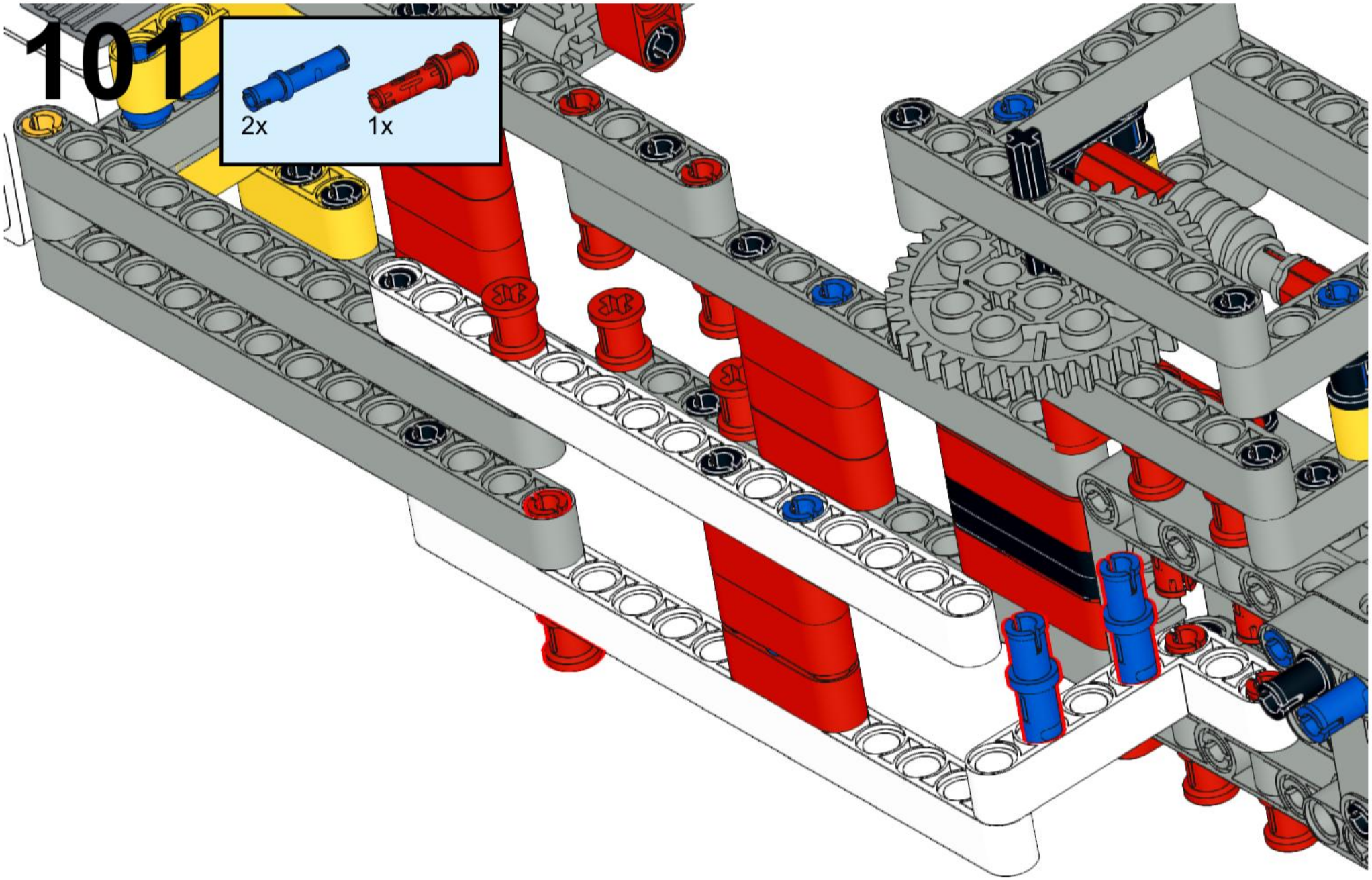
101
2x
1x

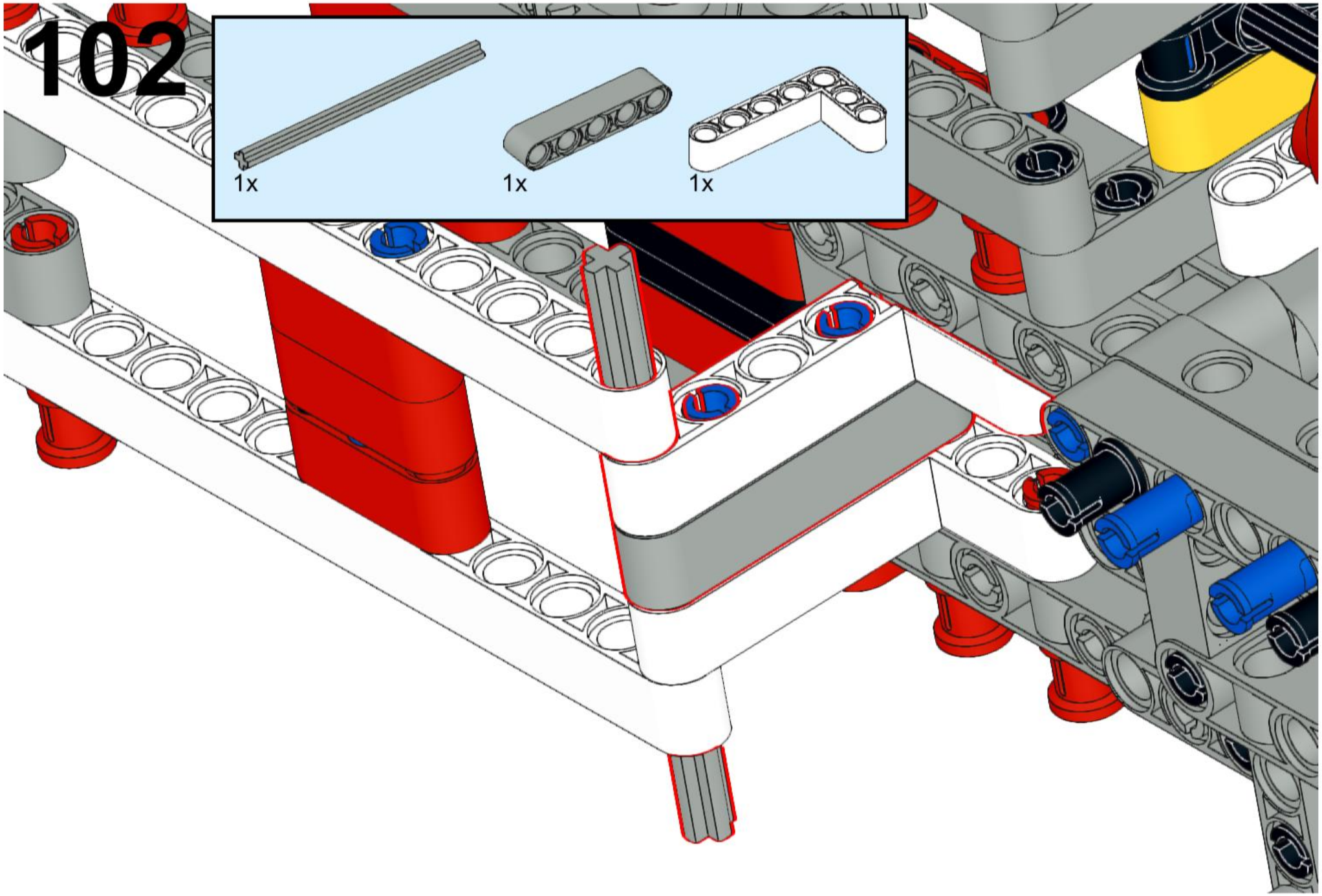
102
1x
1x
1x

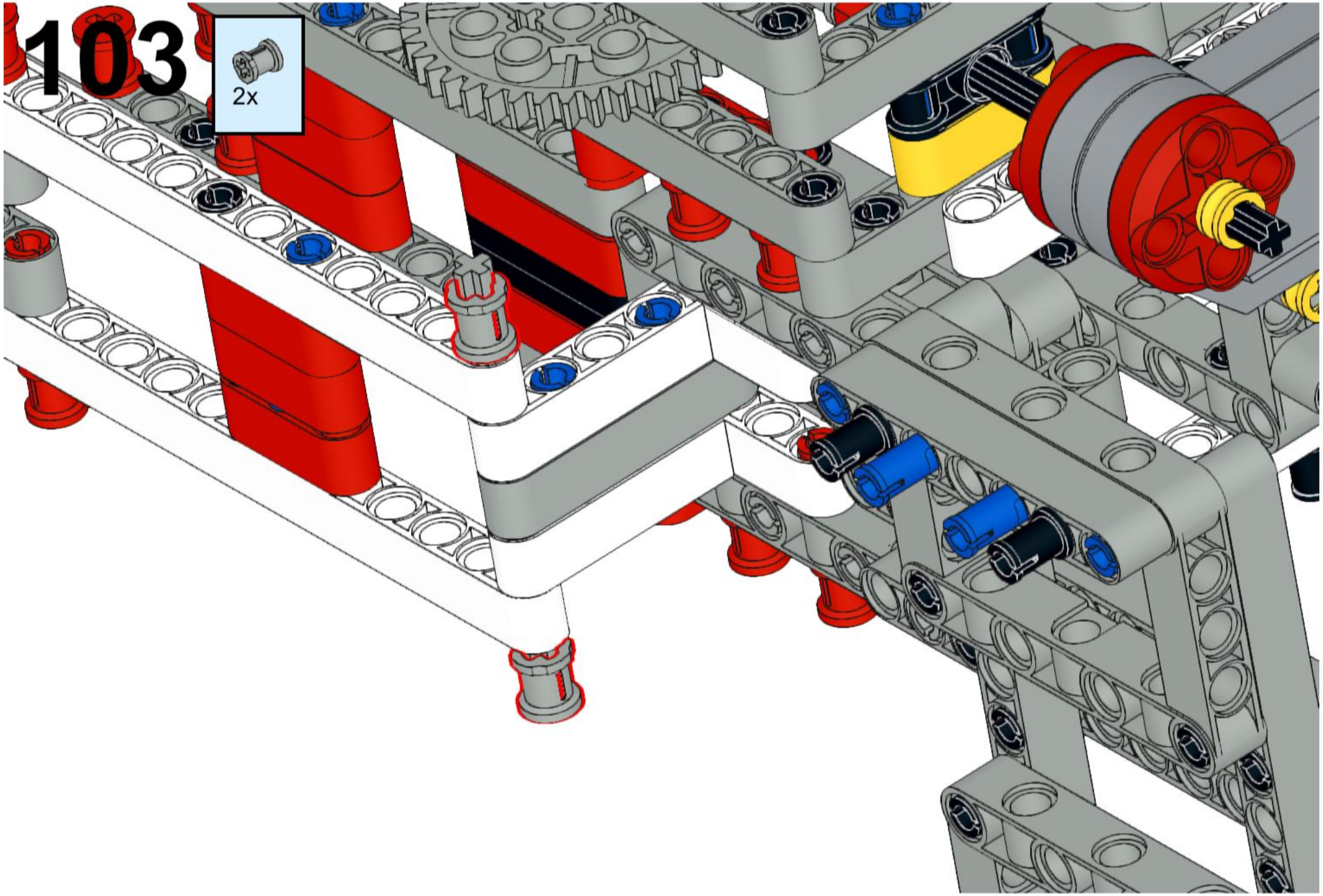
103
2x

104

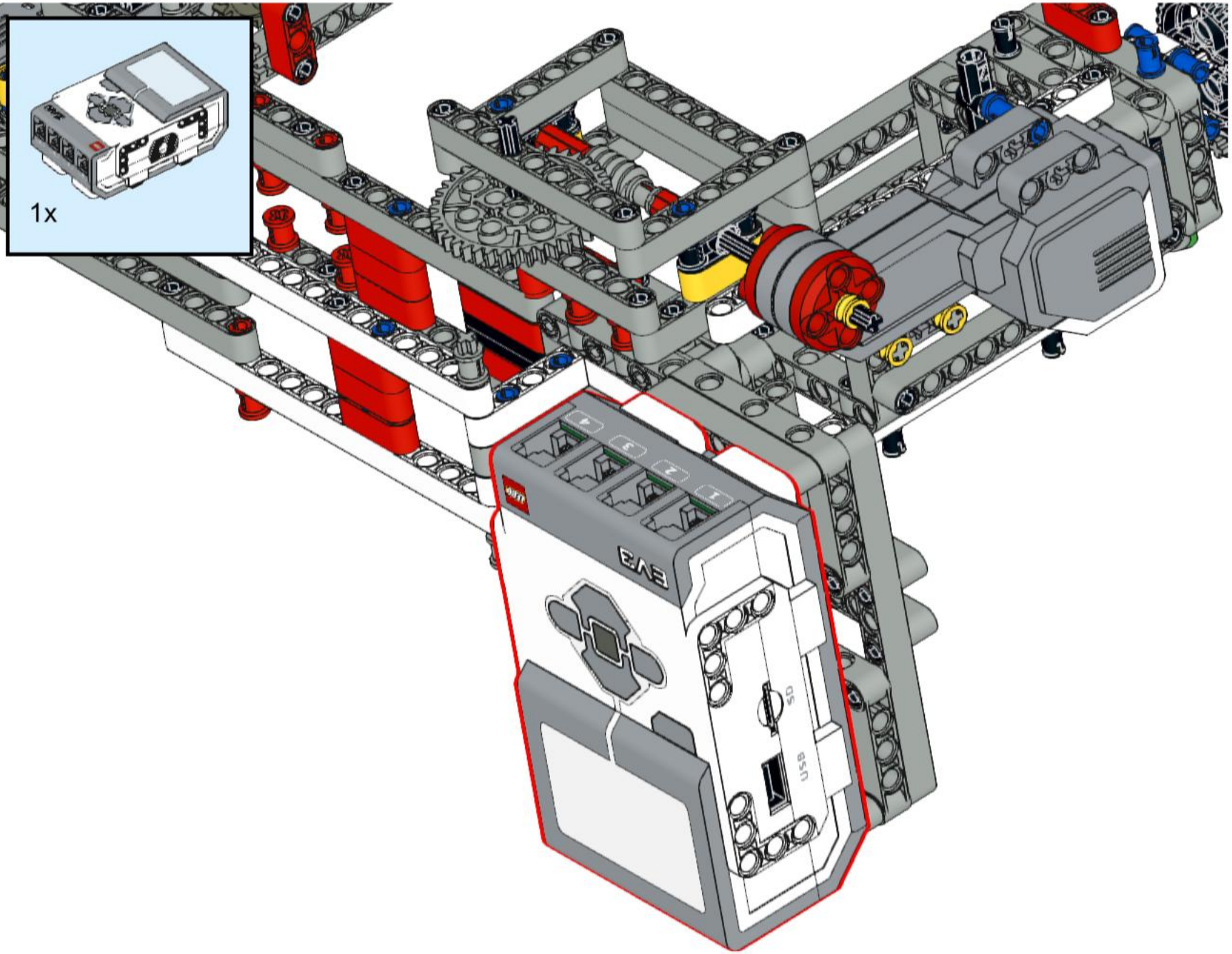

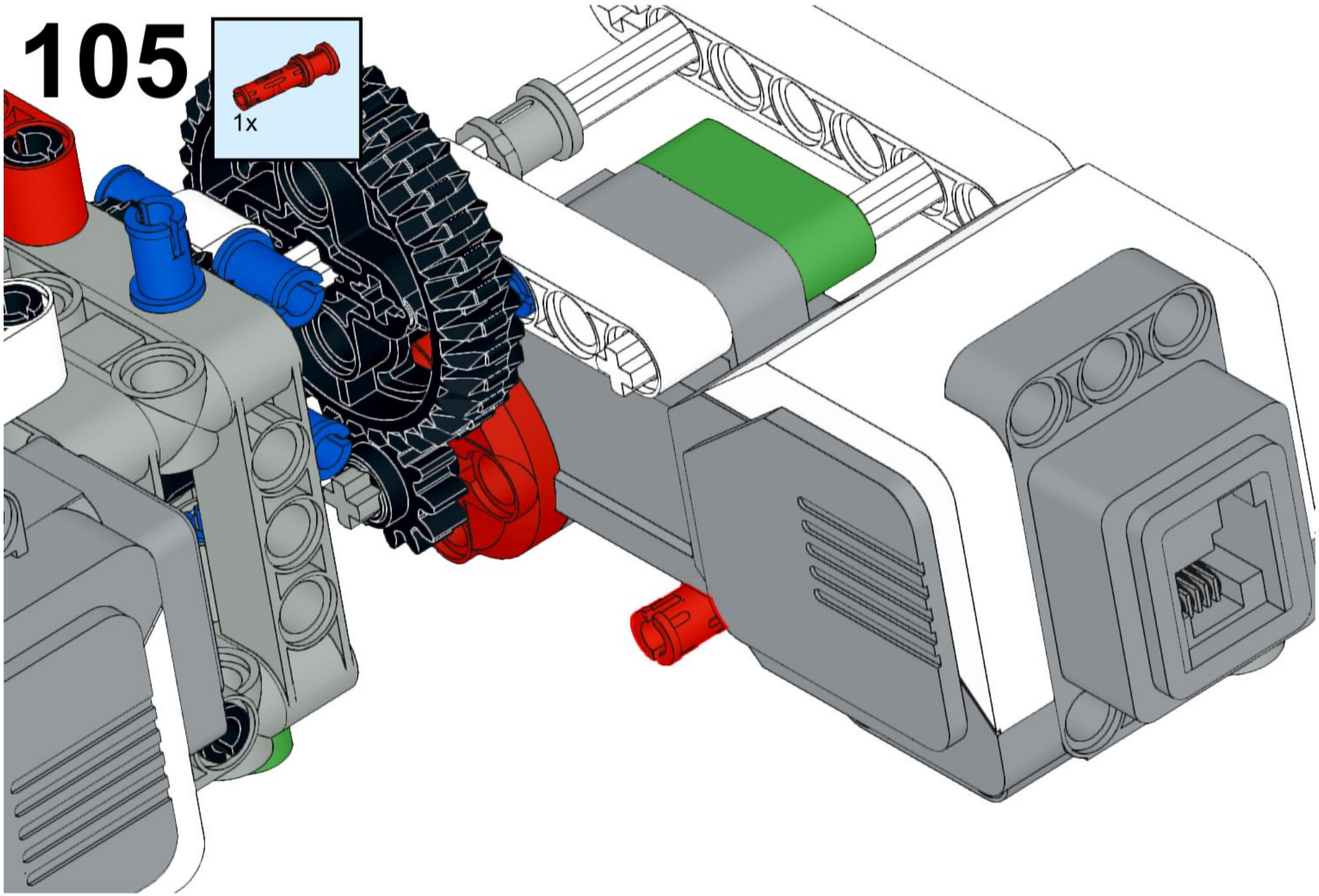
105
1x

106

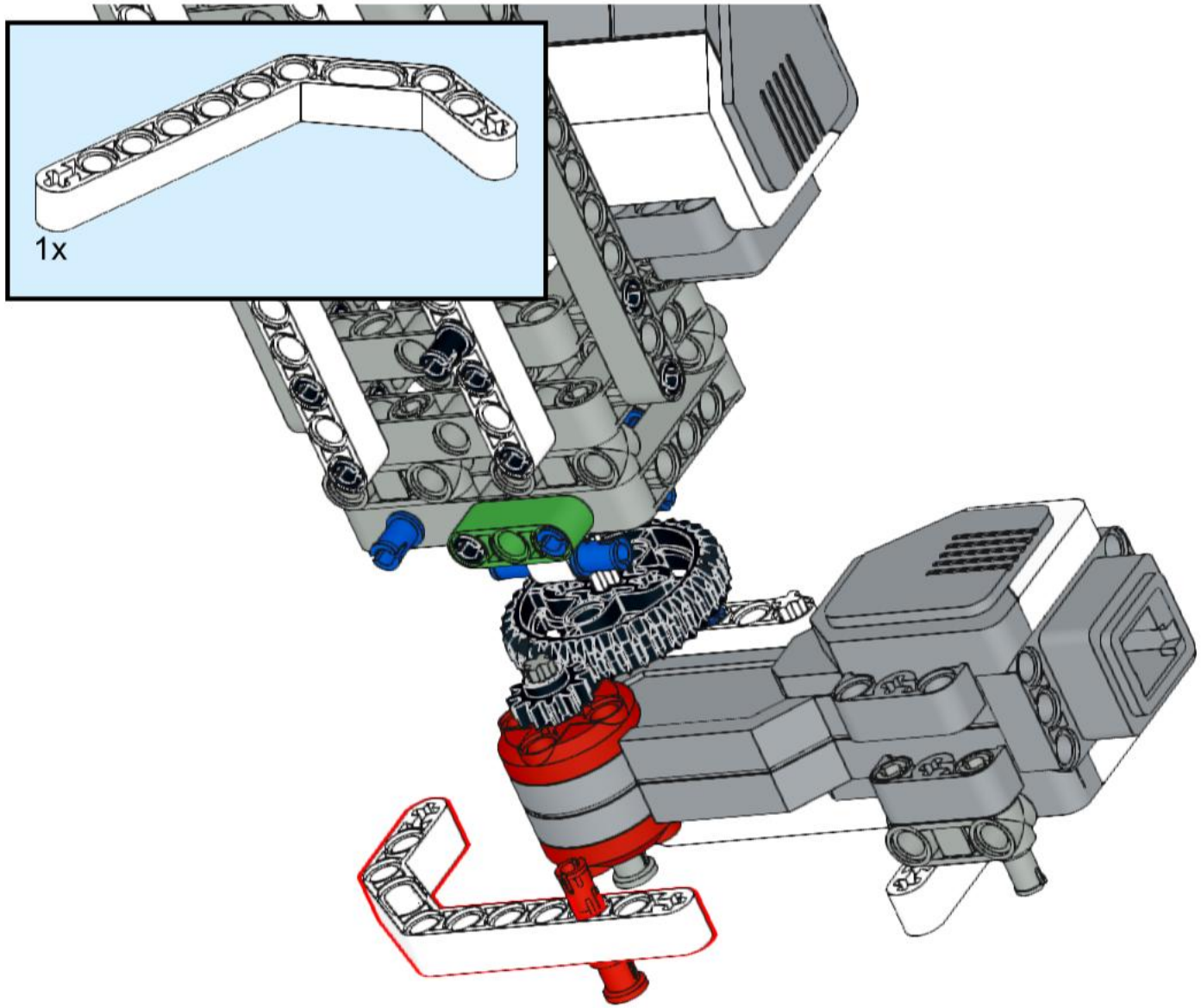

107

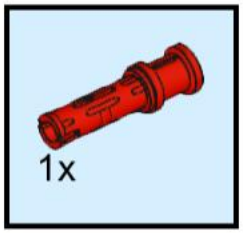

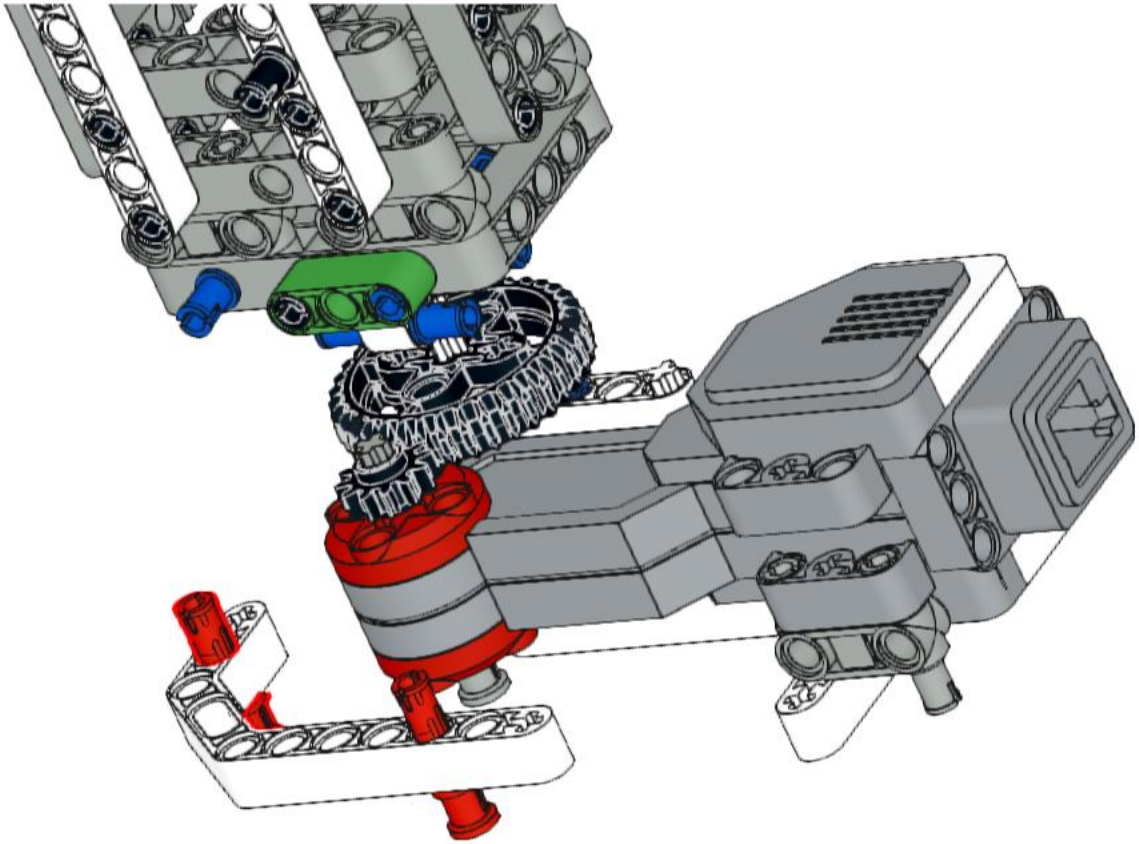

108

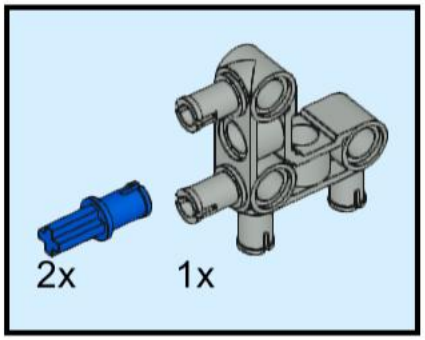

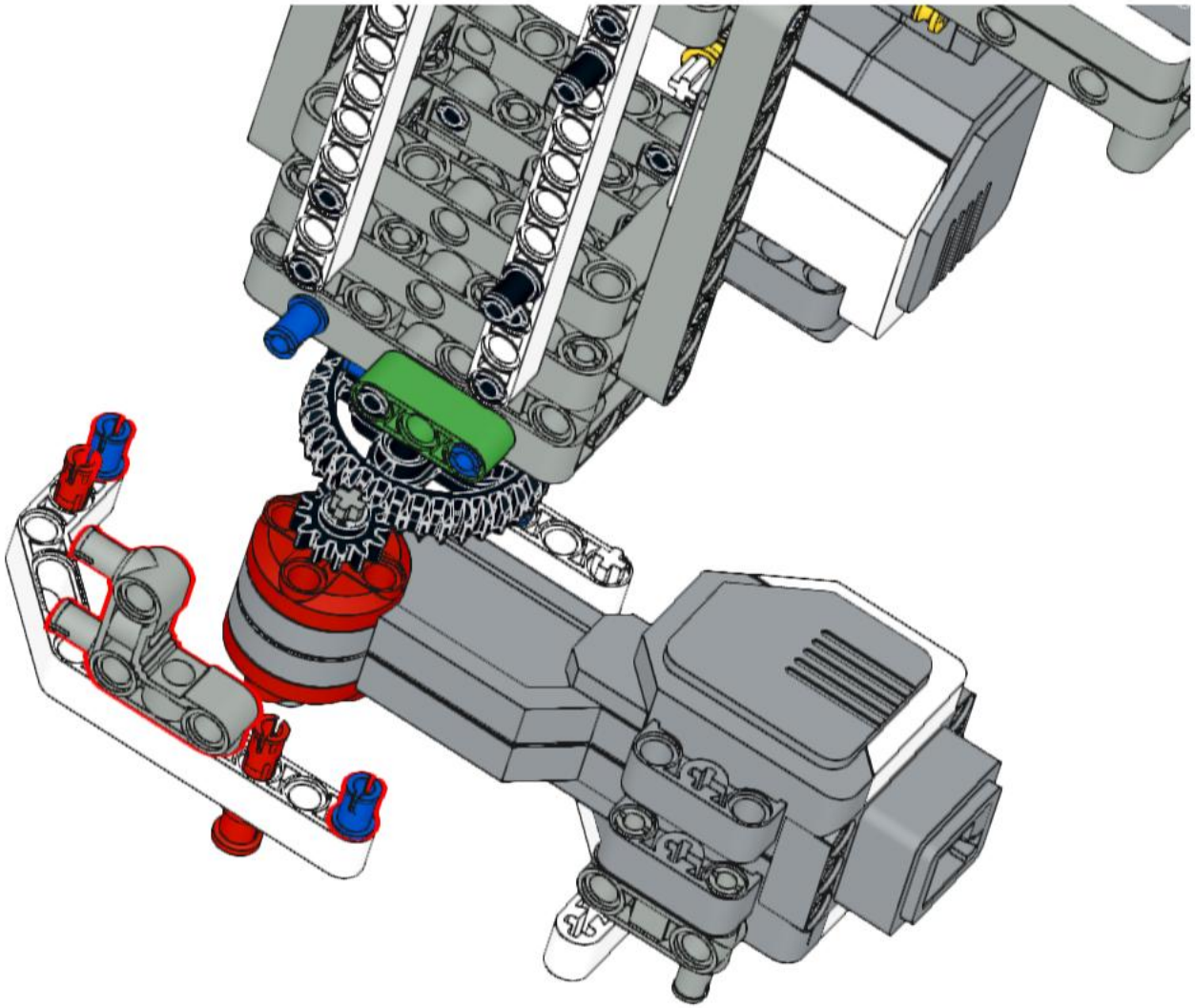

109

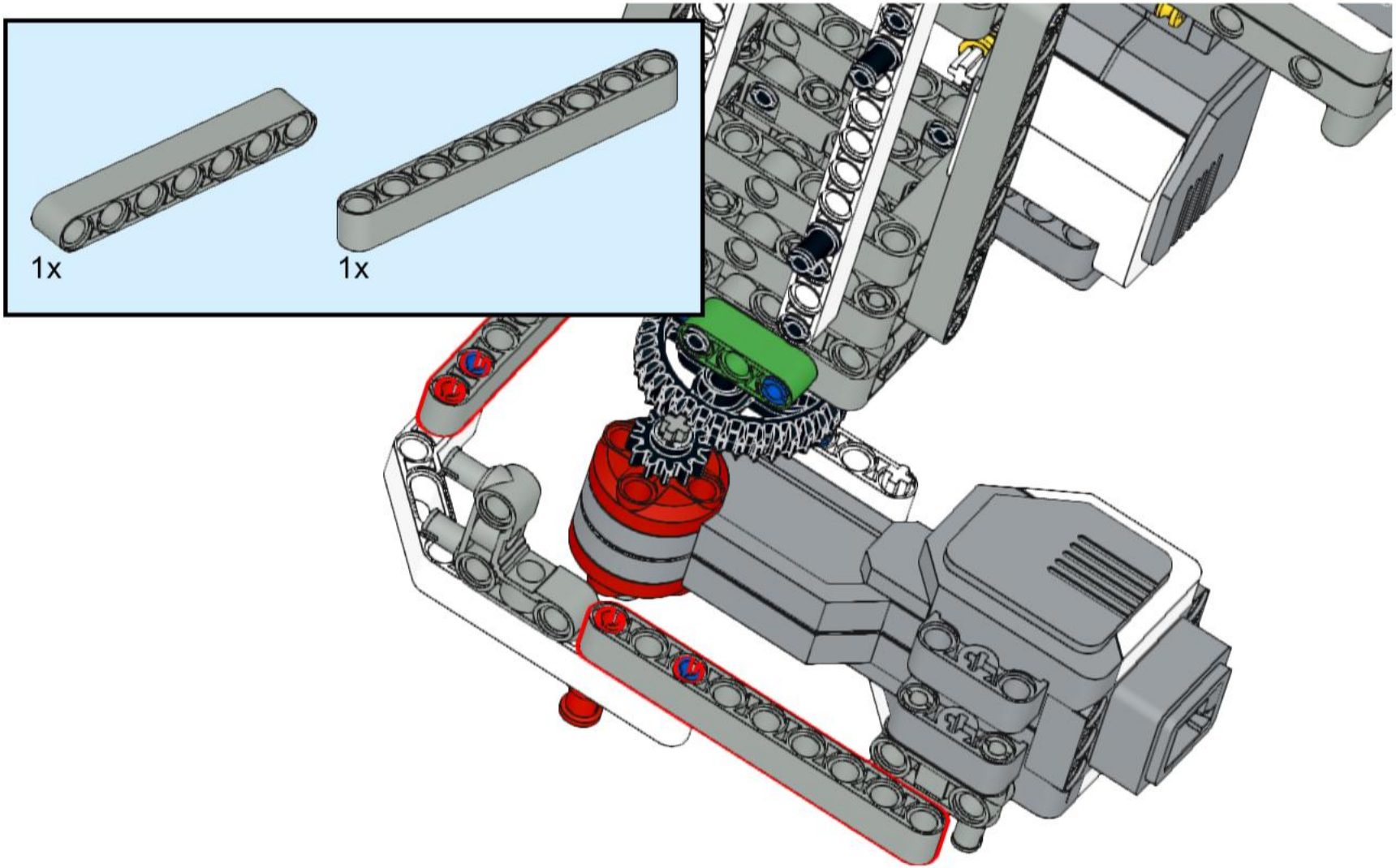

110

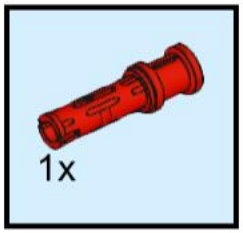

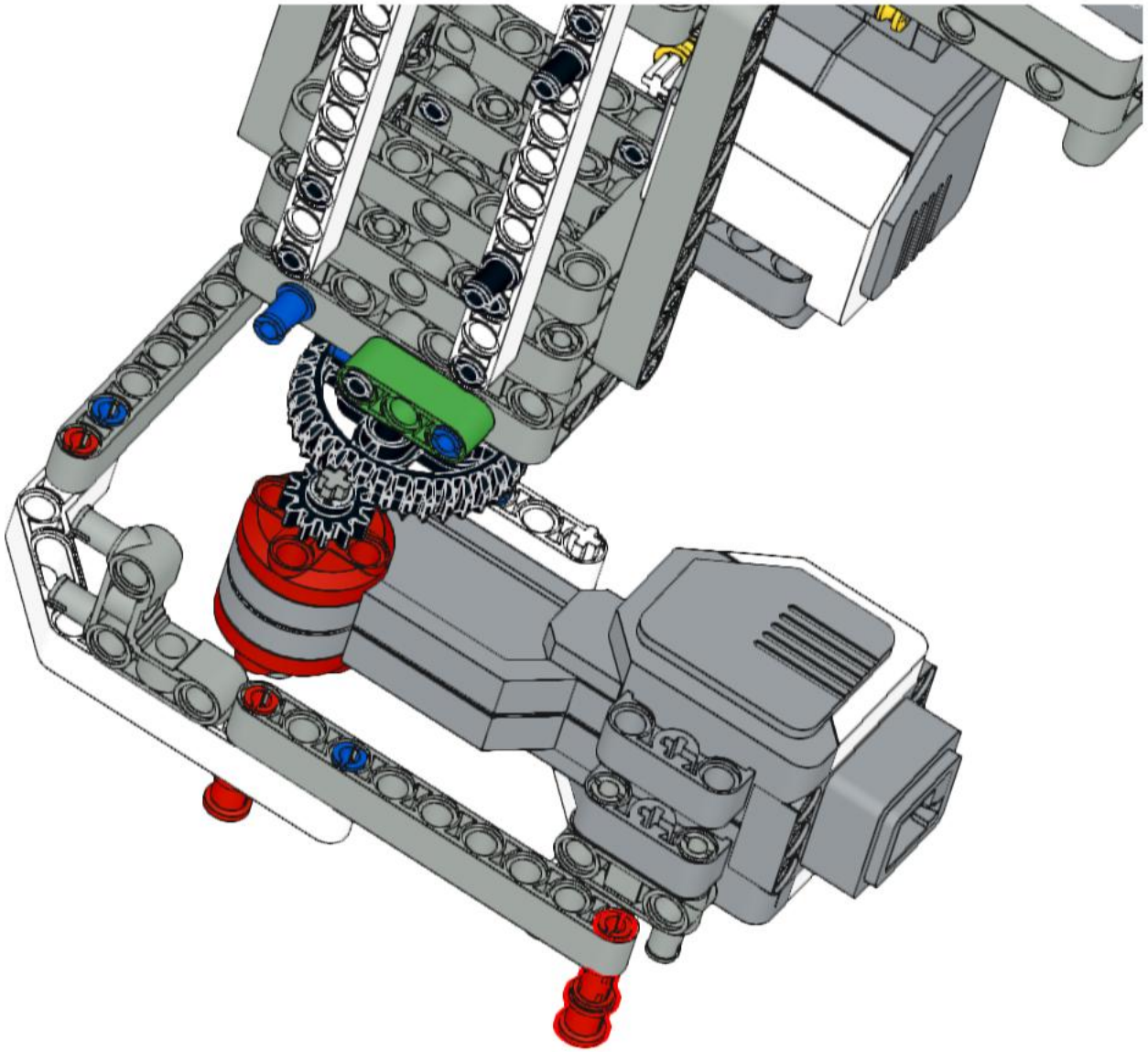

111

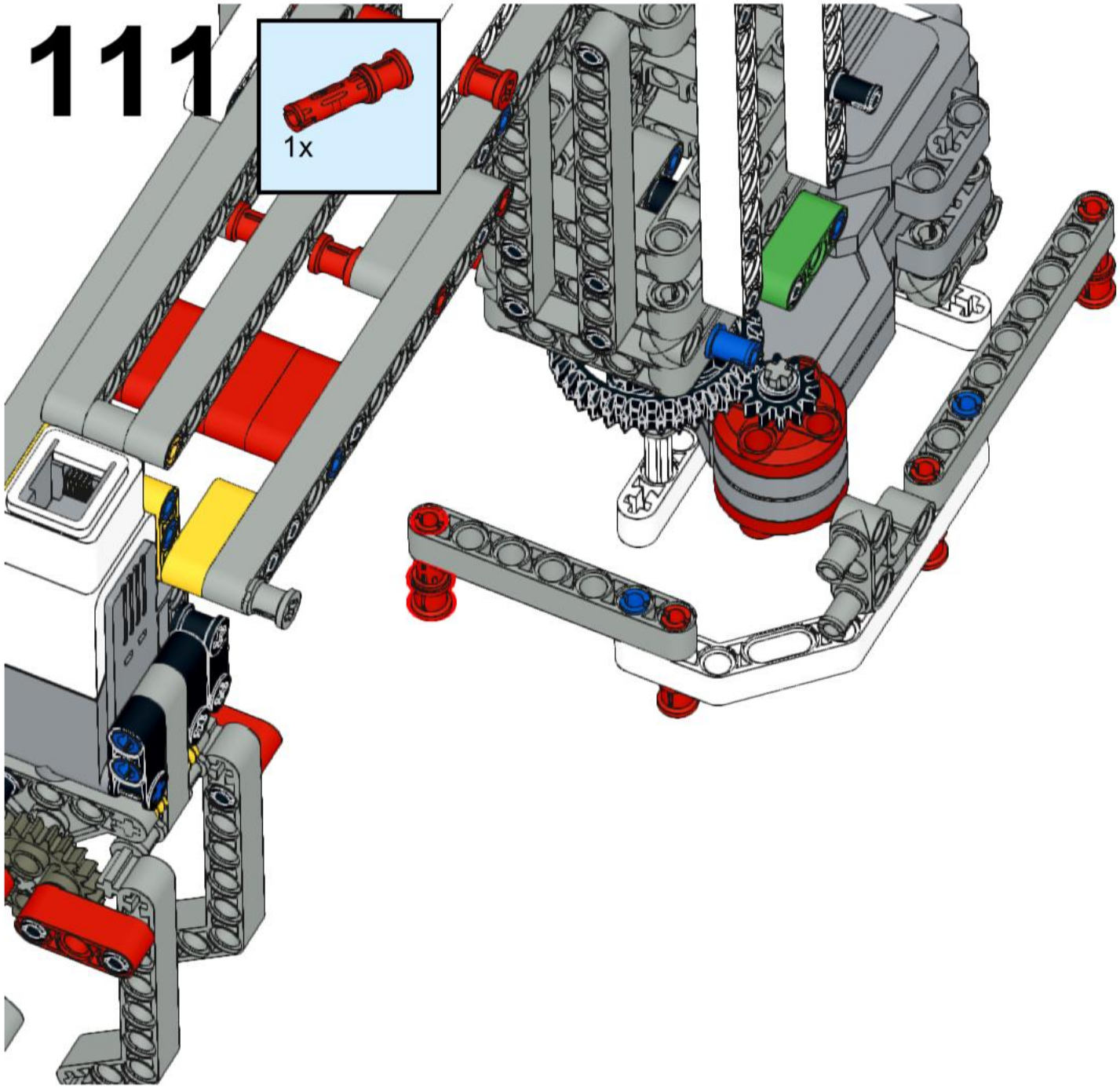

112

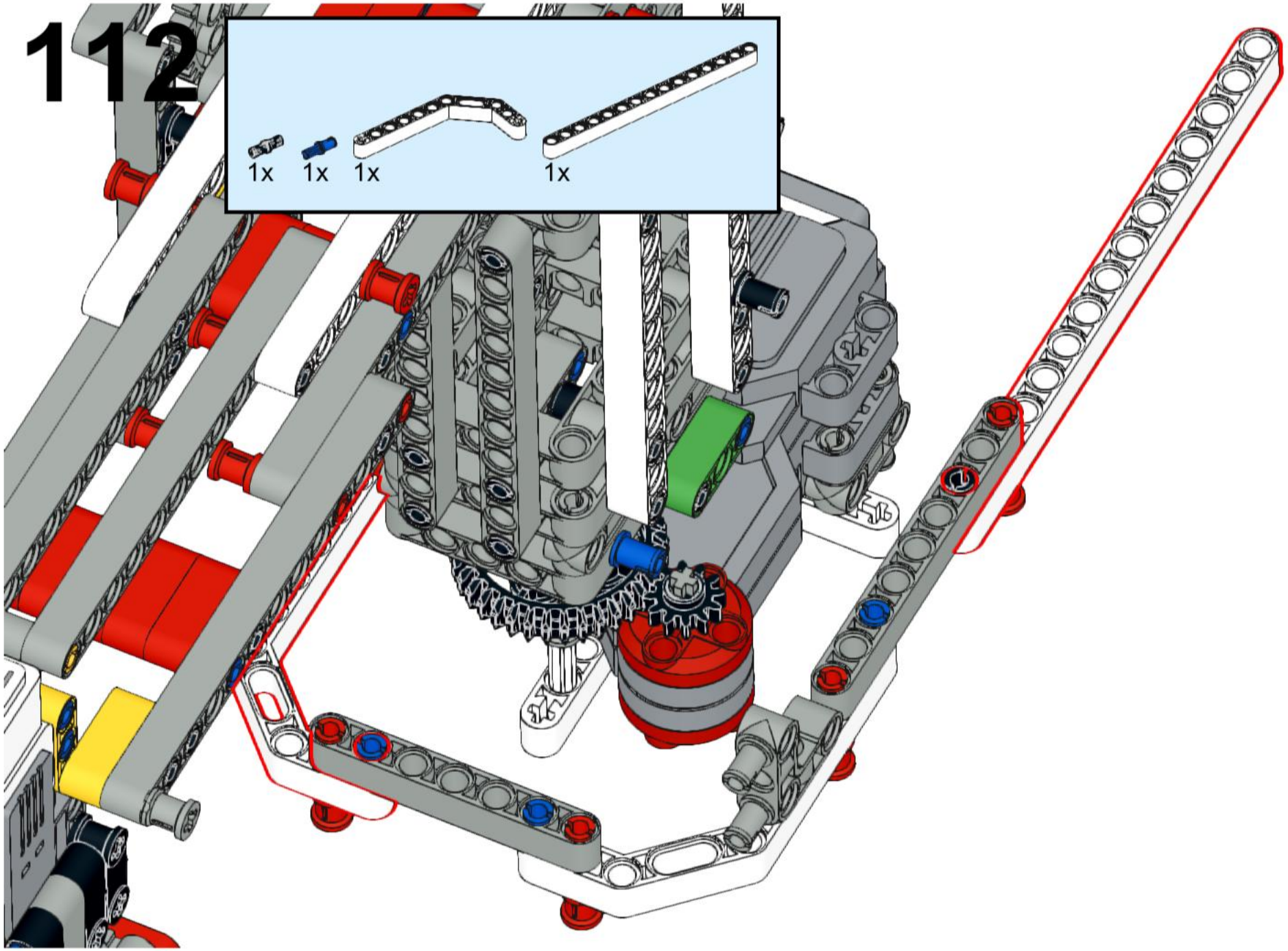

113

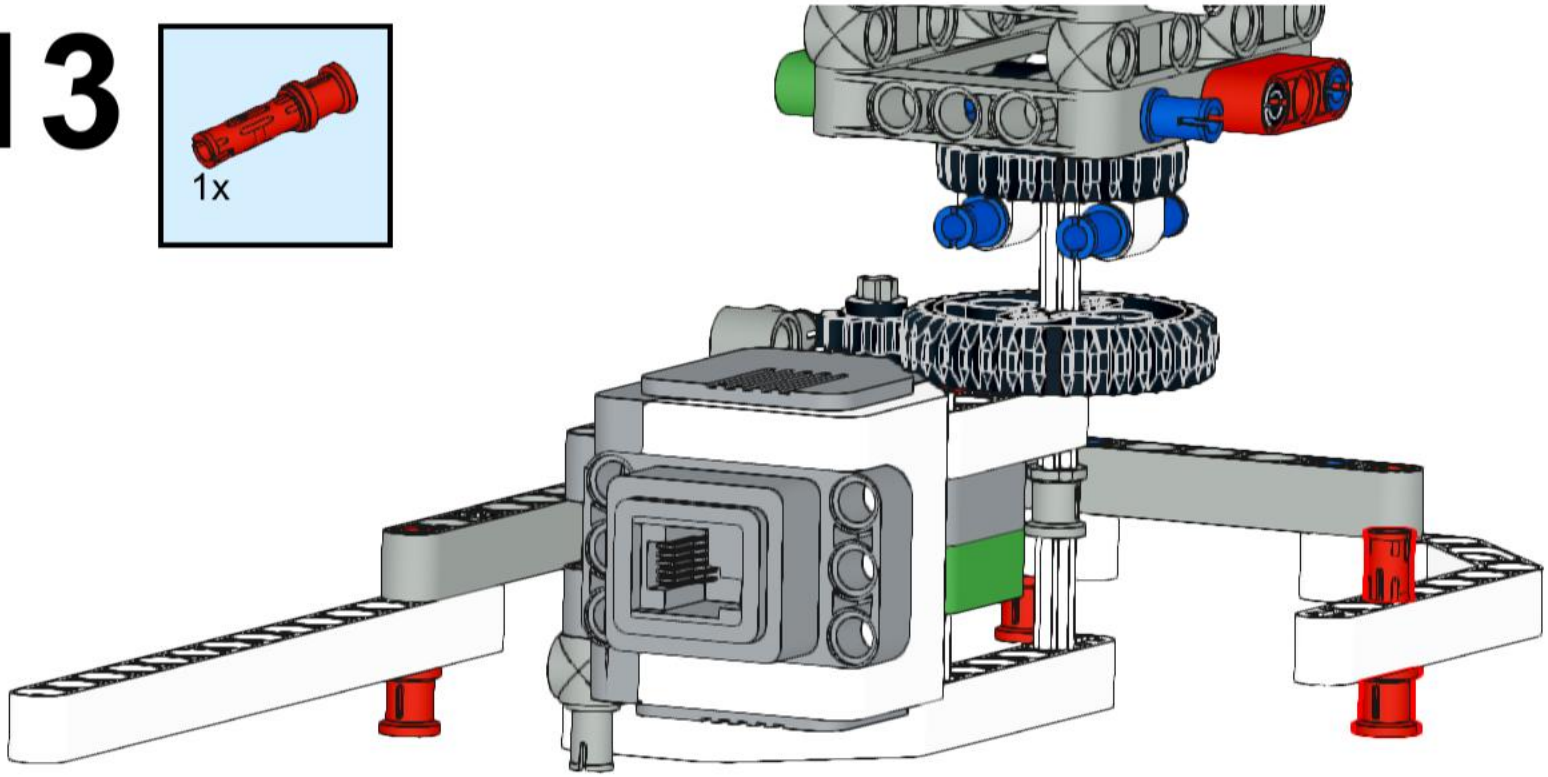

114

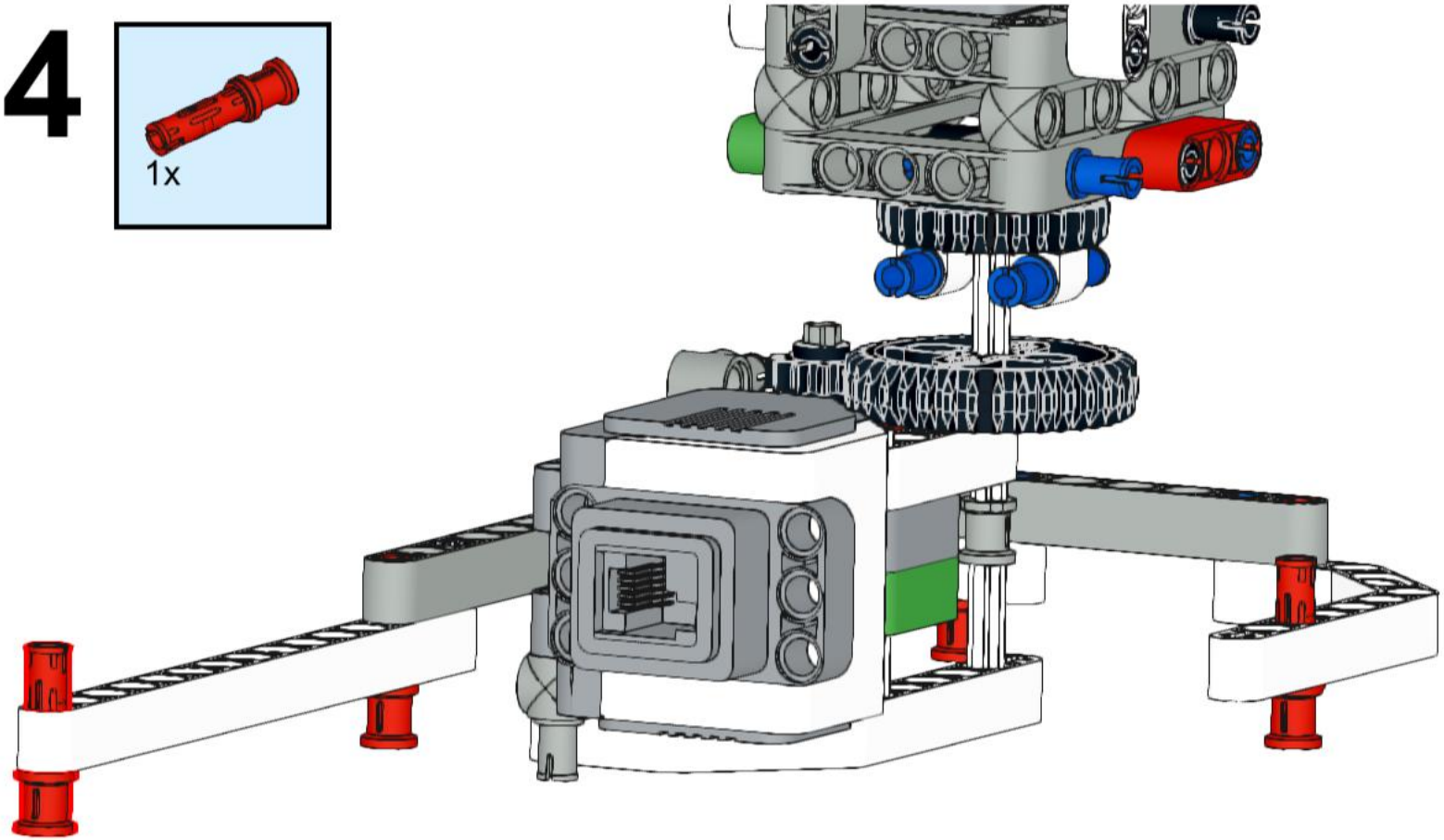

115

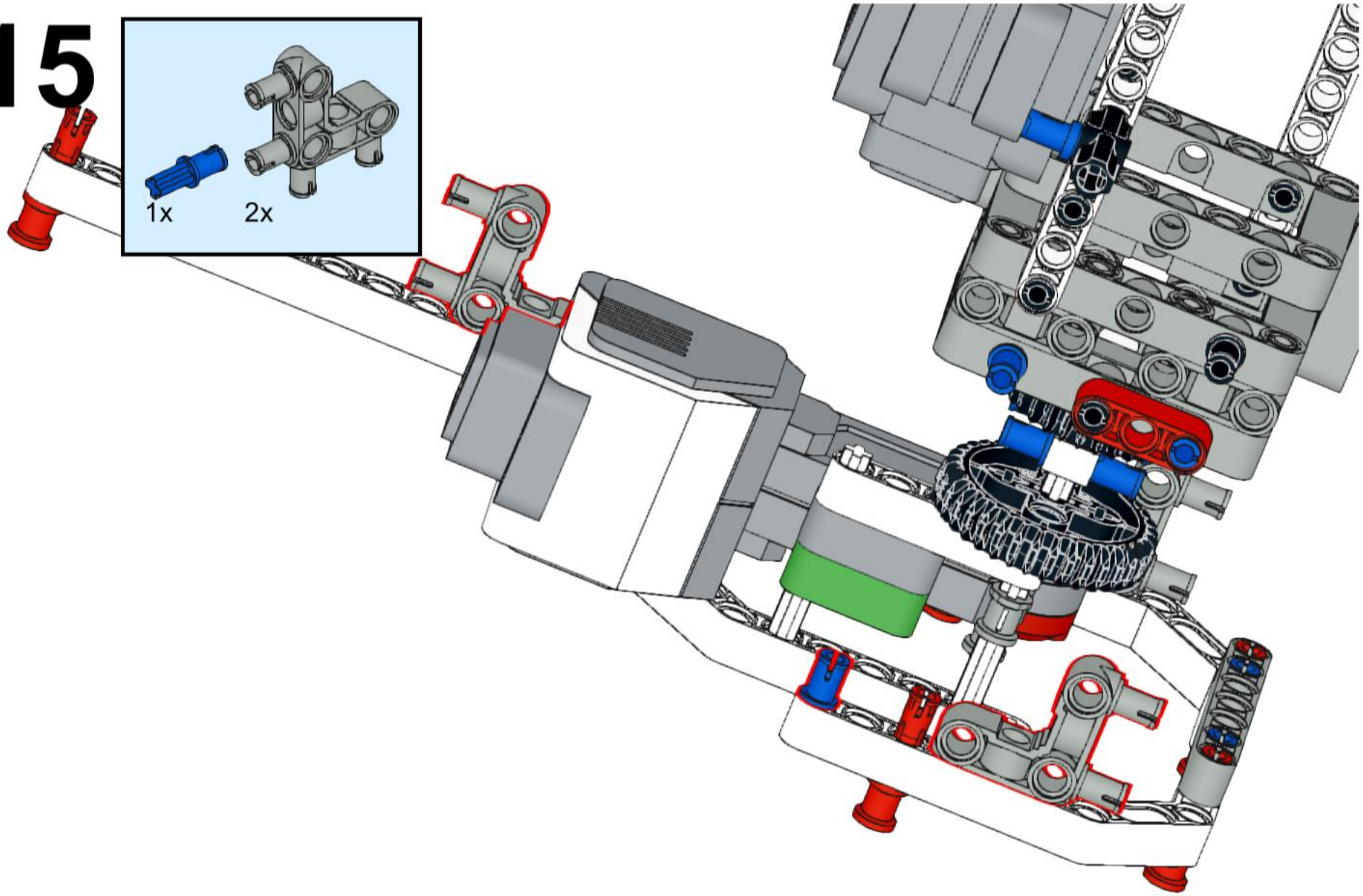

116

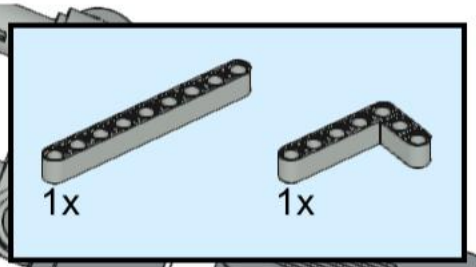

117

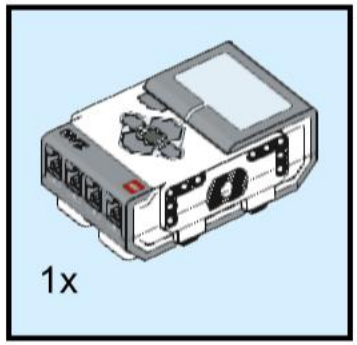

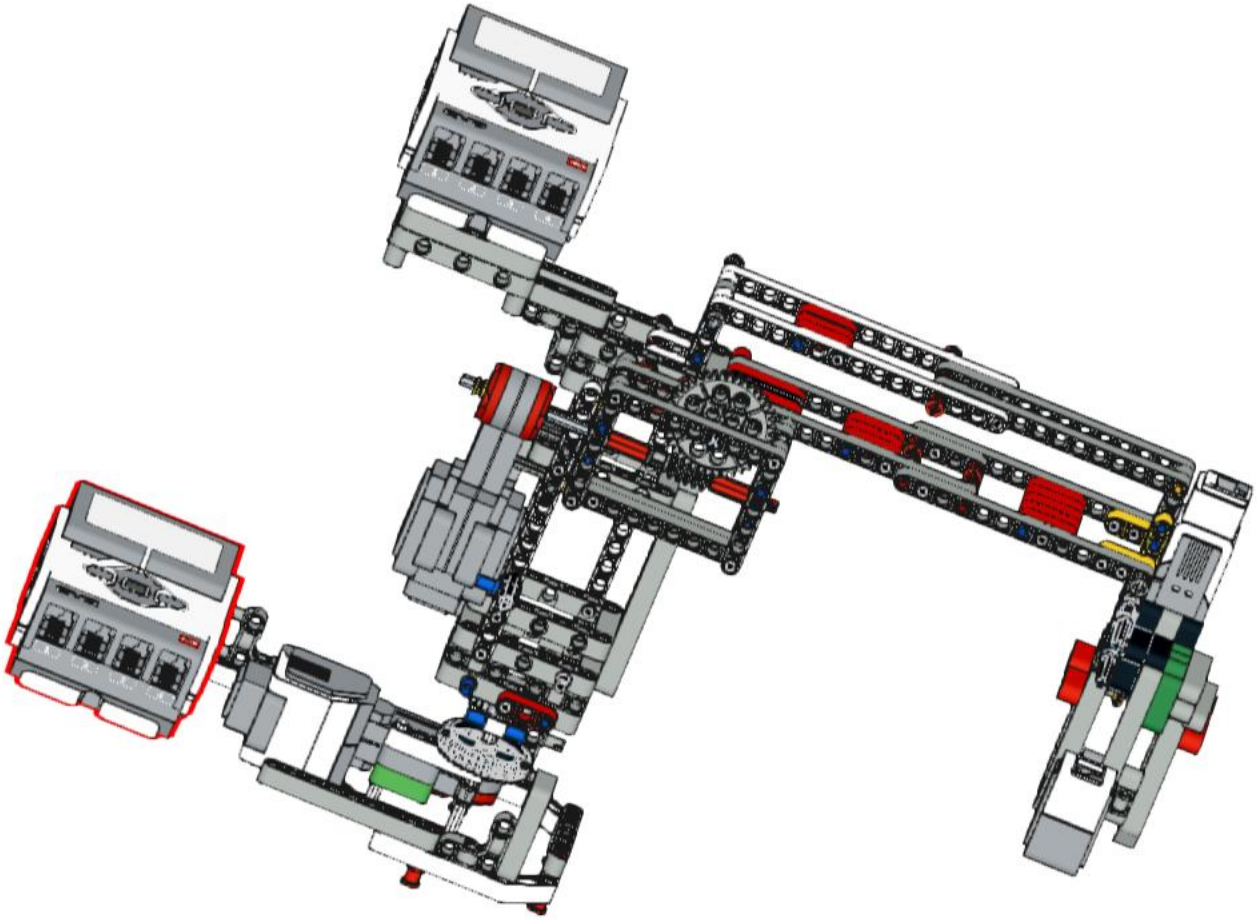

118

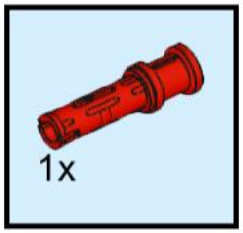

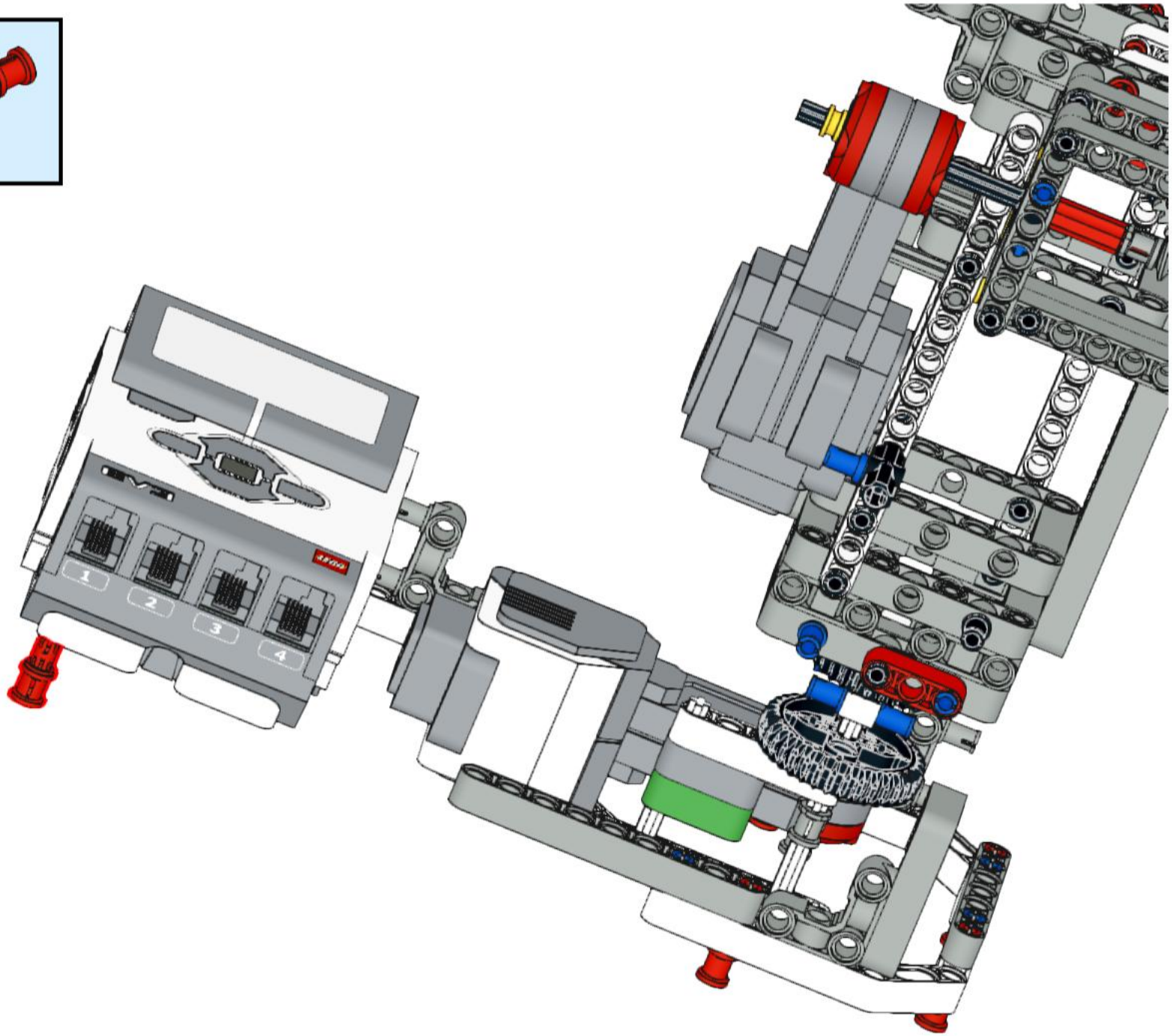

119

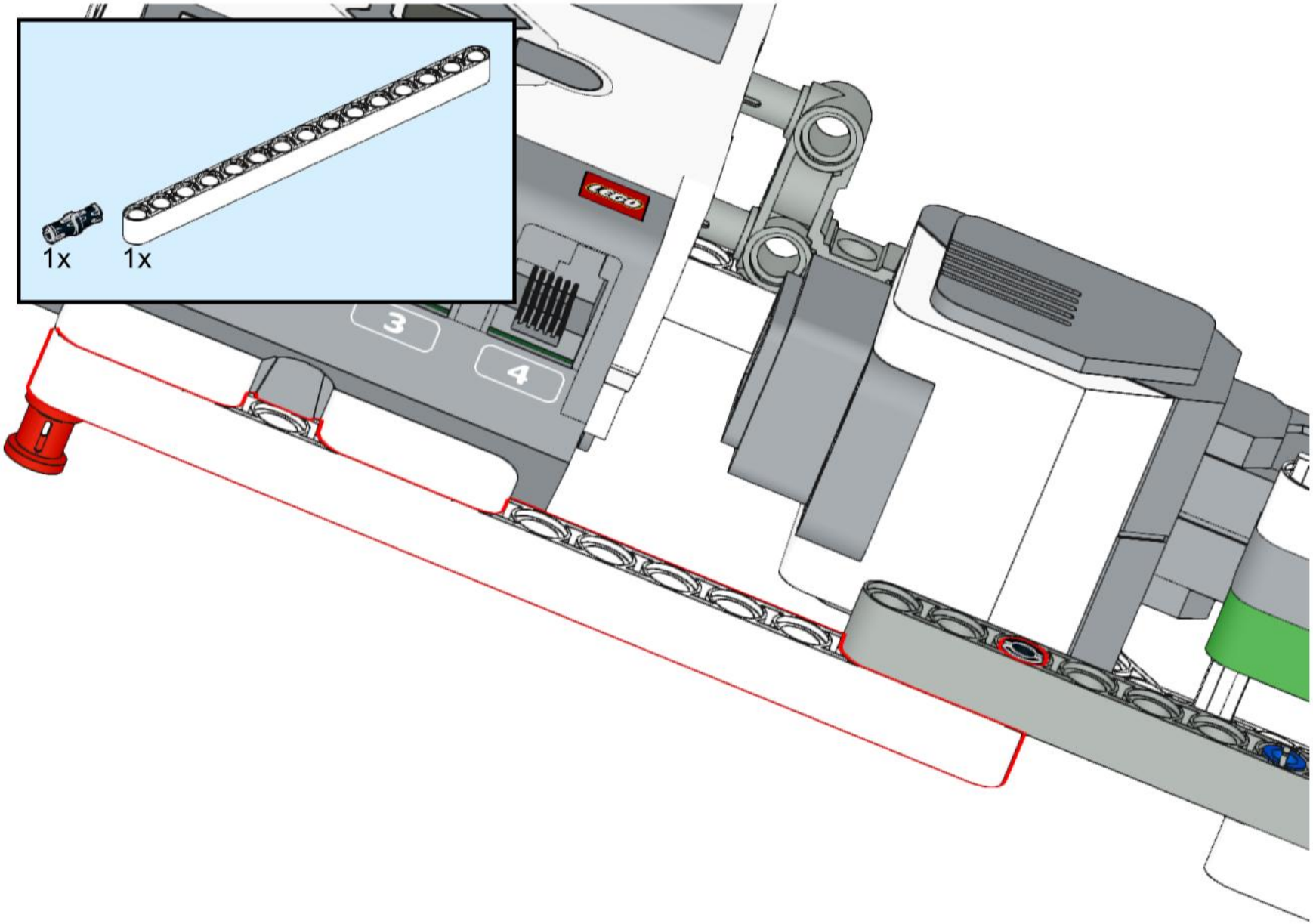

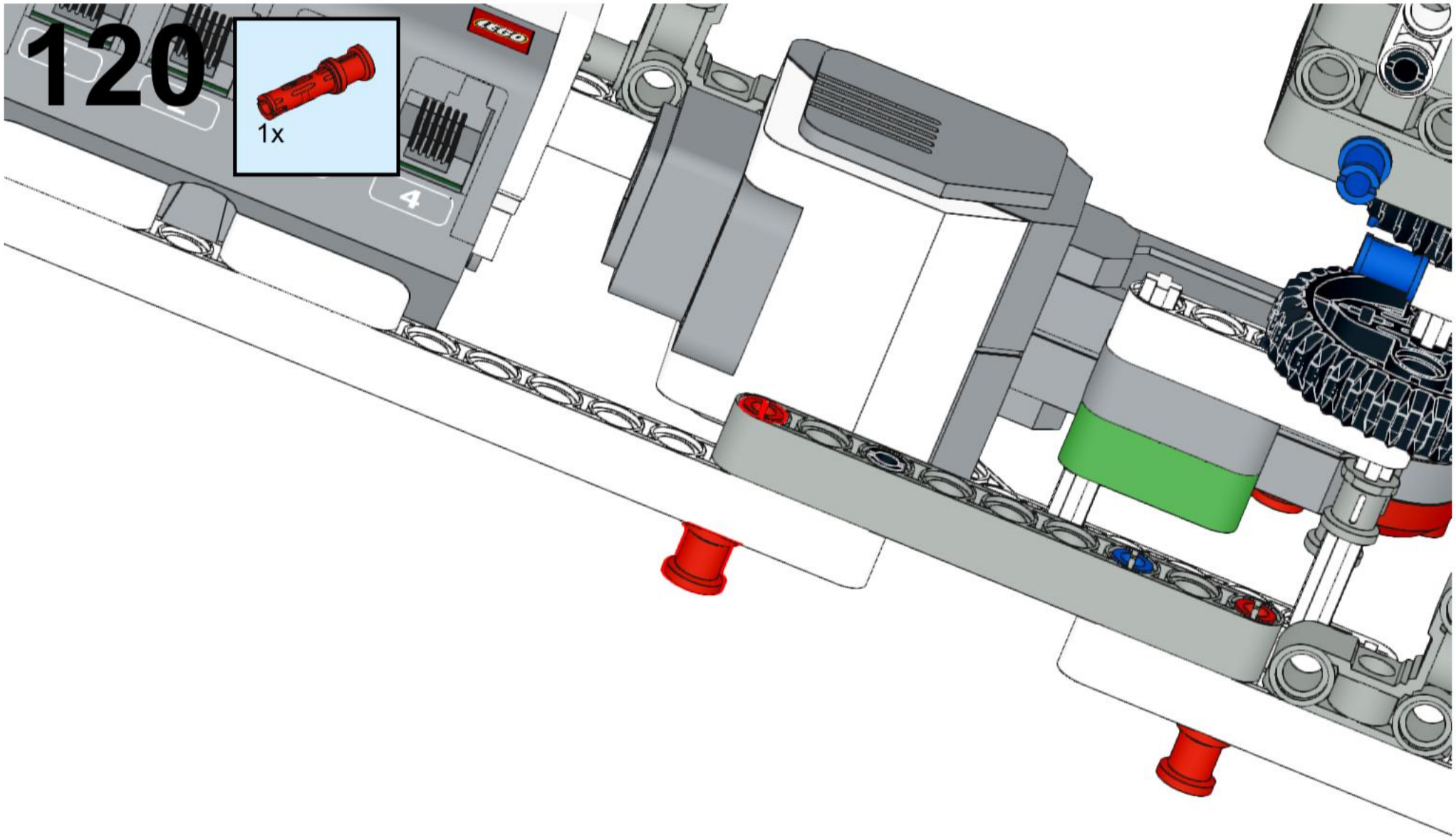
120
1x
4

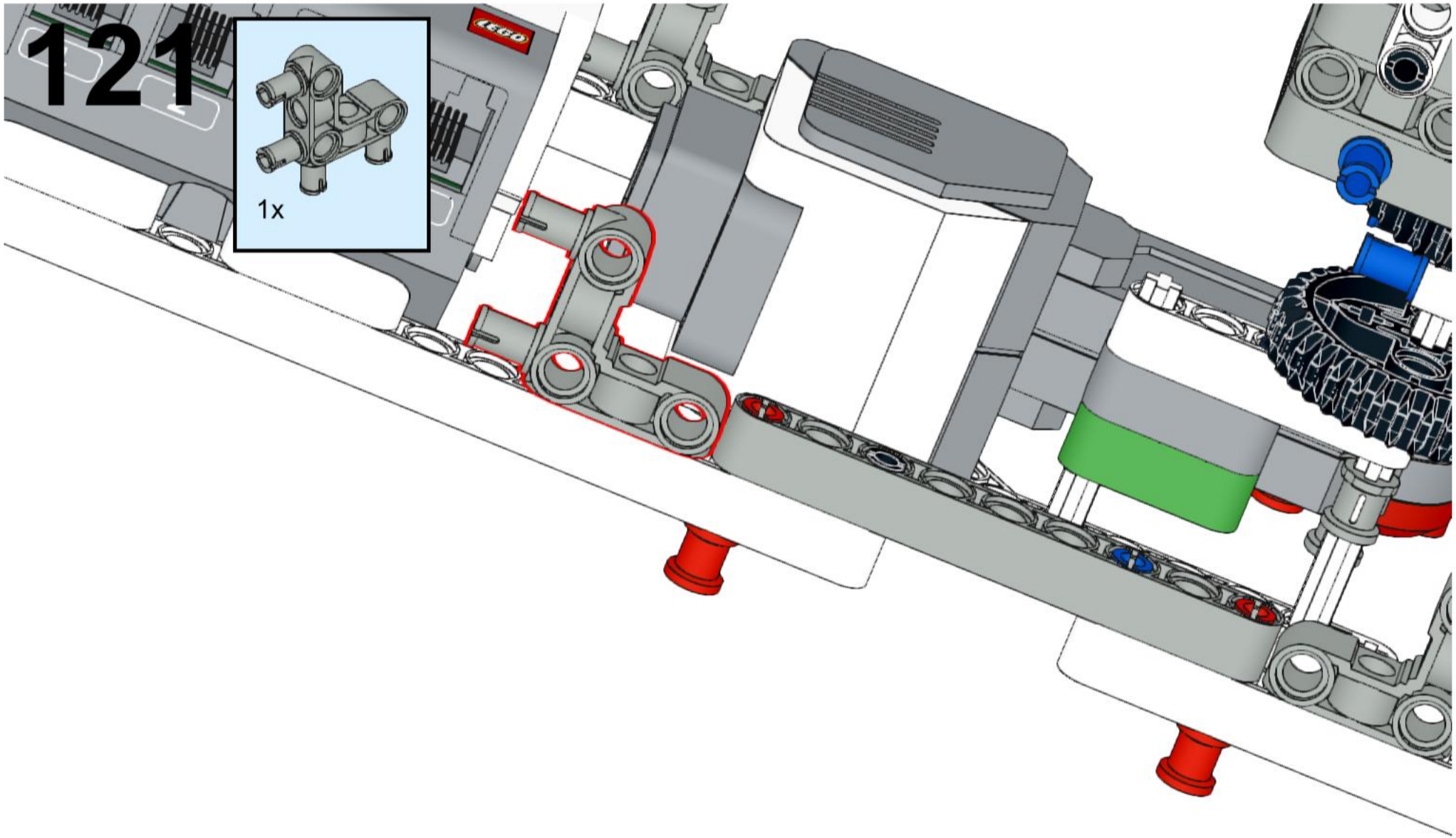
121
1x

122

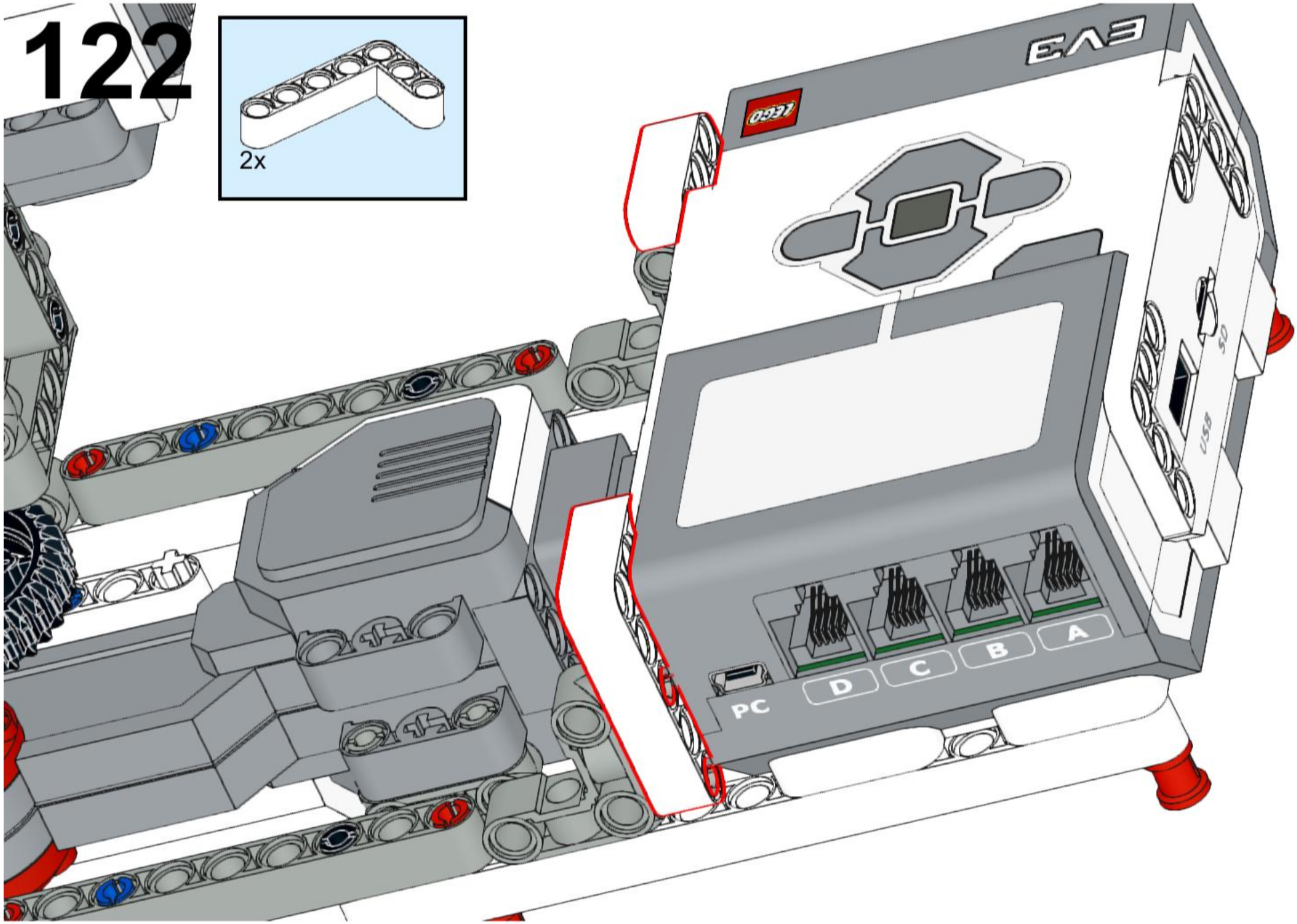

123

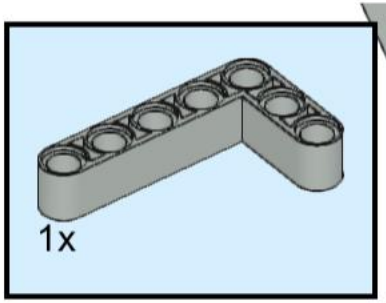

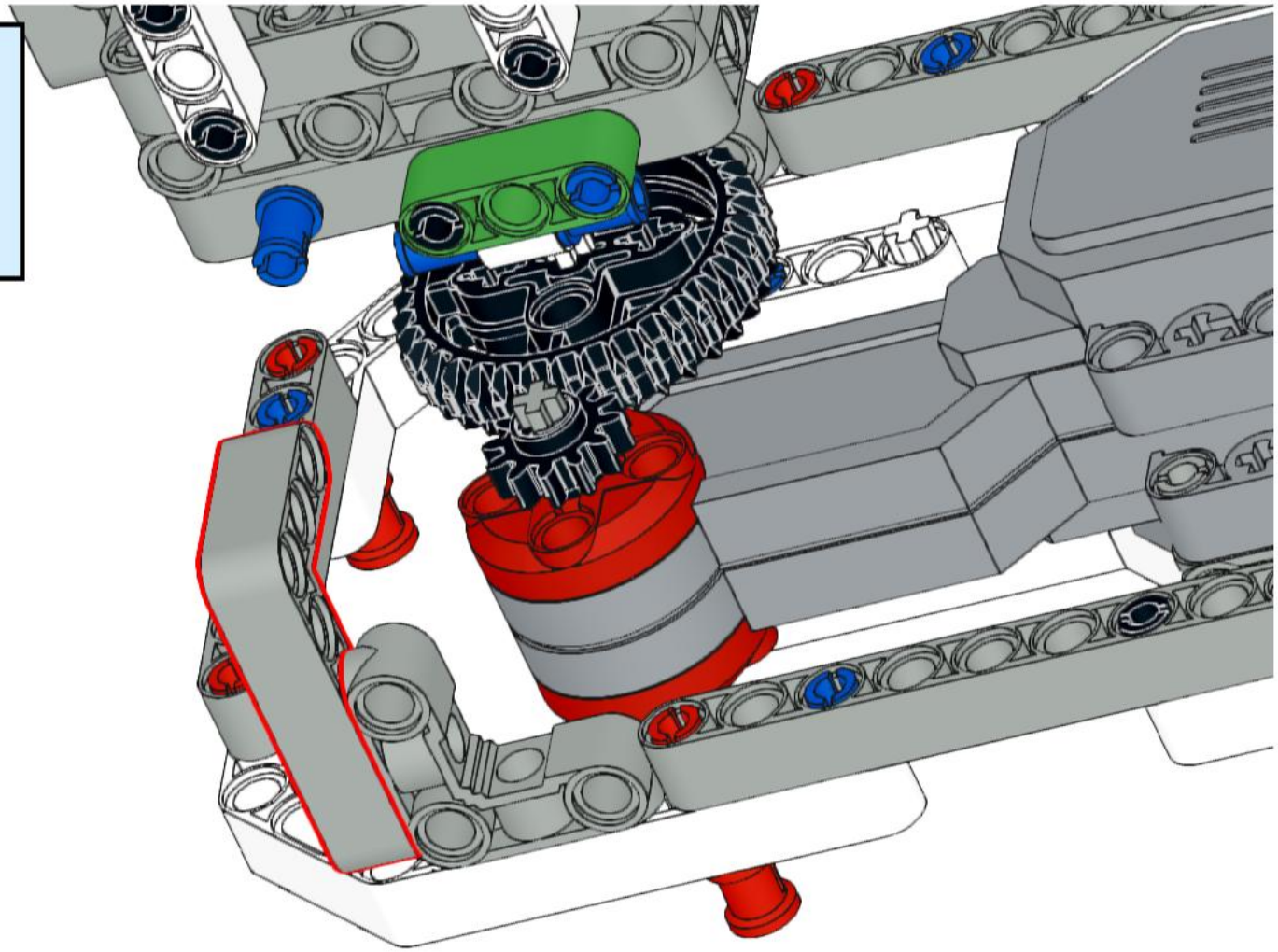

124

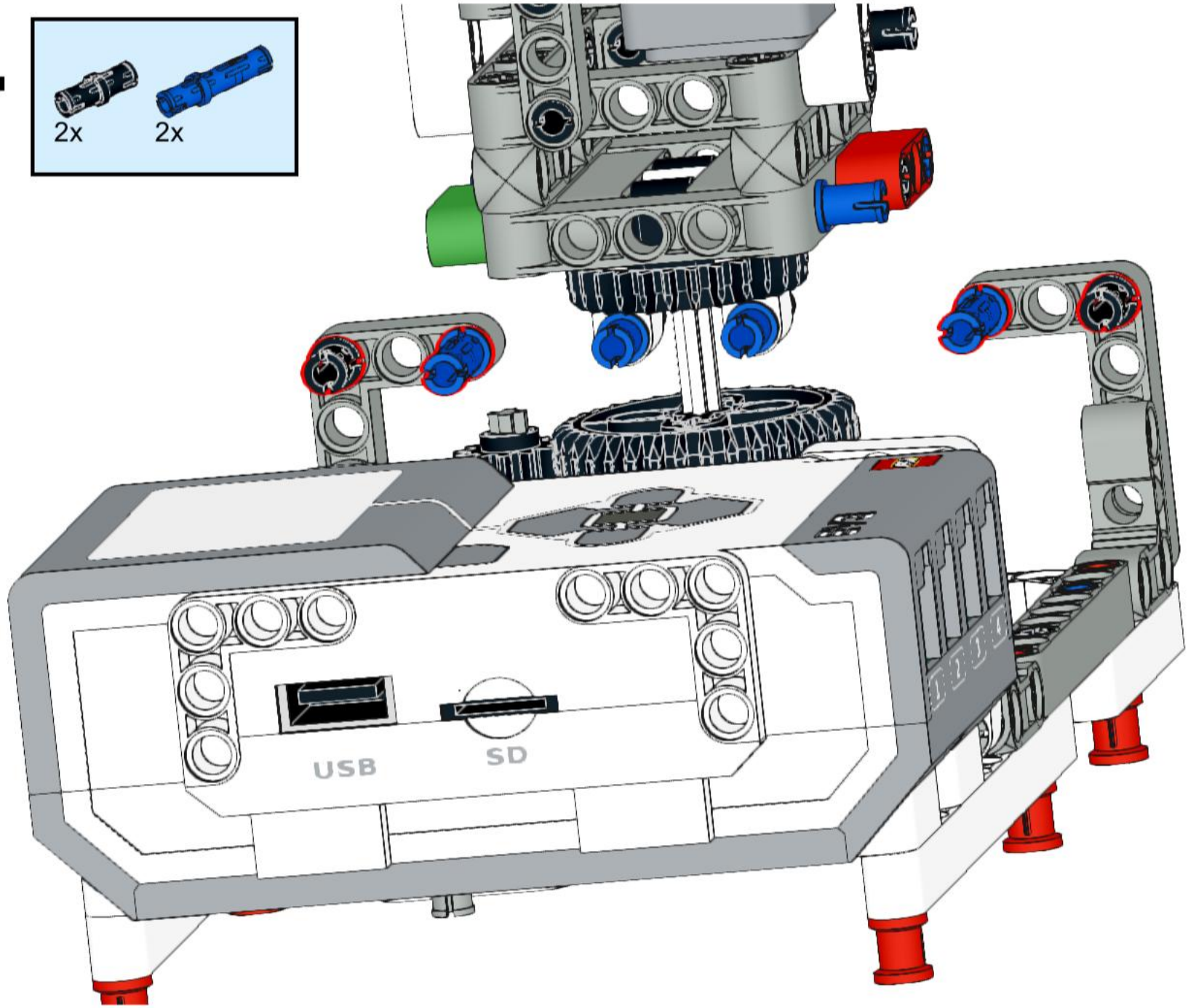

125

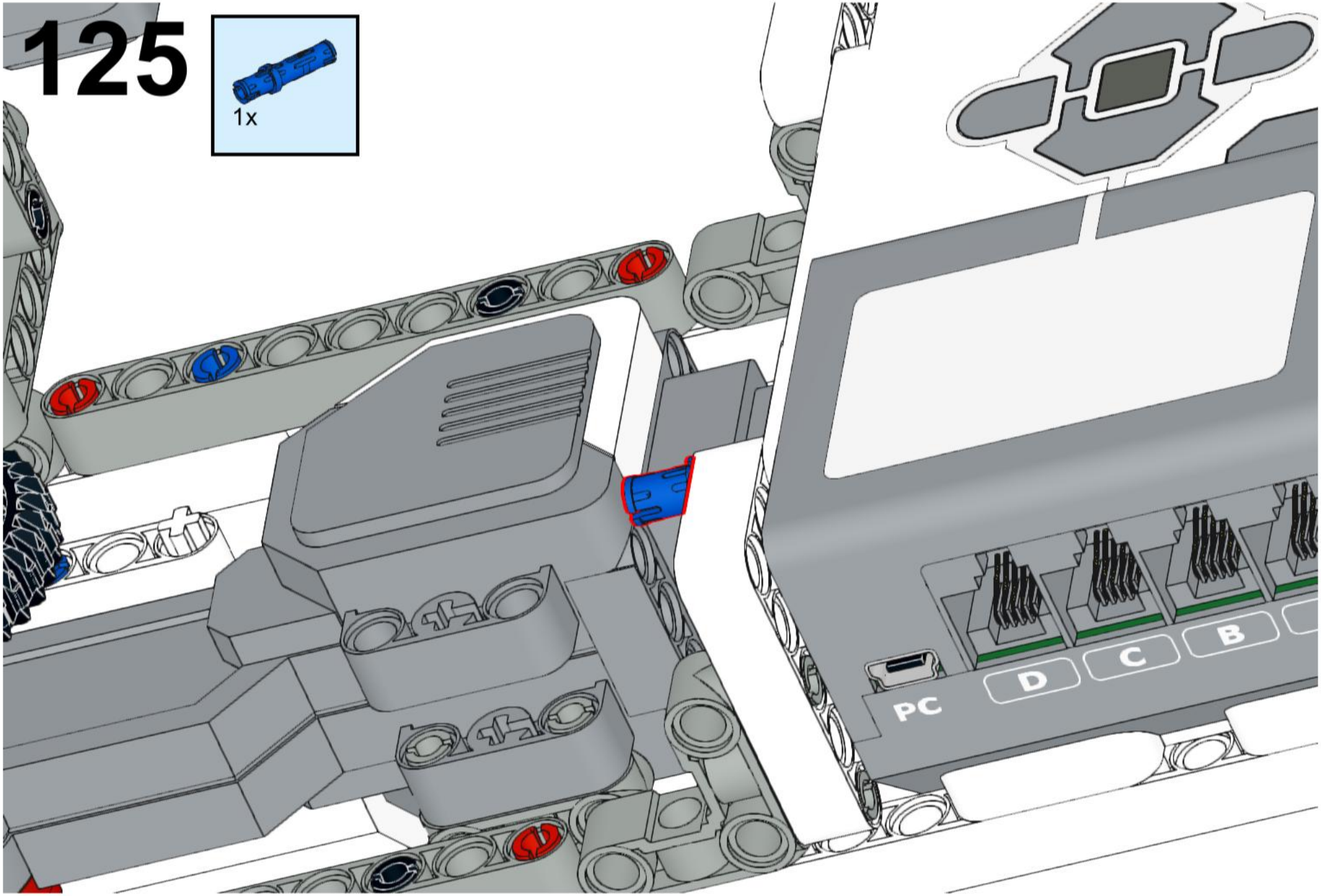

126

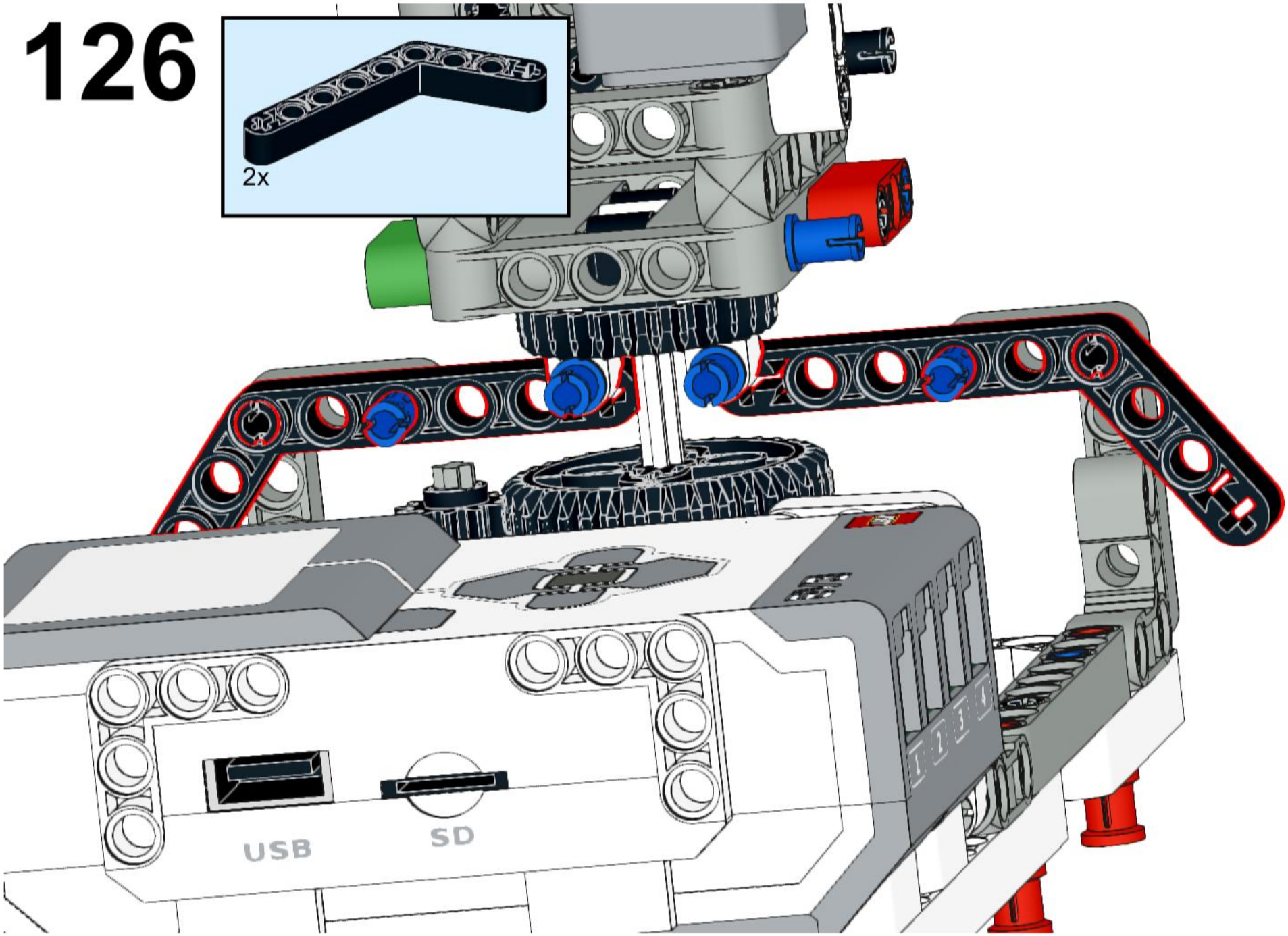

127

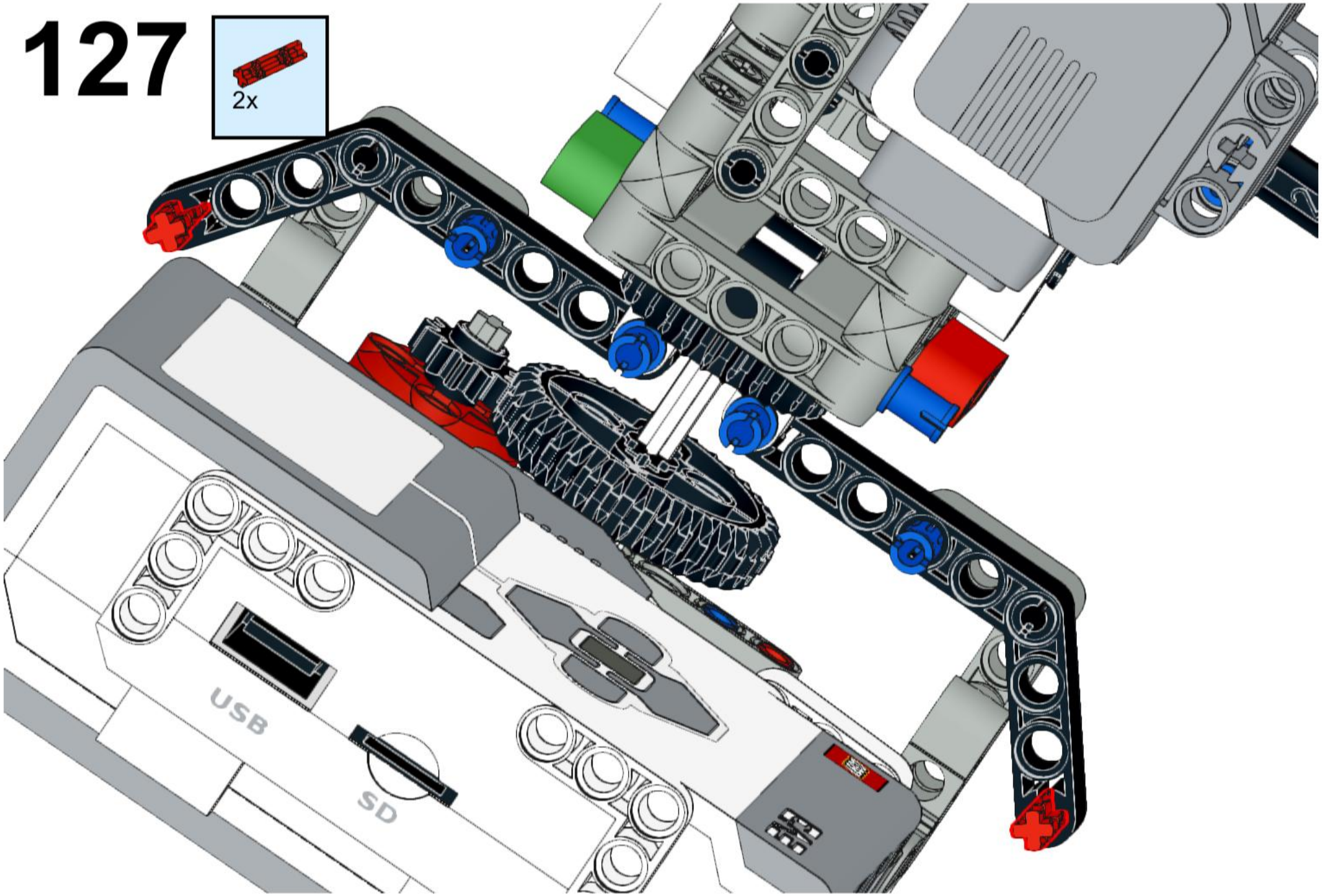

128

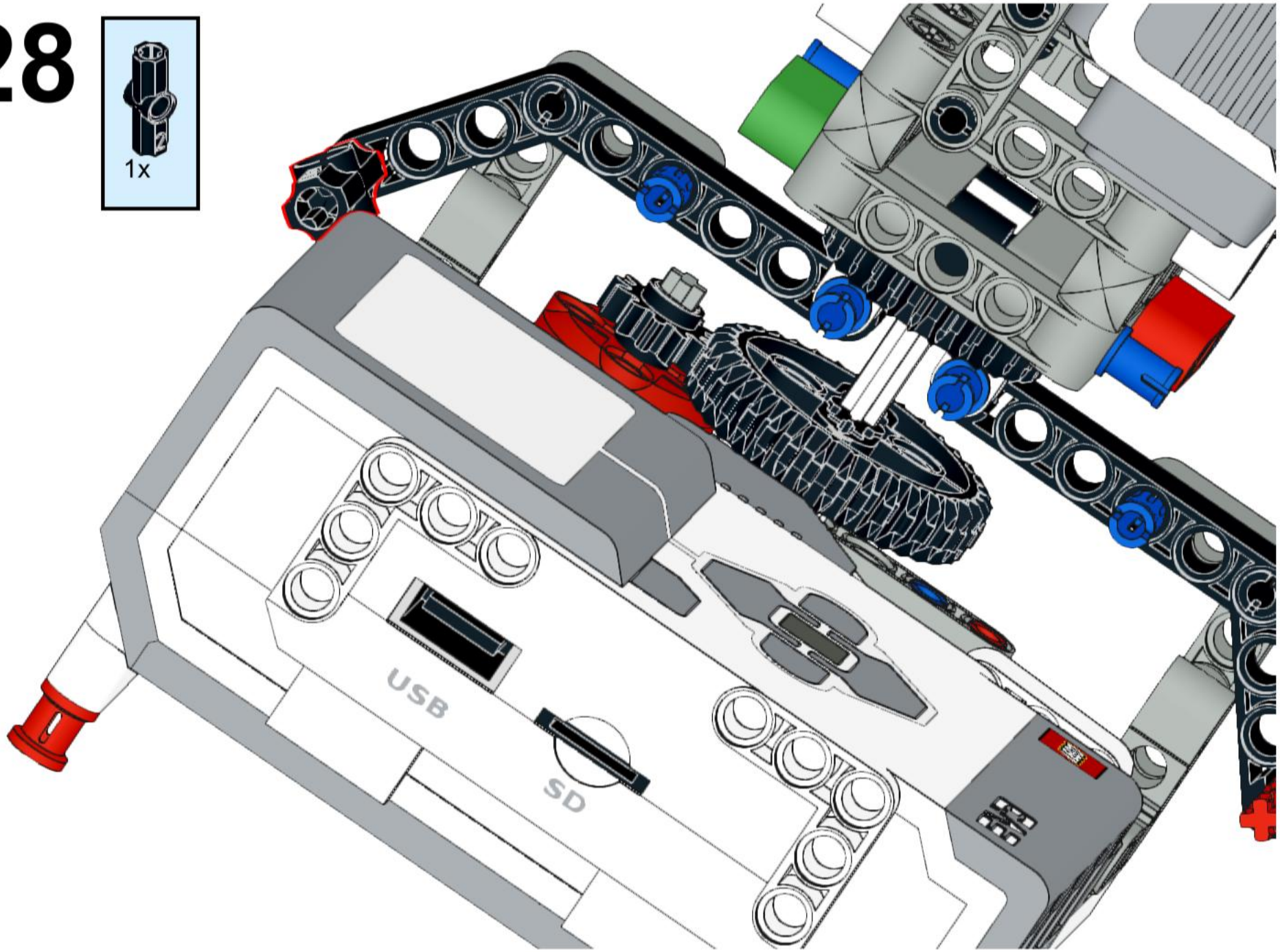

129

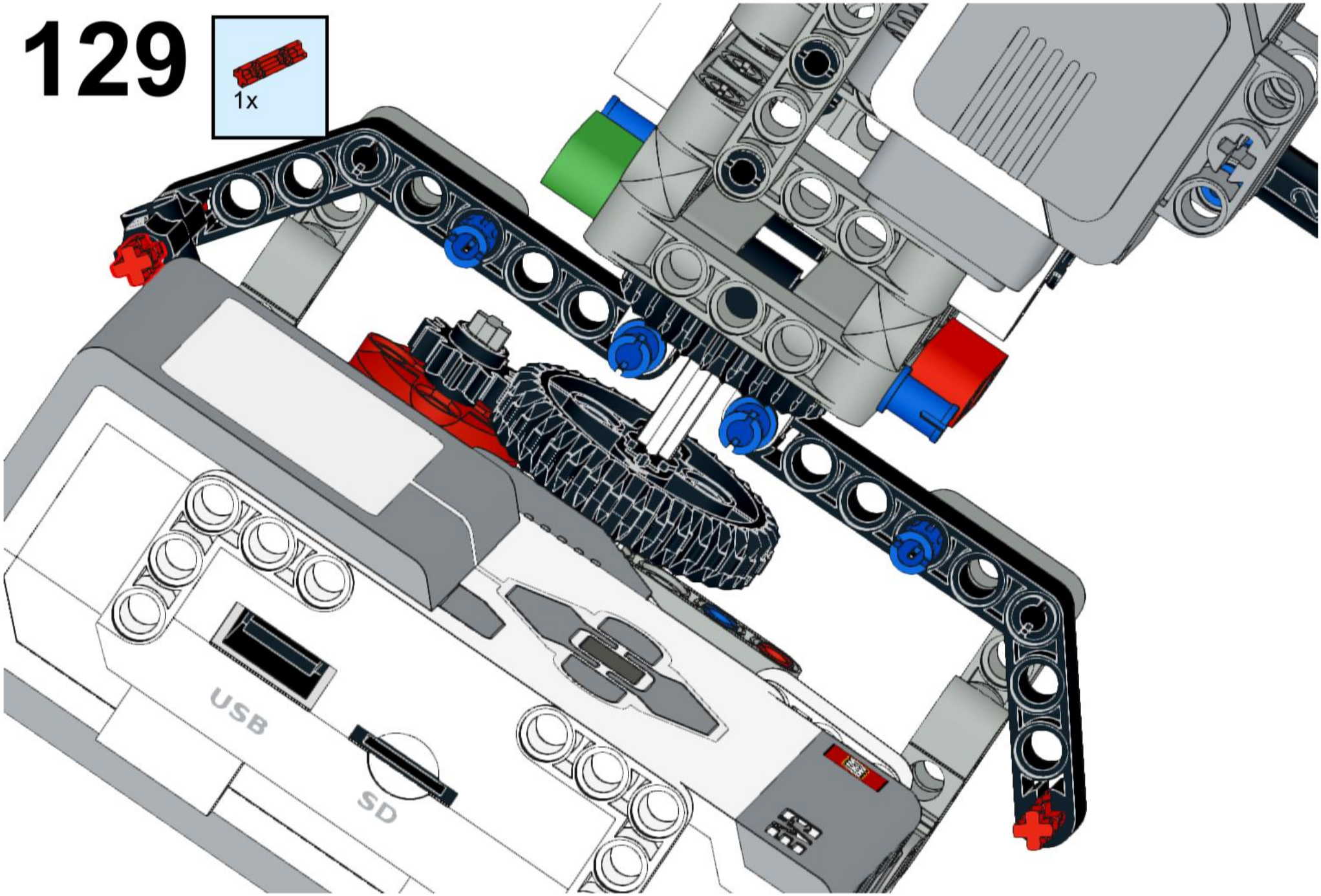

130

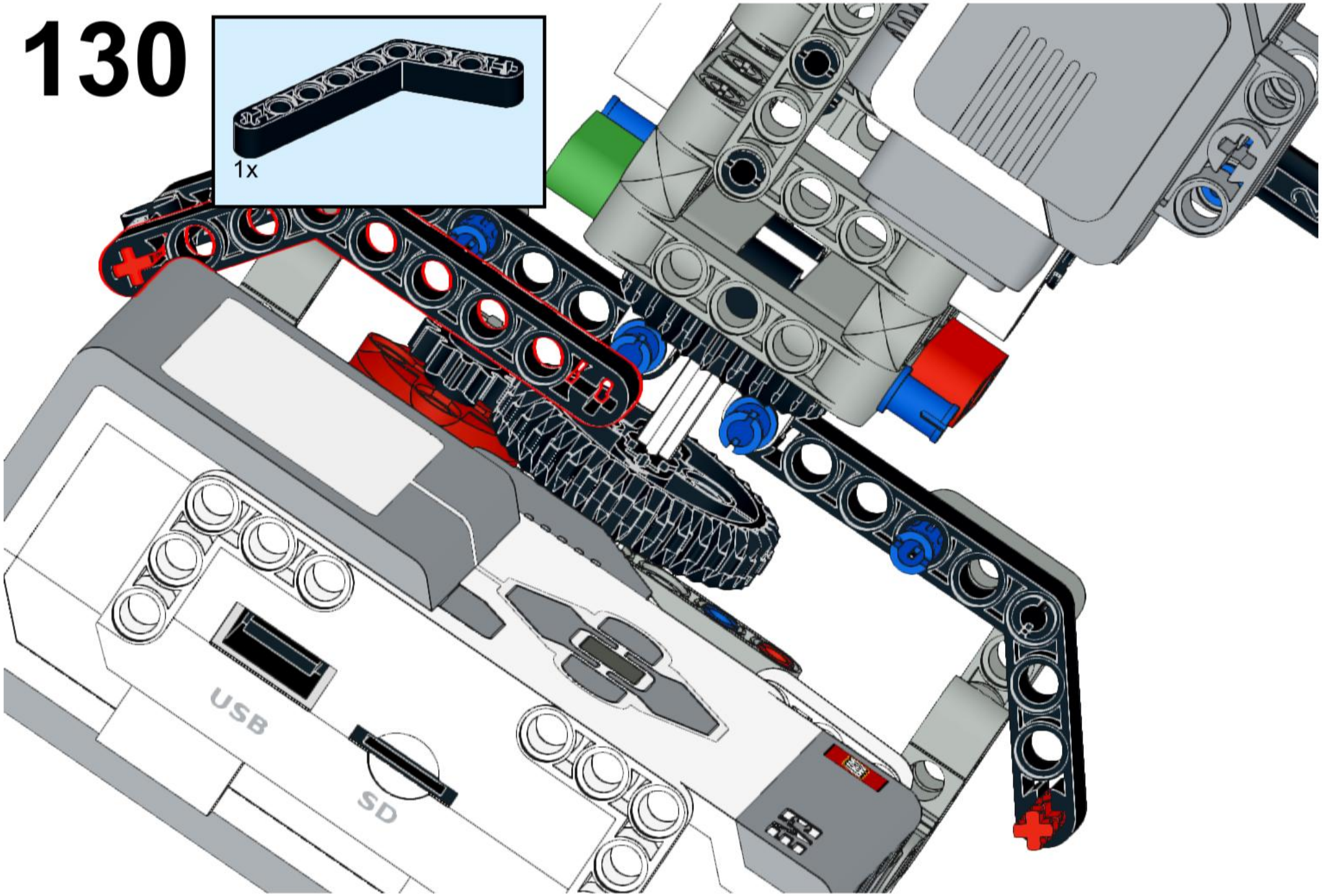

131

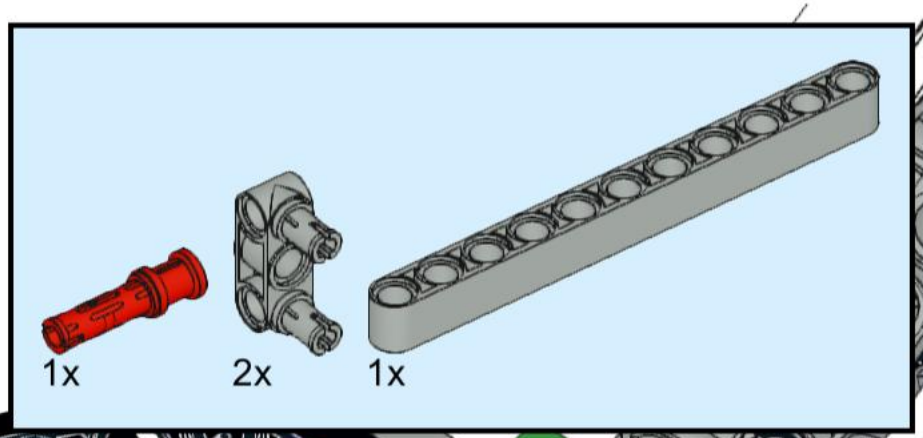

132

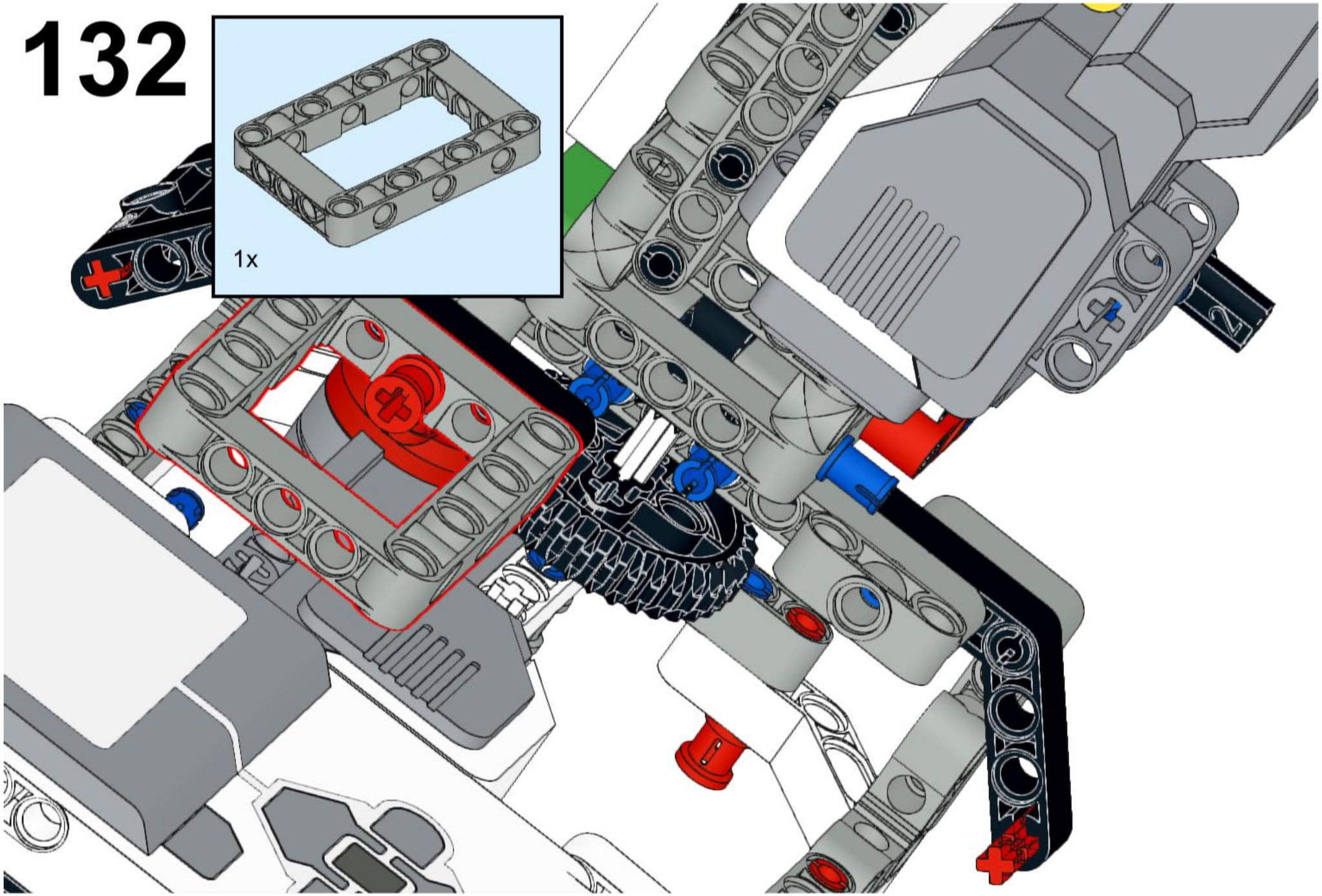

133

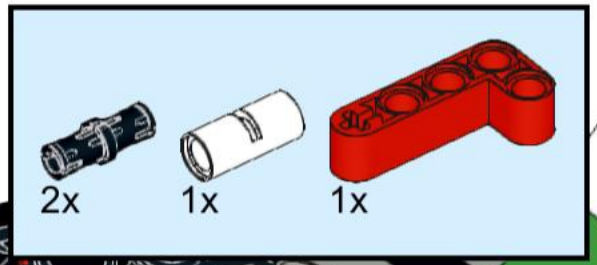

134

135

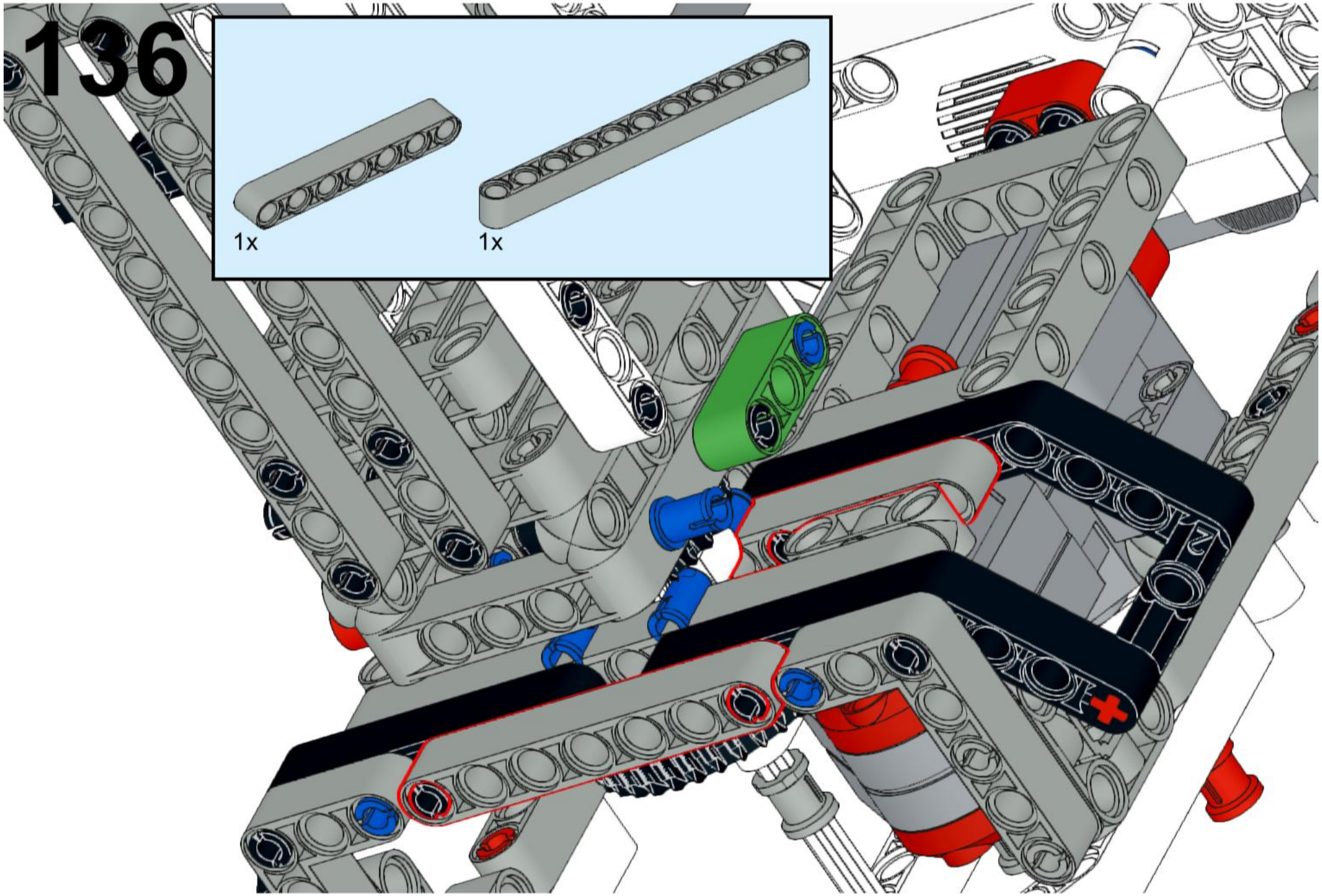
136
1x
1x

137

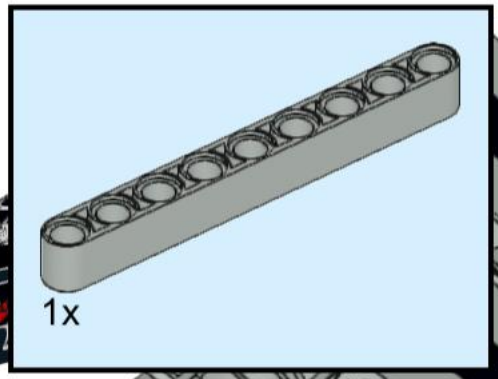

138

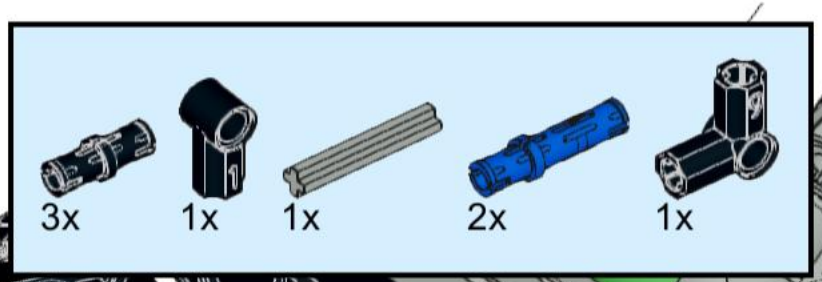

139

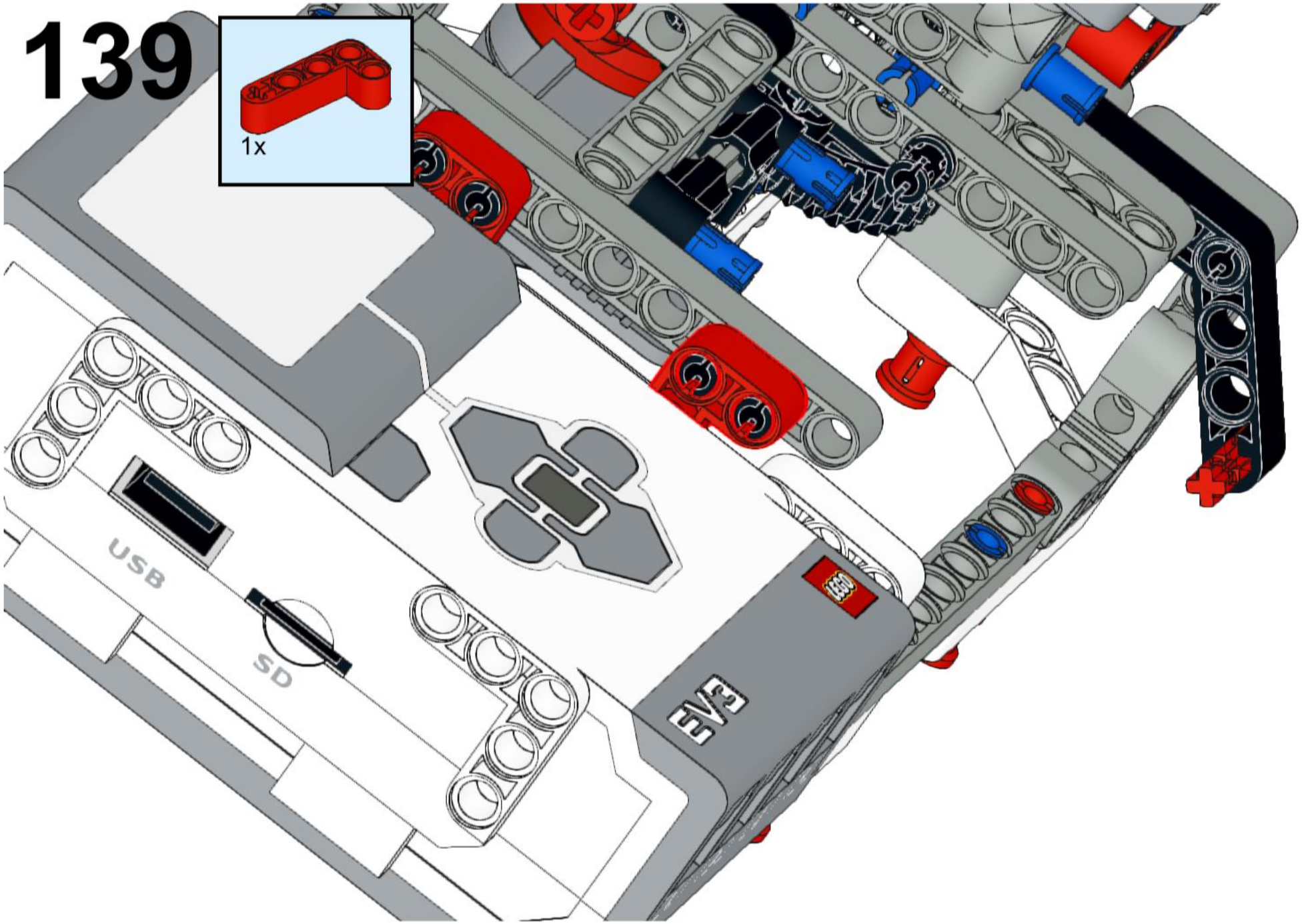

140

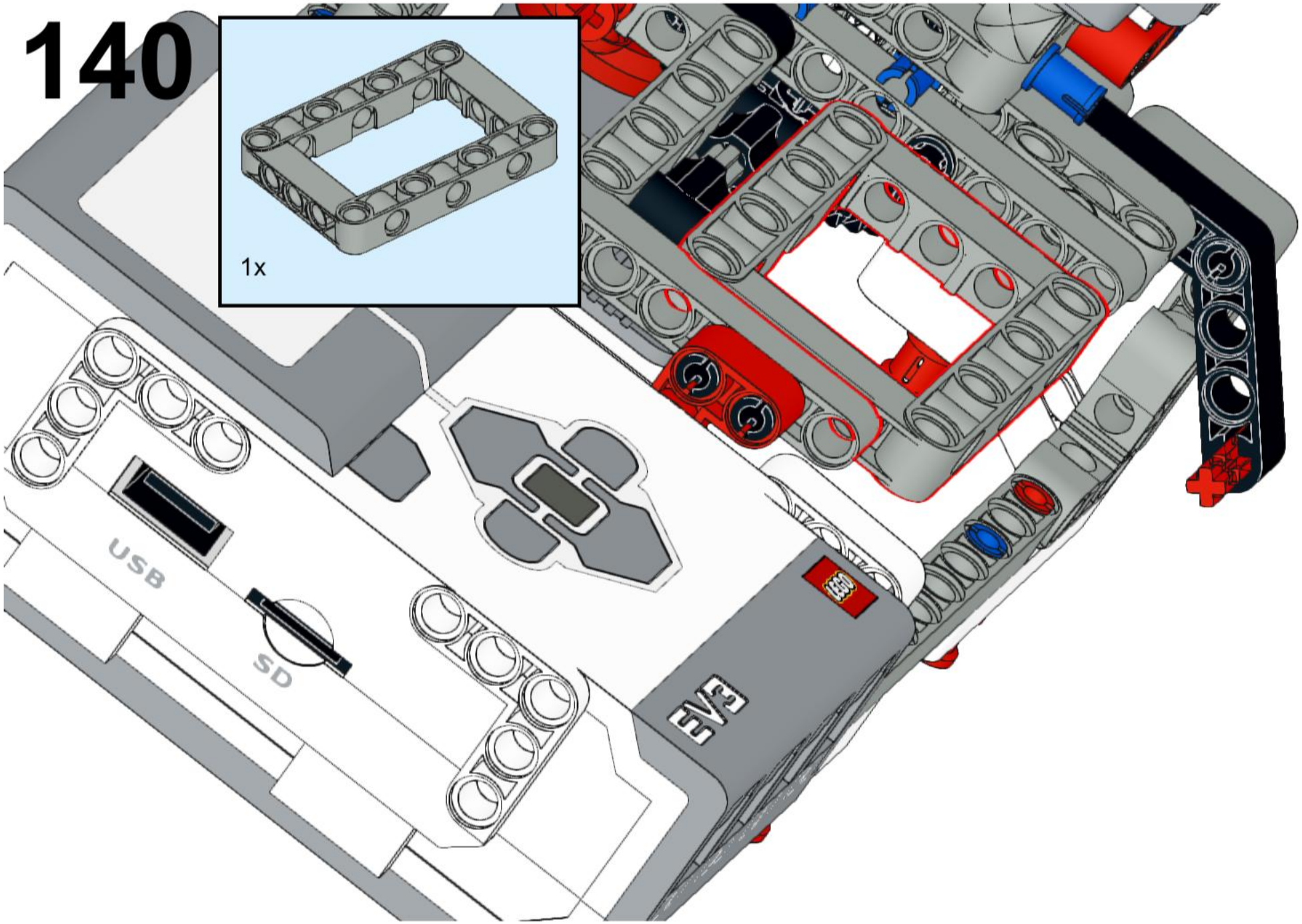

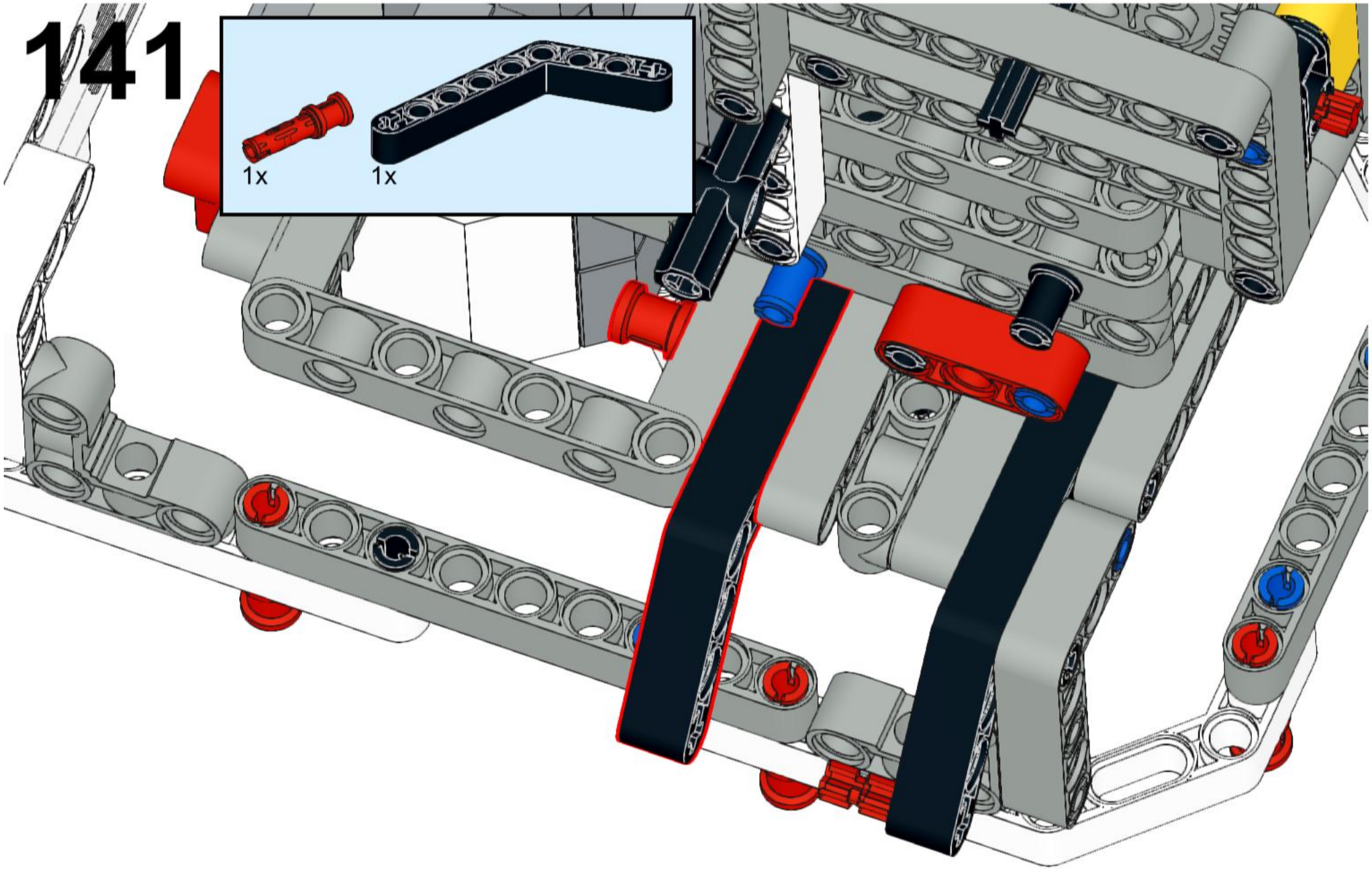
141
1x
1x

142

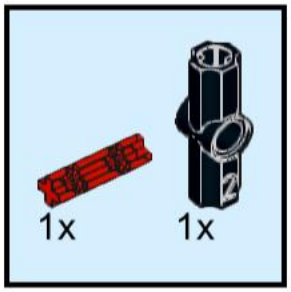

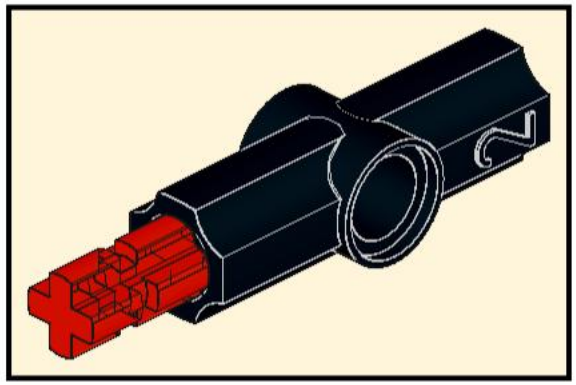

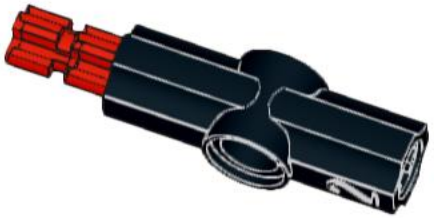

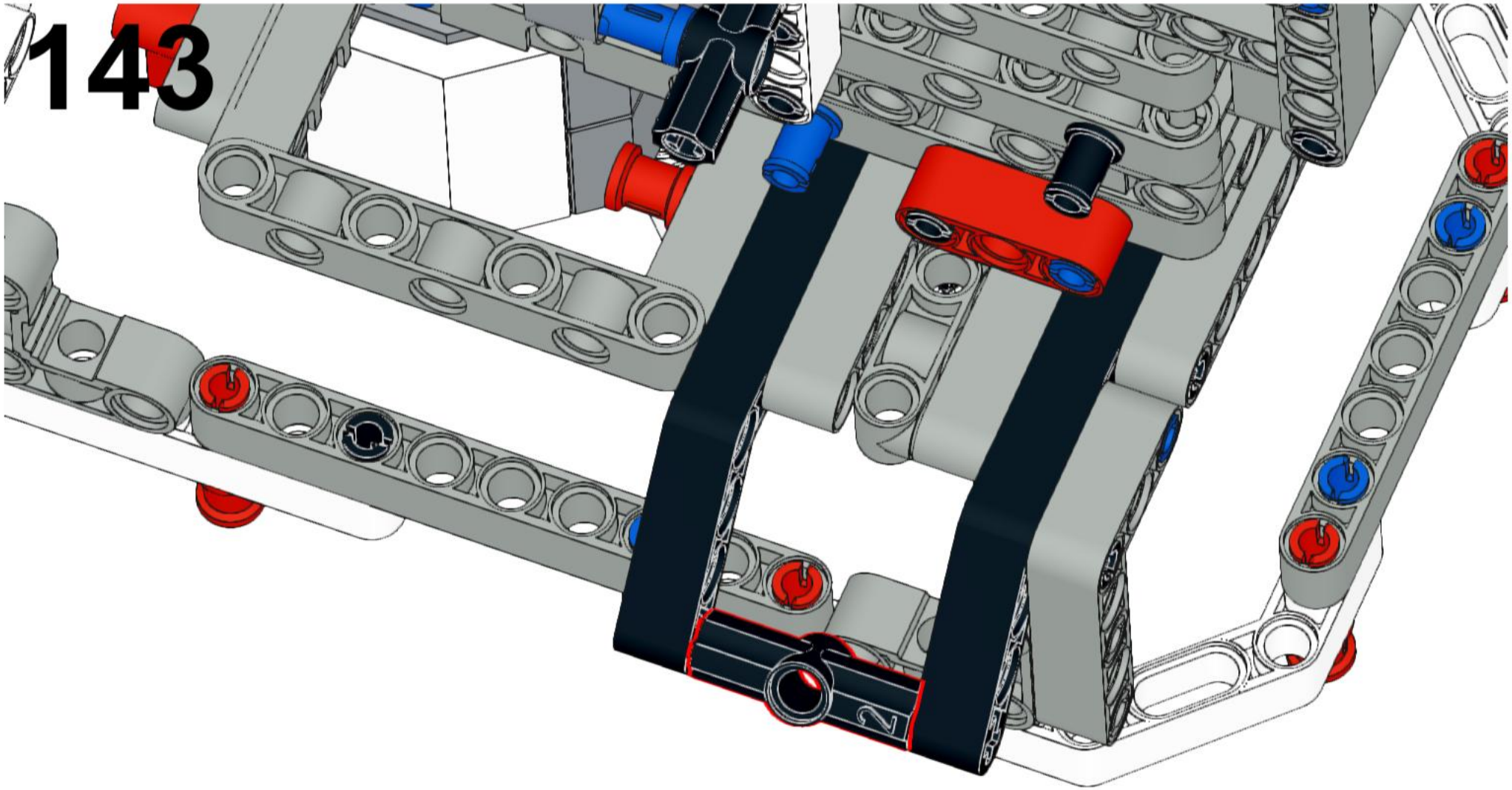

144

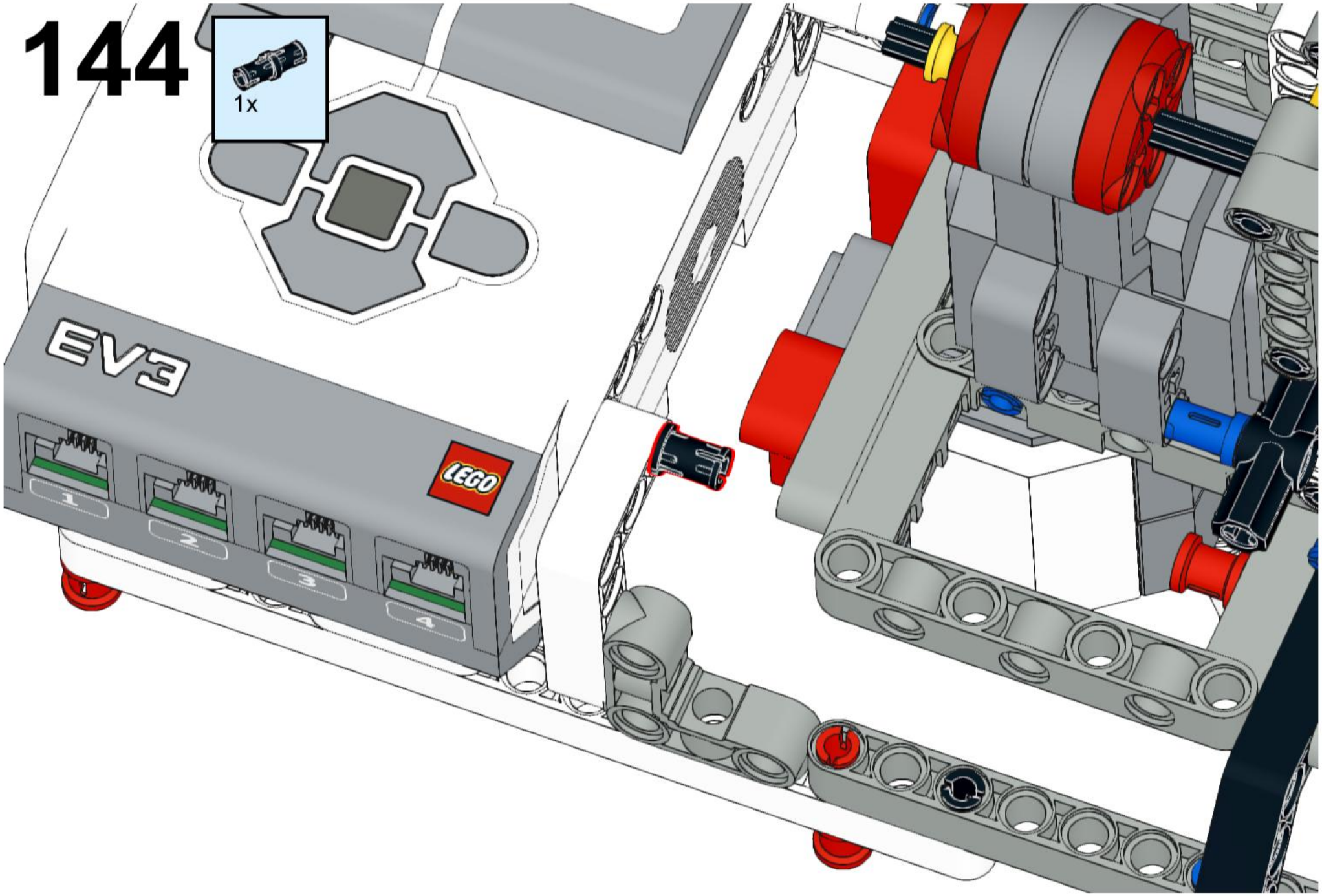

145

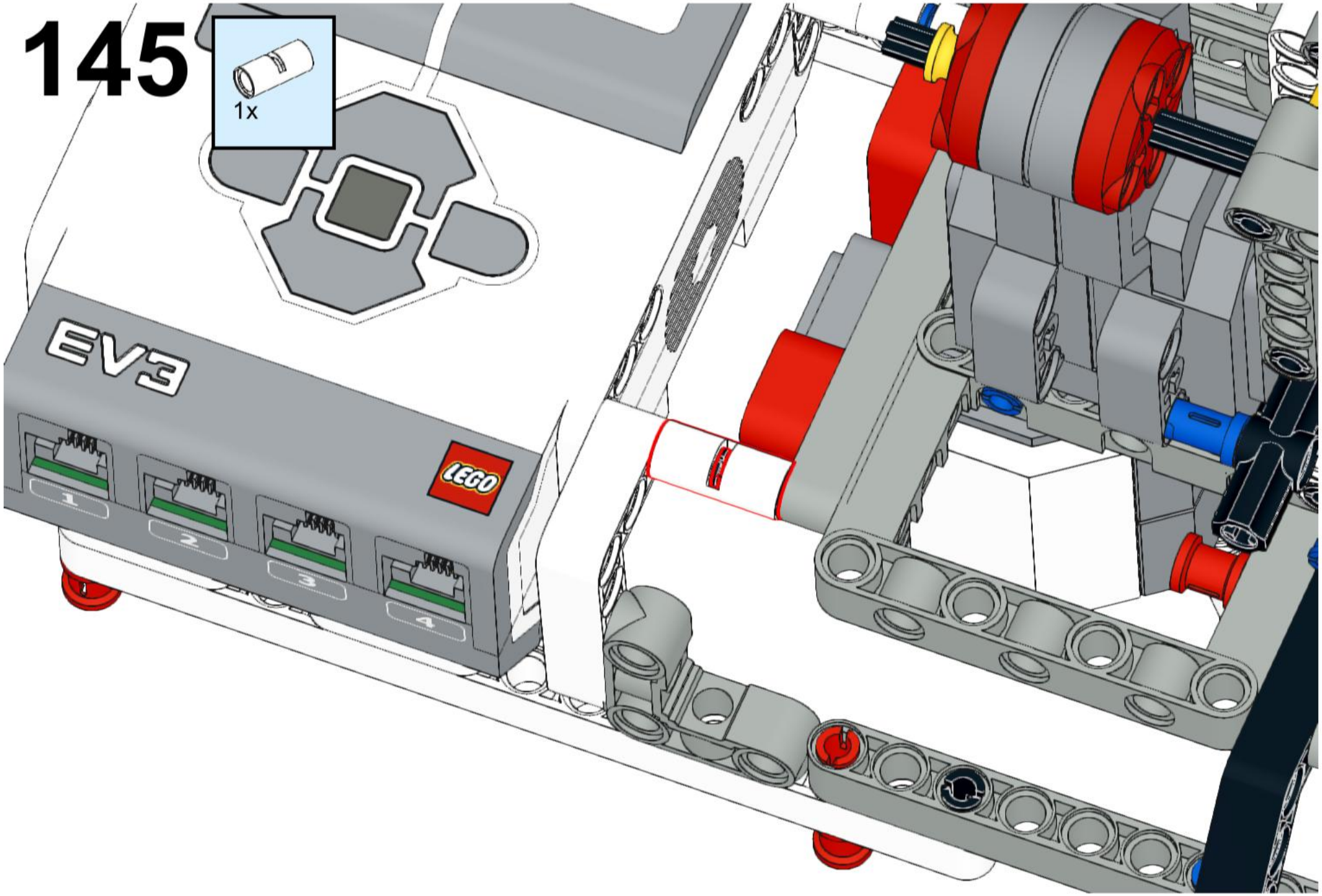

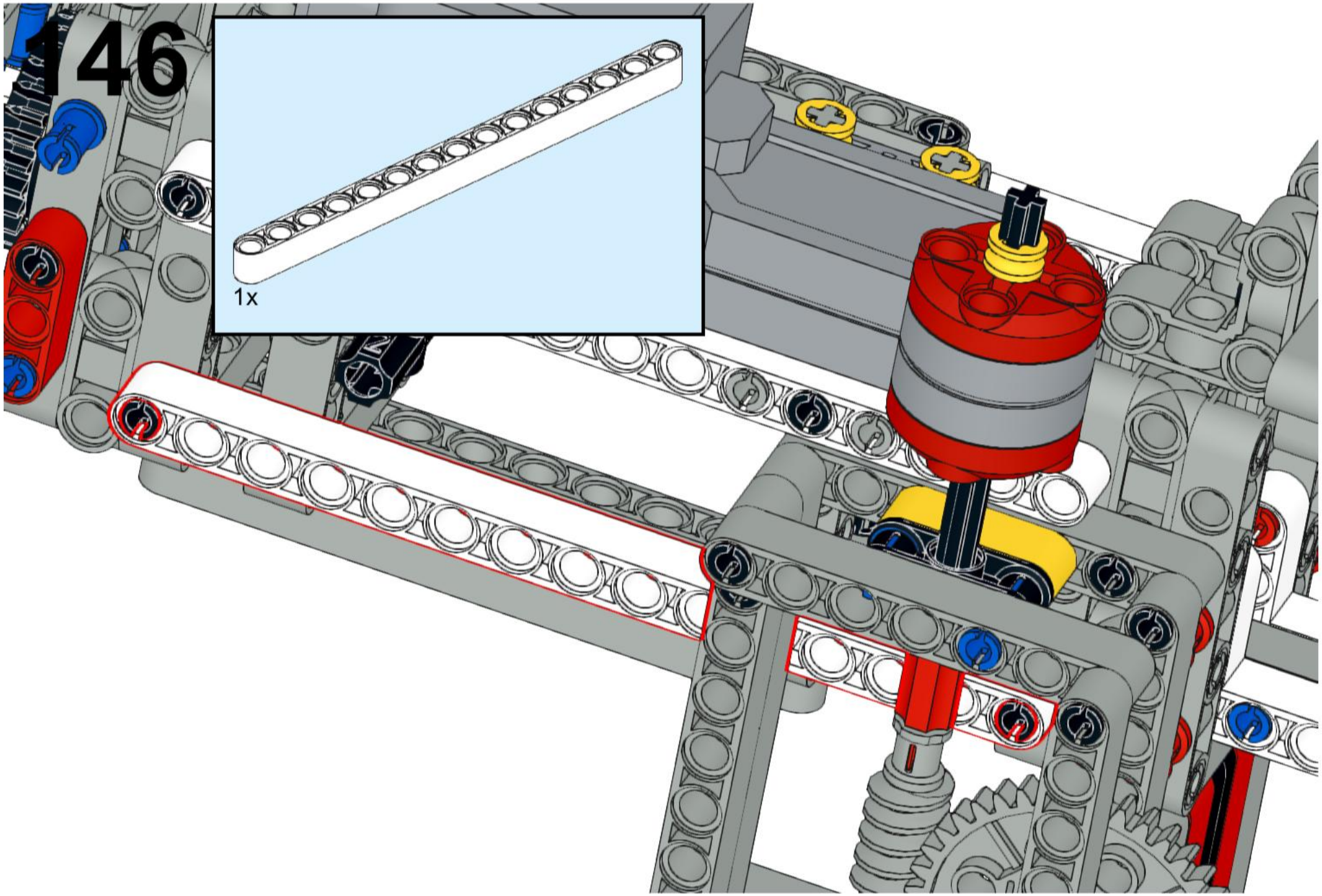
146
1x

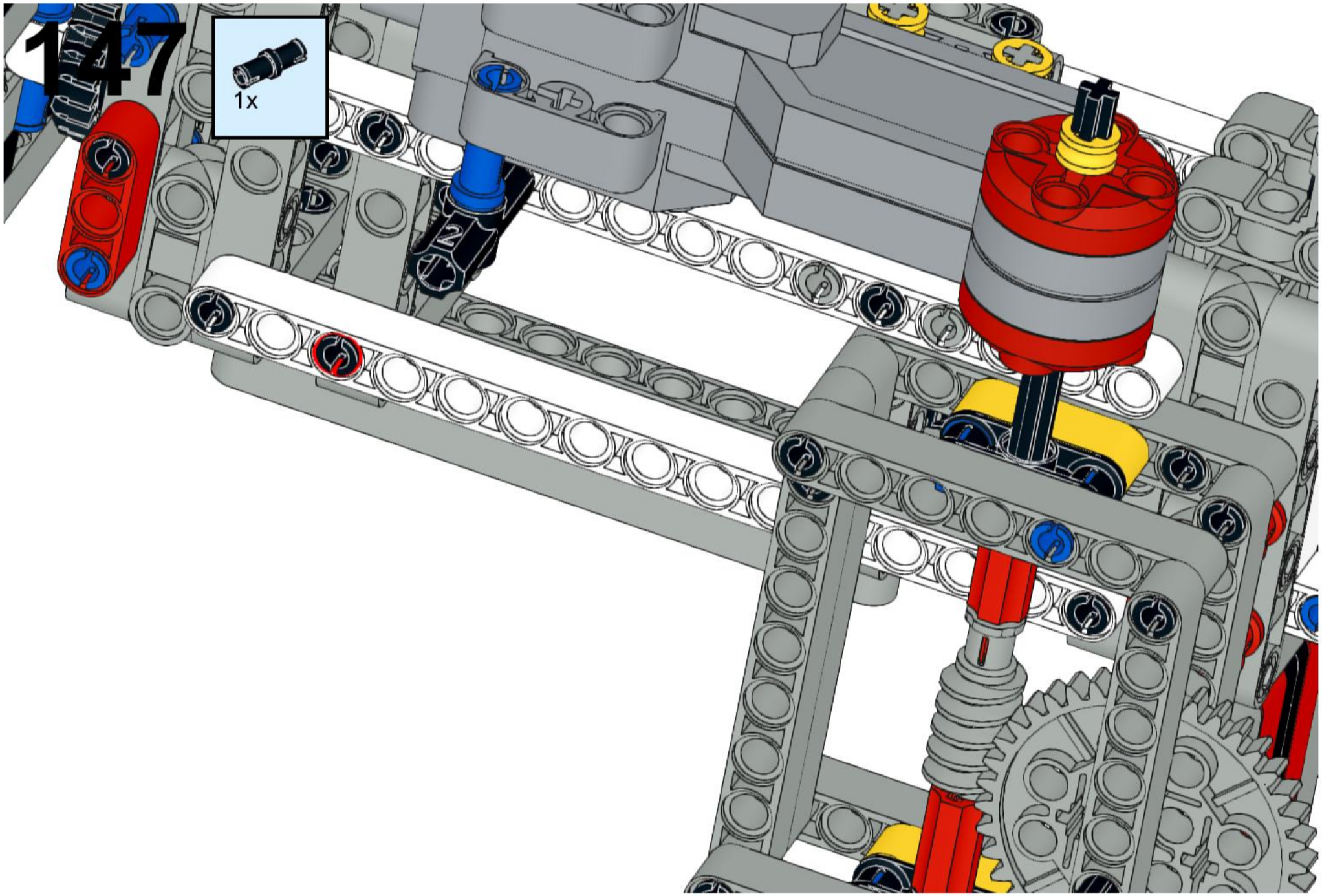
147
1x

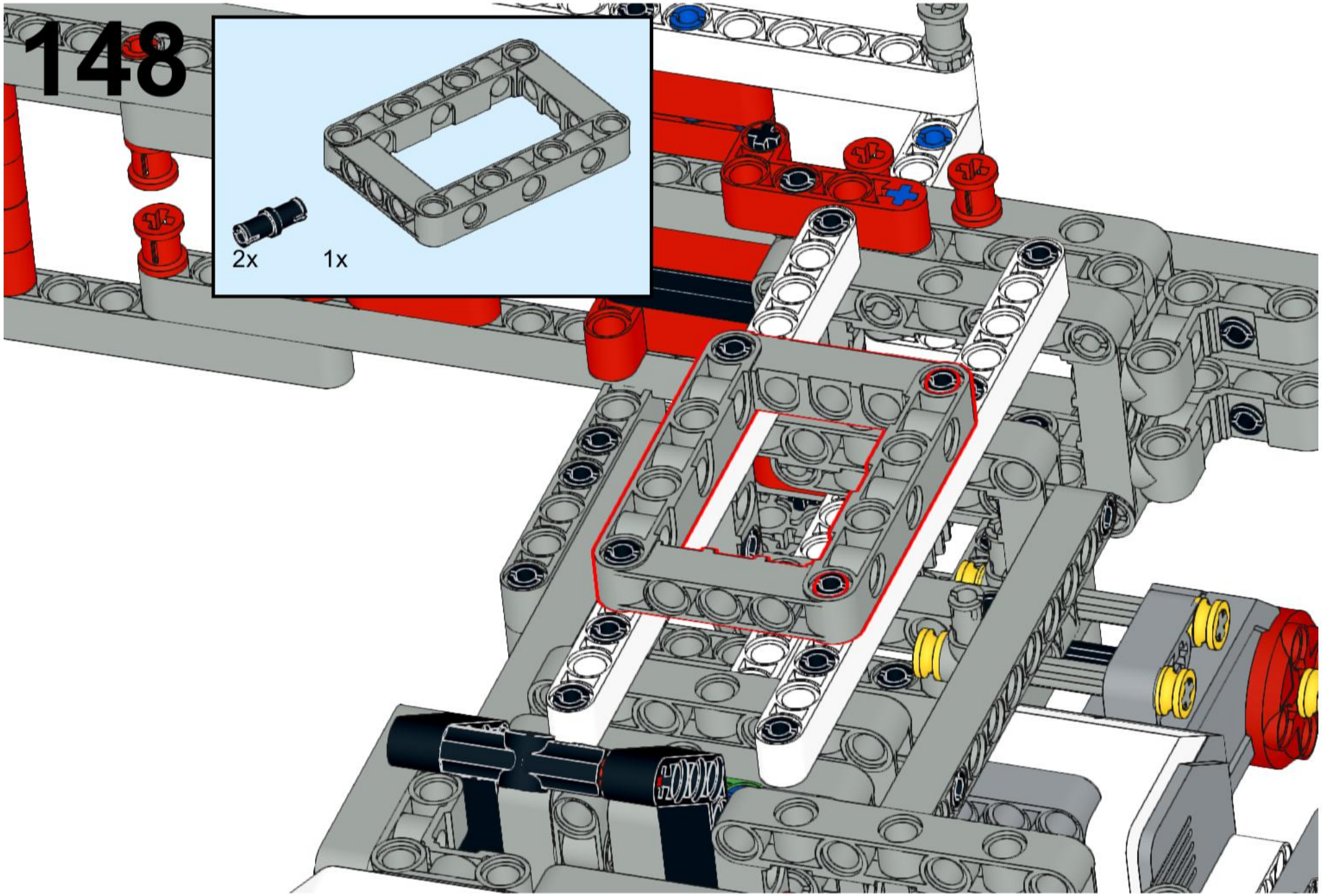
148
2x
1x

149

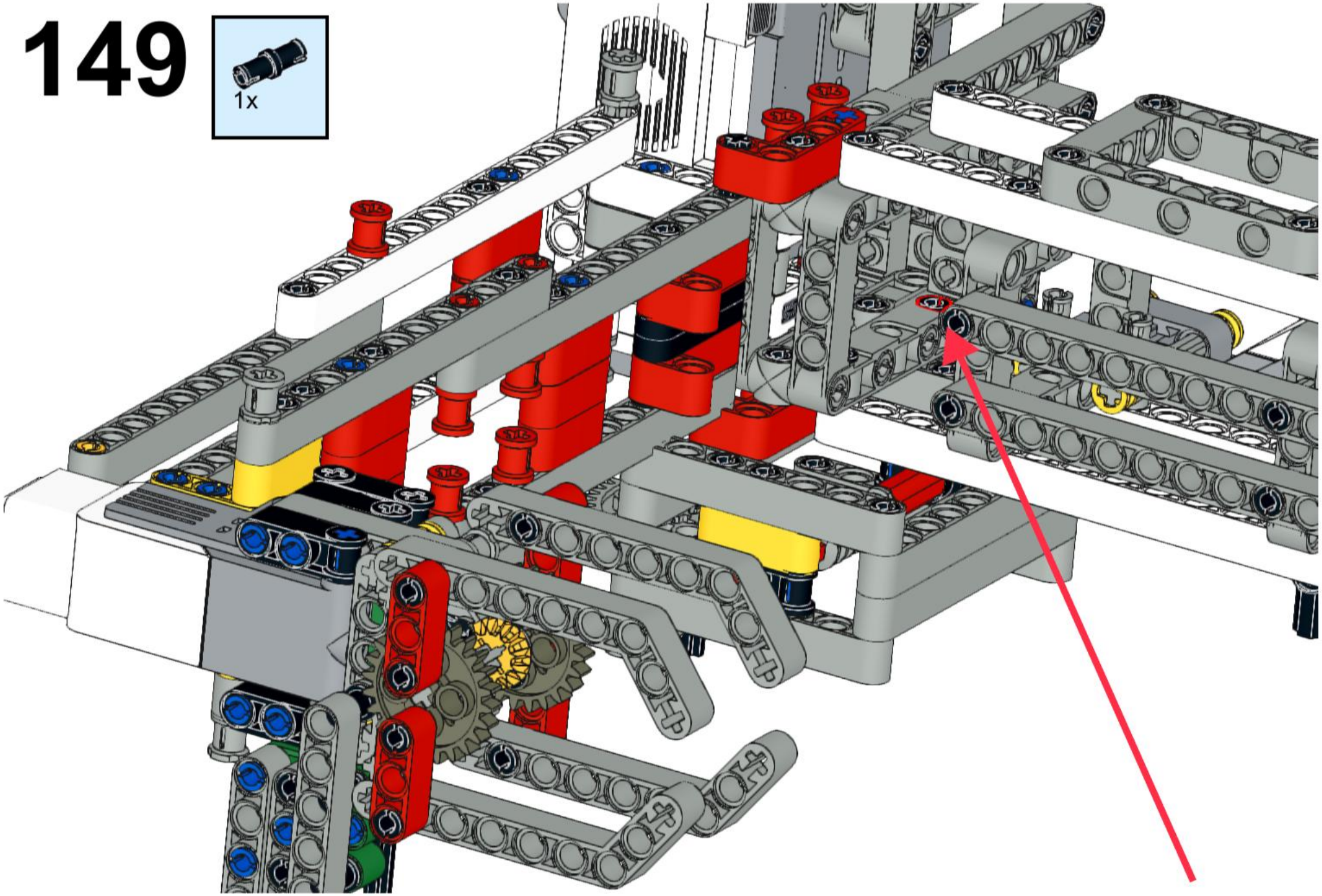
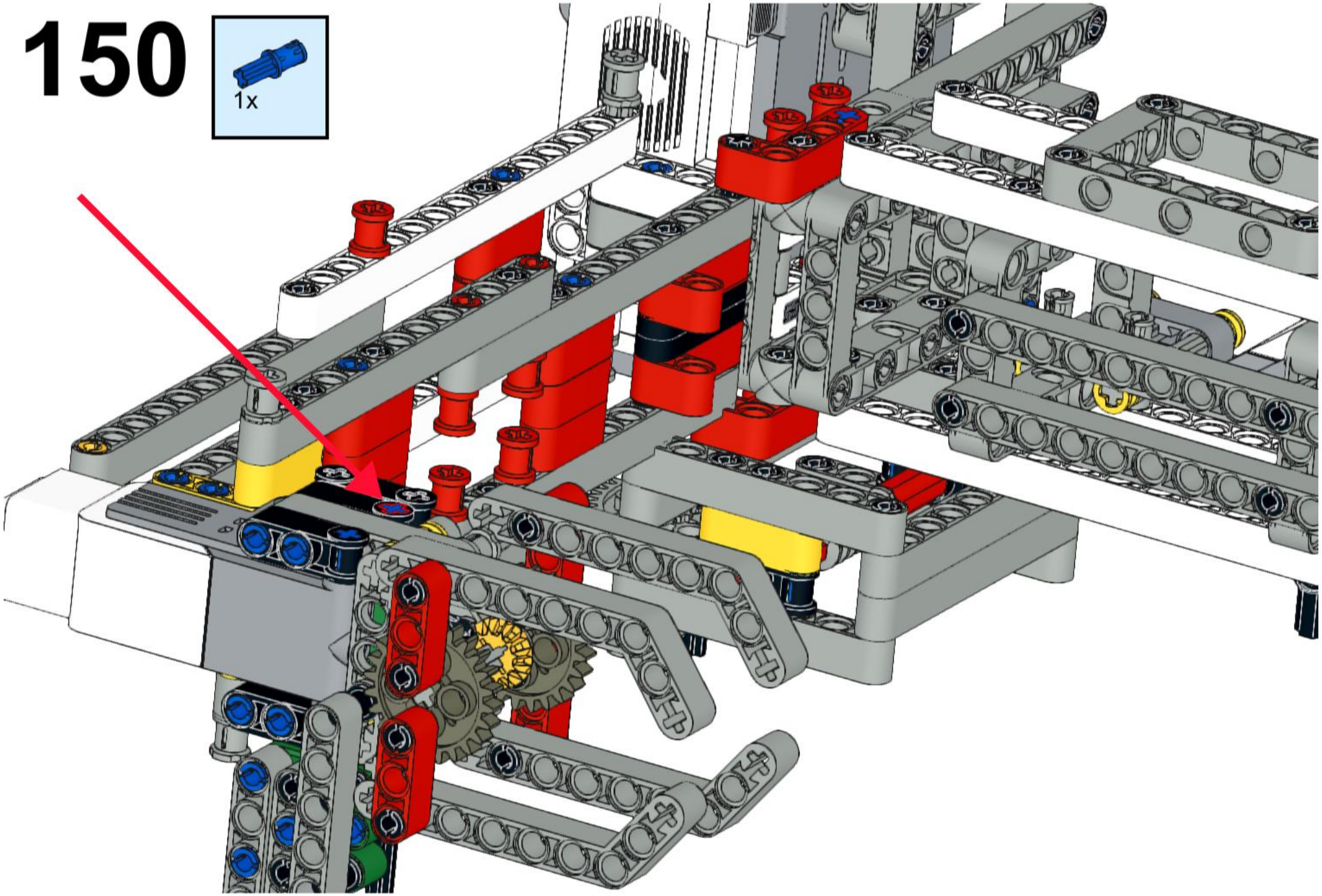
150