1

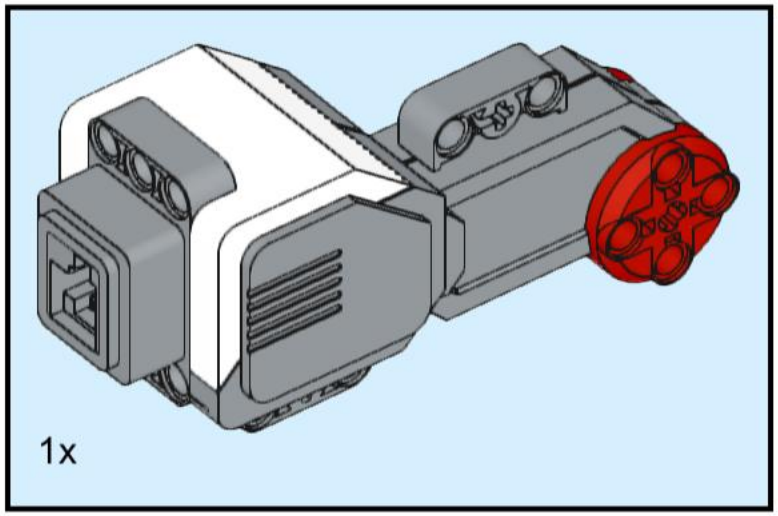

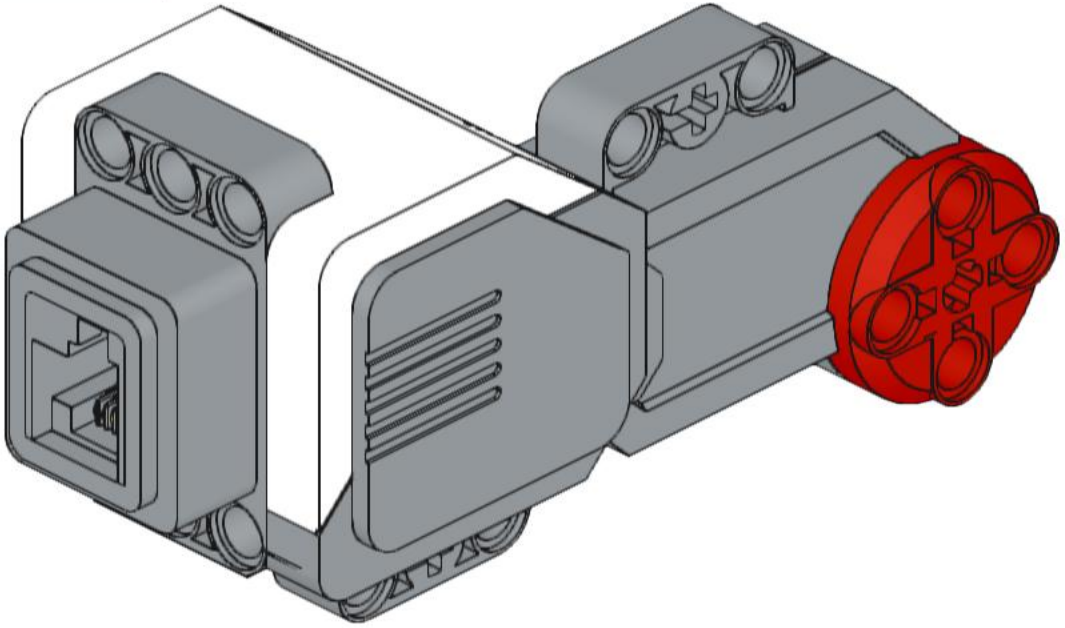

2

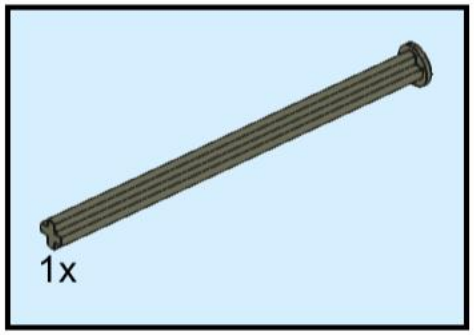

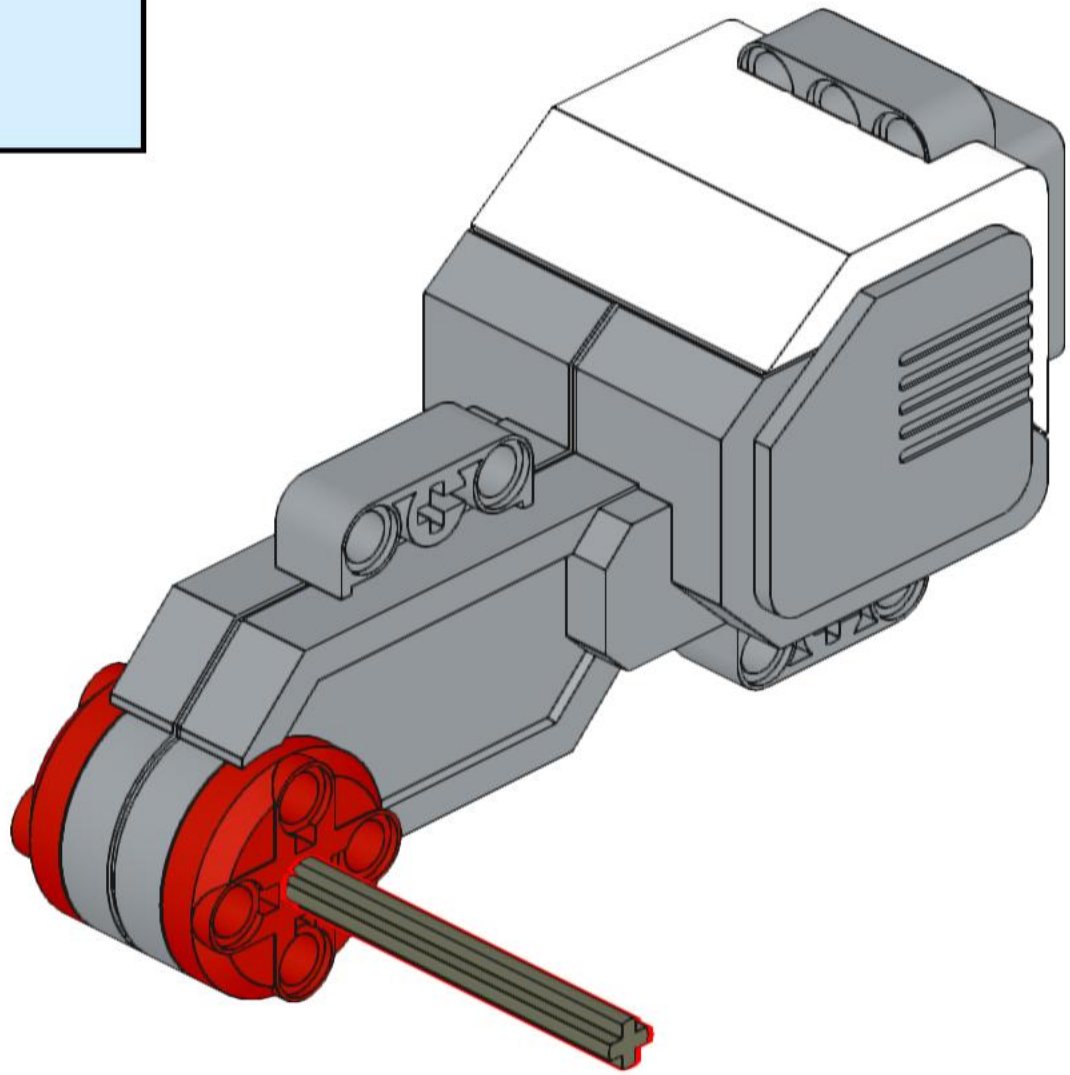

3

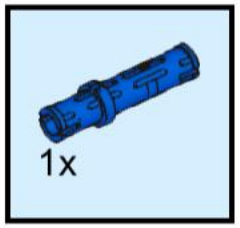

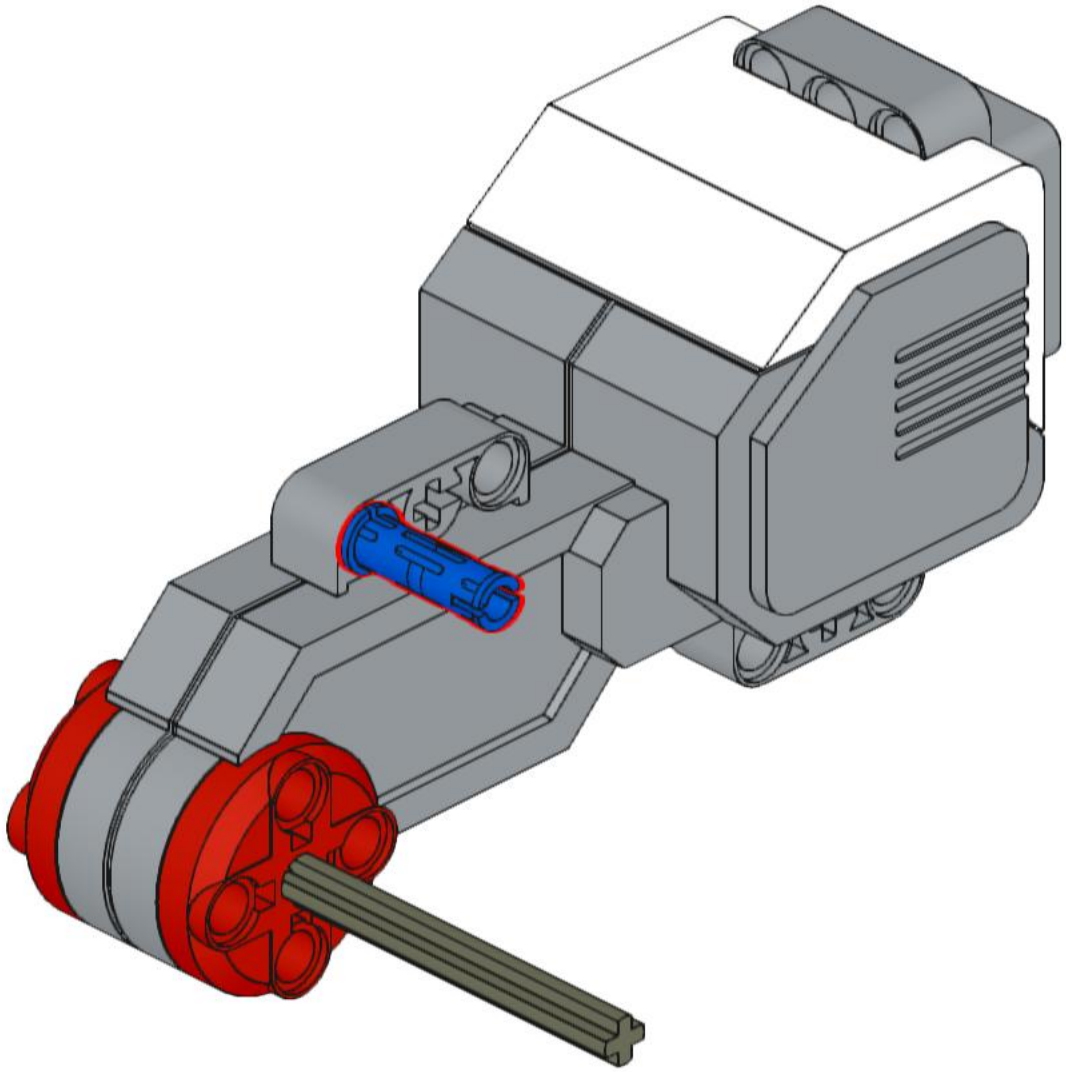

4

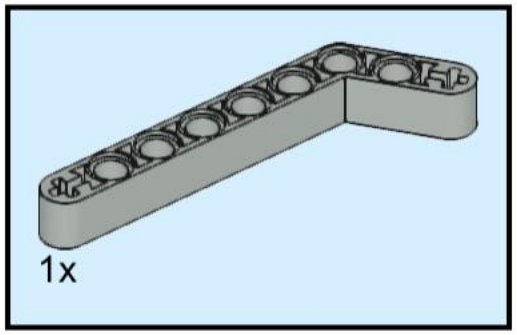

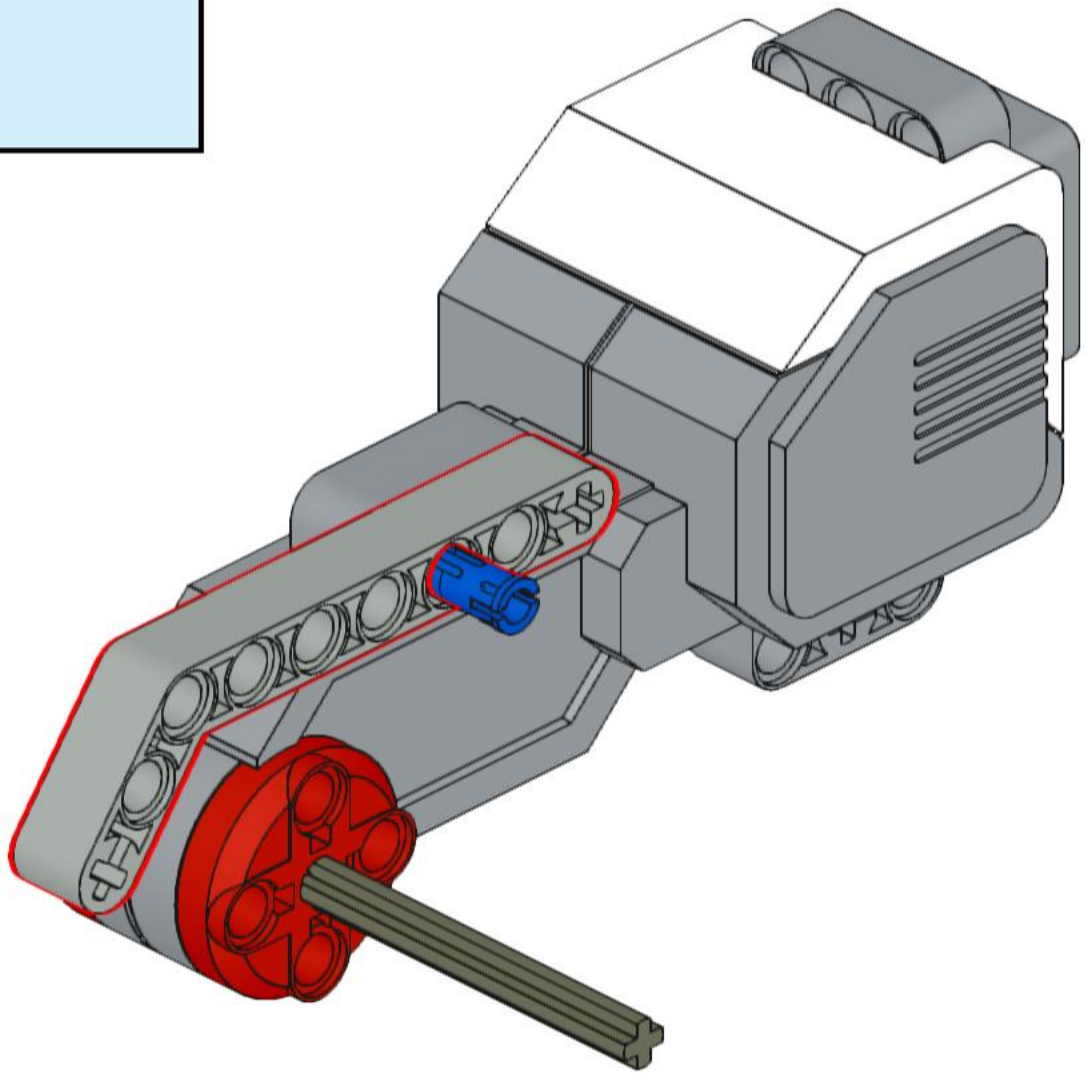

5

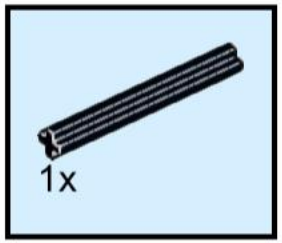

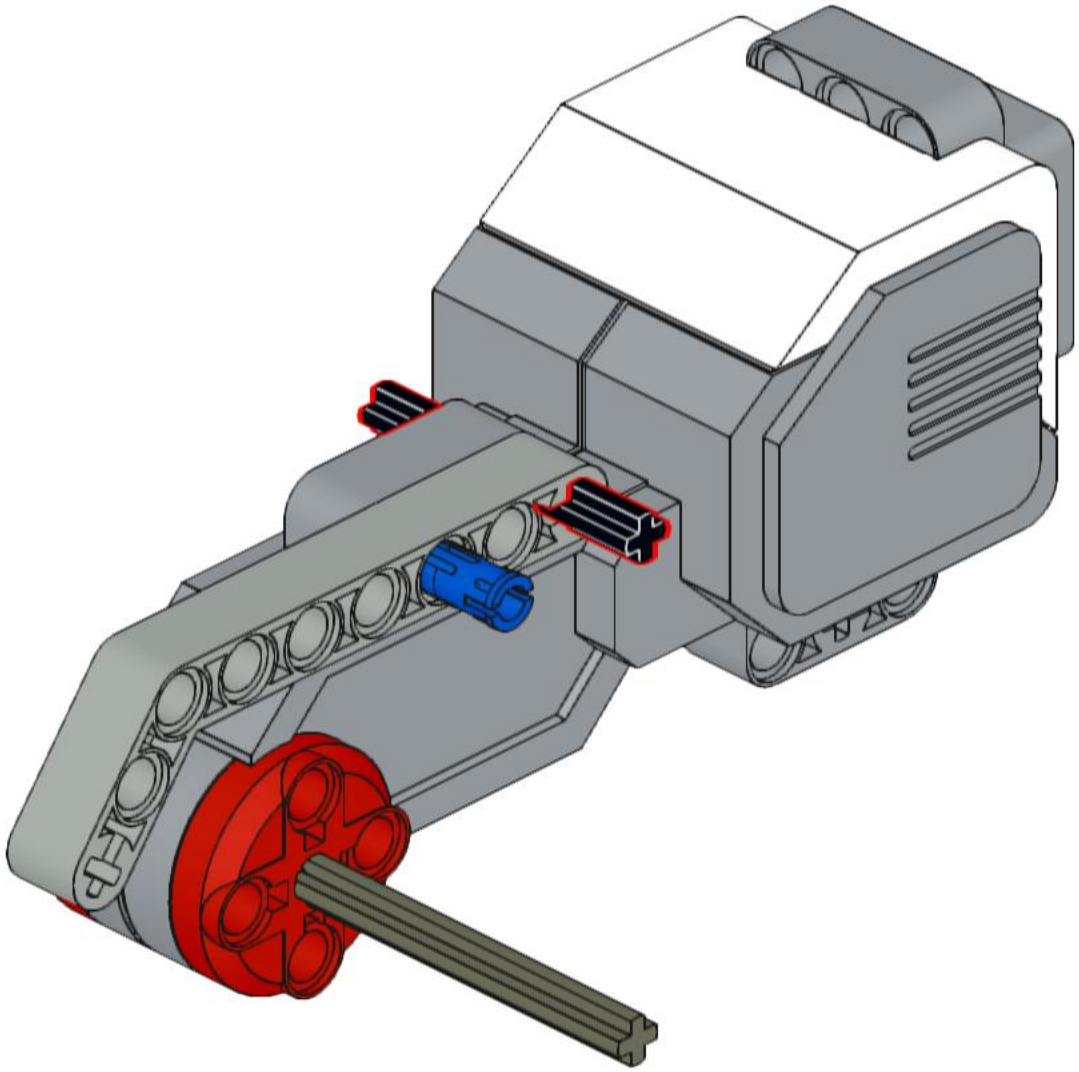

6

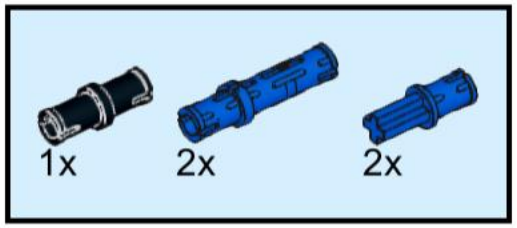

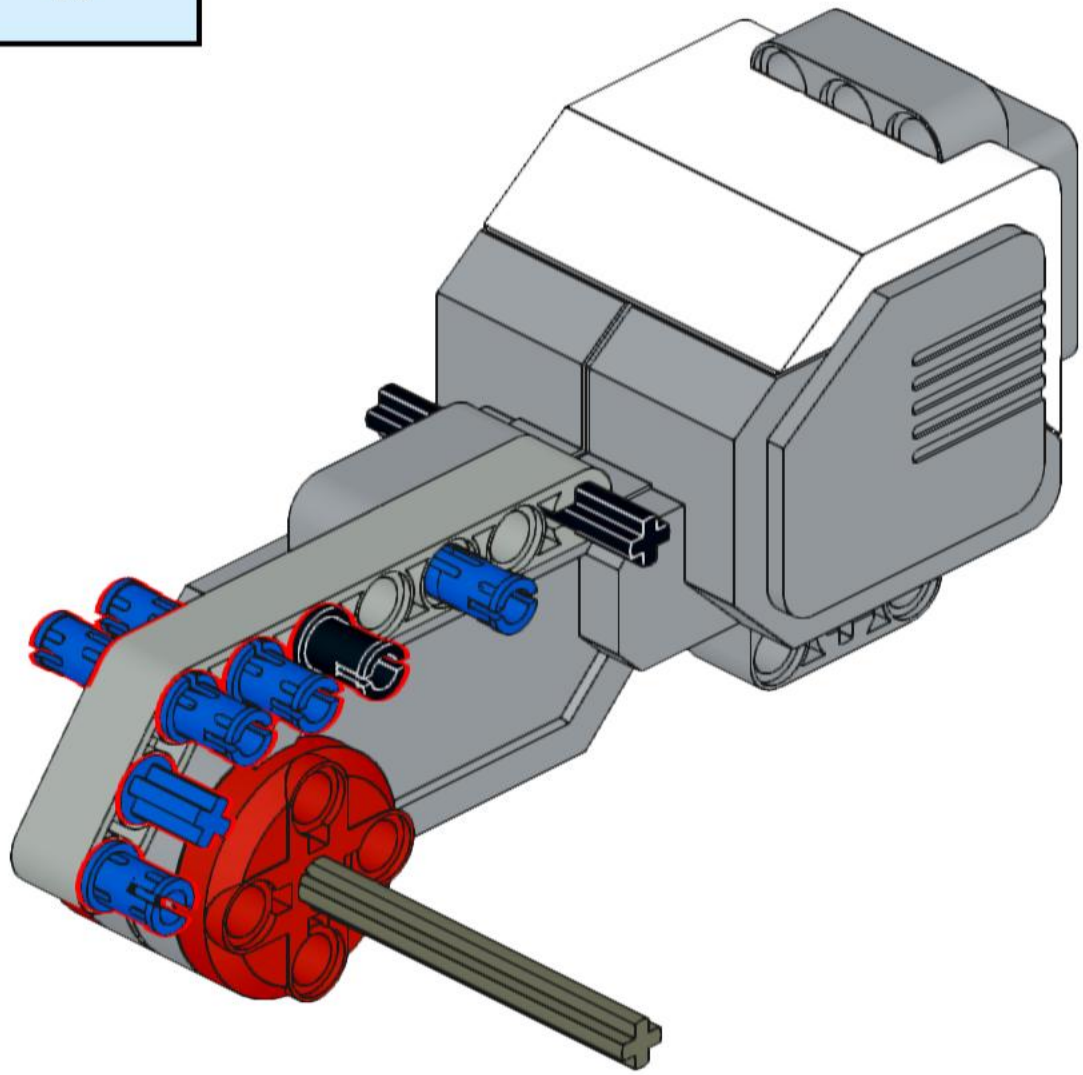

7

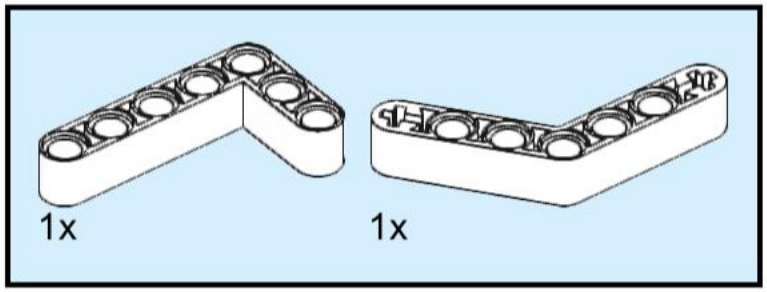

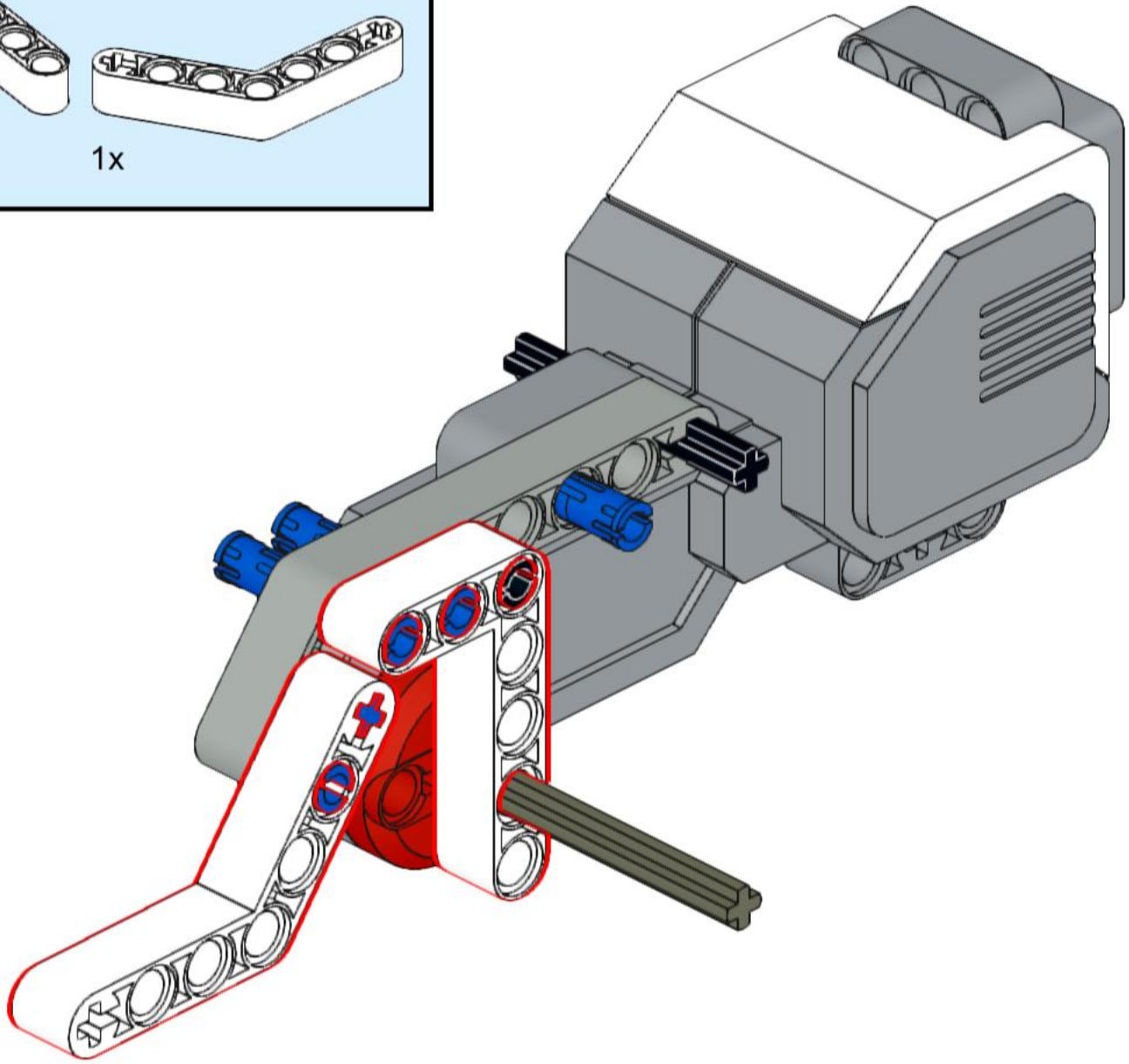

8

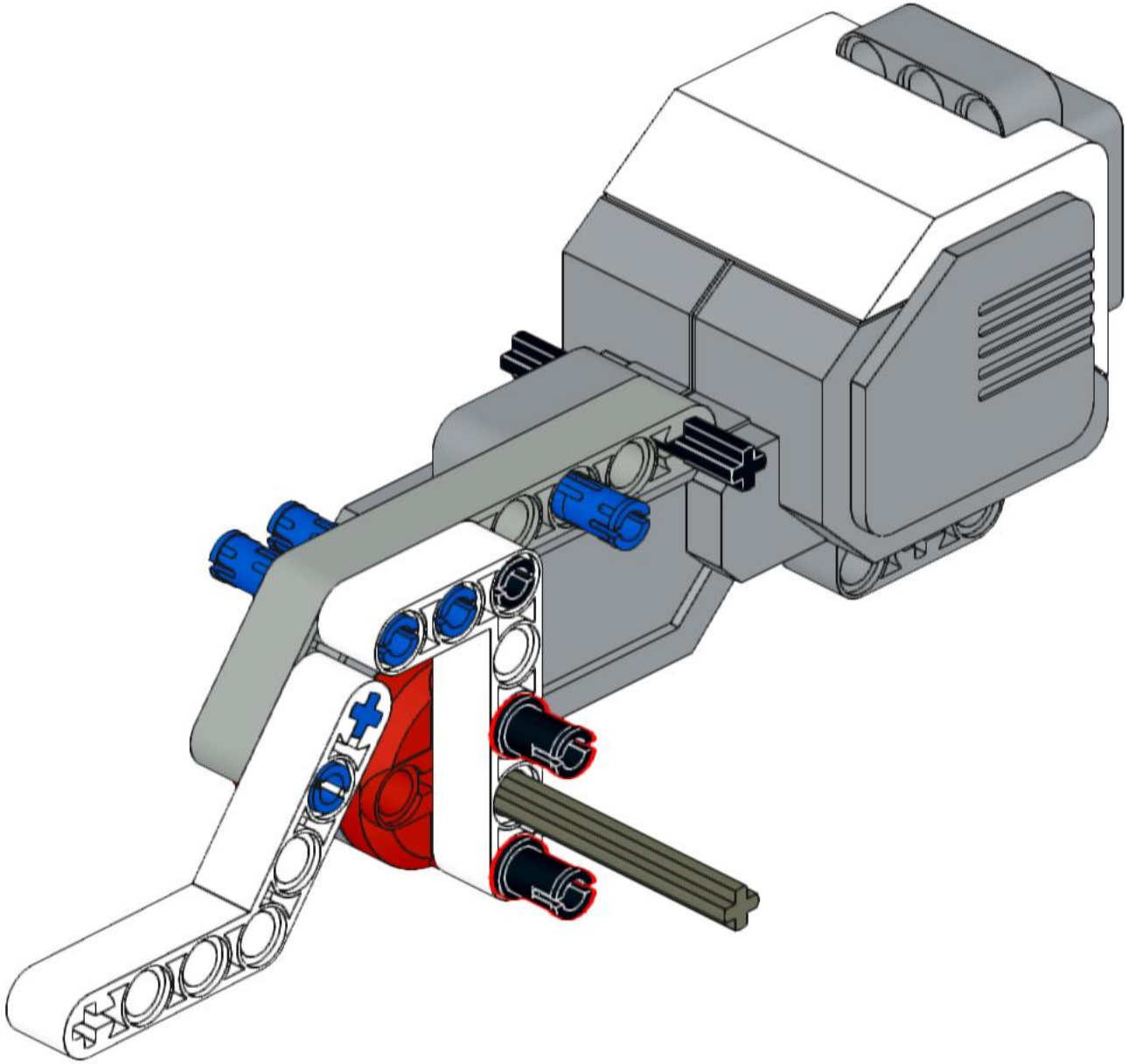

9

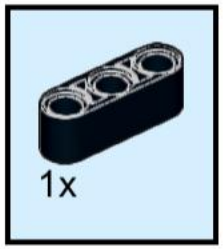

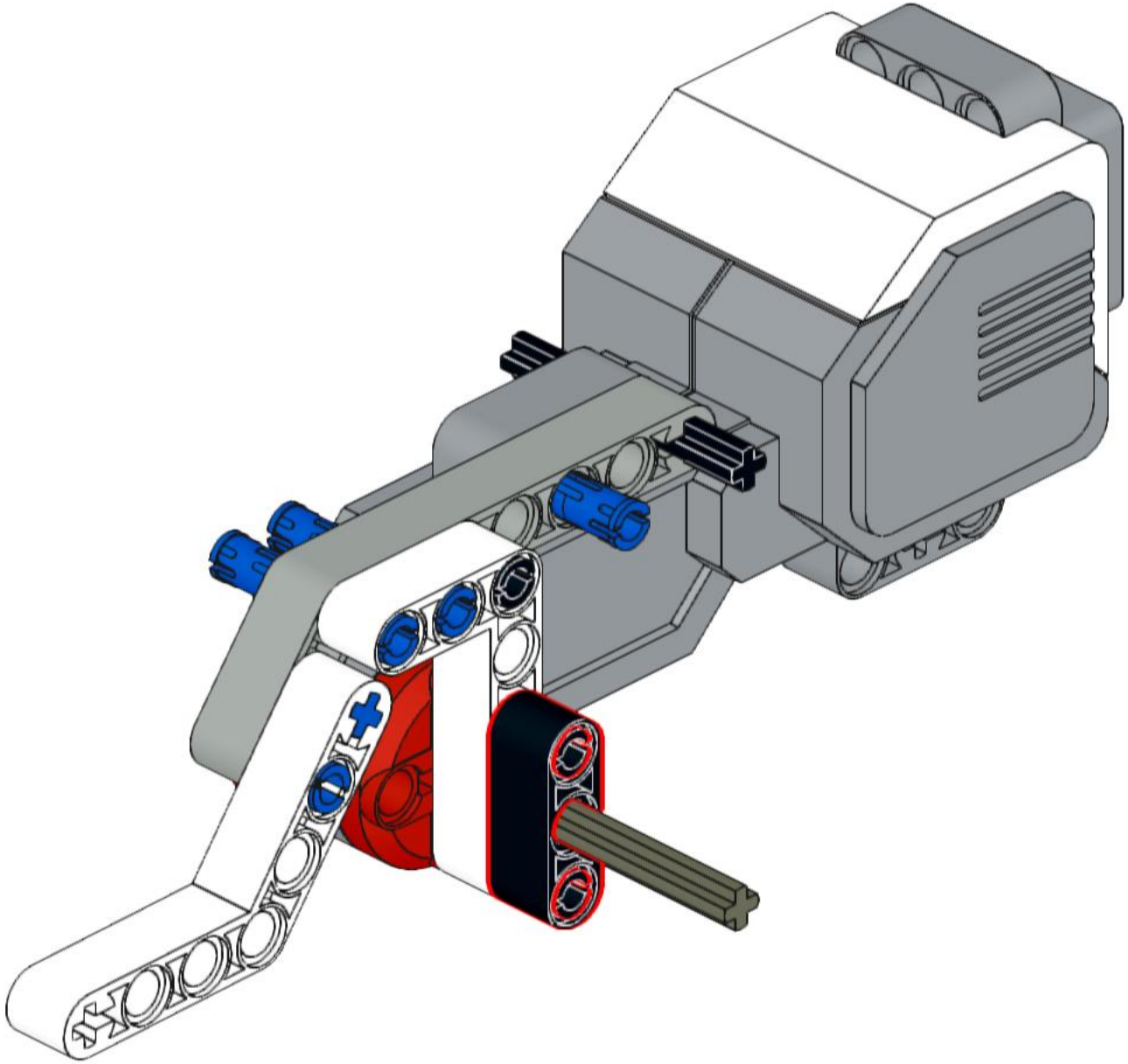

10

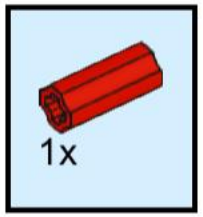

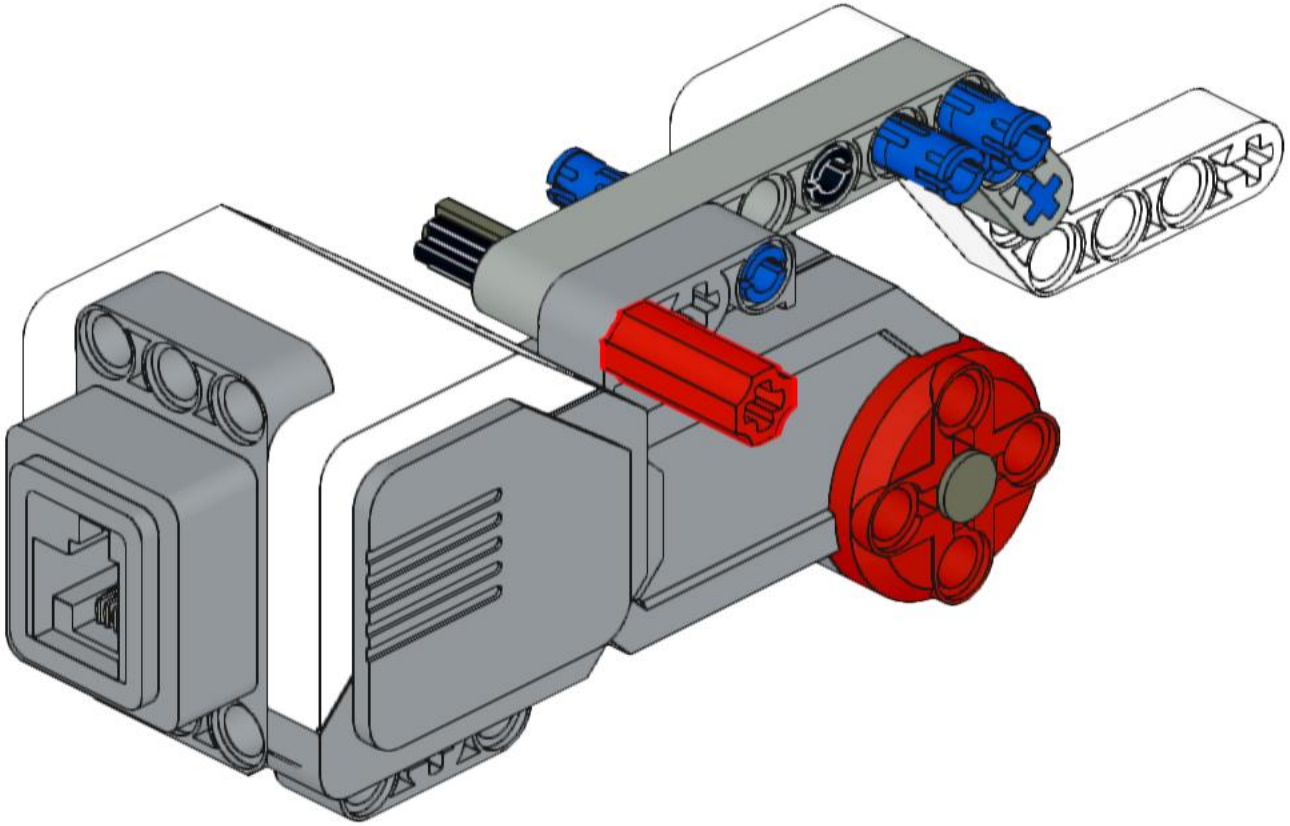

11

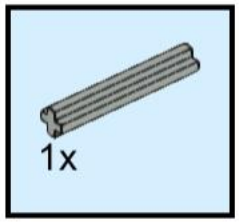

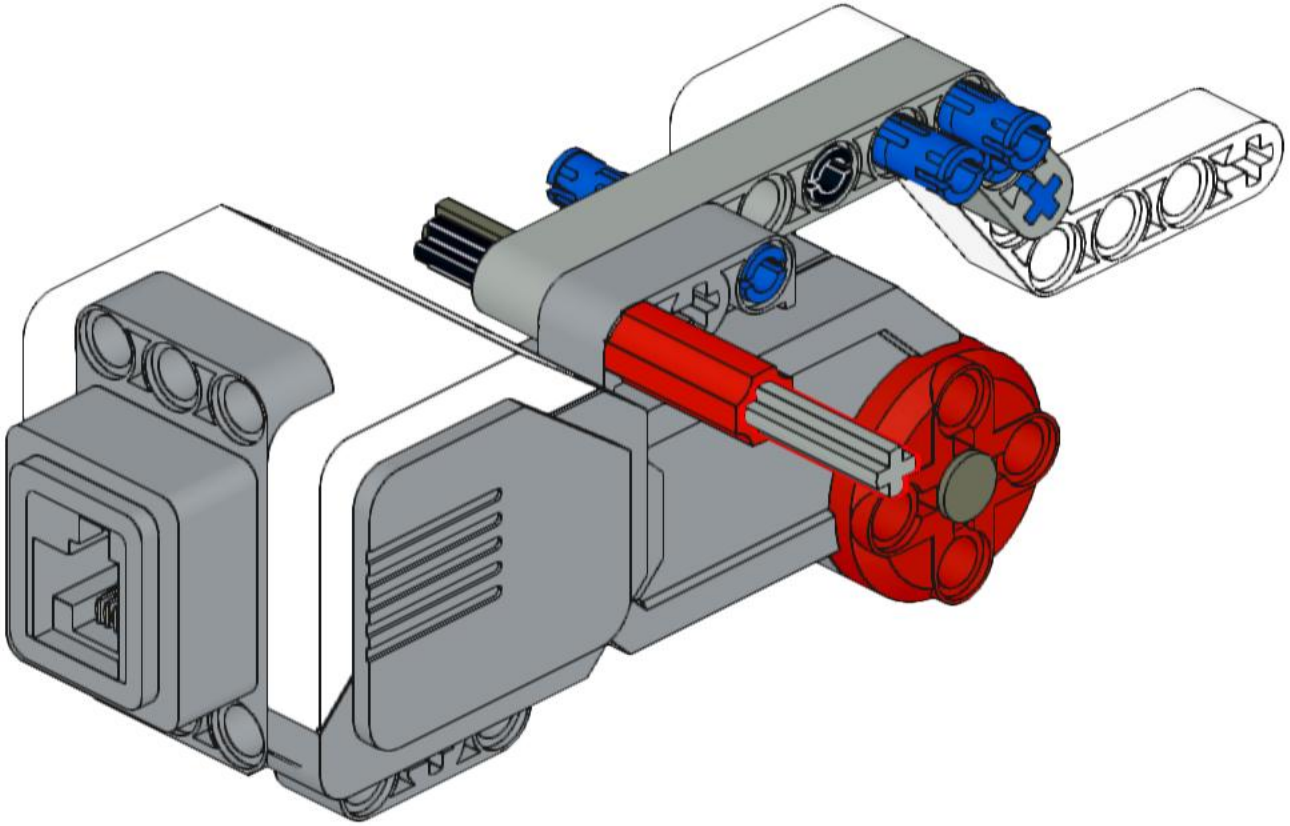

12

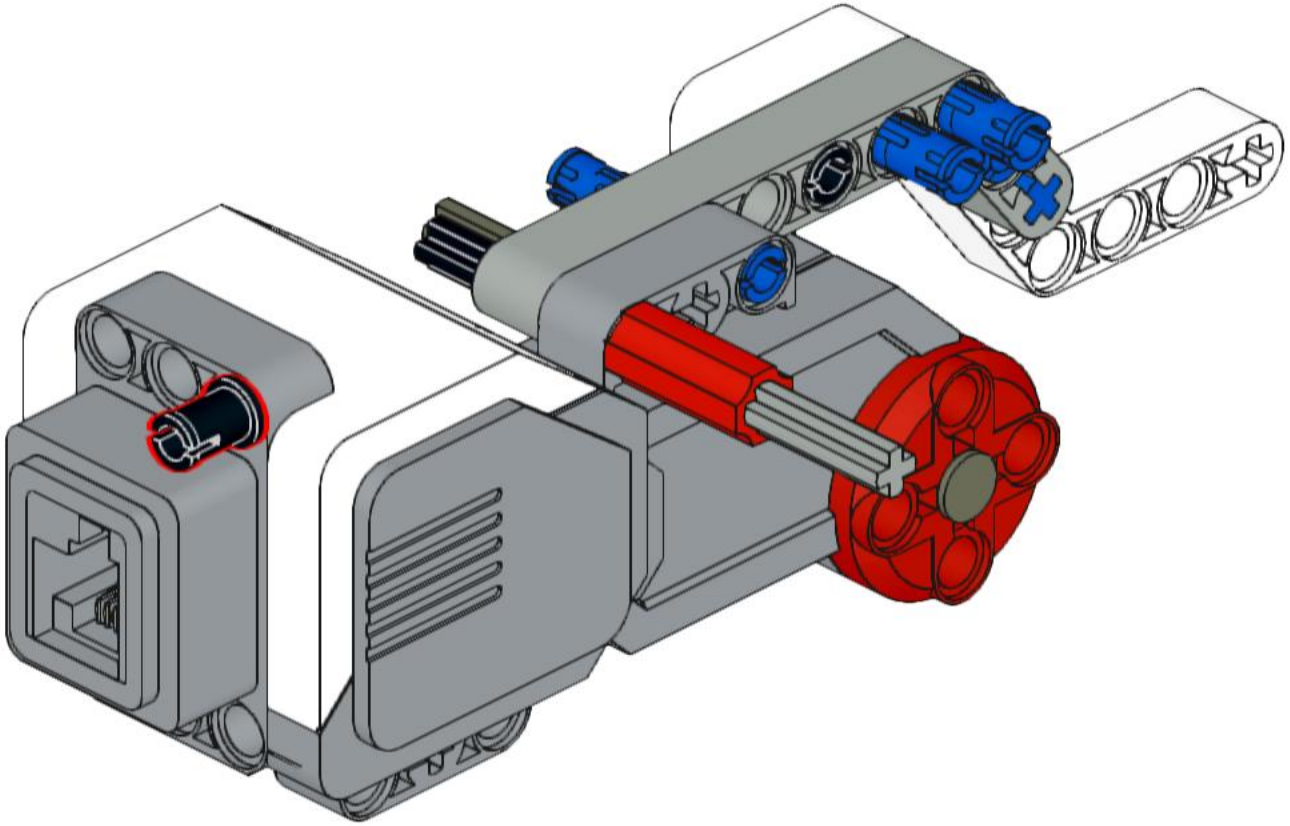

13

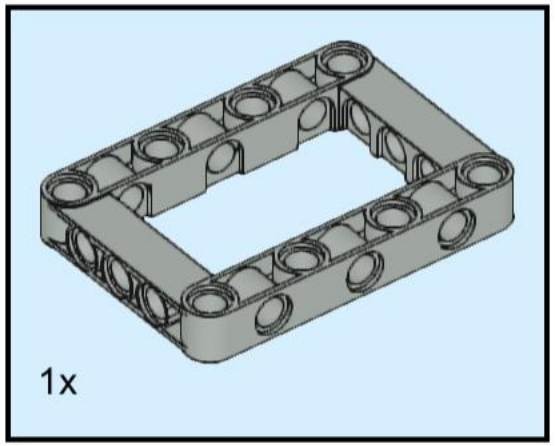

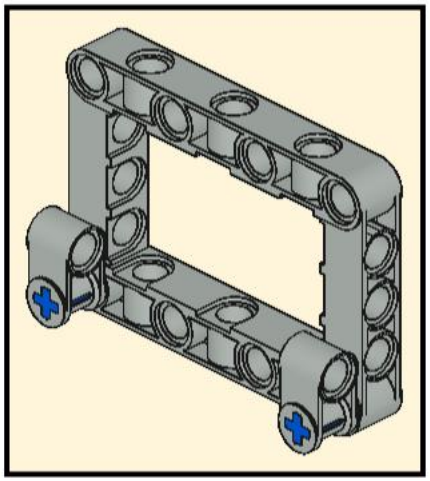

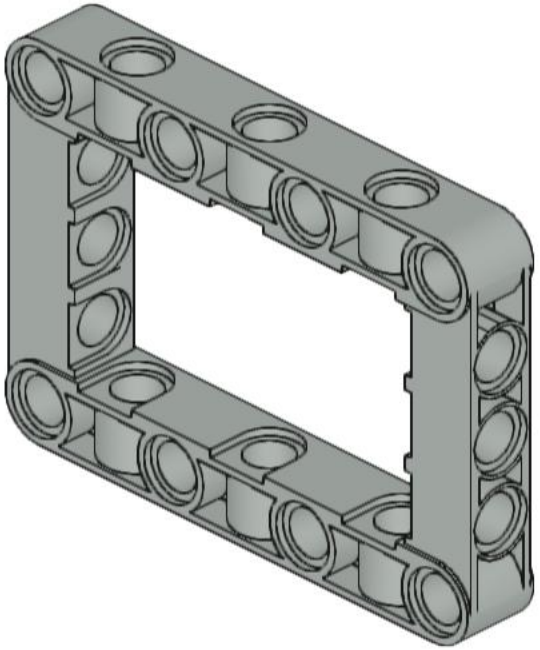

14

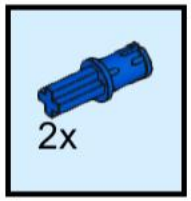

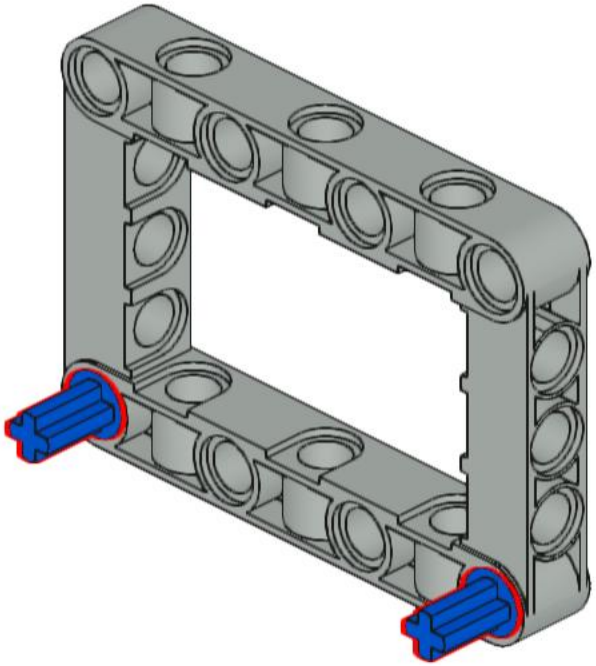

15

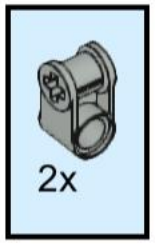

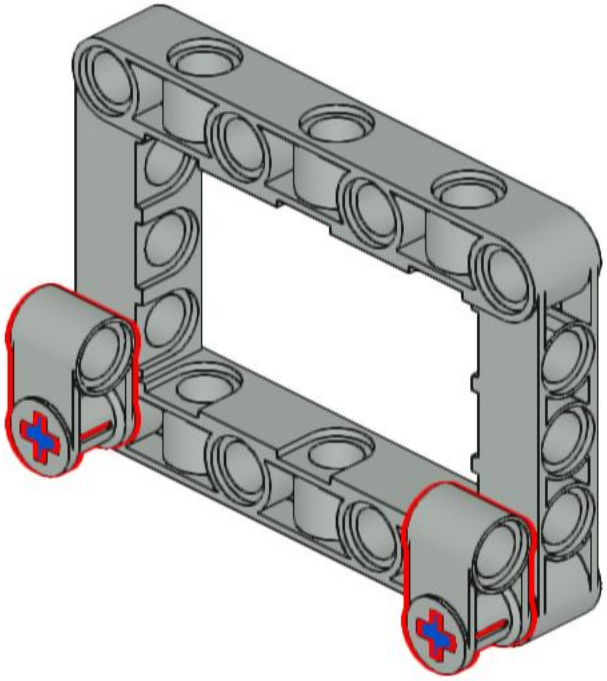

16

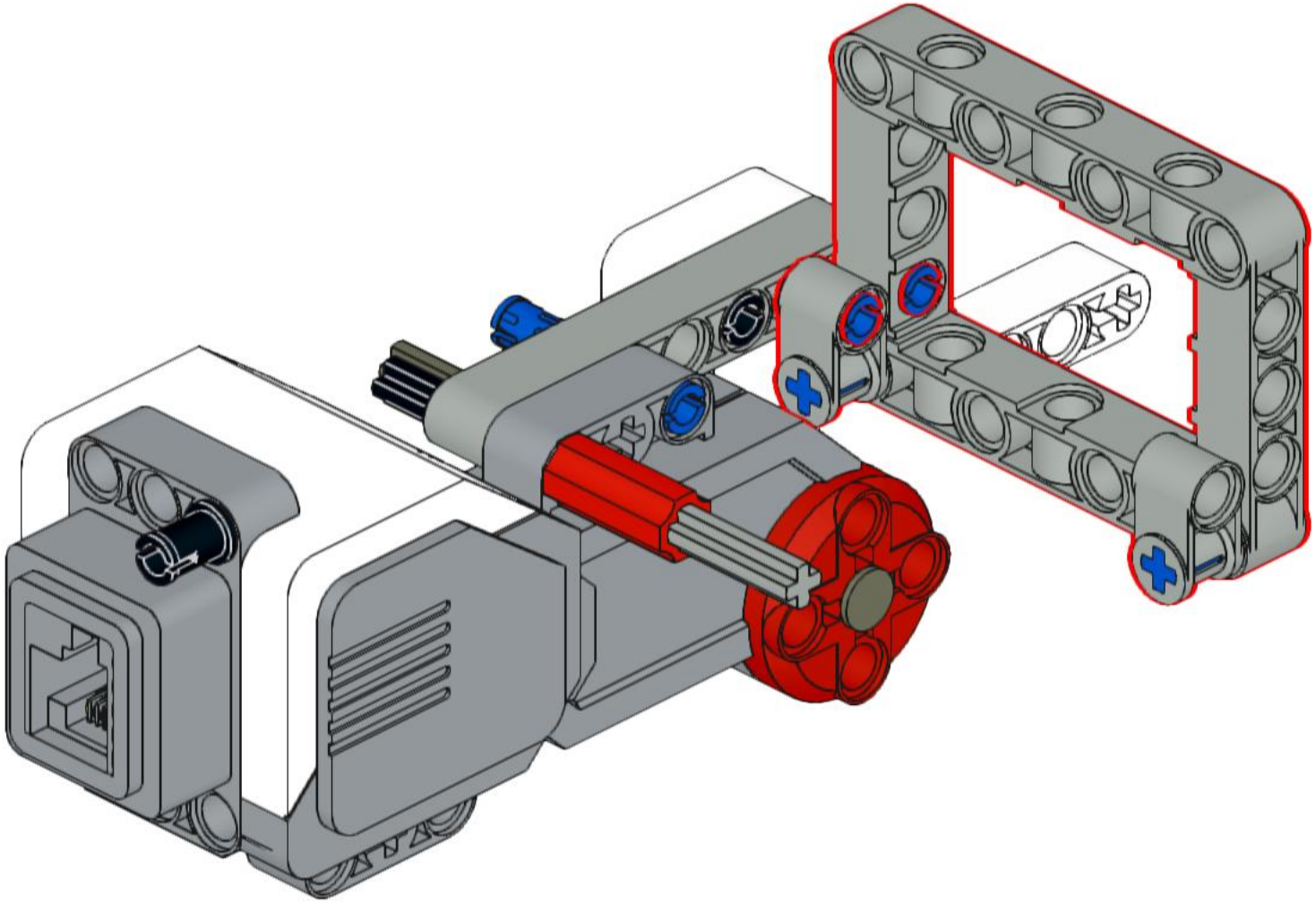

17

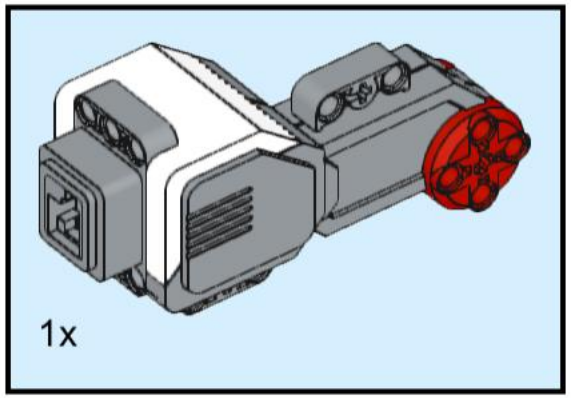

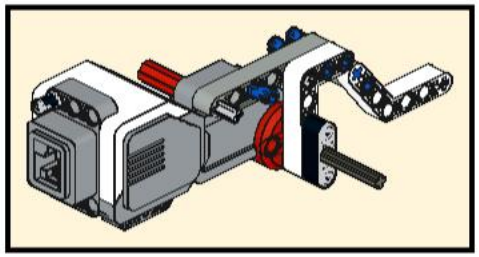

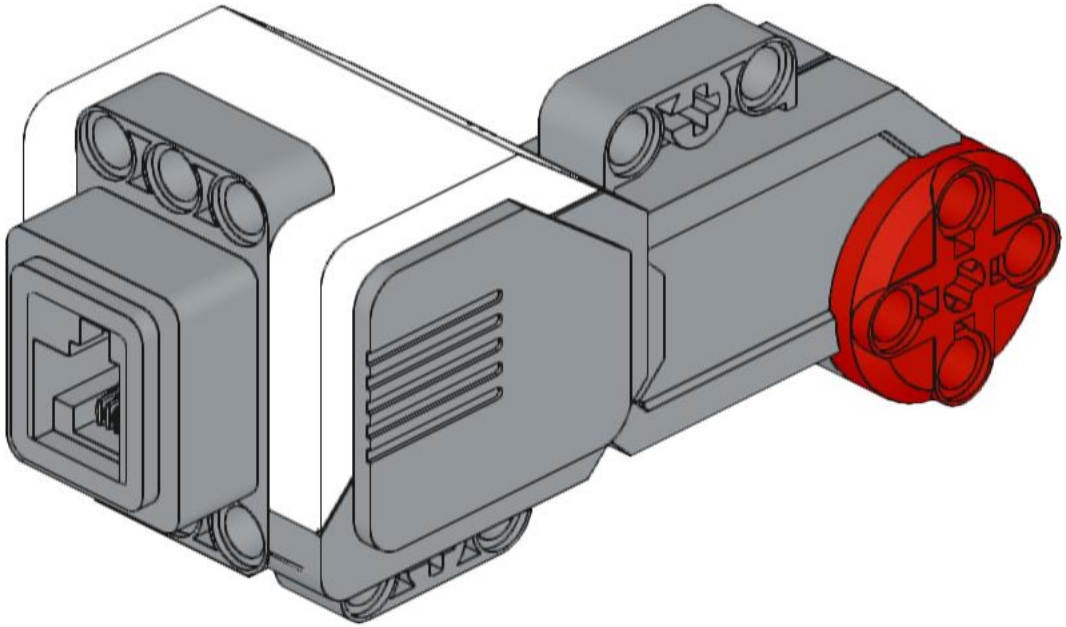

18

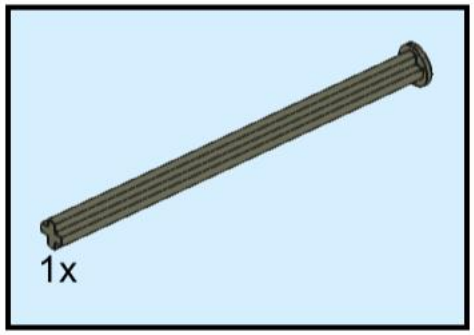

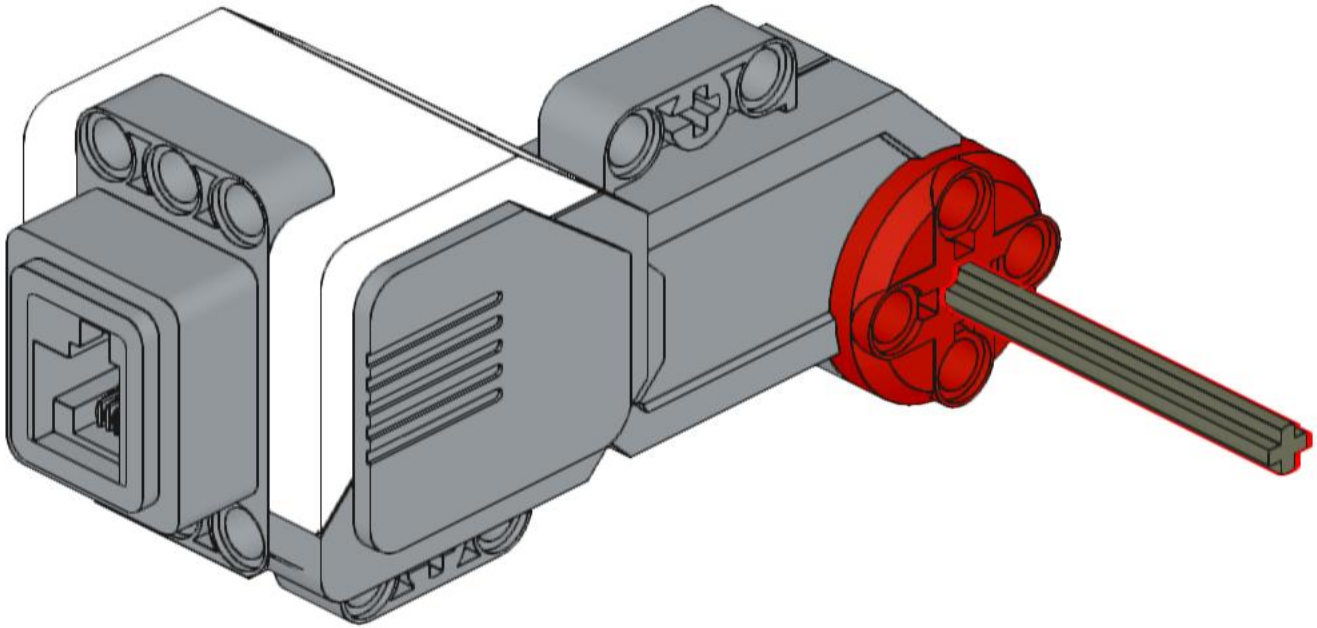

19

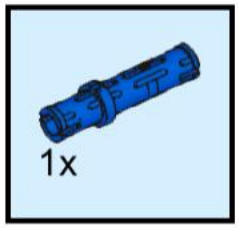

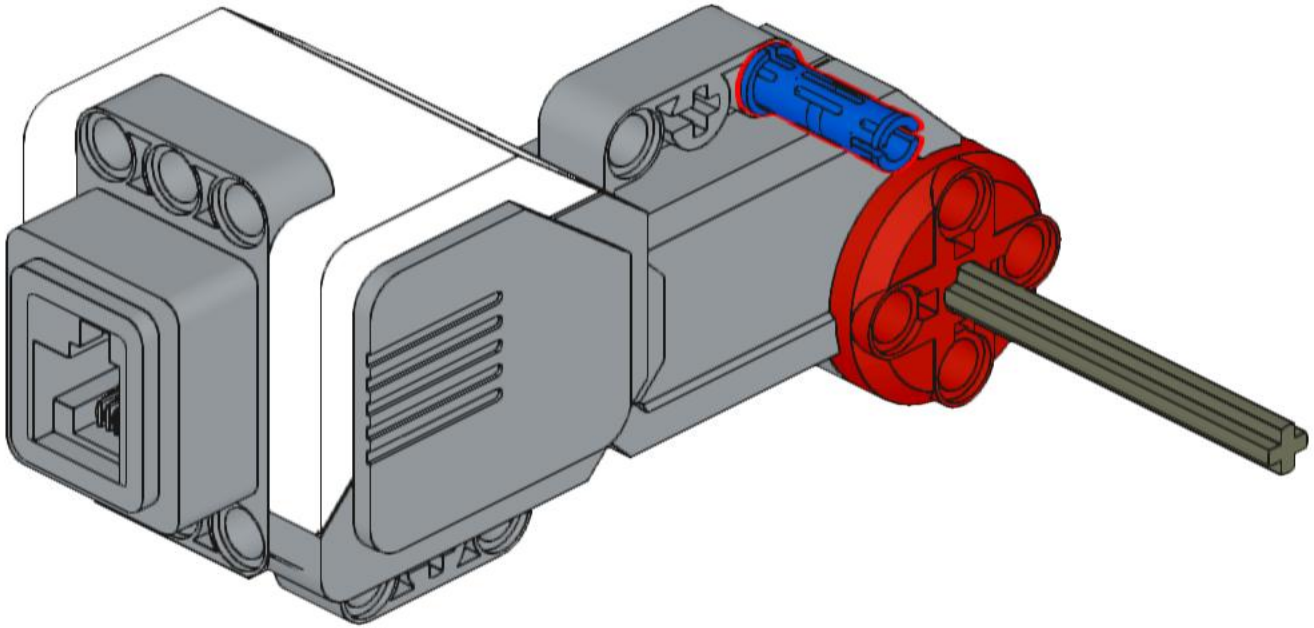

20

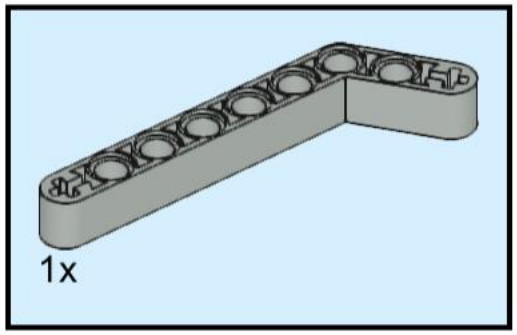

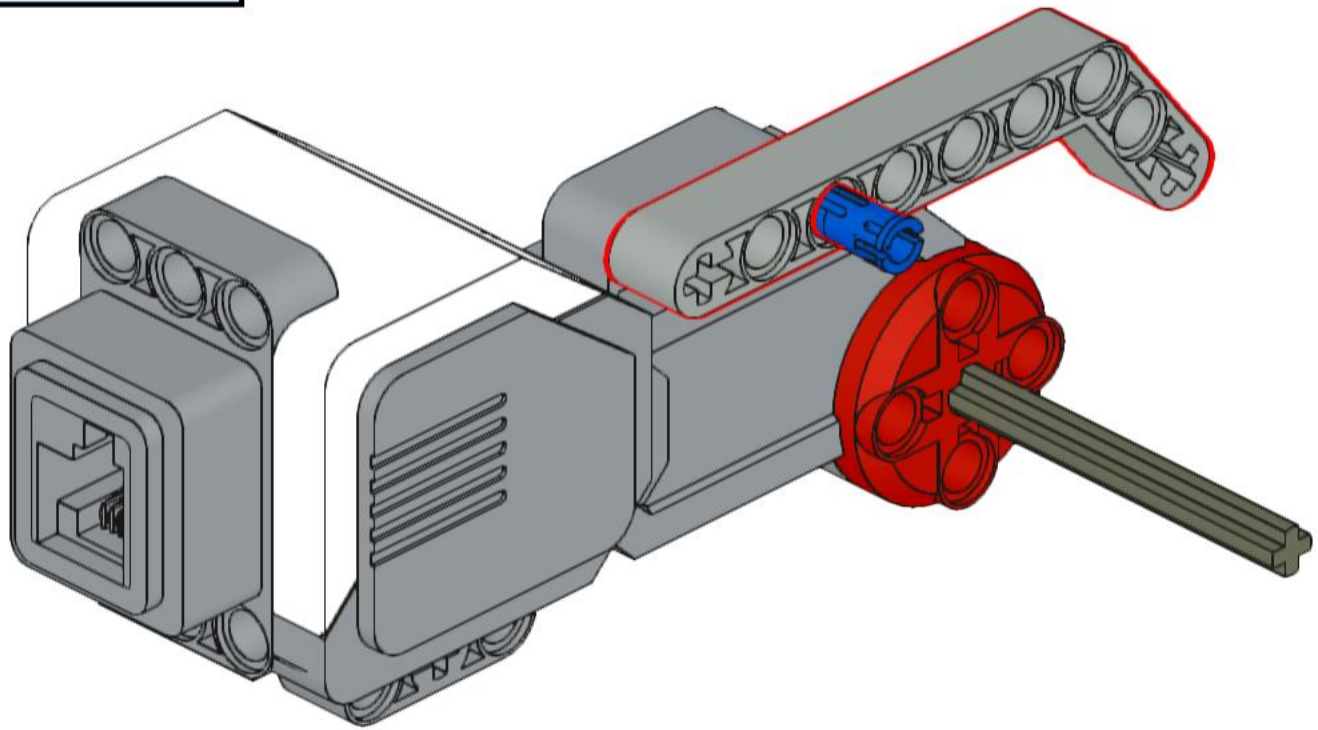

21

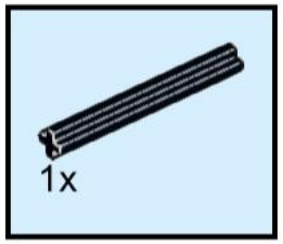

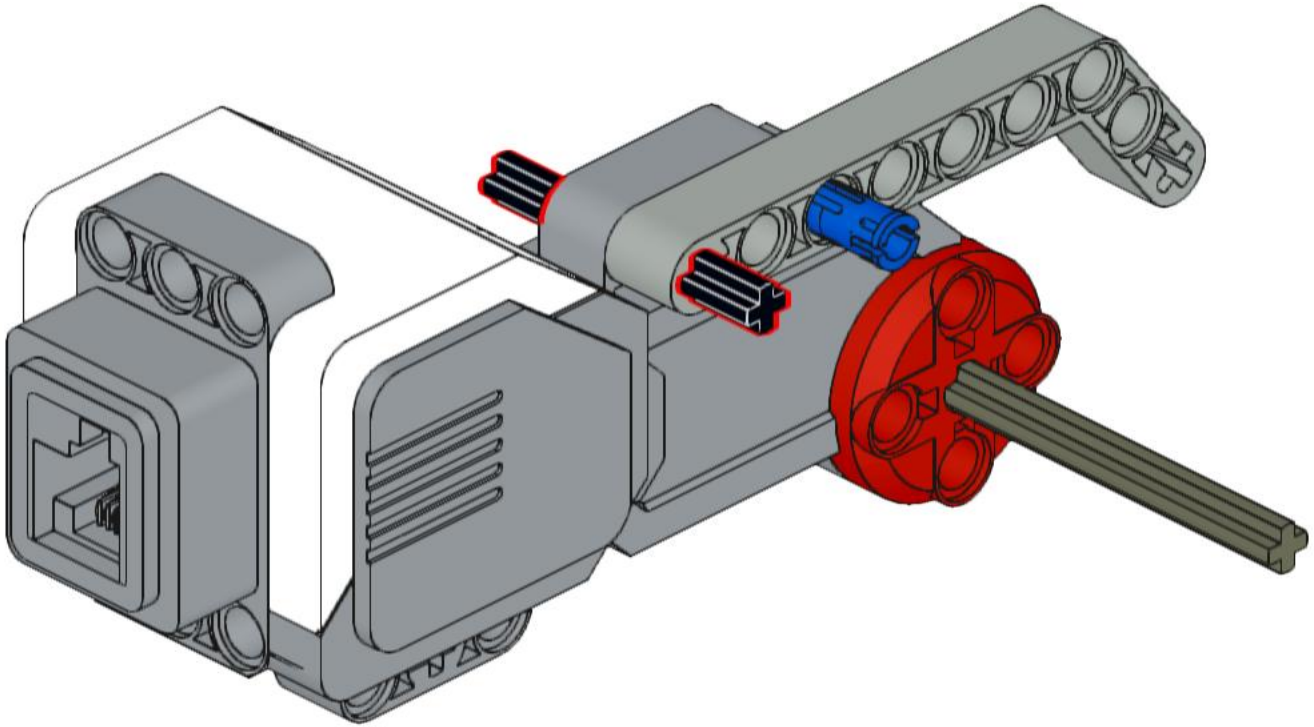

22

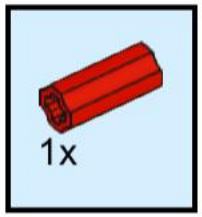

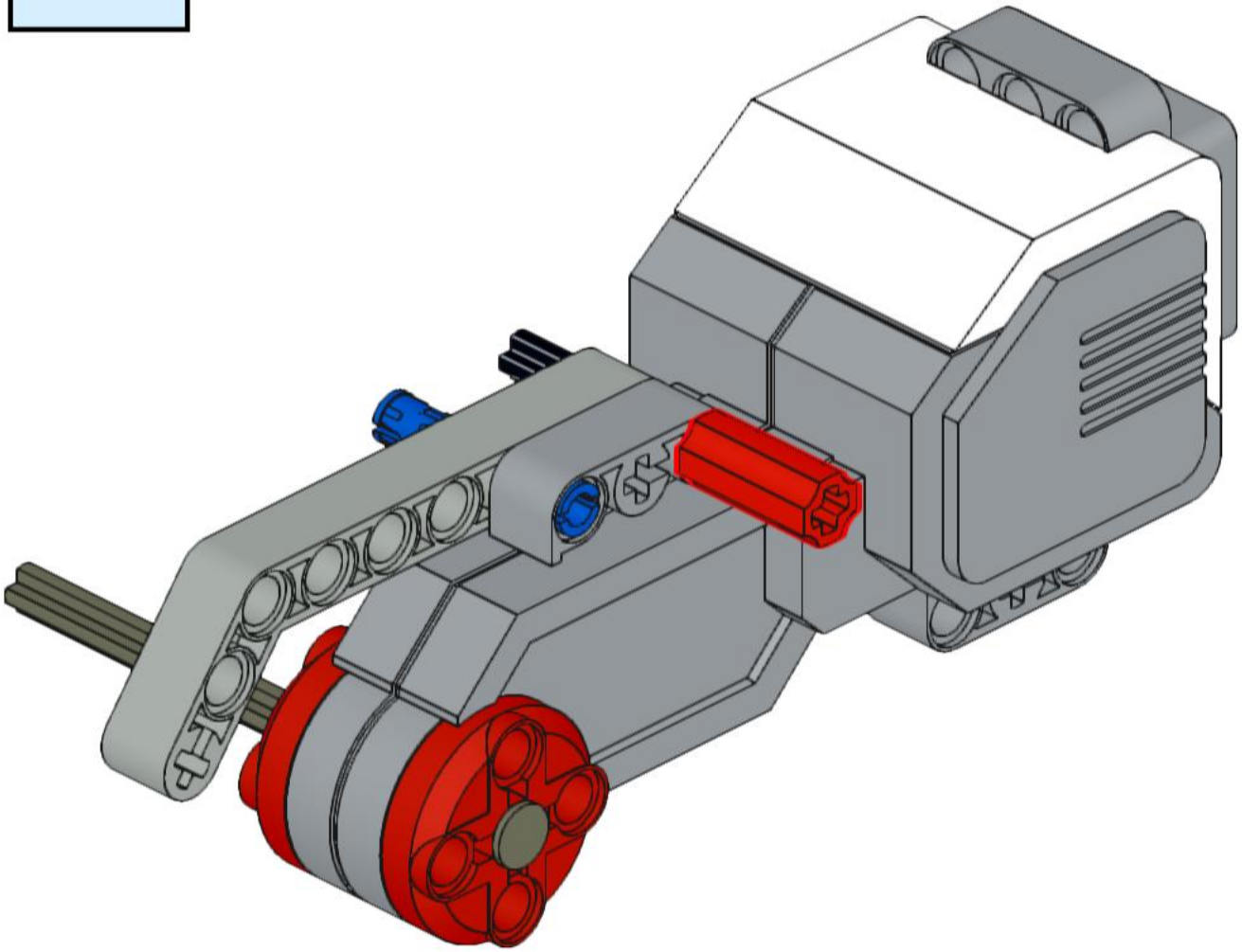

23

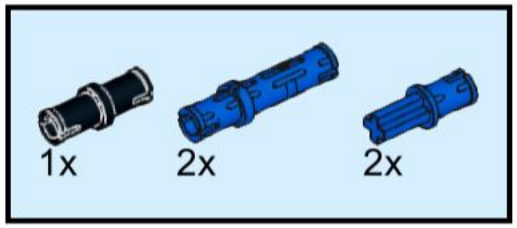

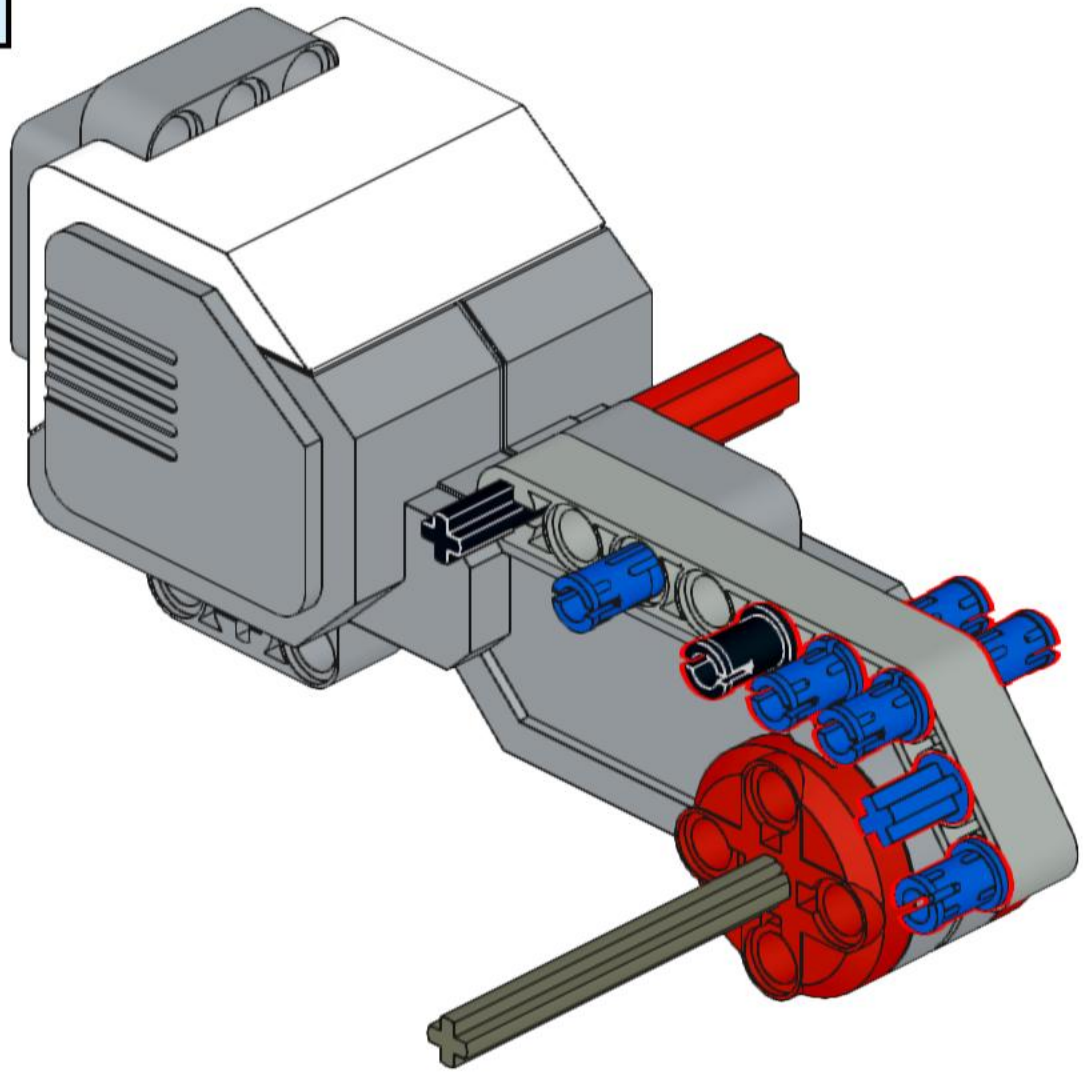

24

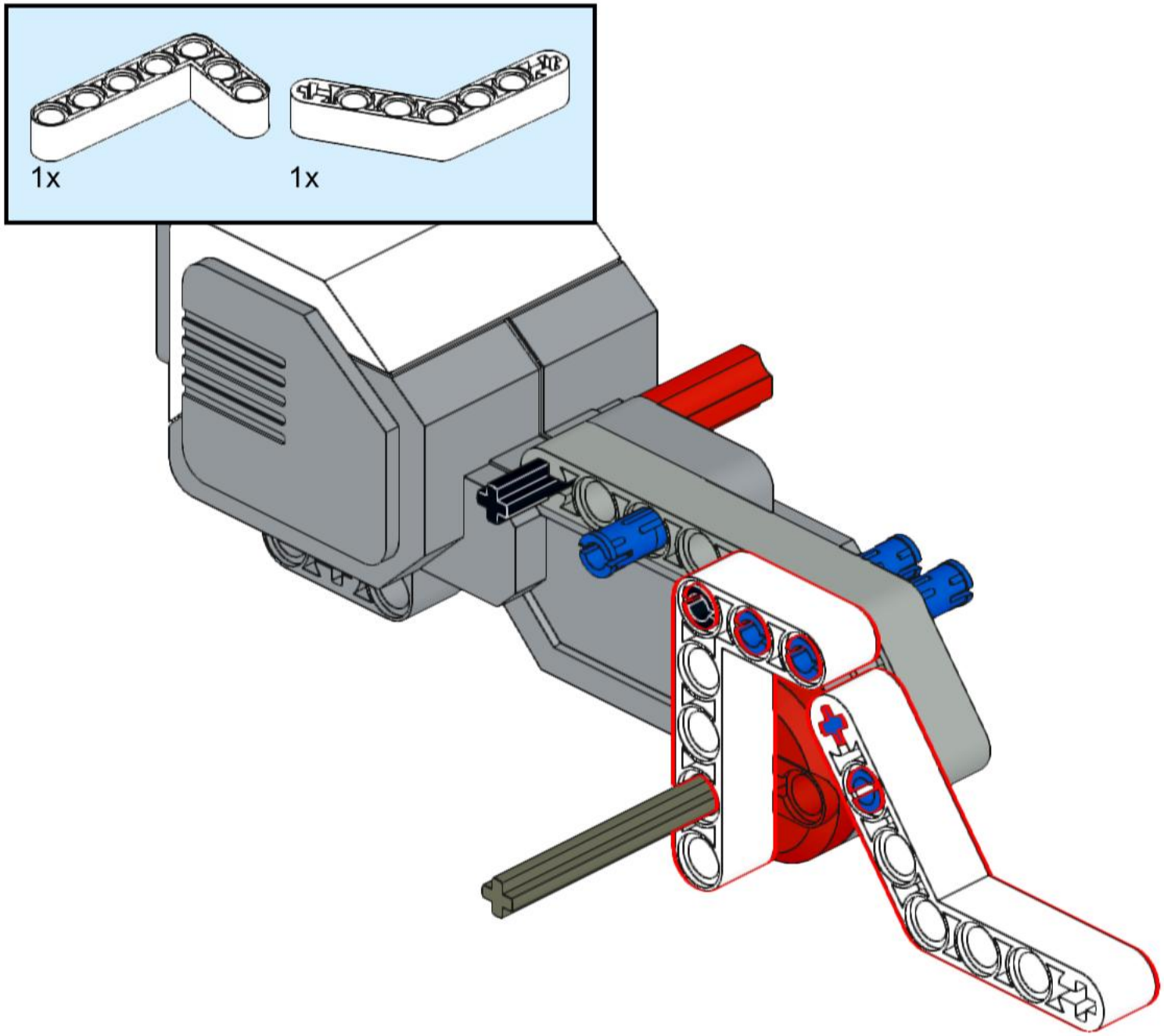

25

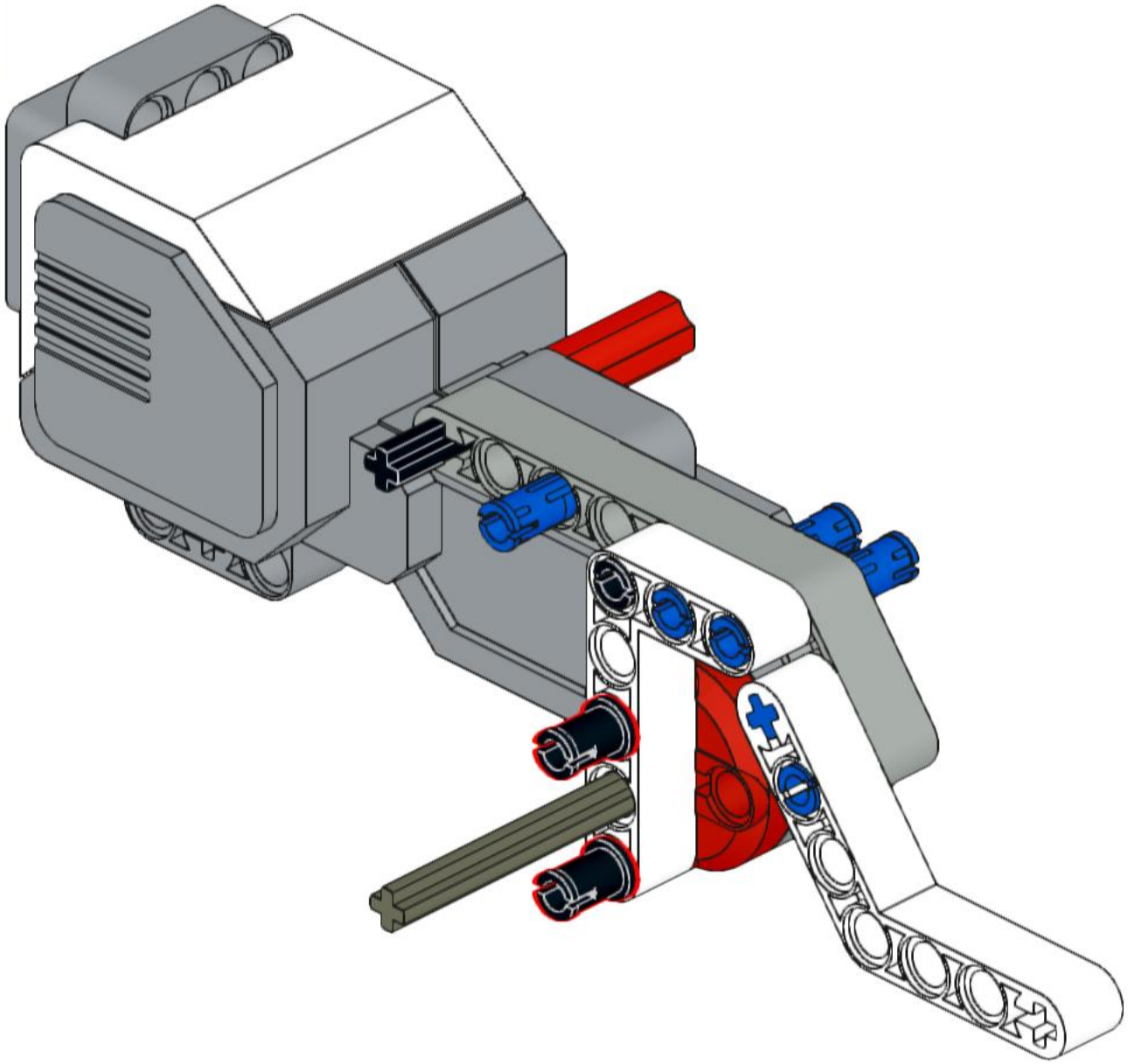

26

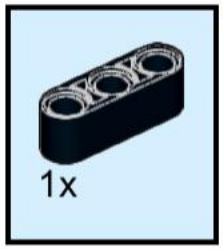

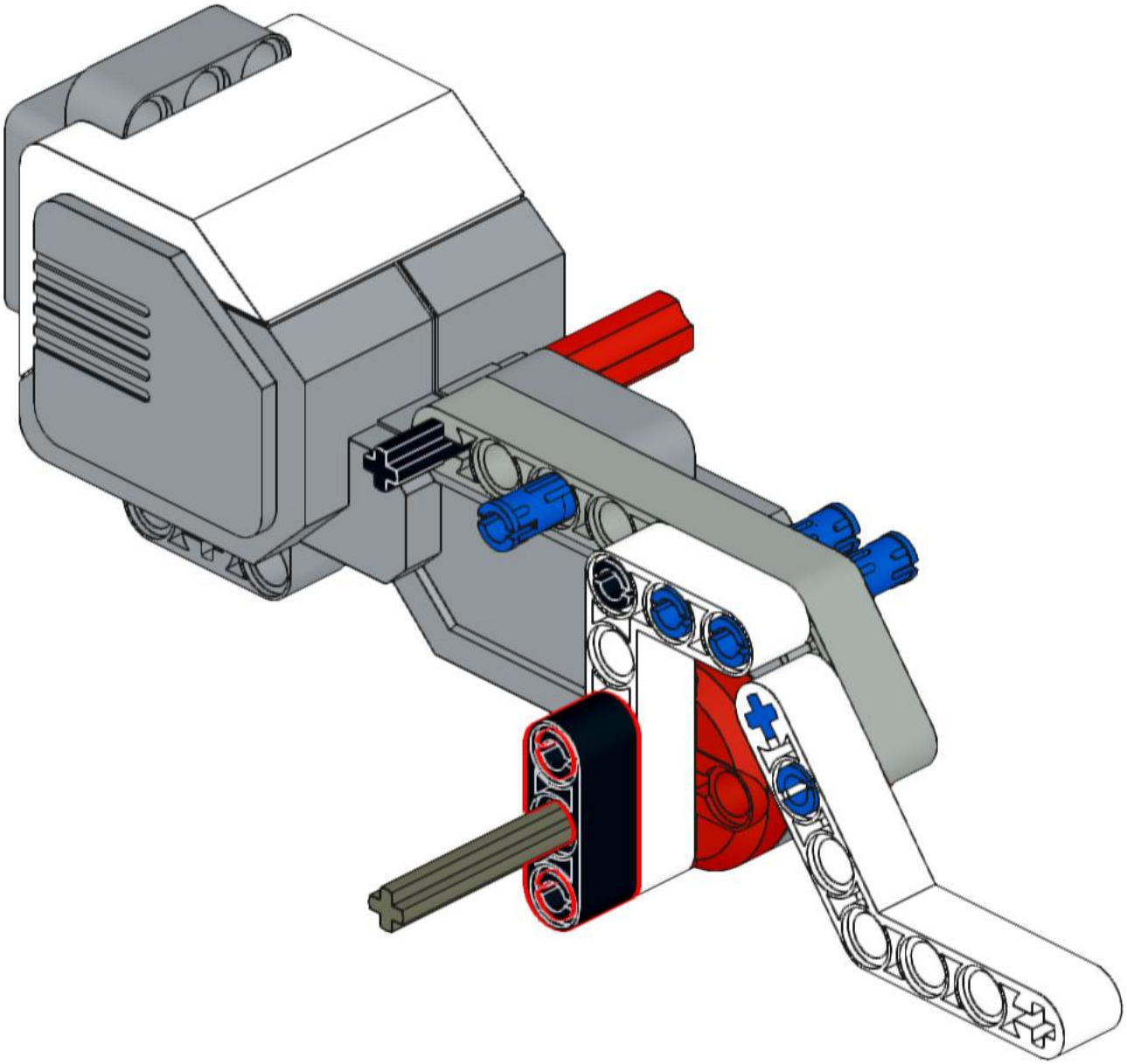

27

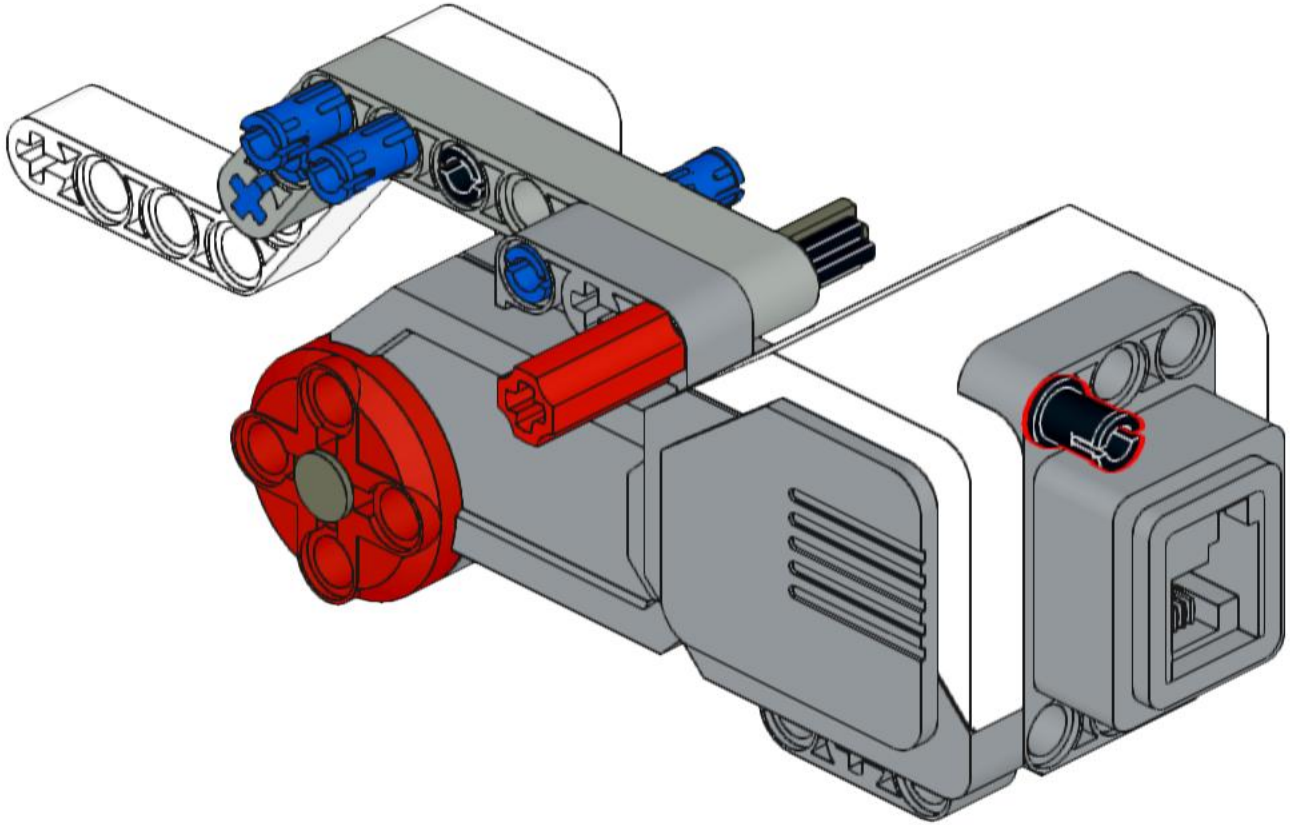

28

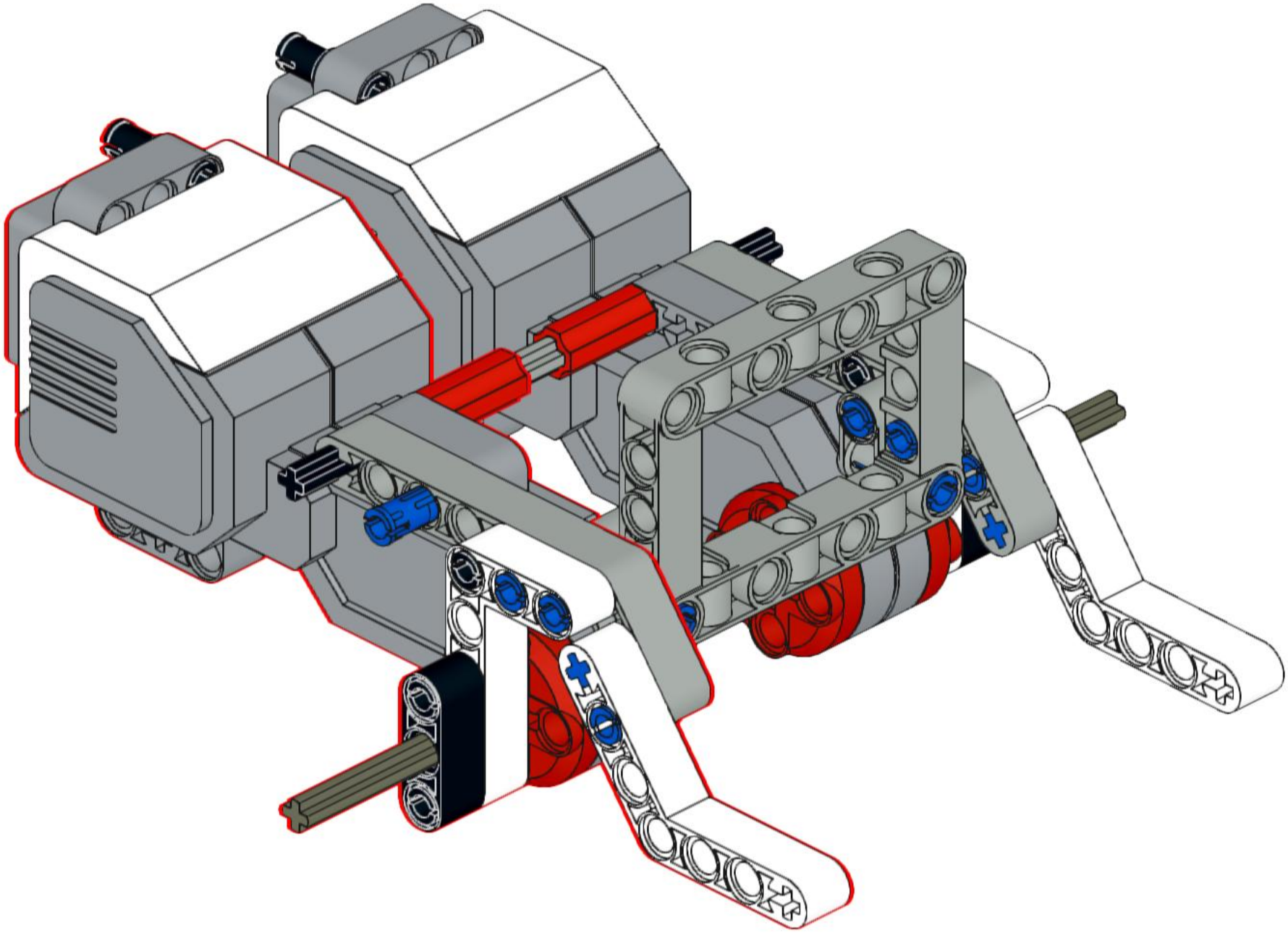

29

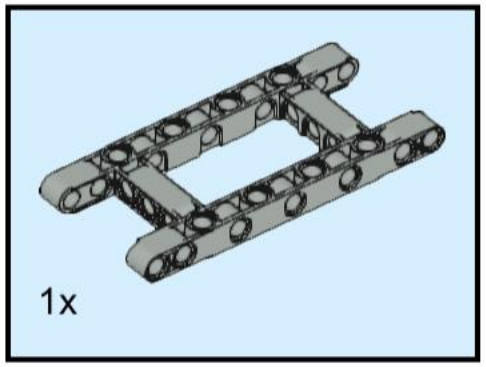

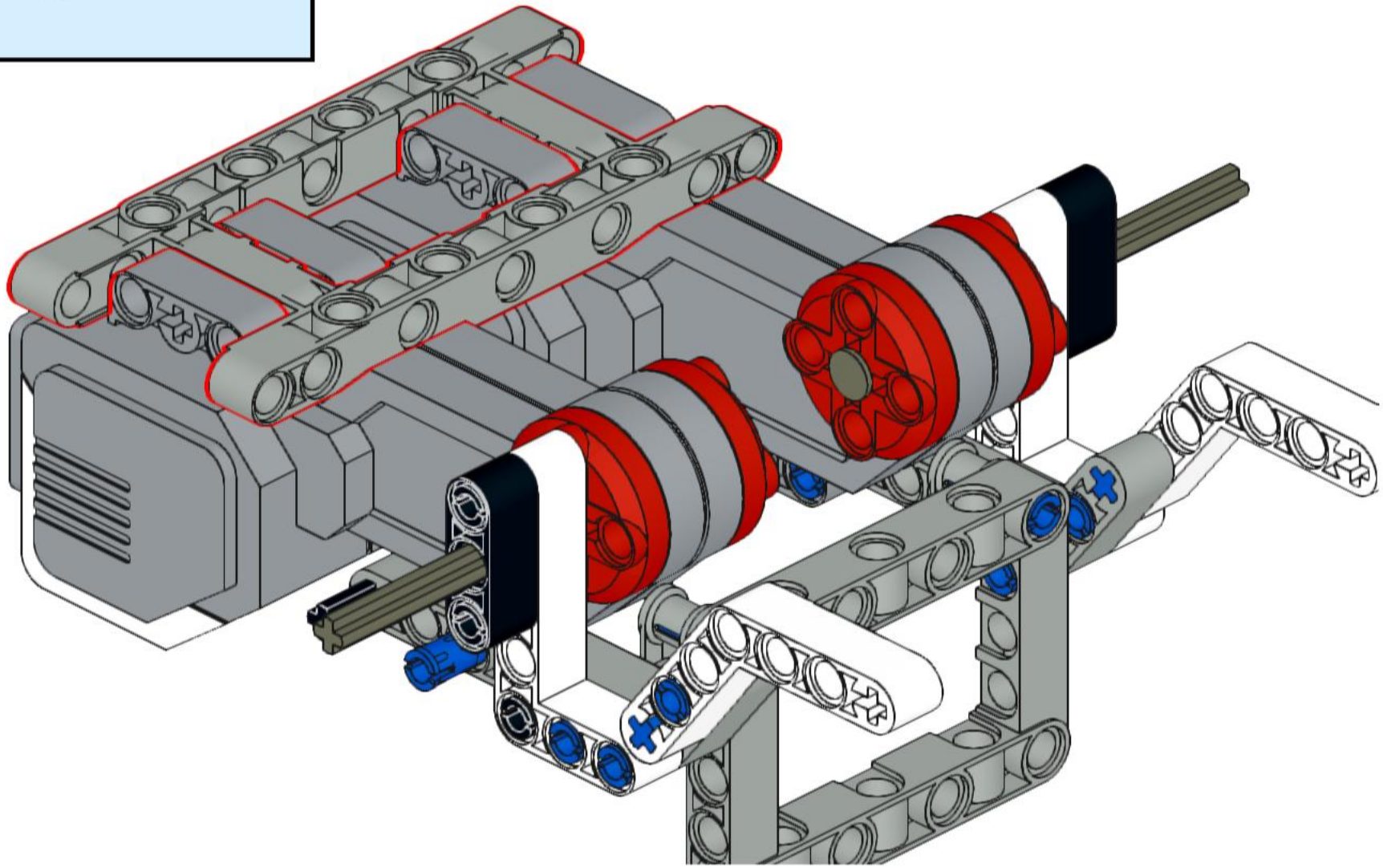

30

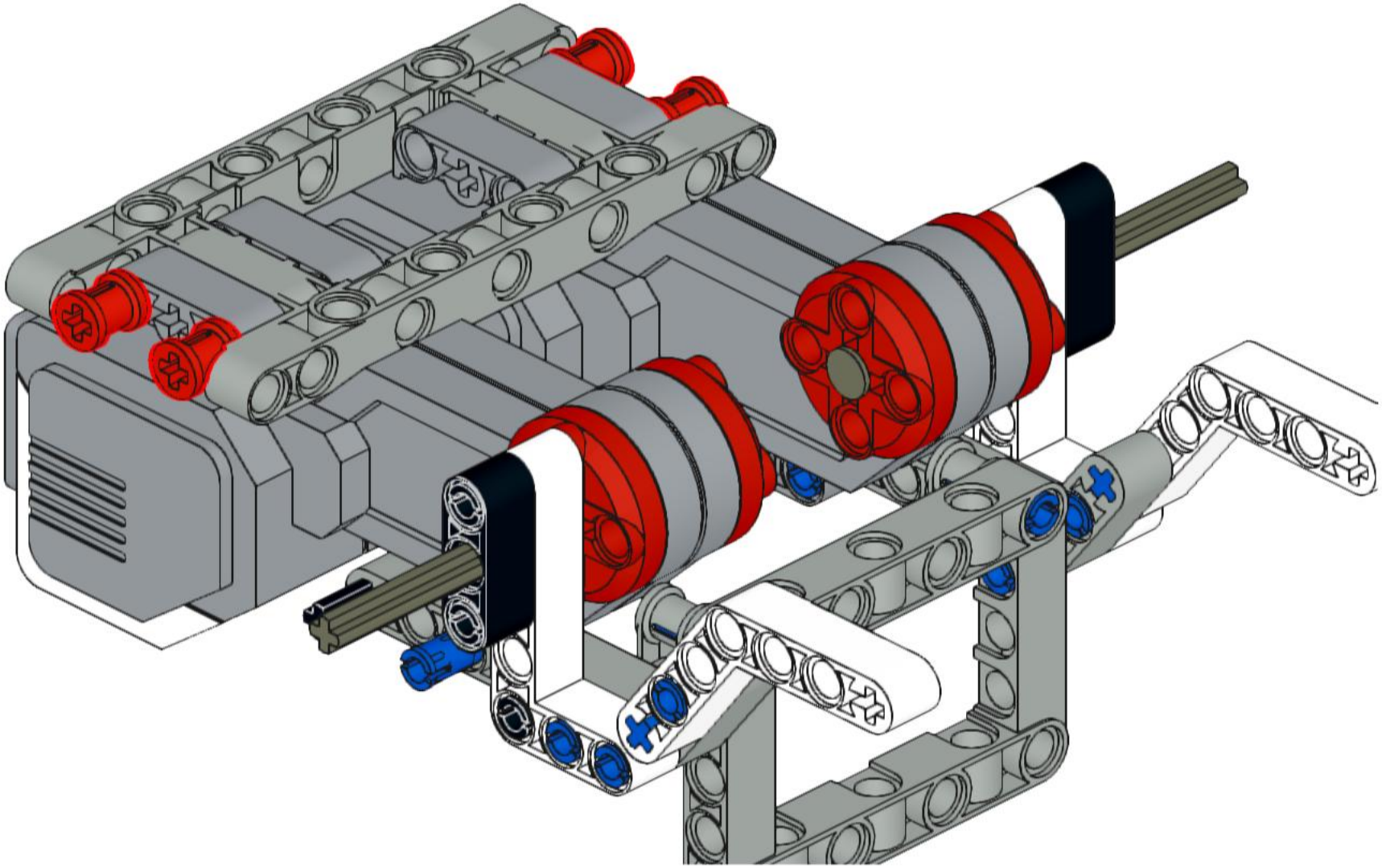

31

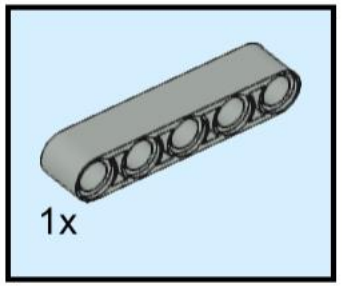

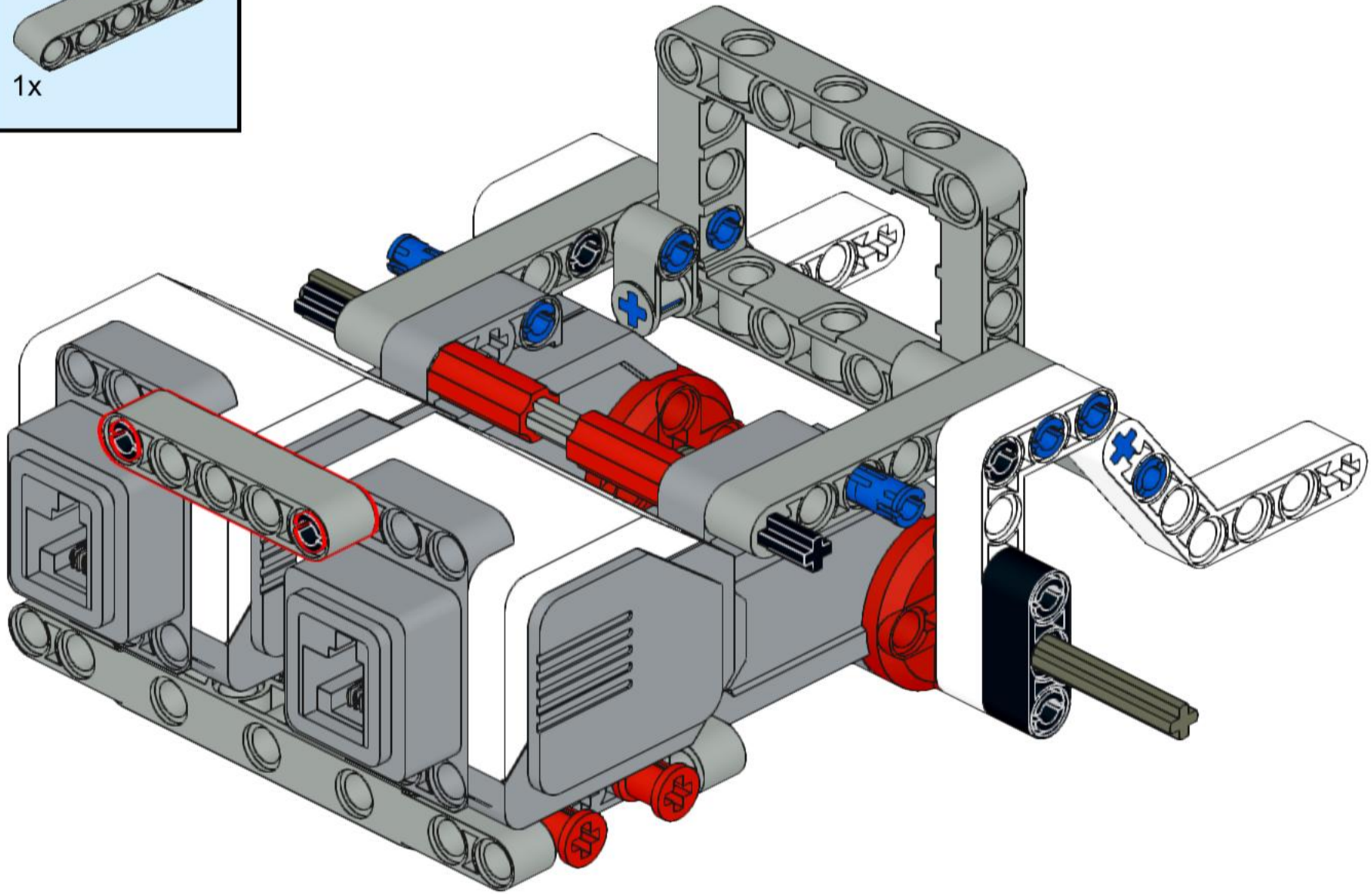

32

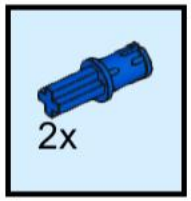

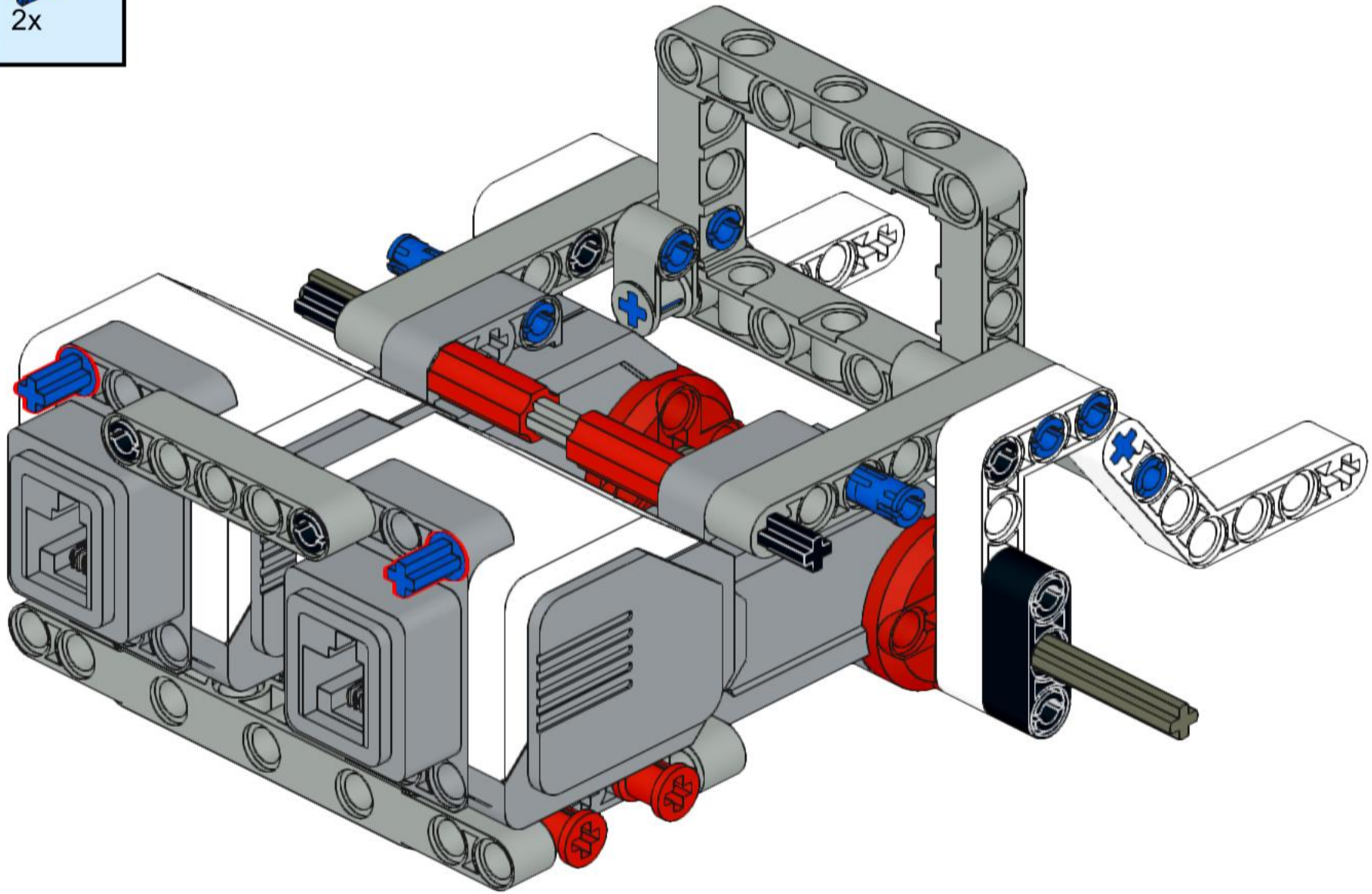

33

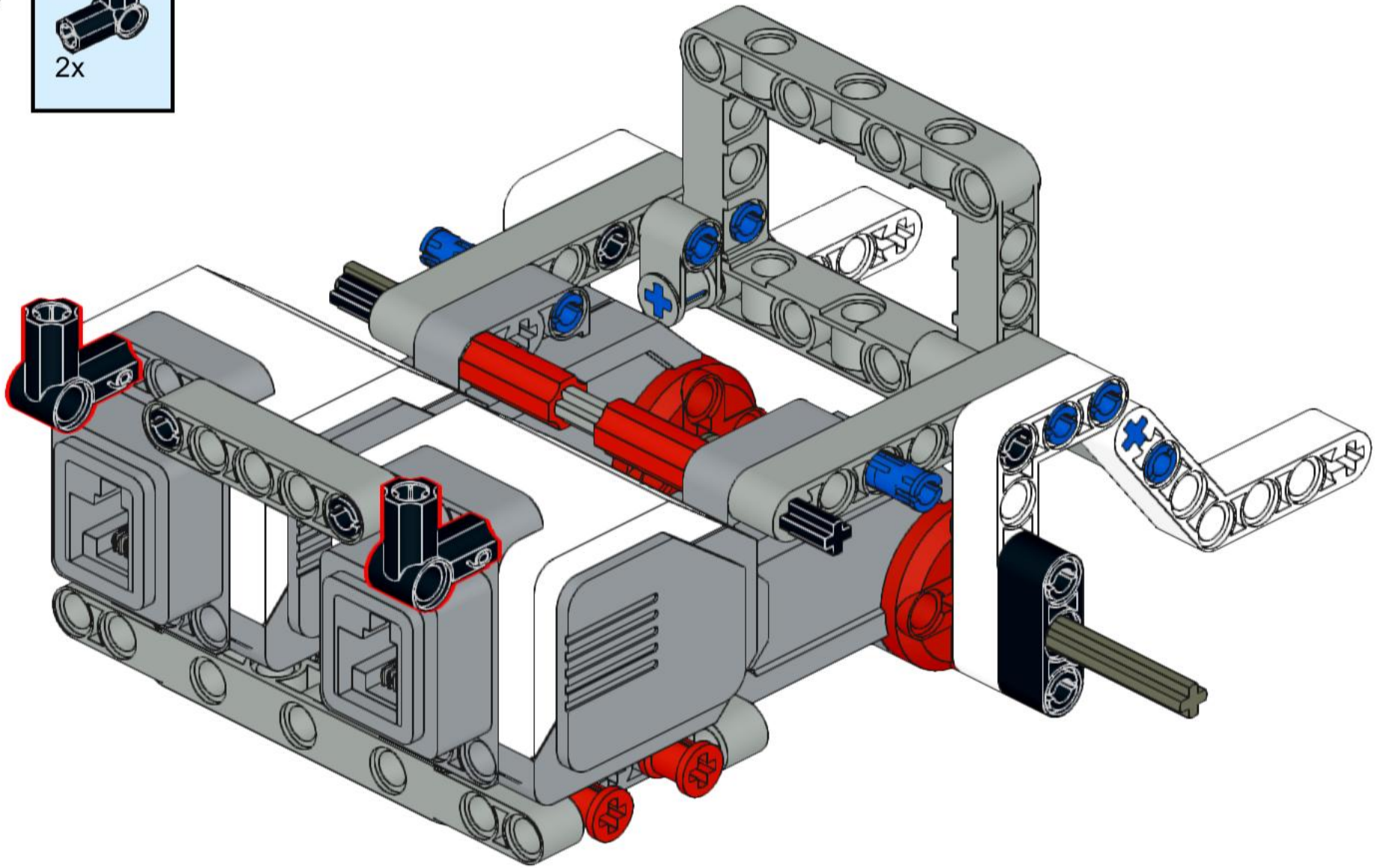

34

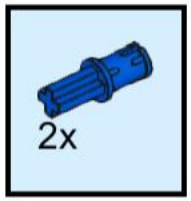

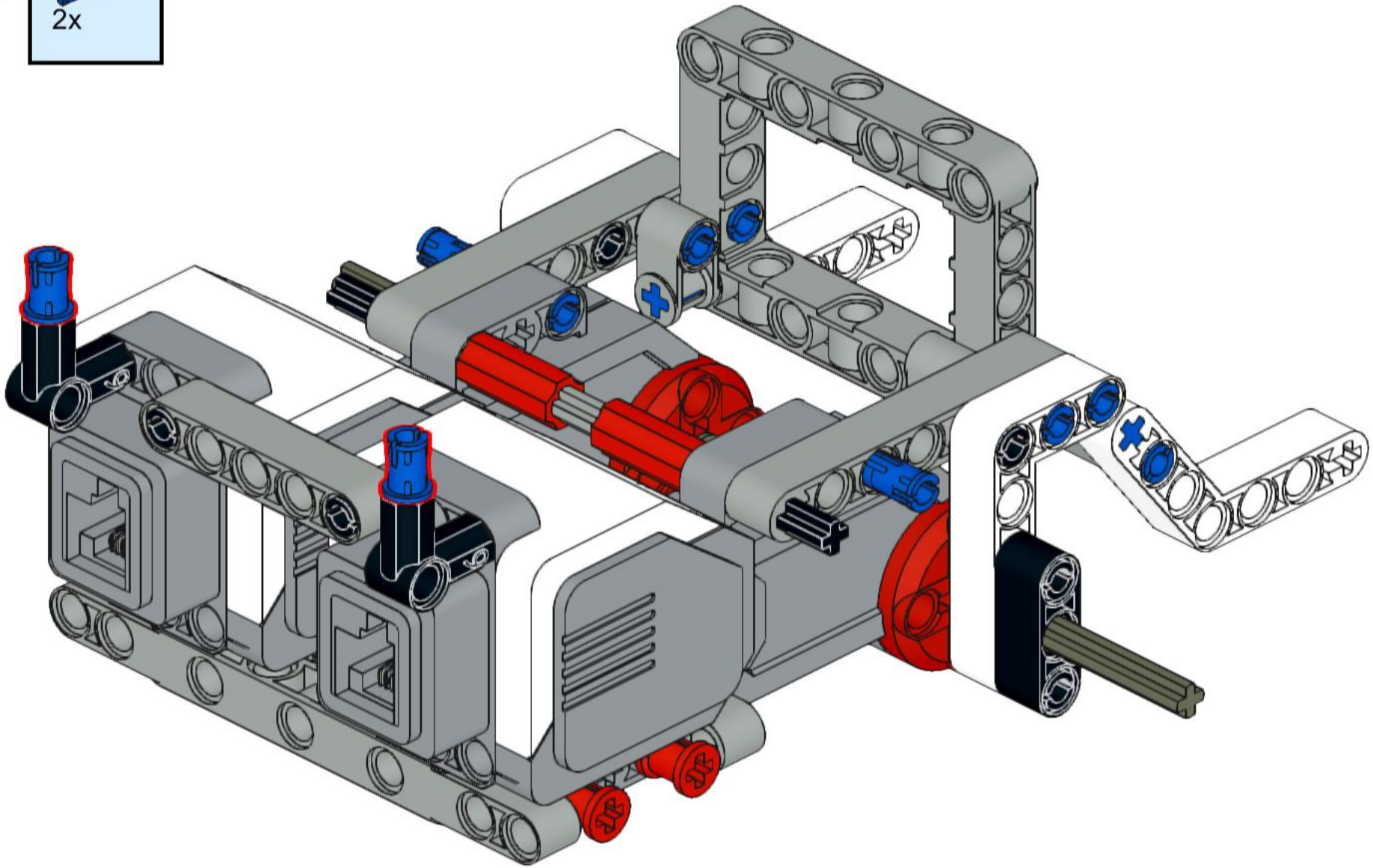

35

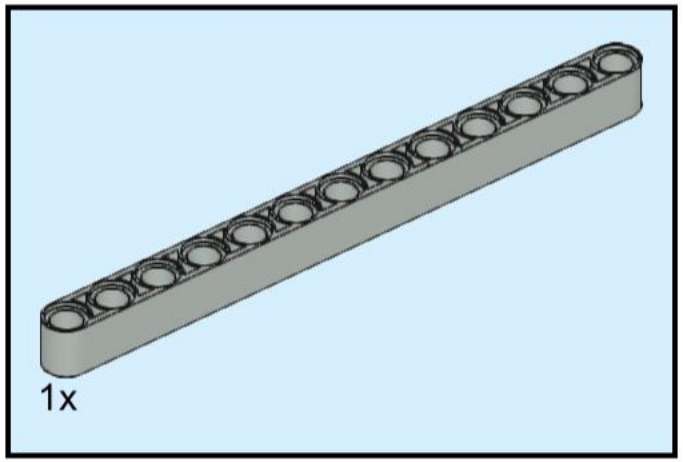

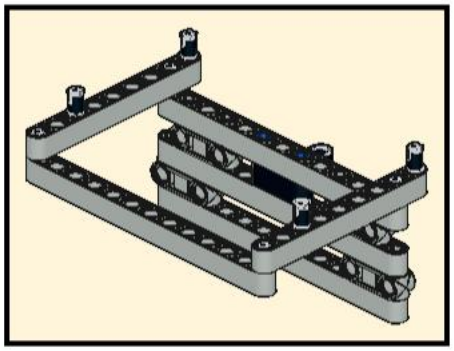

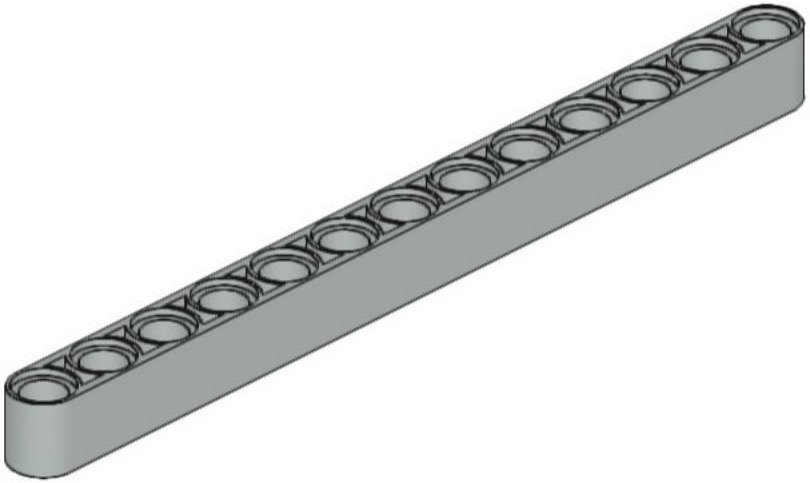

36

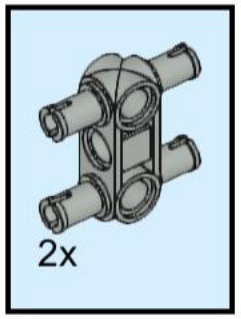

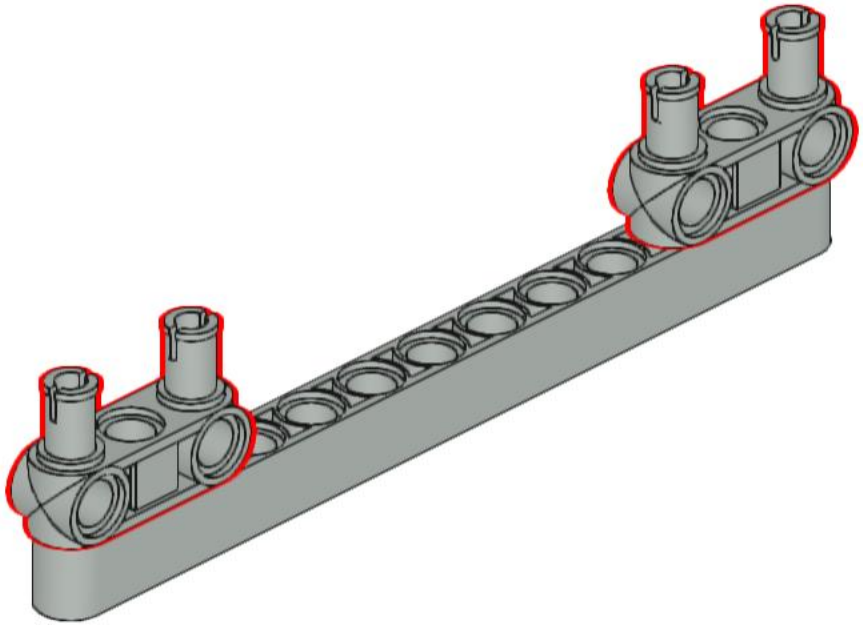

37

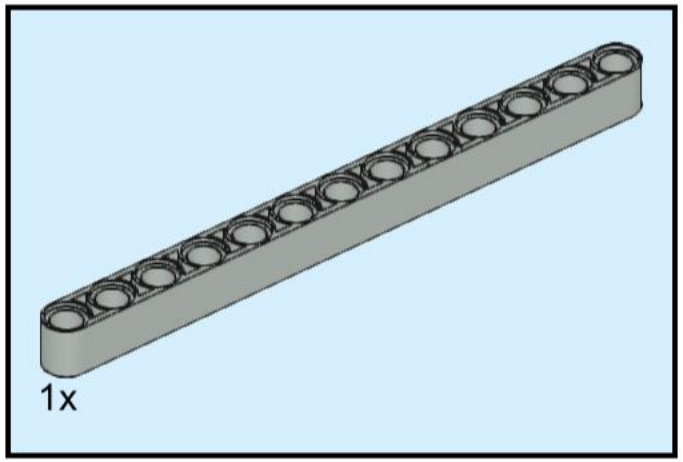

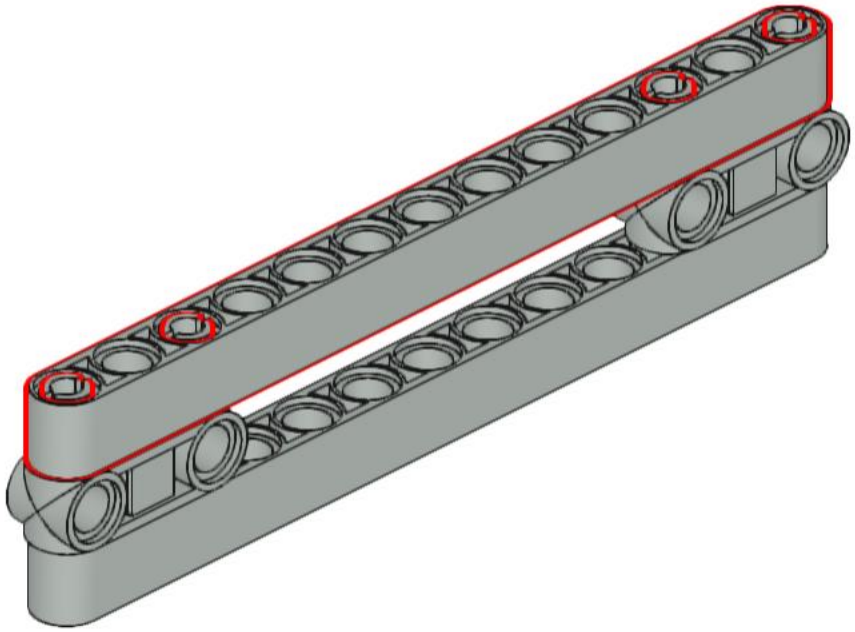

38

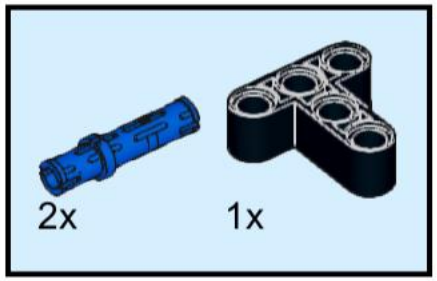

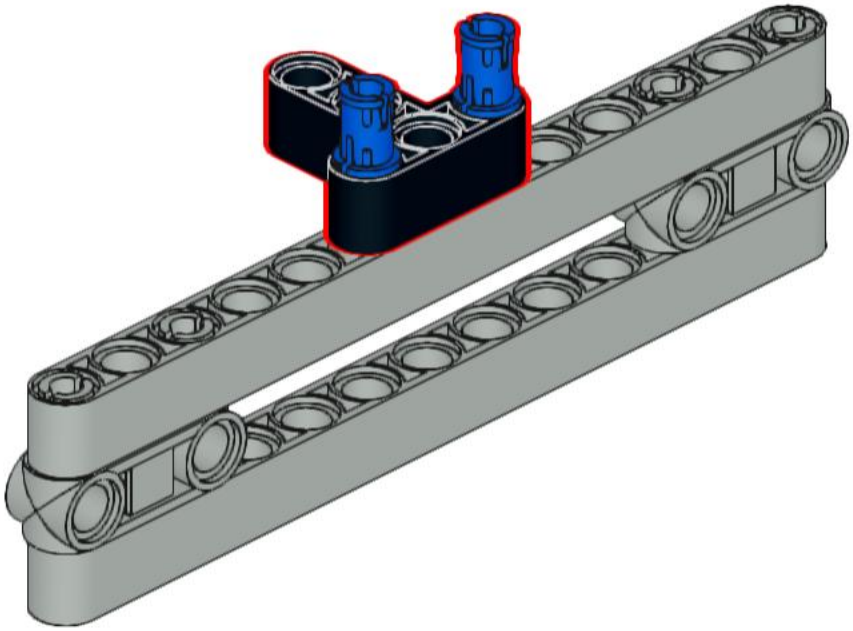

39

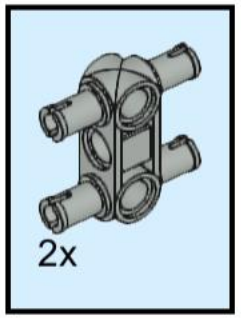

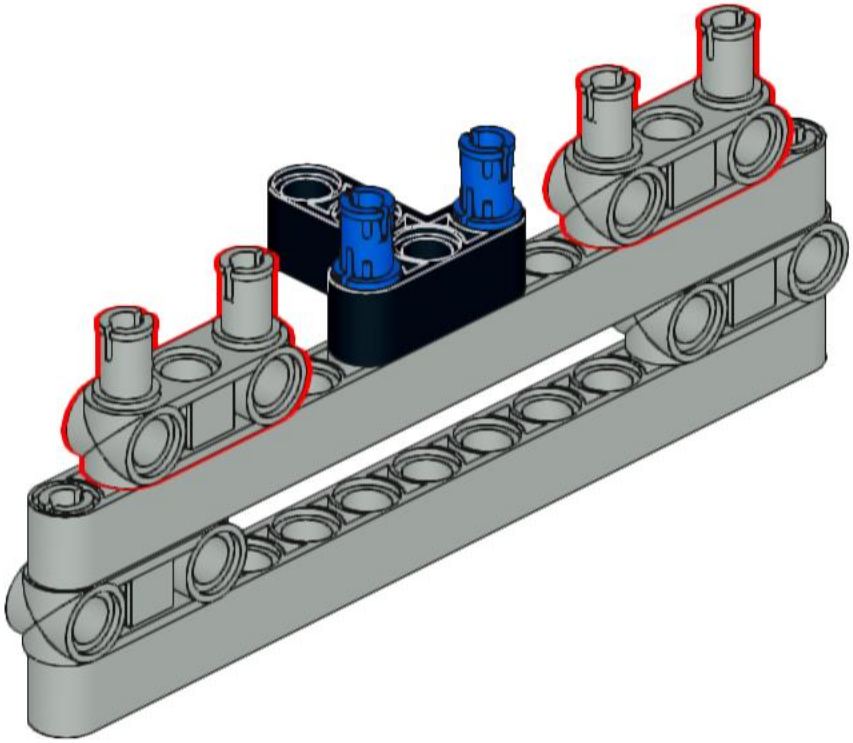

40

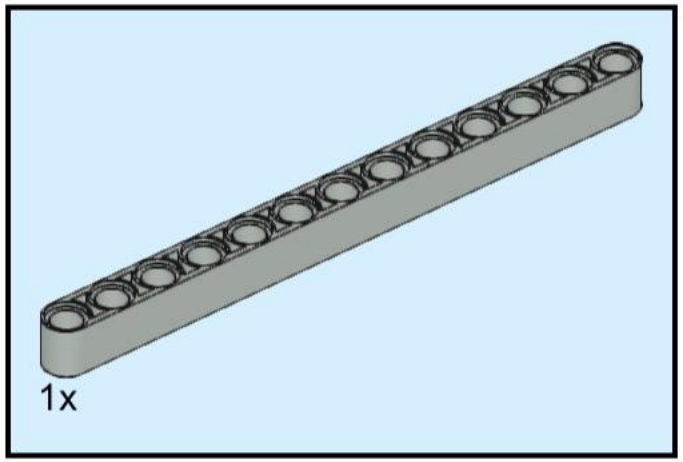

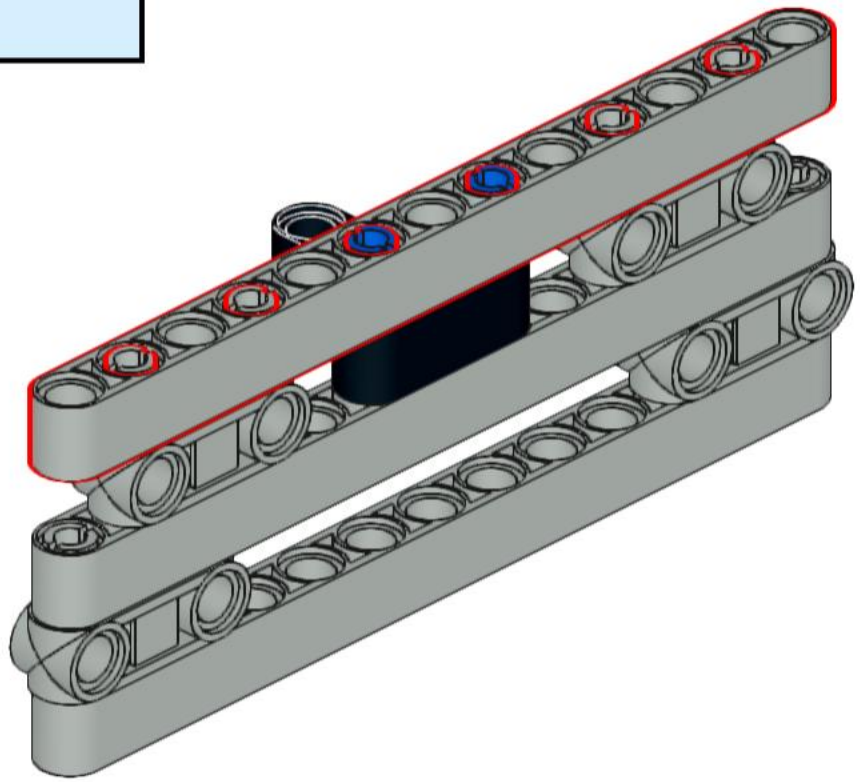

41

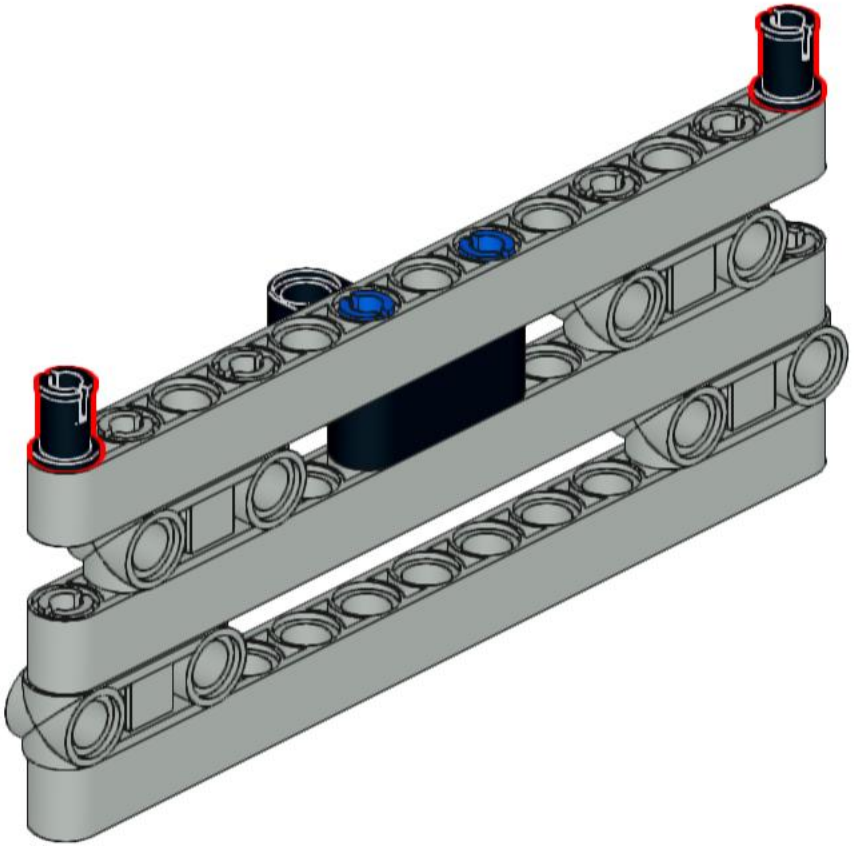

42

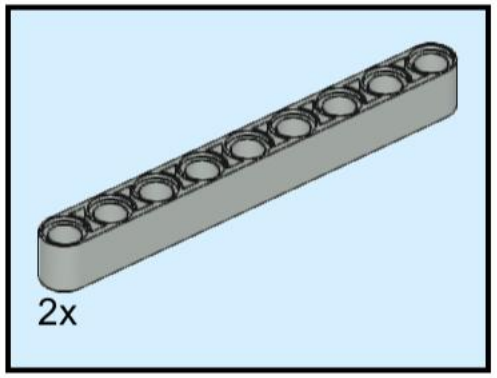

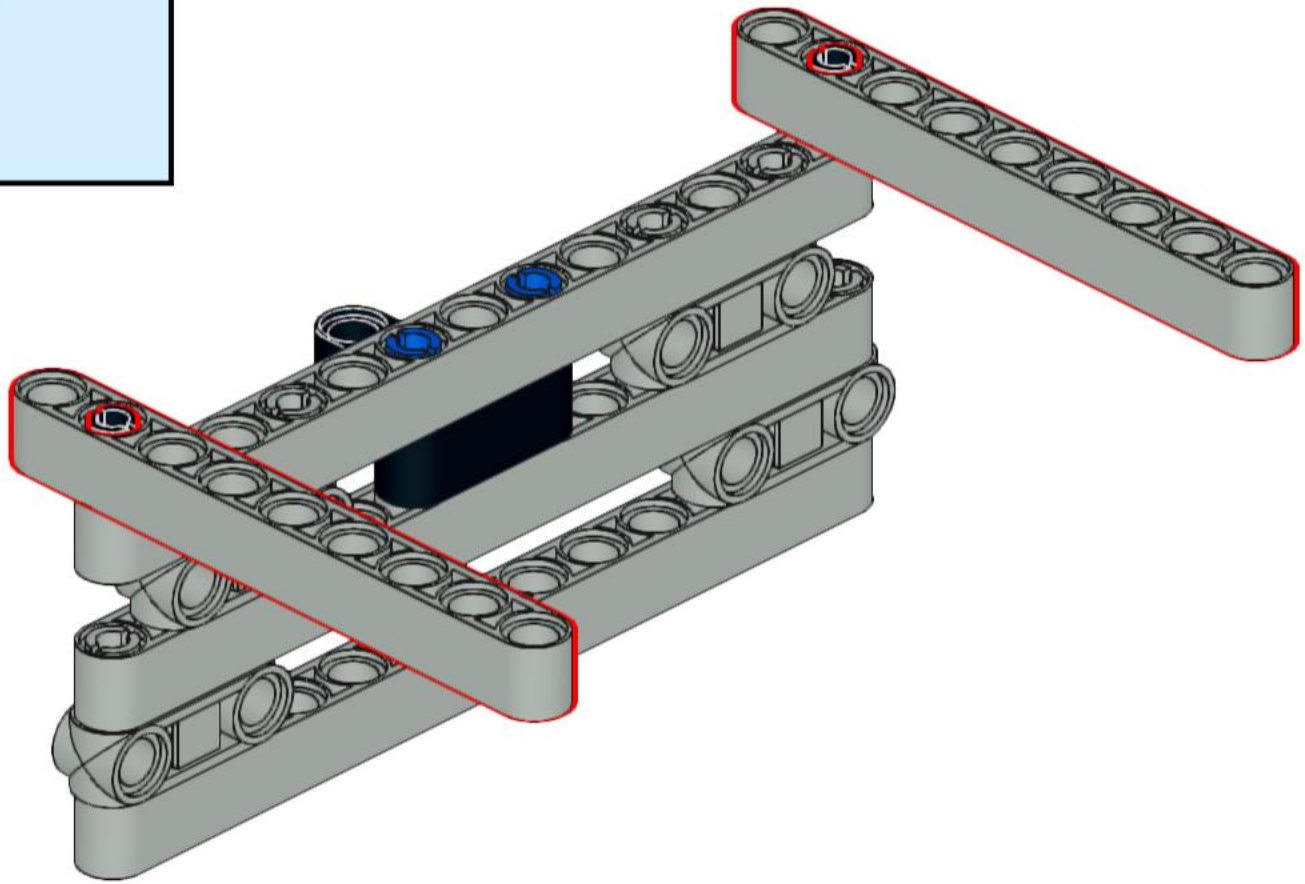

43

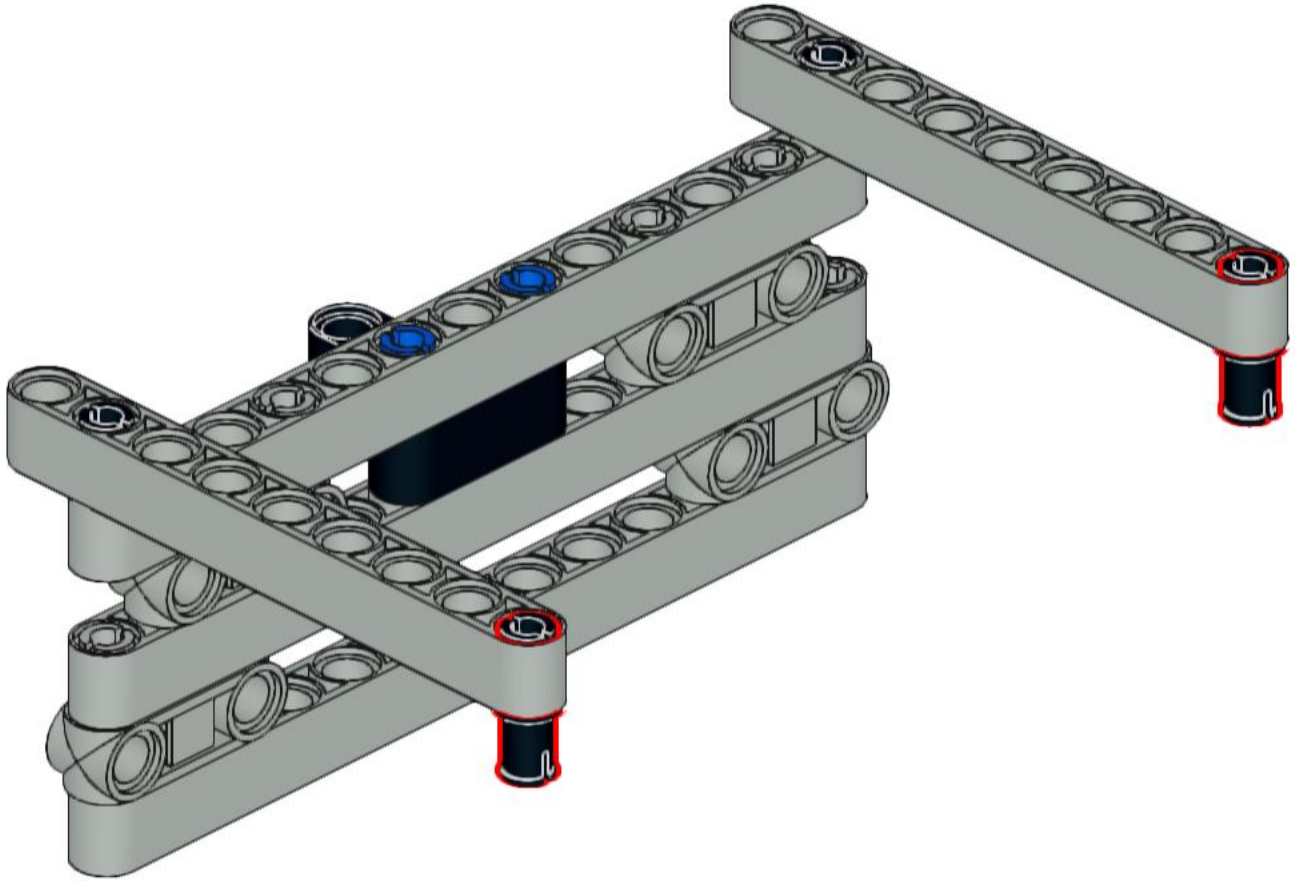

44

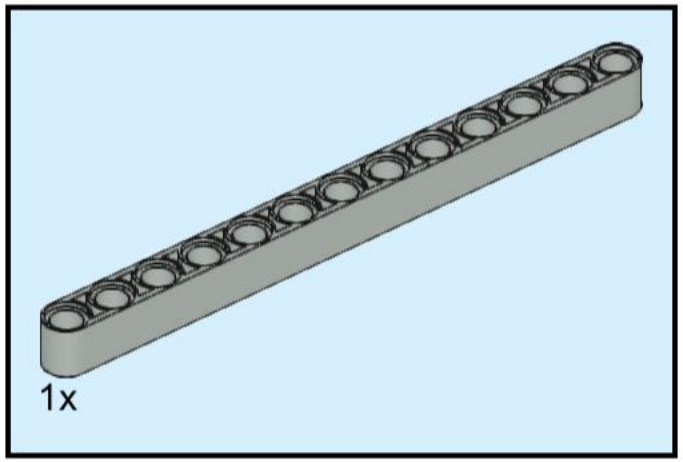

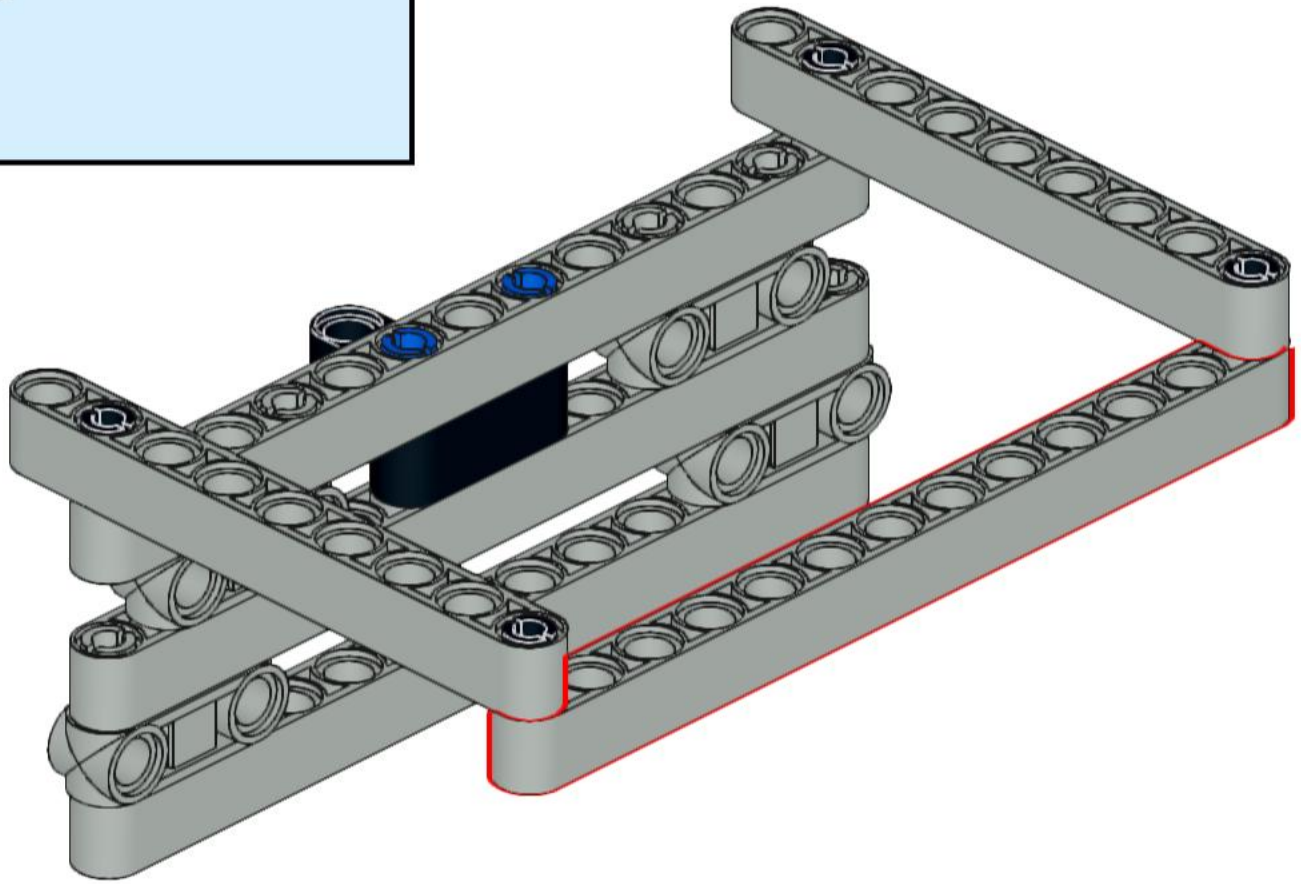

45

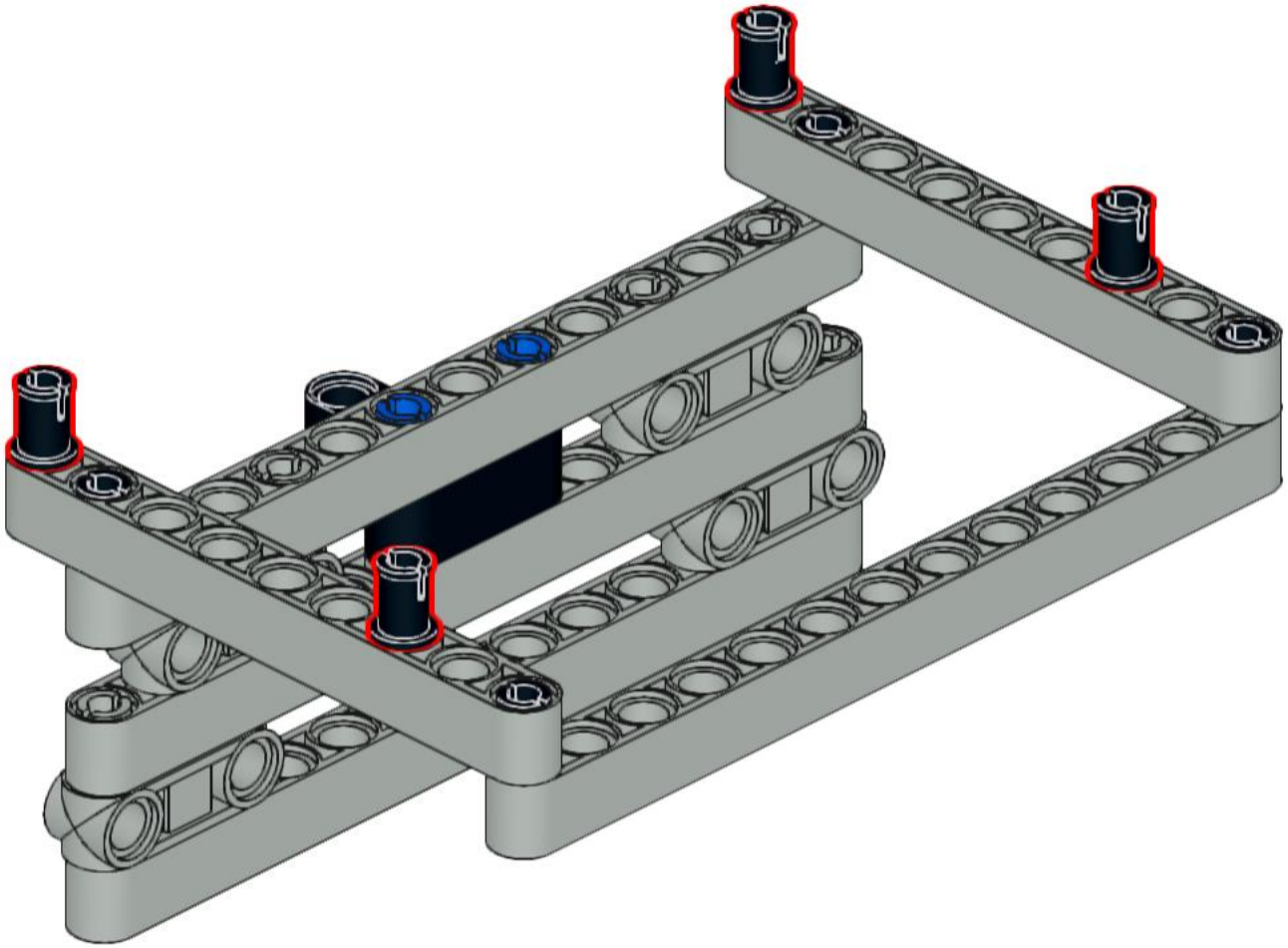

46

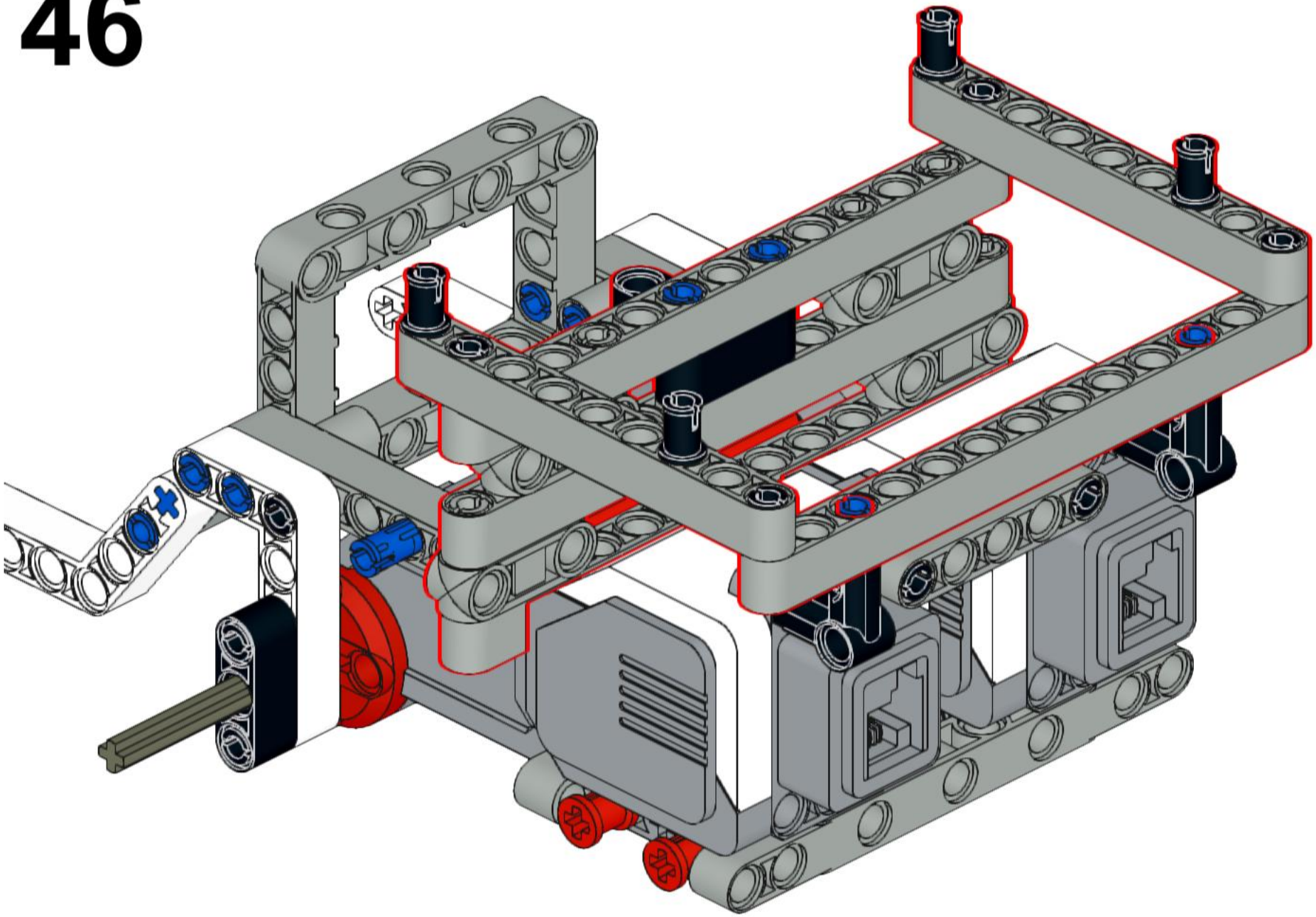

47

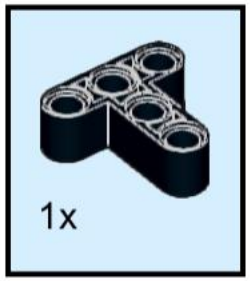

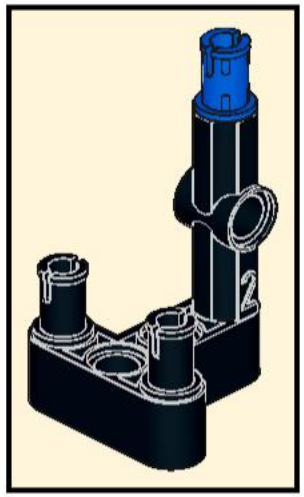

48

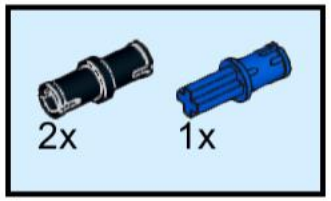

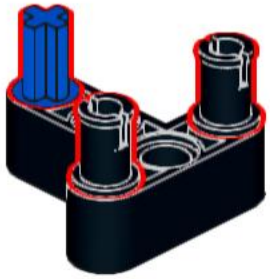

49

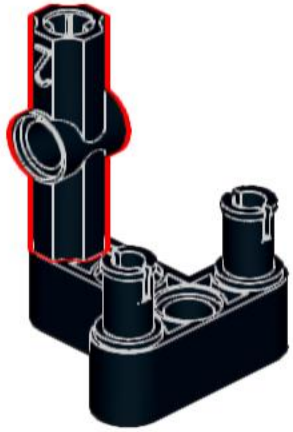

50

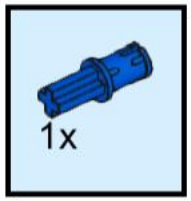

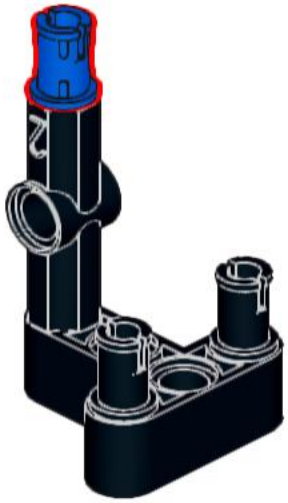

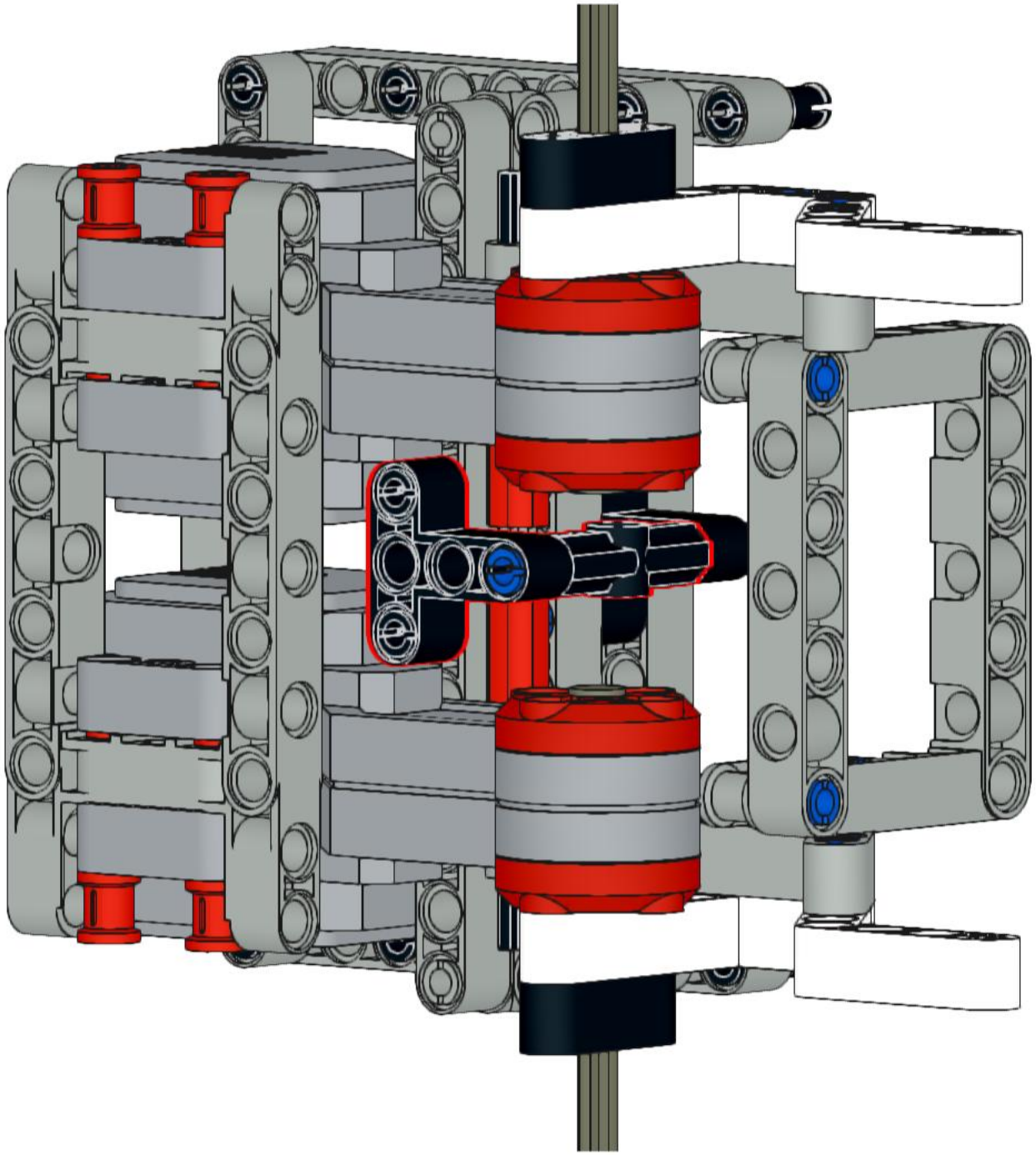

52

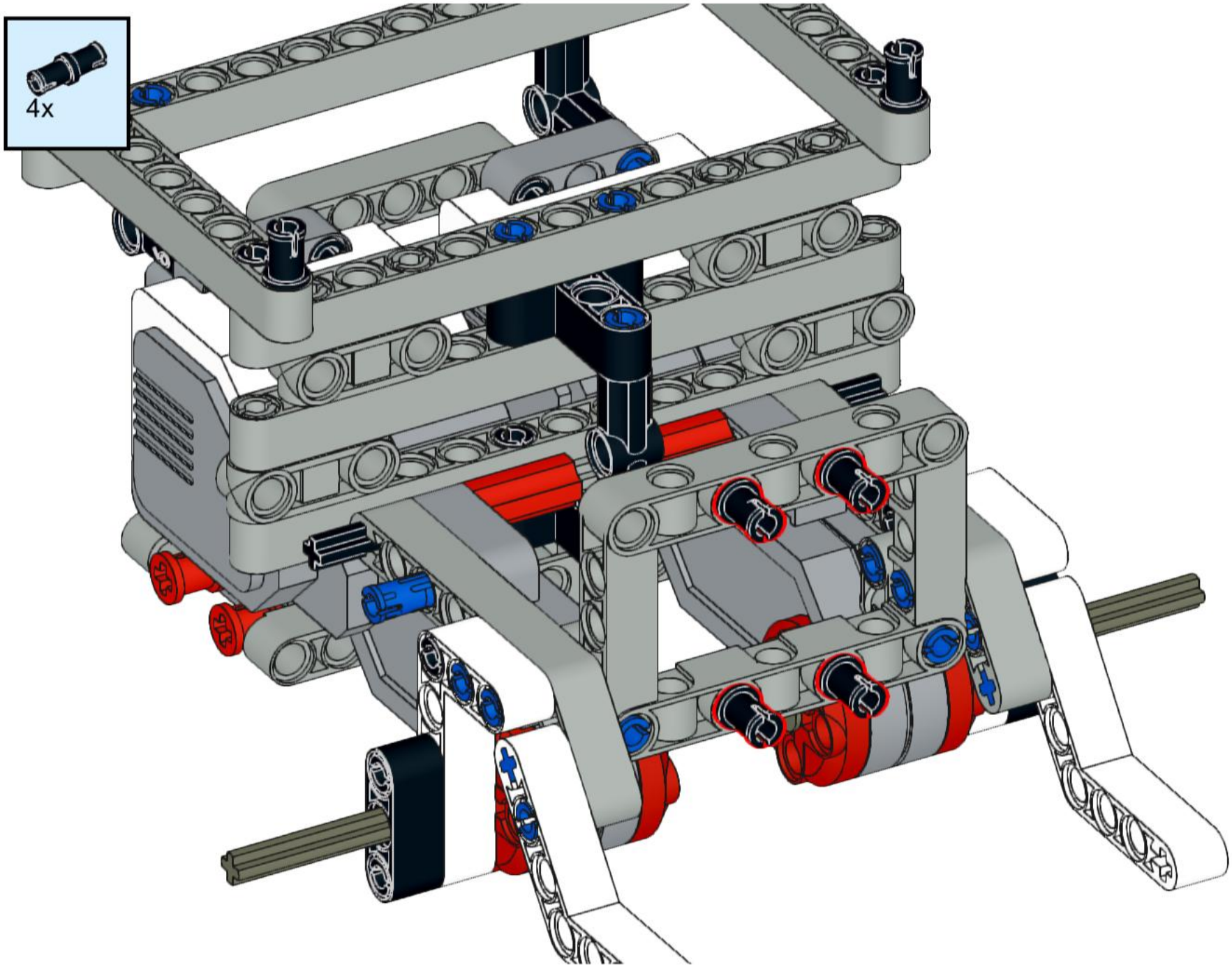

53

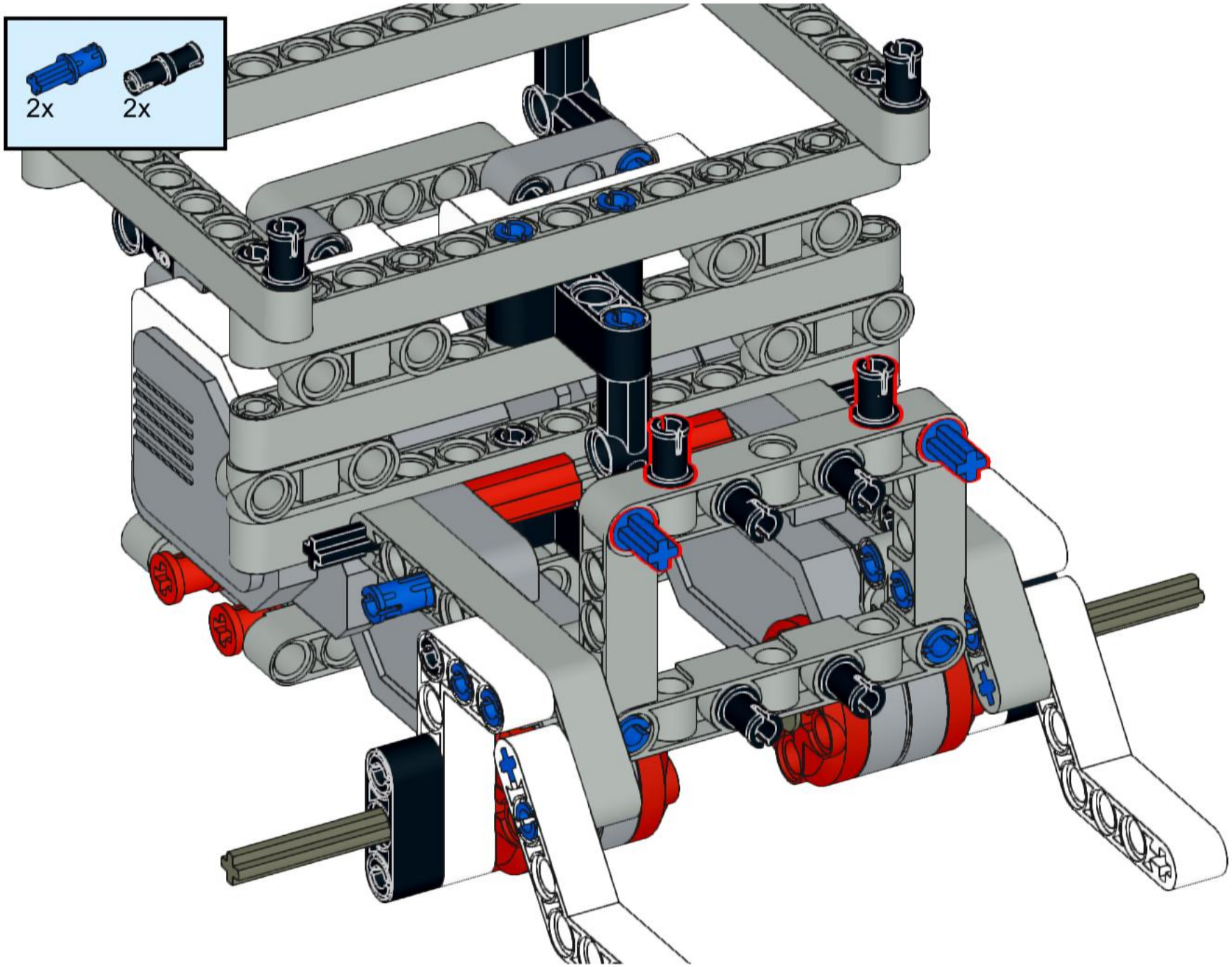

54

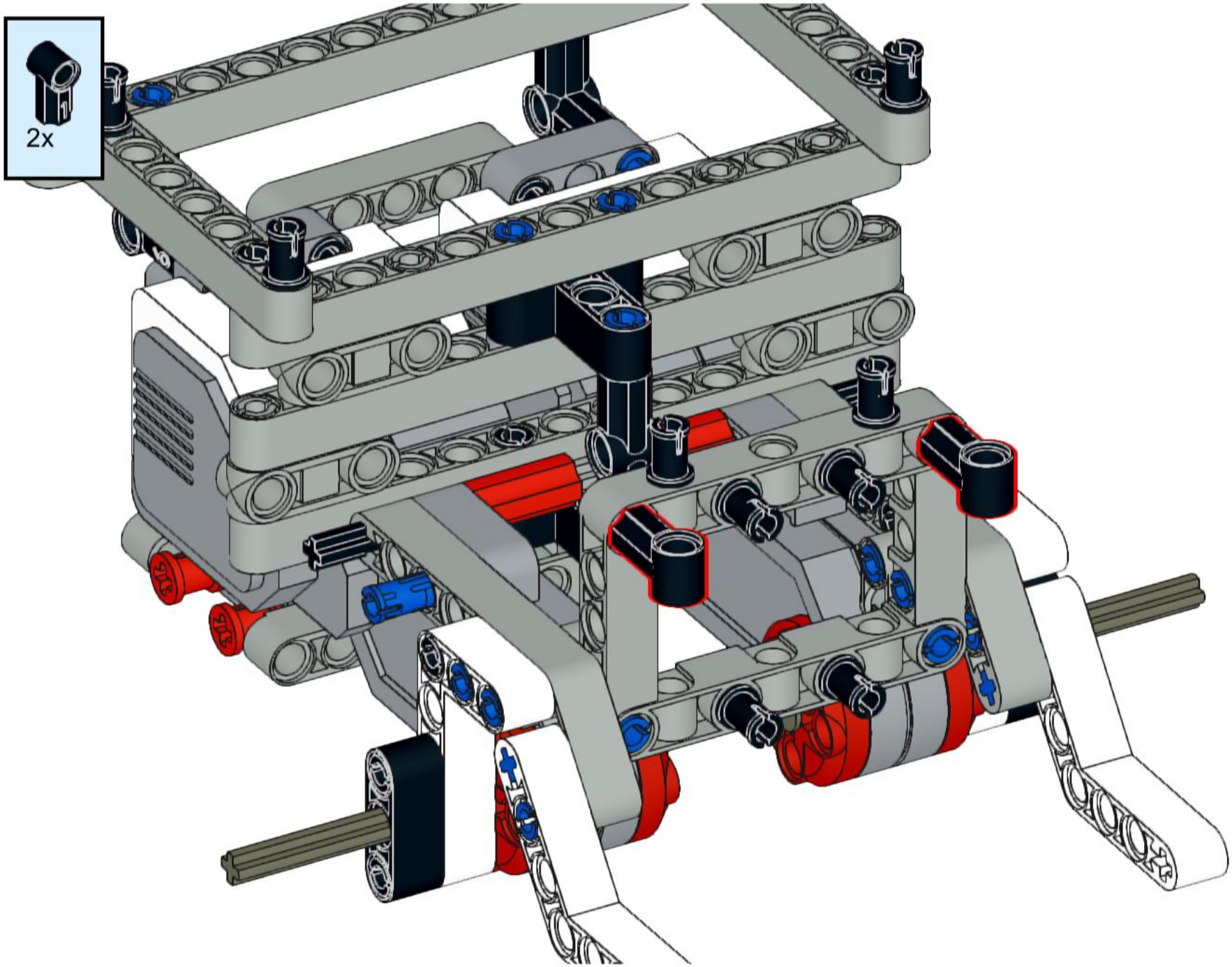

55

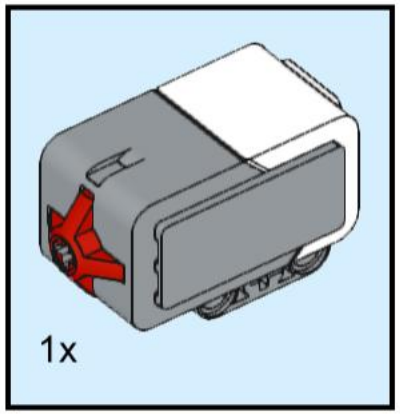

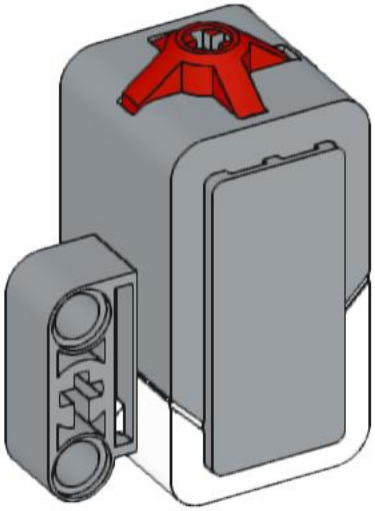

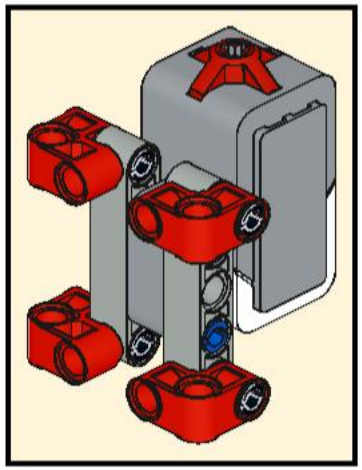

56

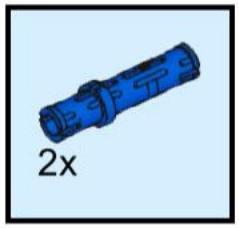

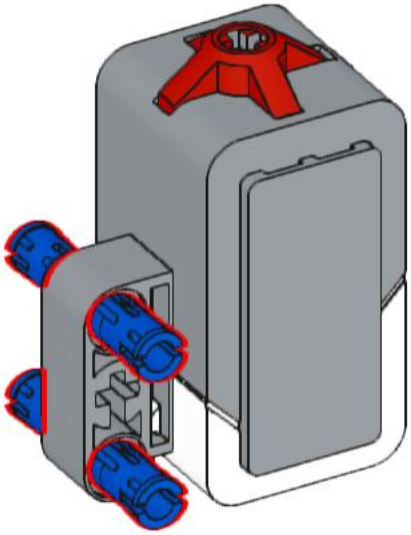

57

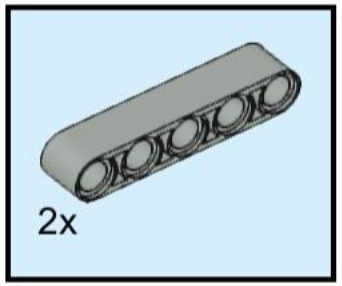

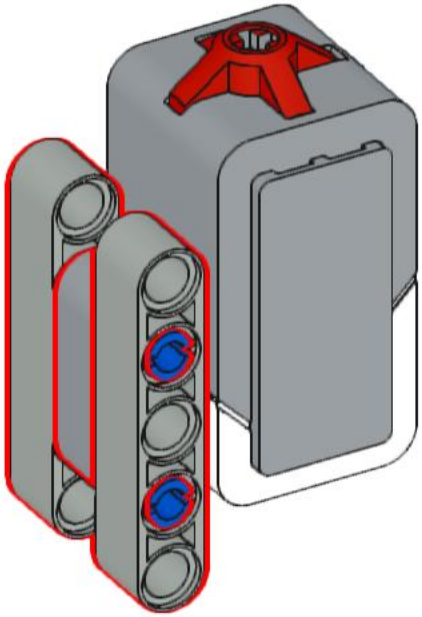

58

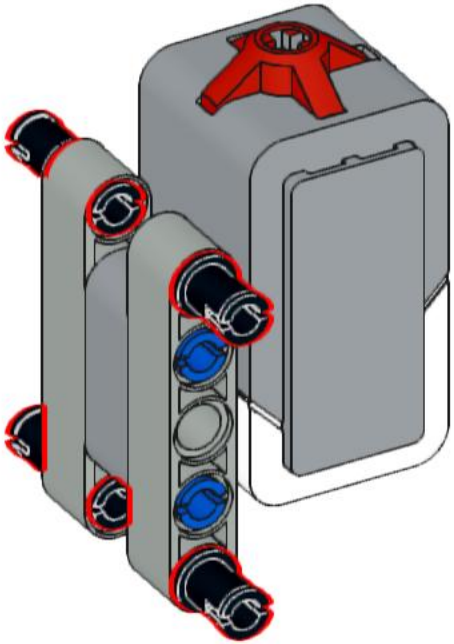

59

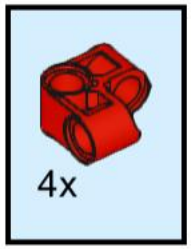

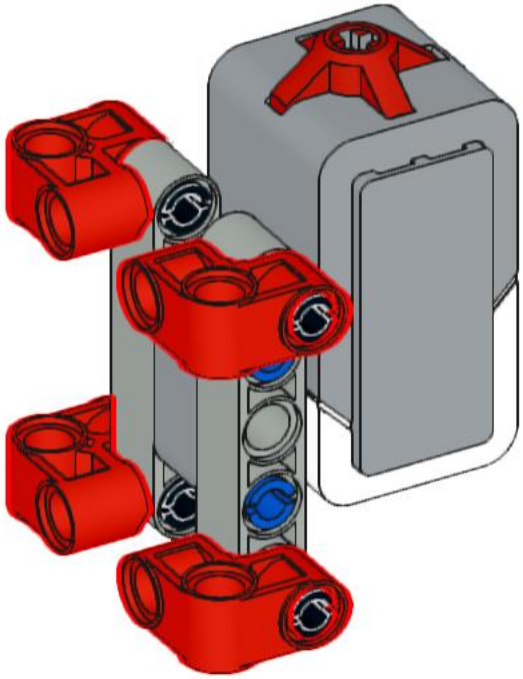

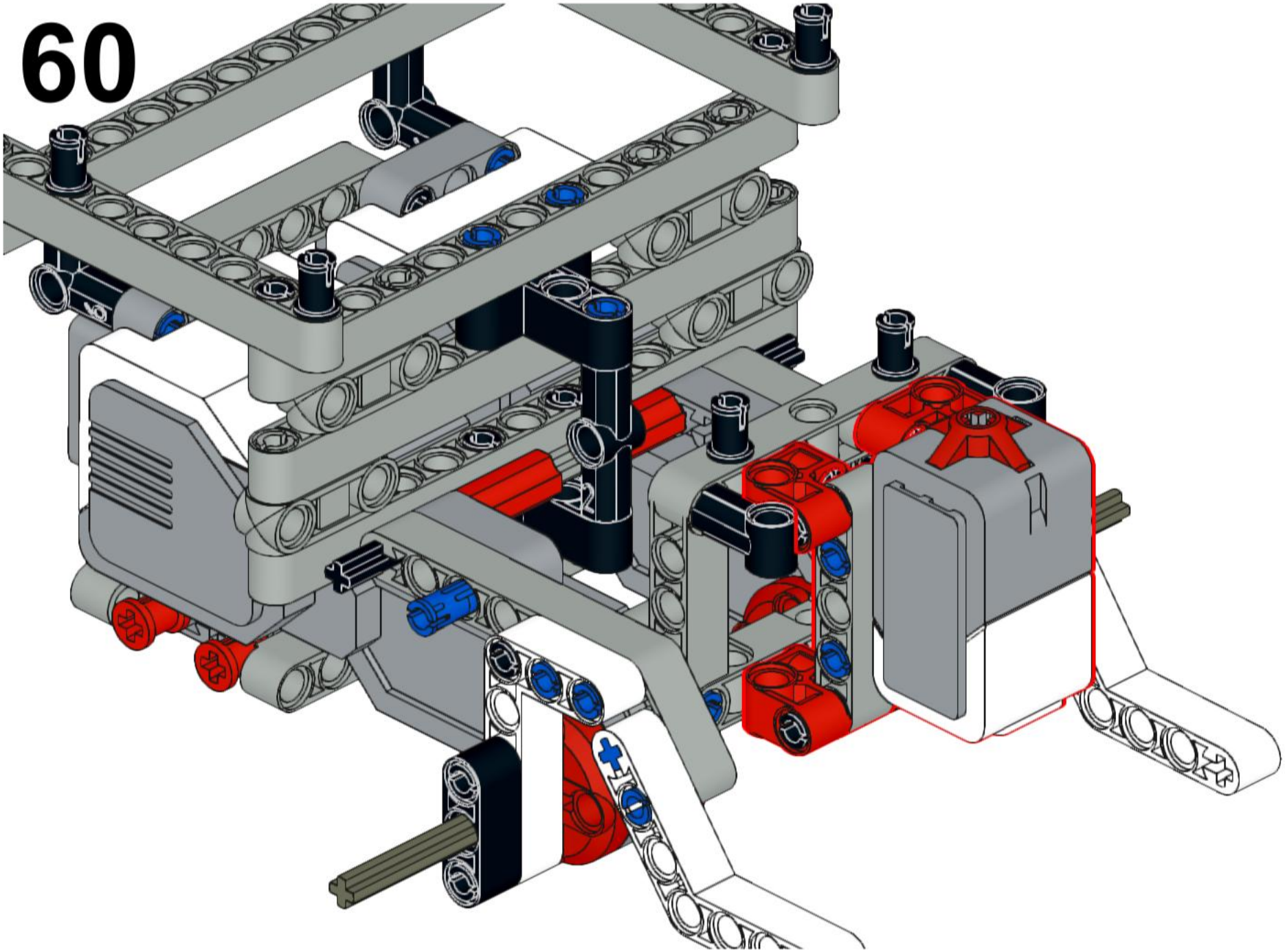

61

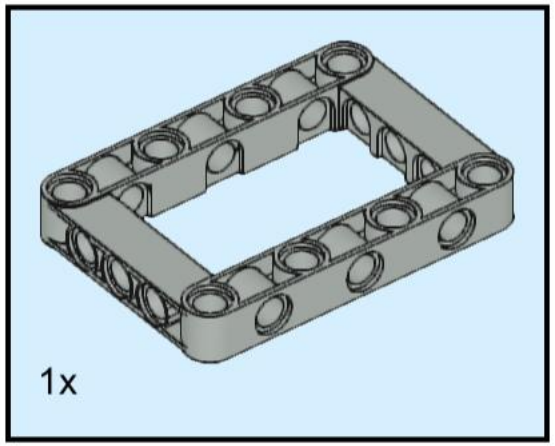

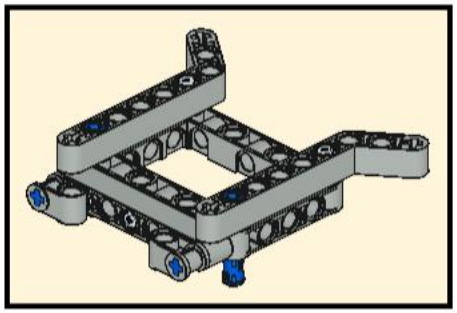

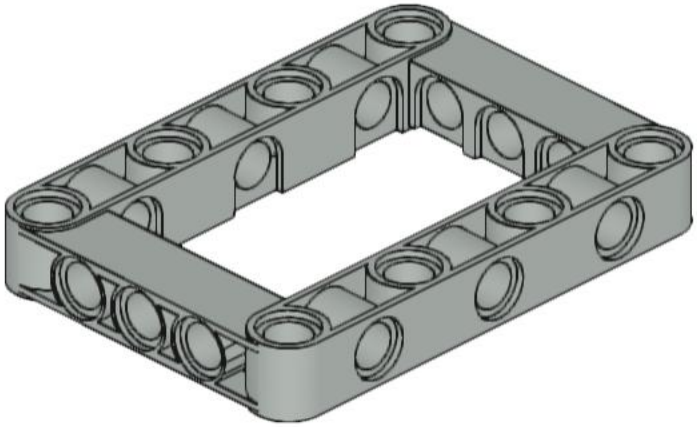

62

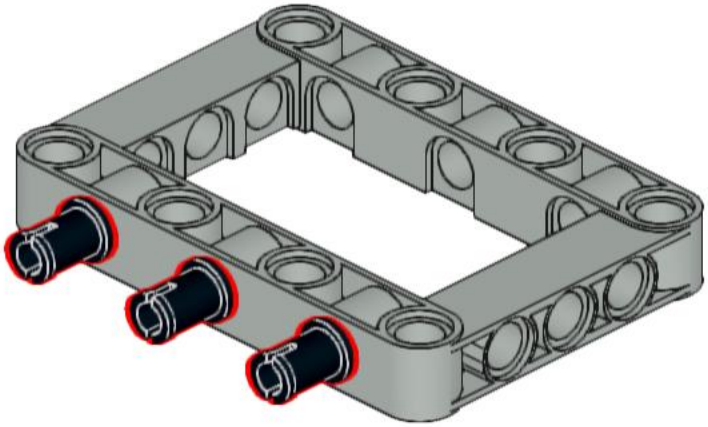

63

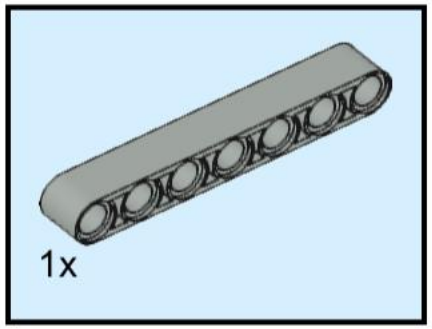

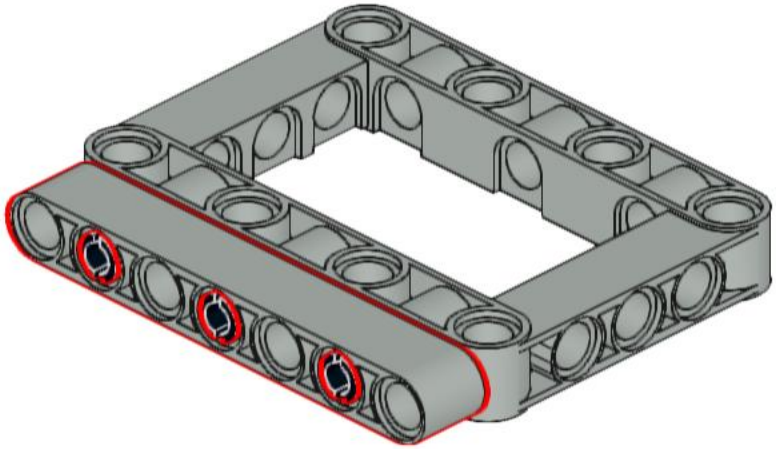

64

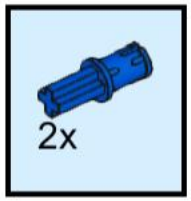

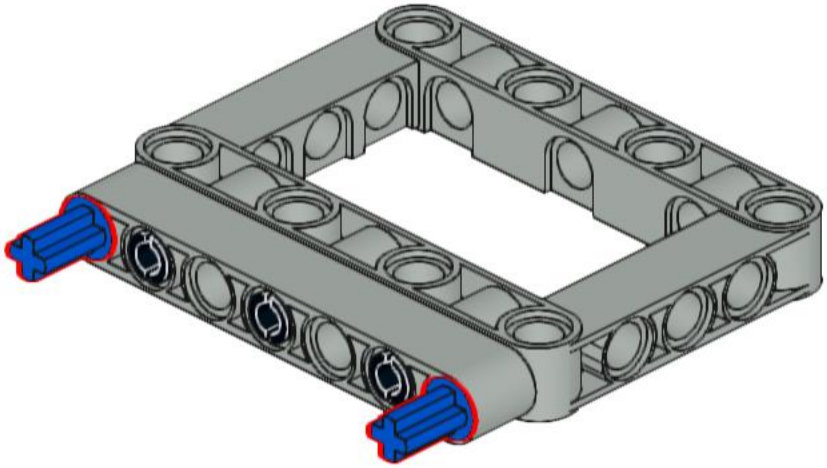

65

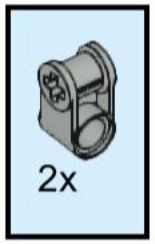

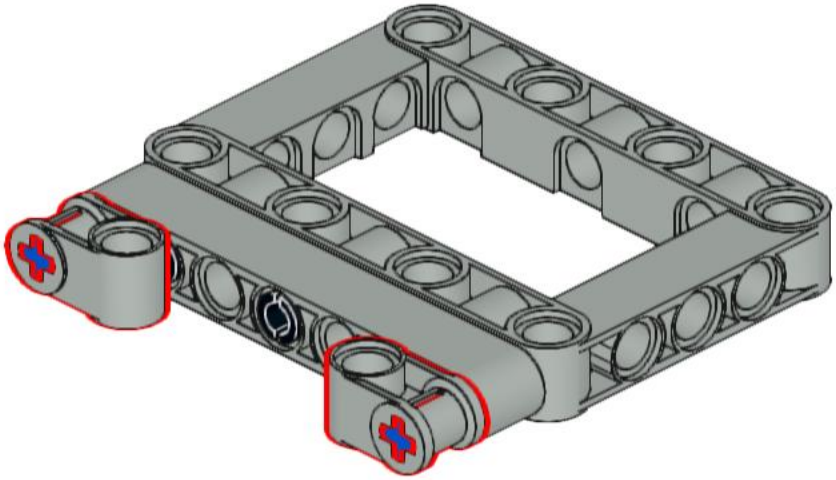

66

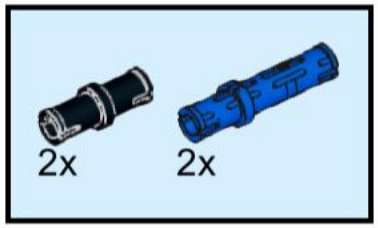

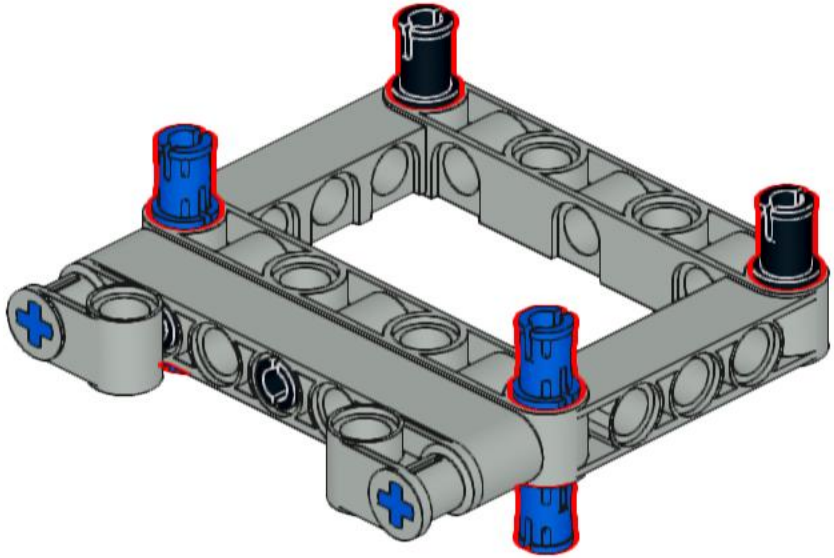

67

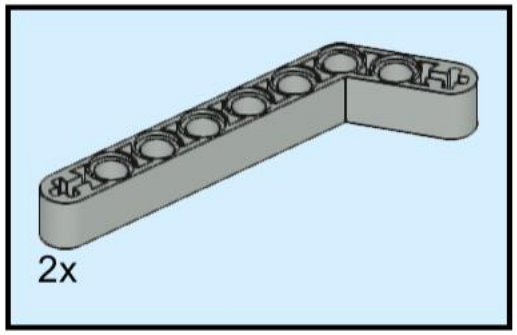

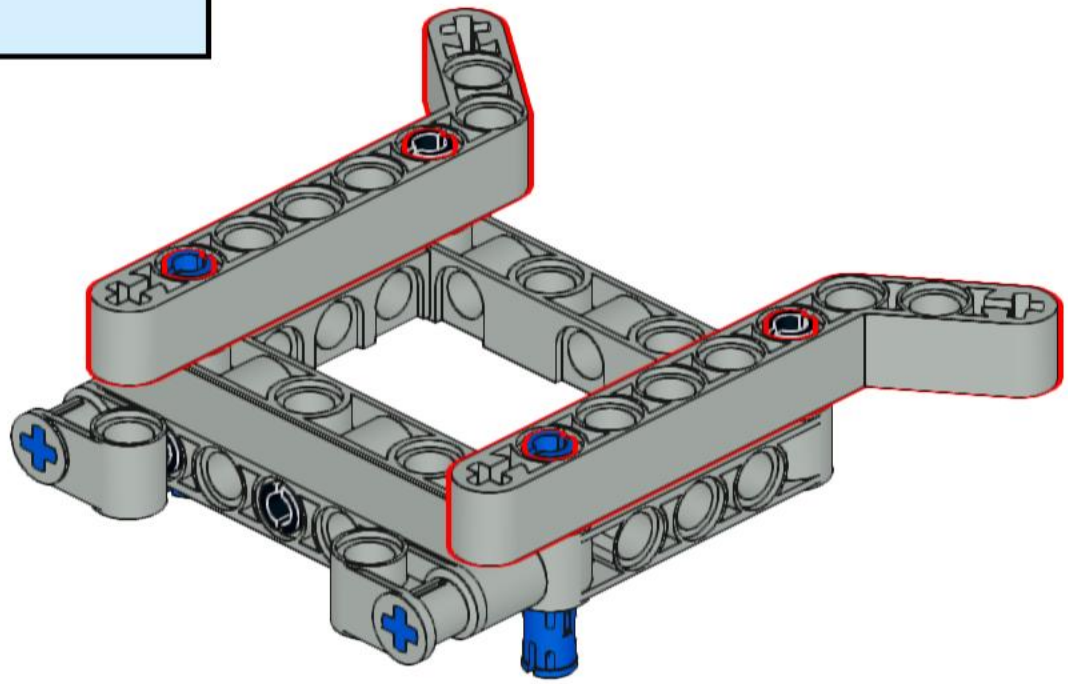

68

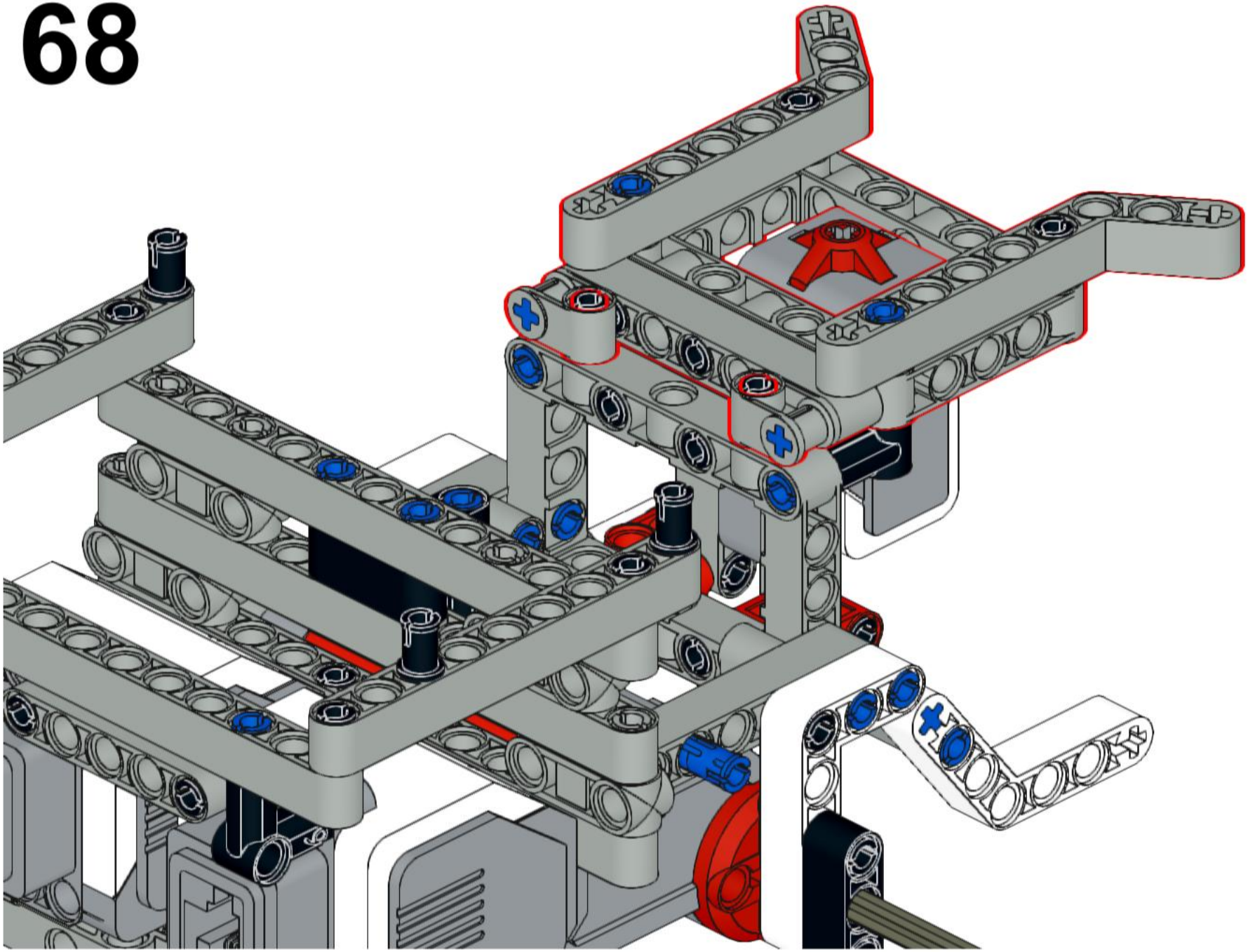

69

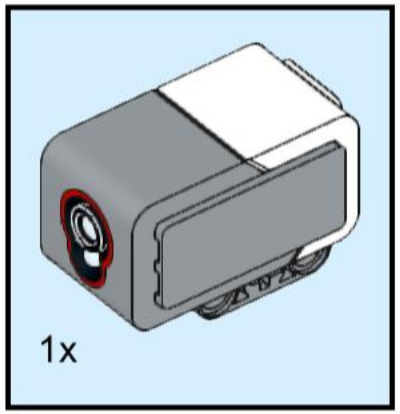

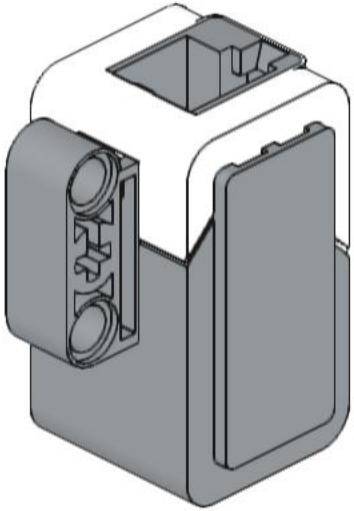

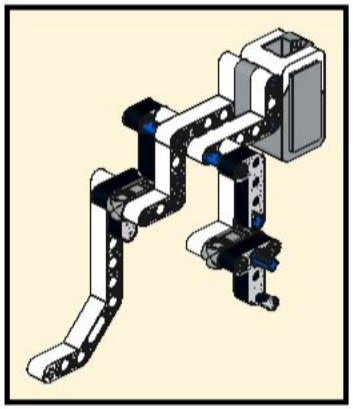

70

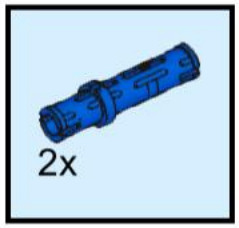

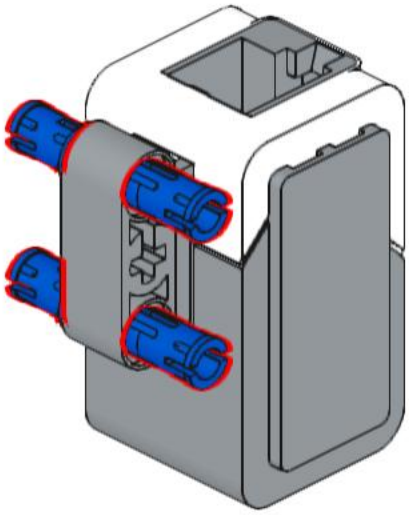

71

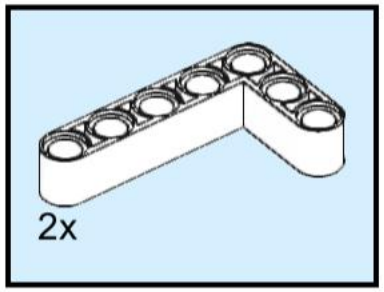

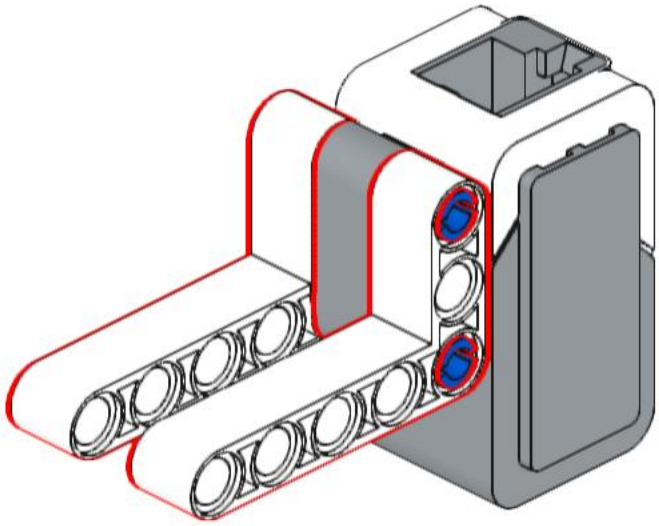

72

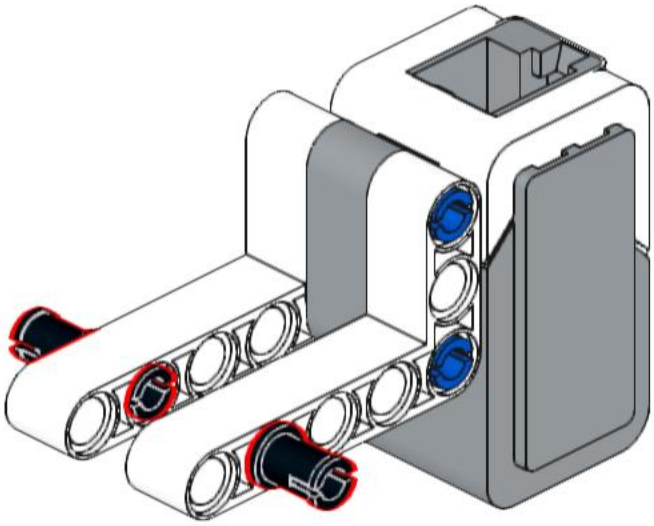

73

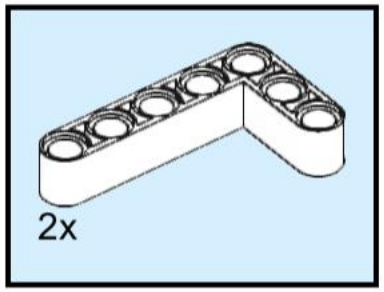

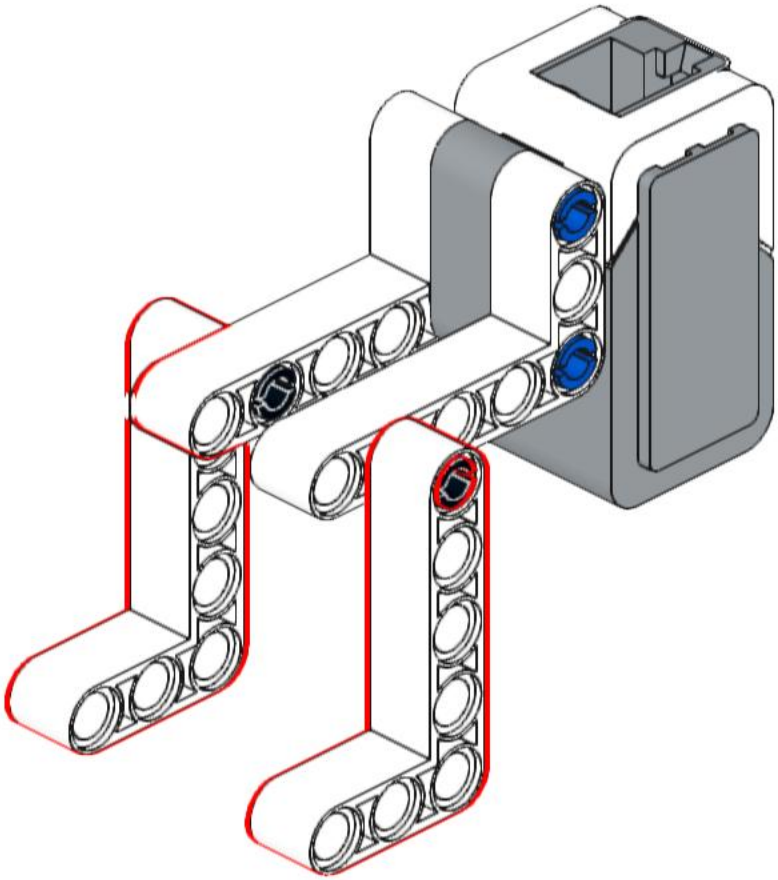

74

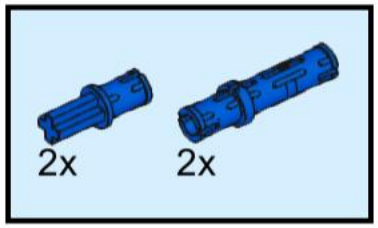

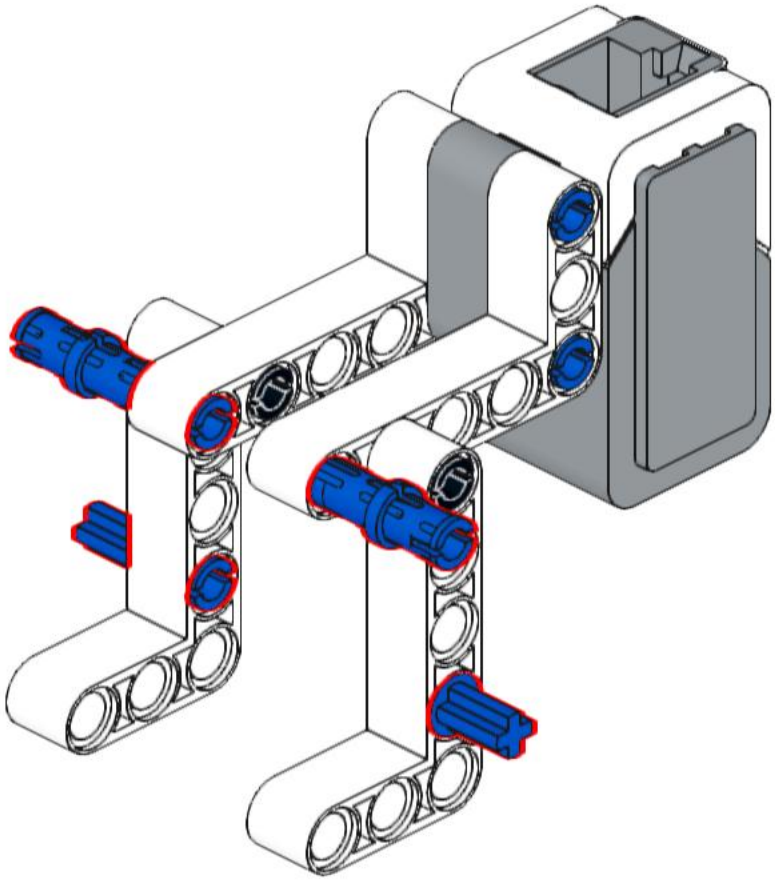

75

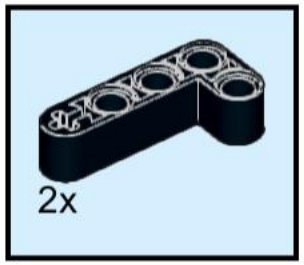

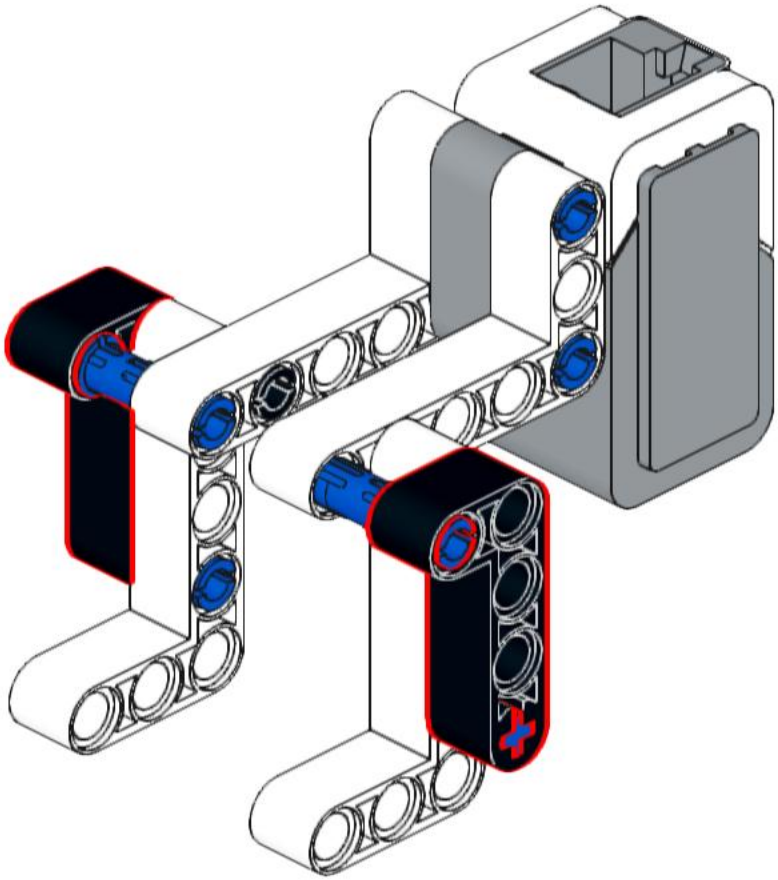

76

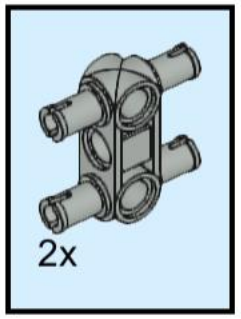

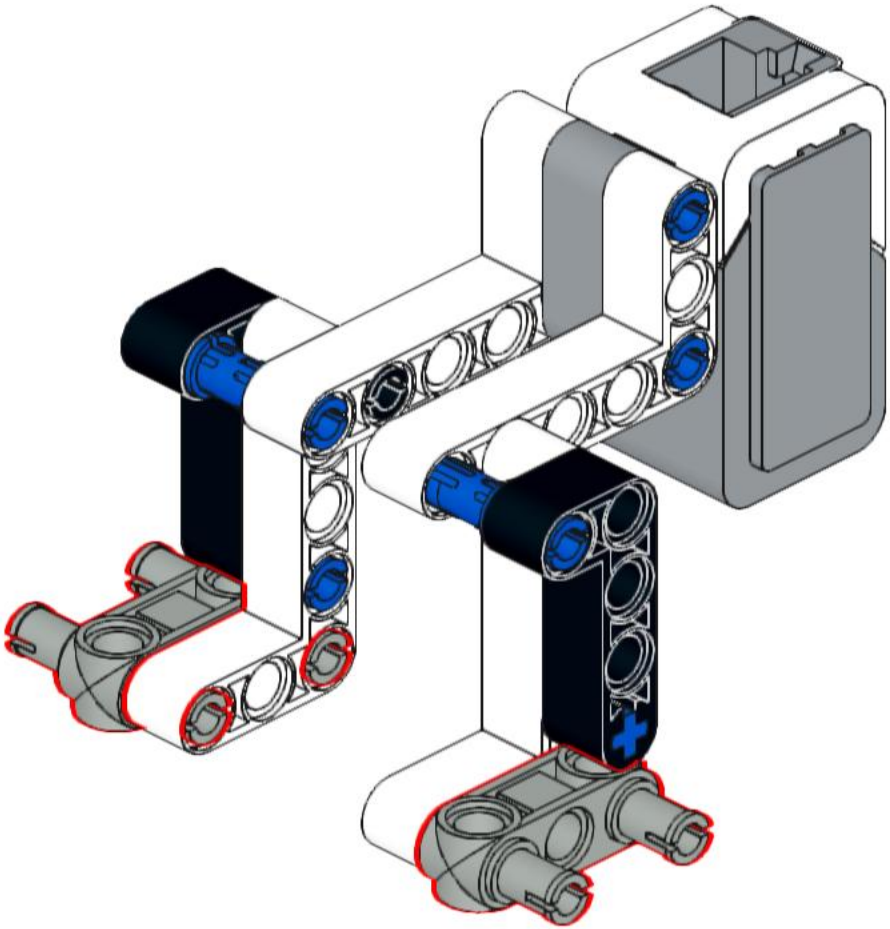

77

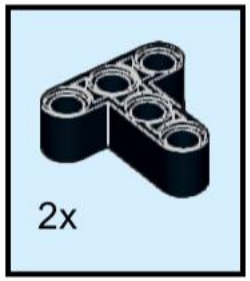

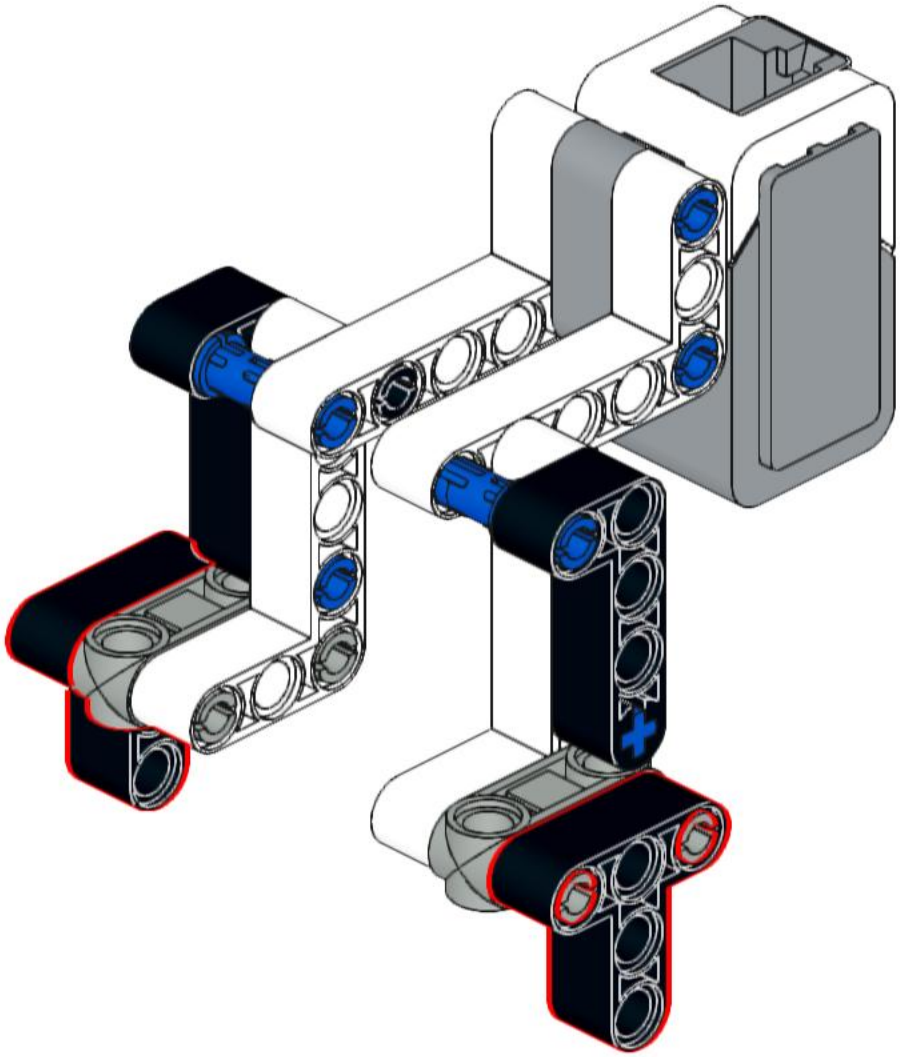

78

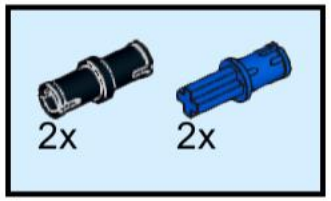

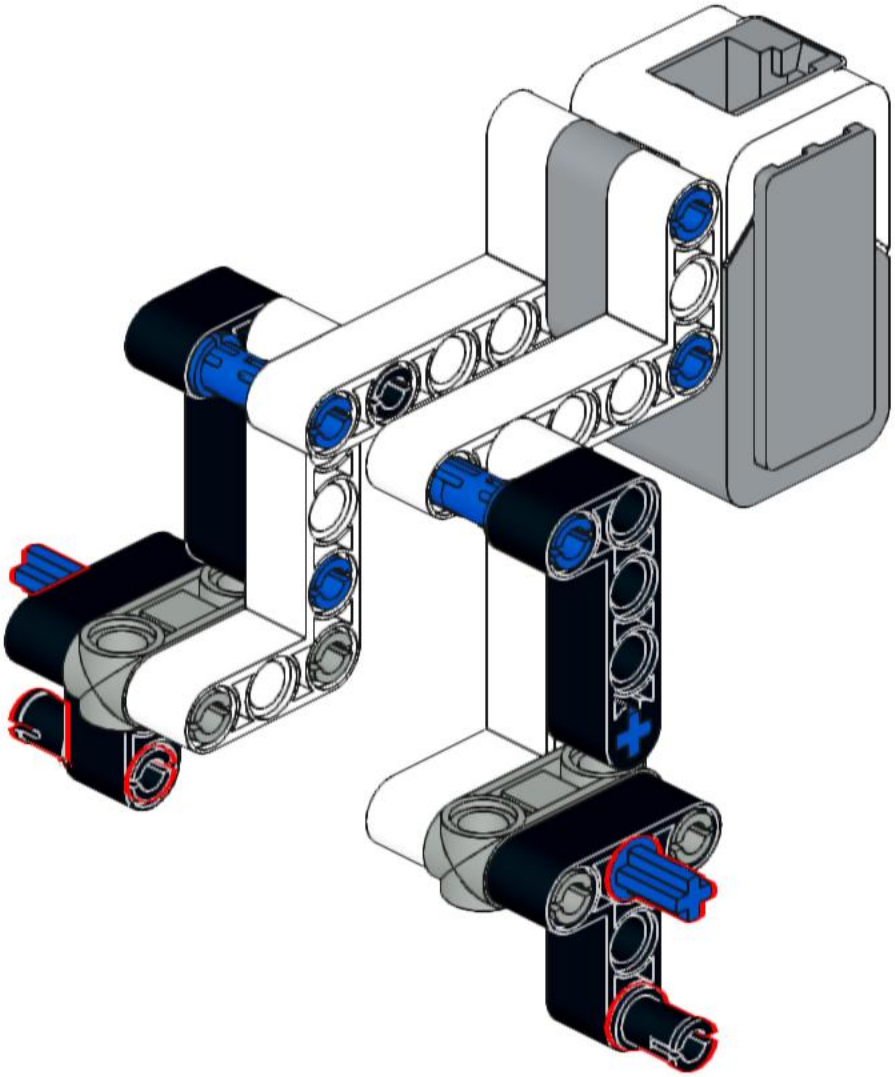

79

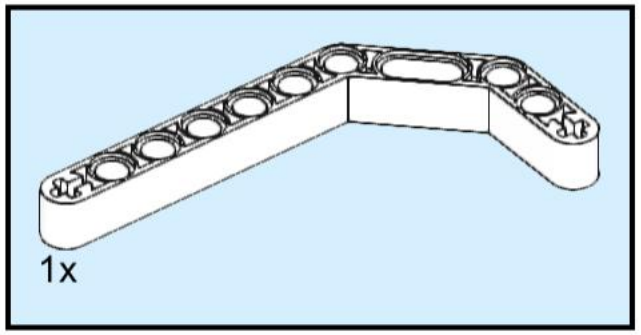

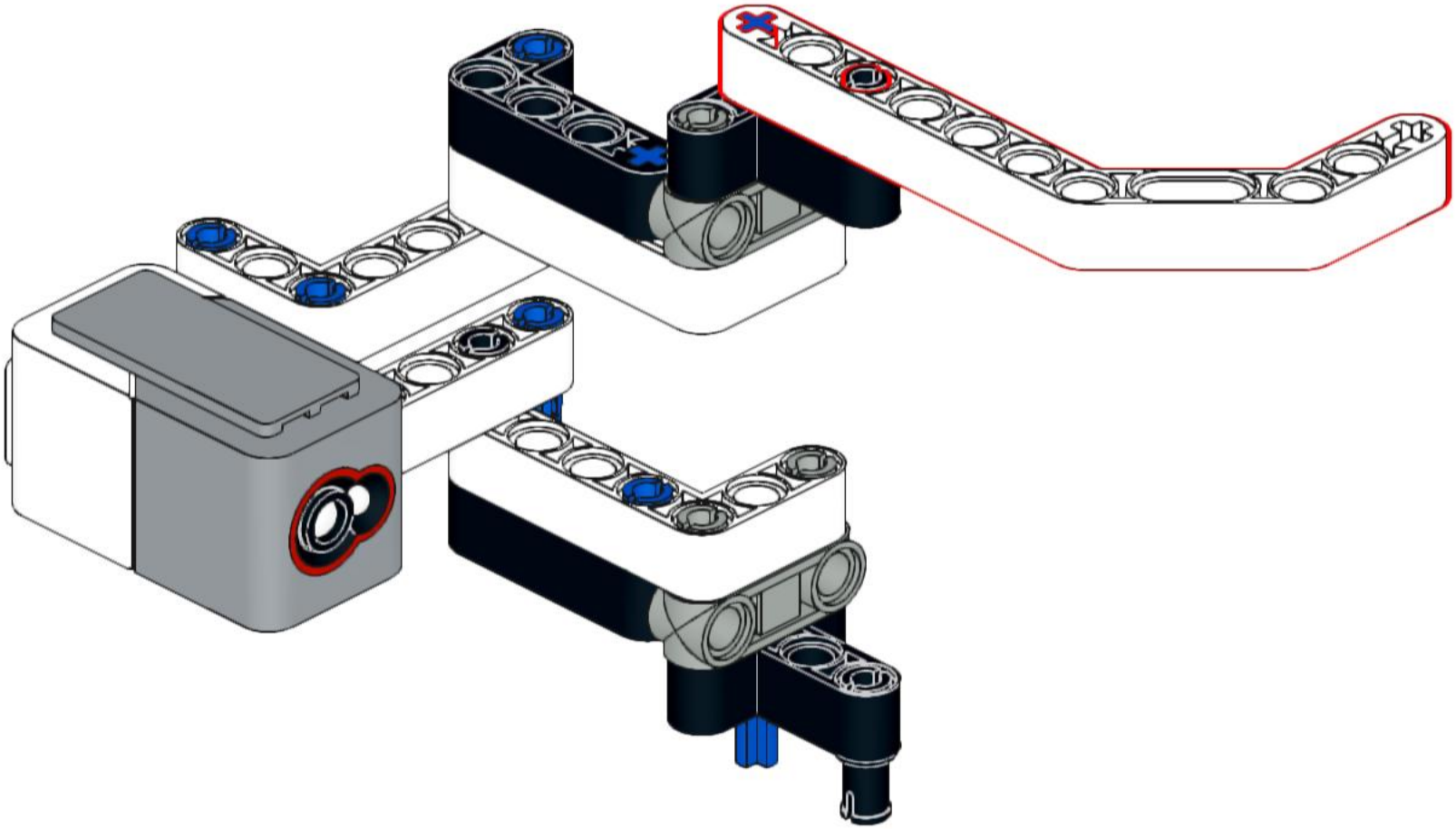

80

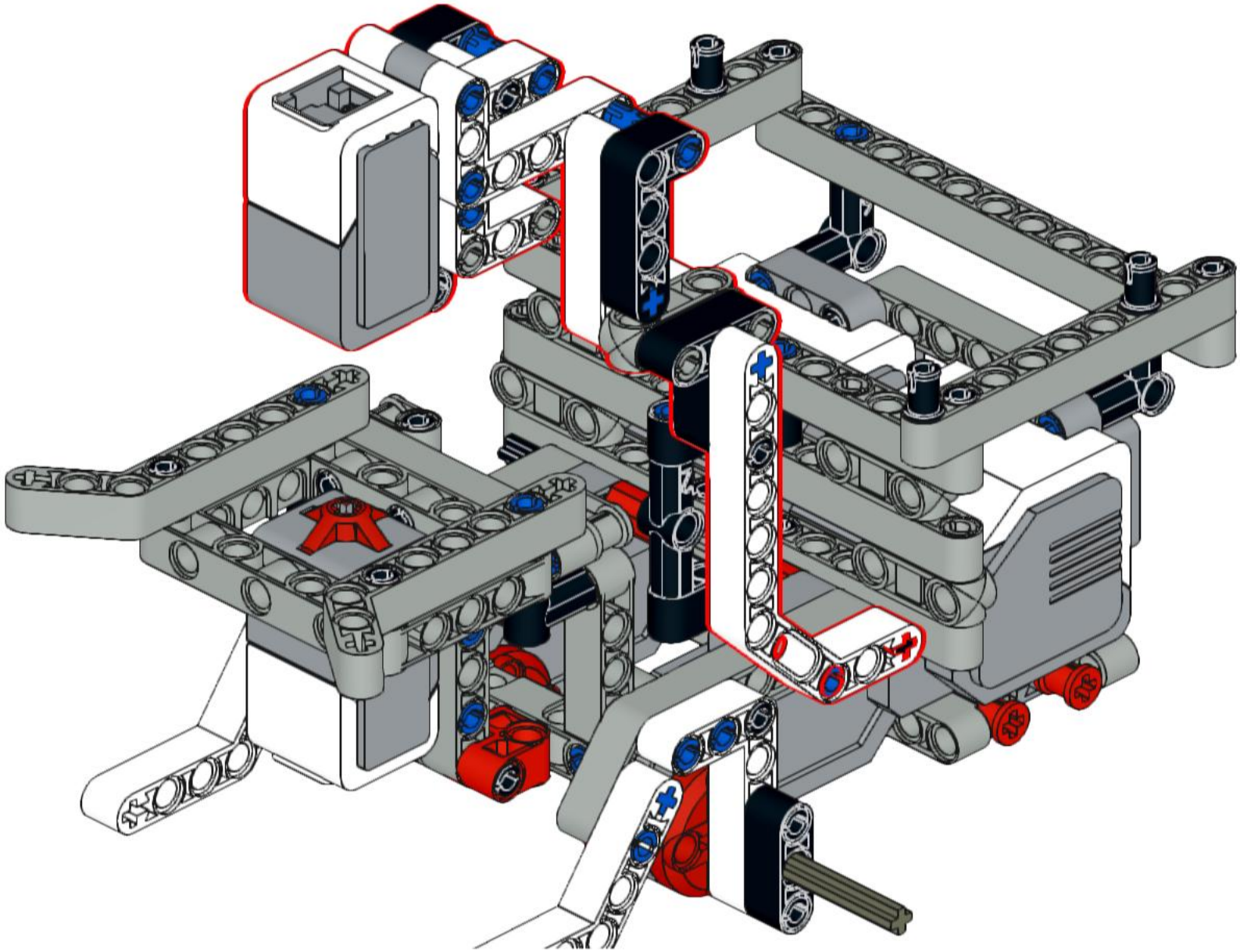

81

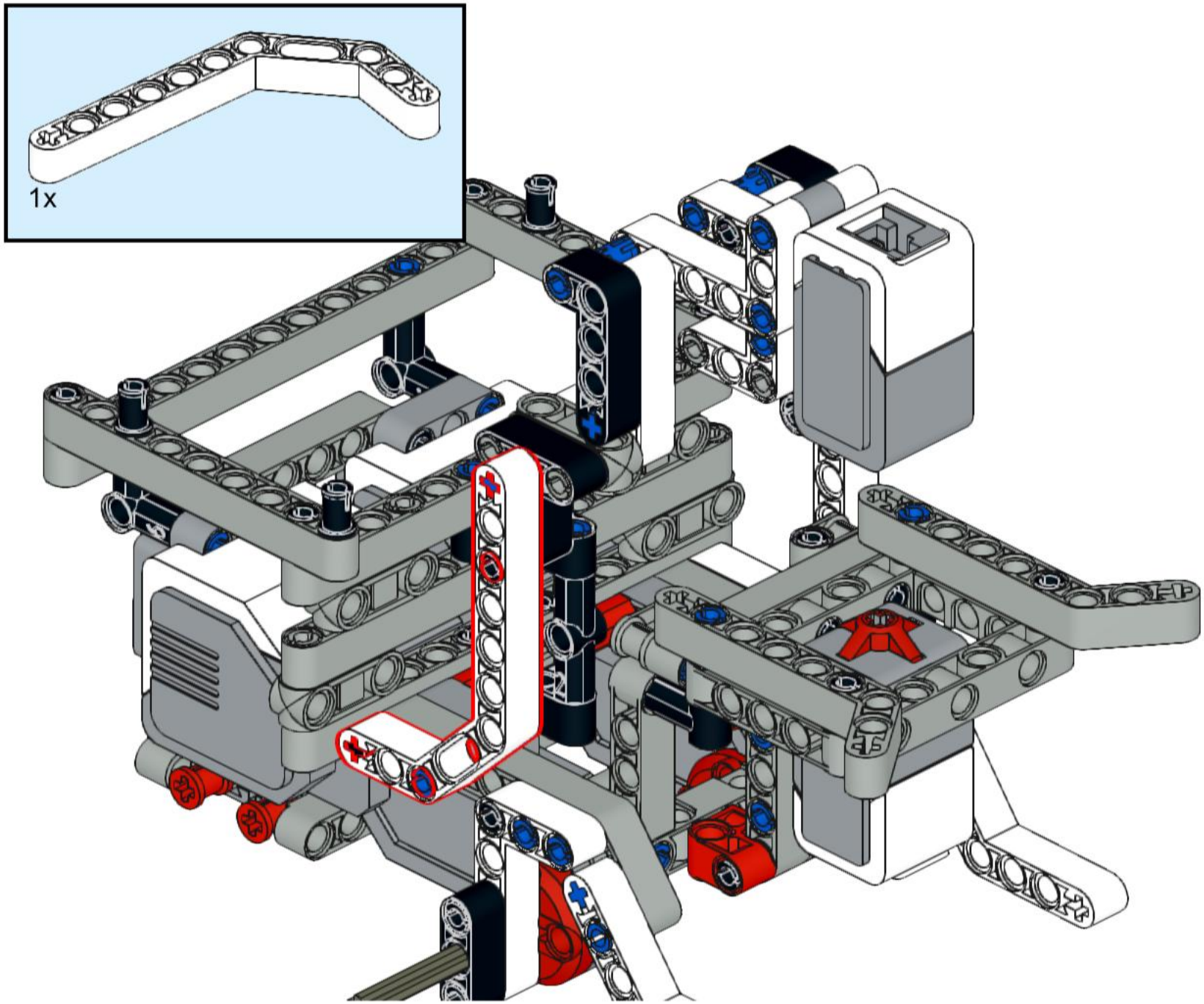

82

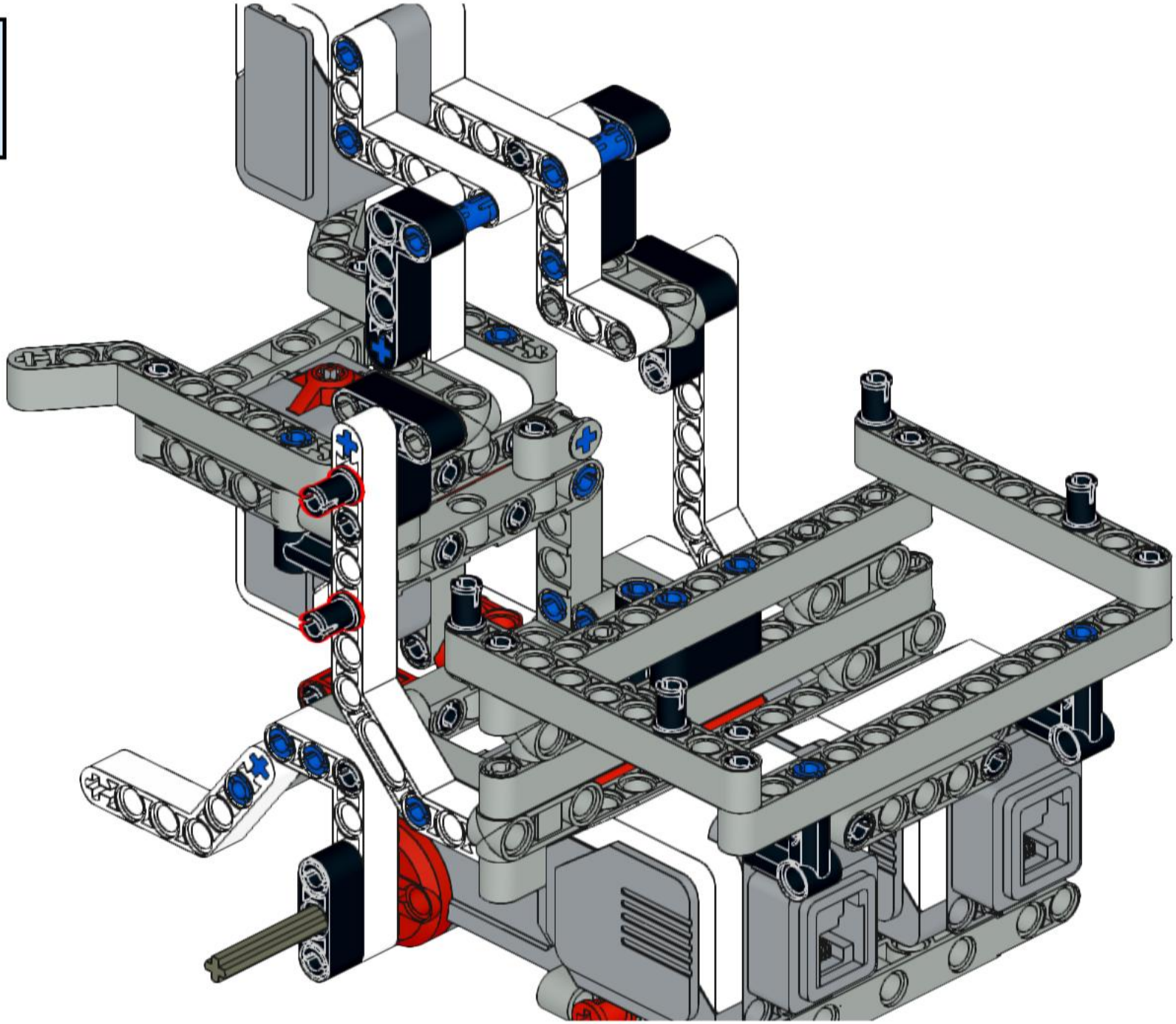

83

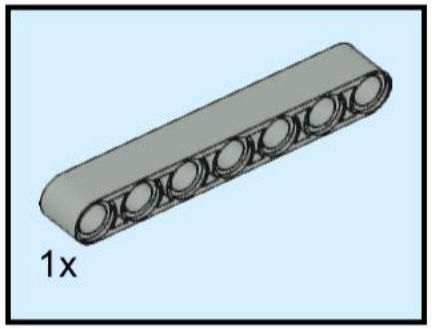

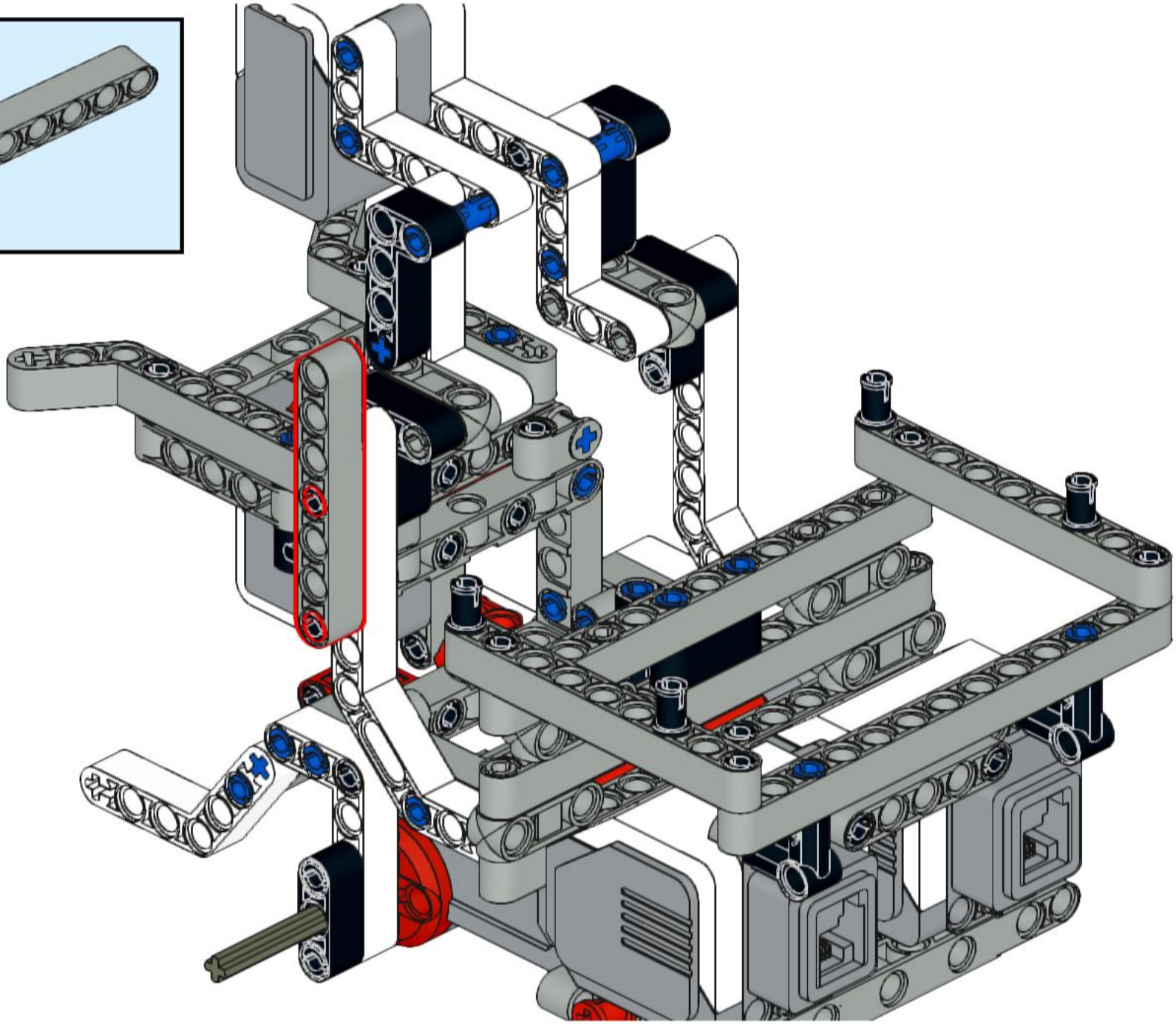

84

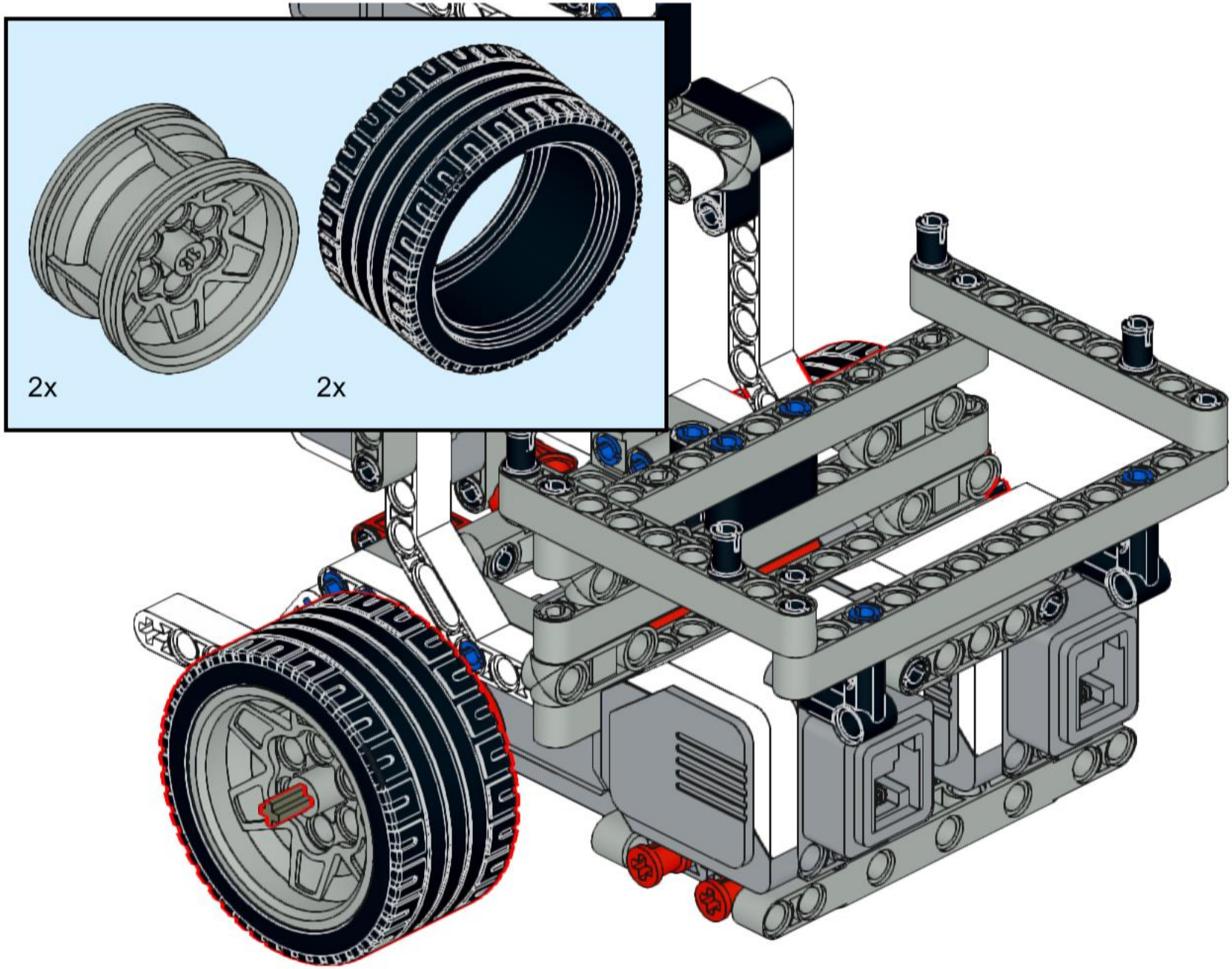

85

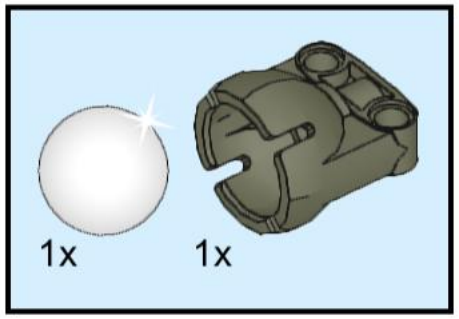

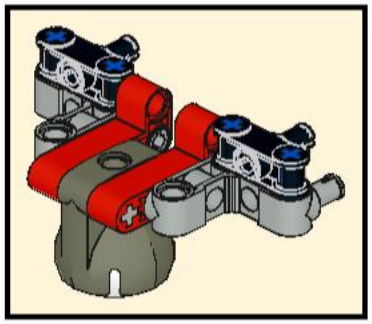

86

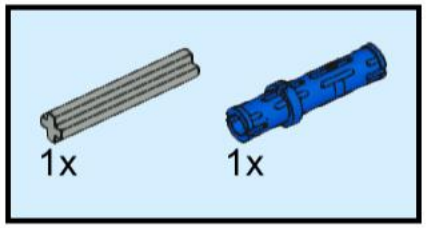

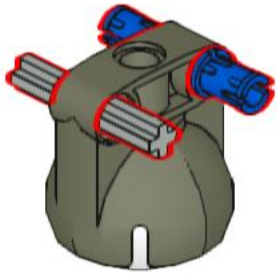

87

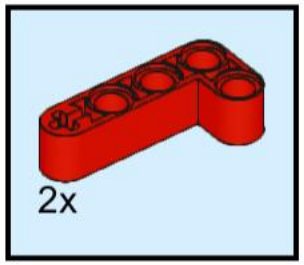

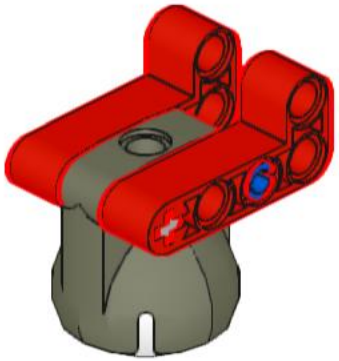

88

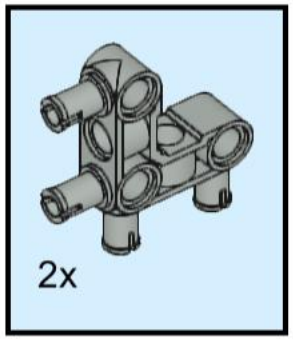

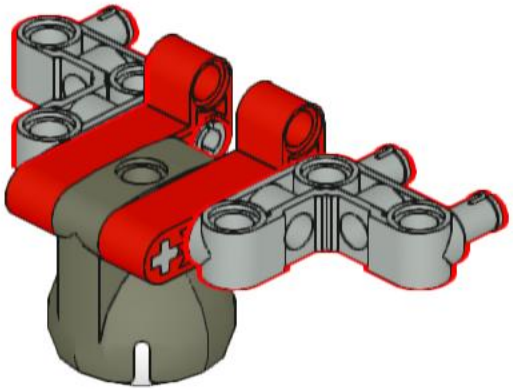

89

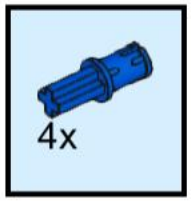

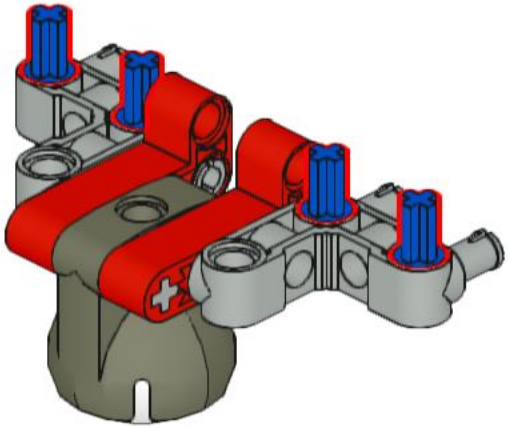

90

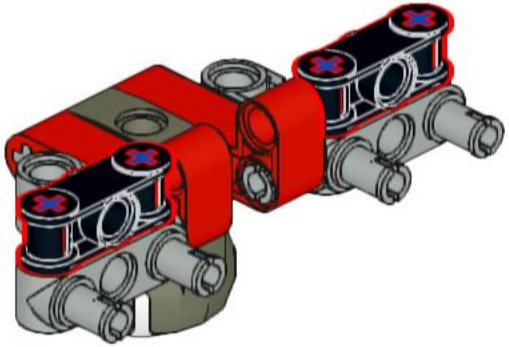

91

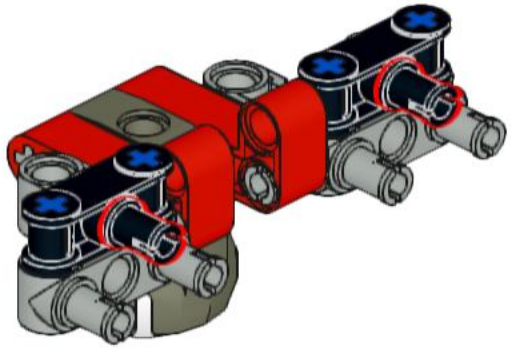

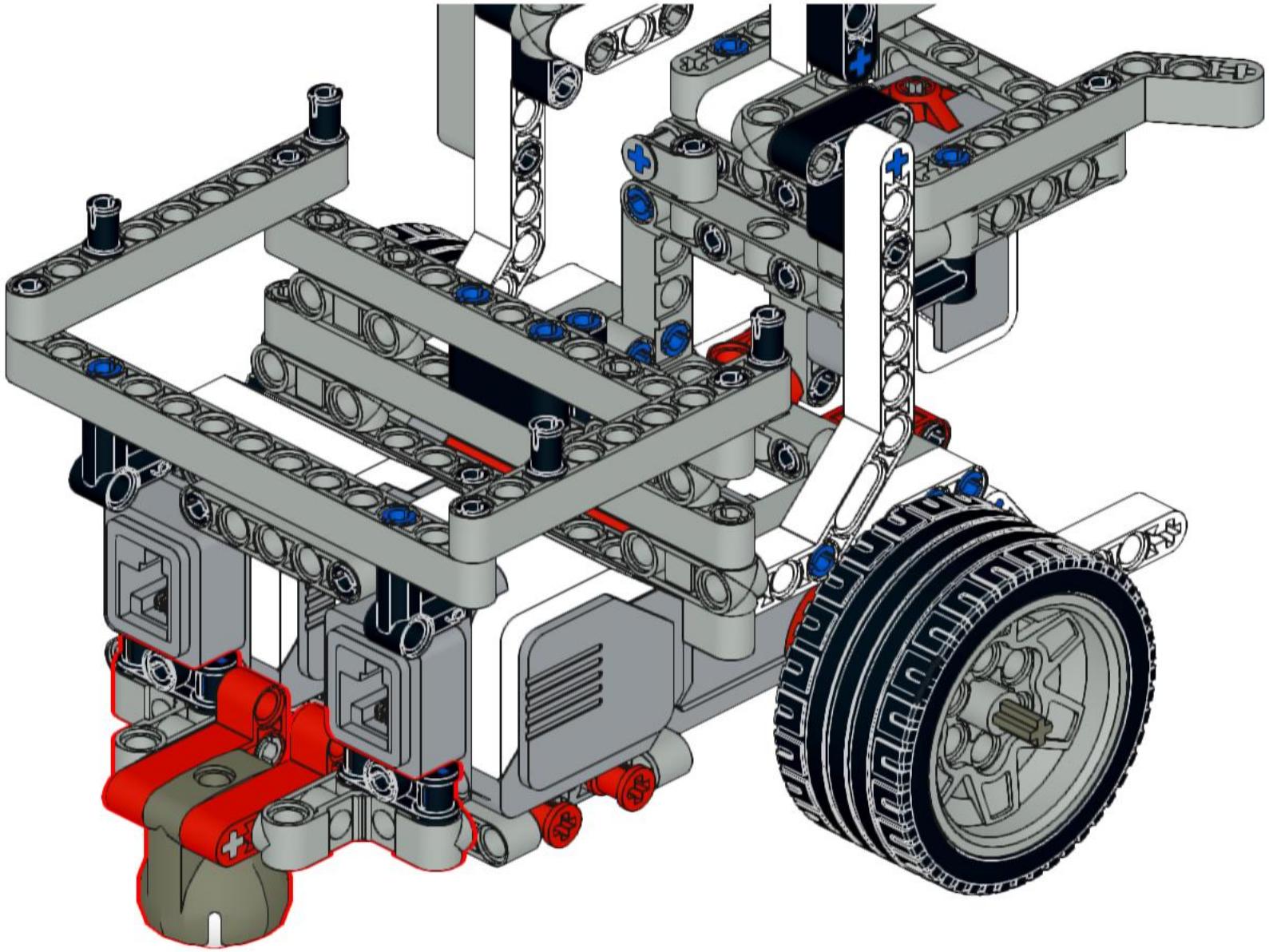

93

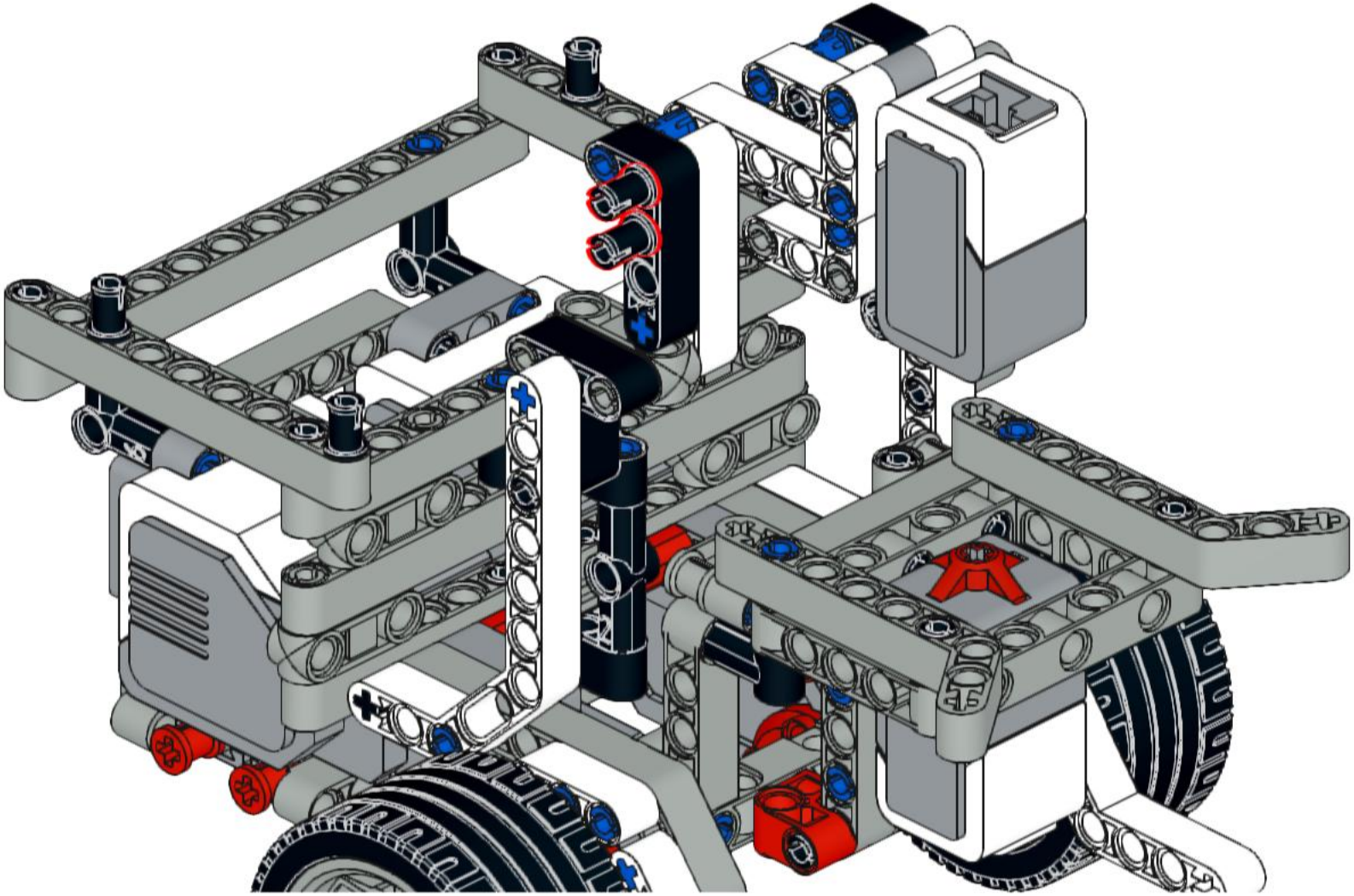

94

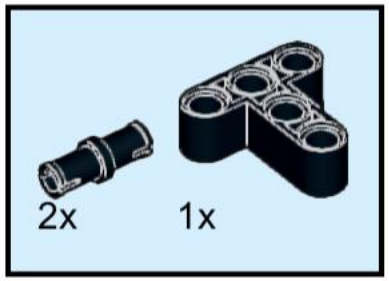

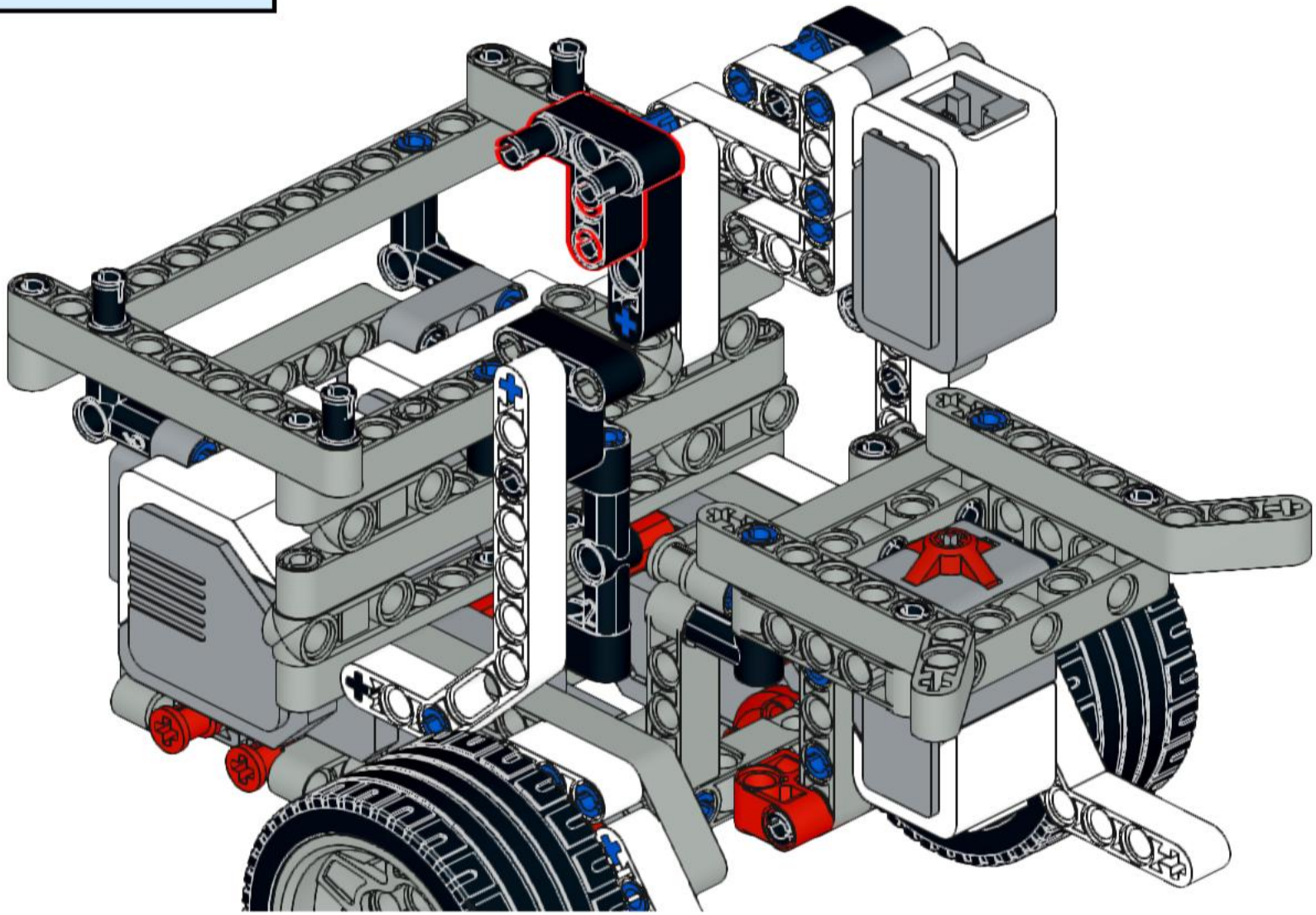

95

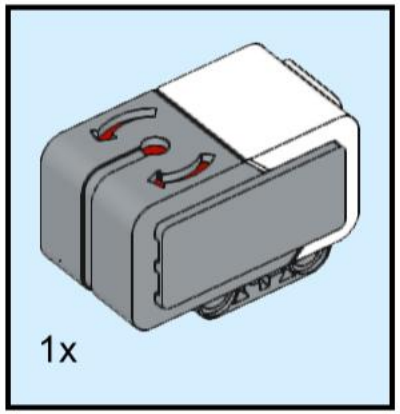

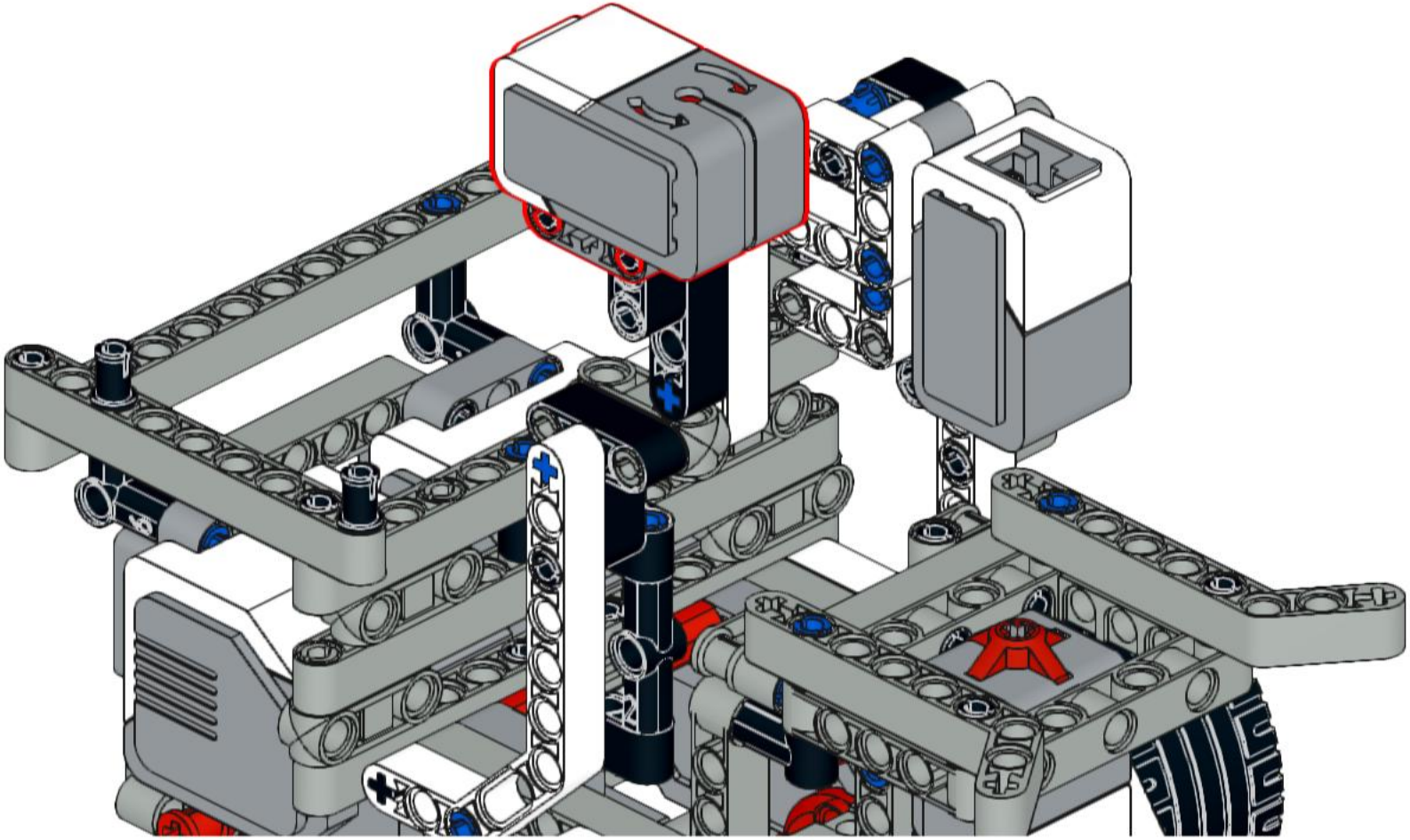

96

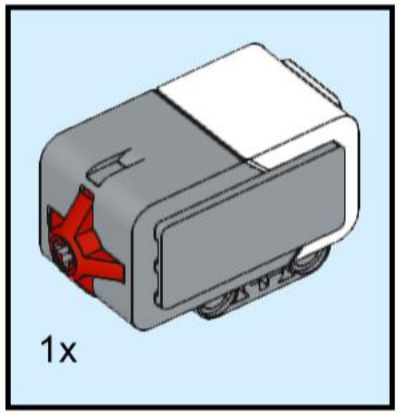

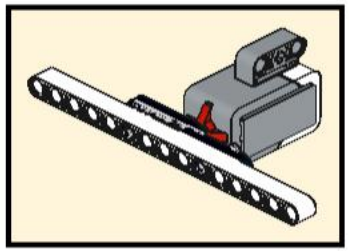

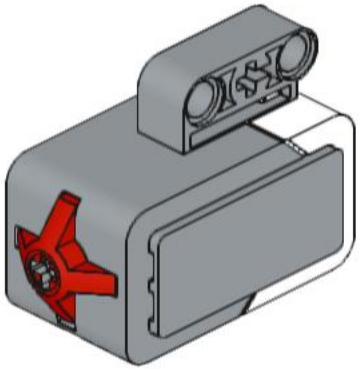

97

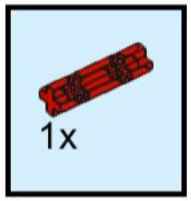

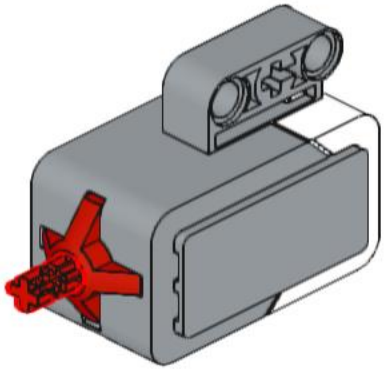

98

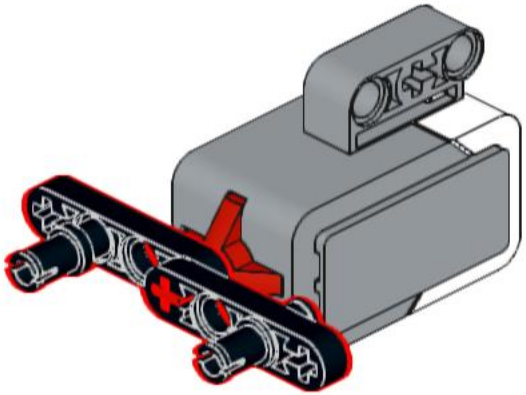

99

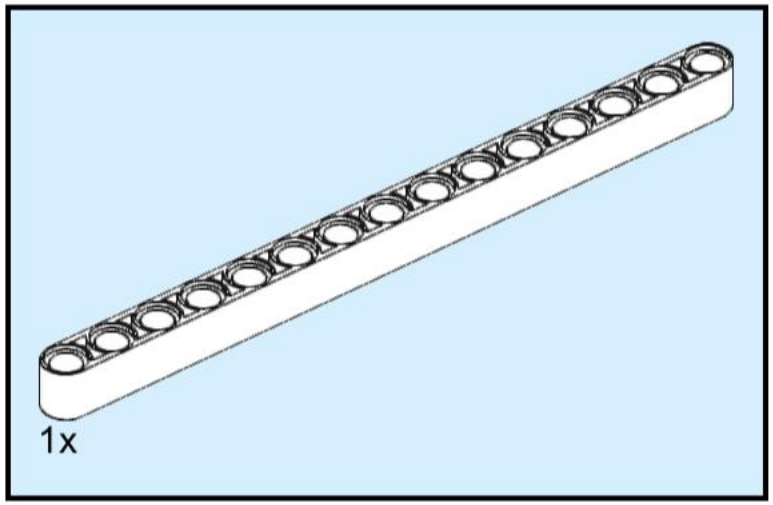

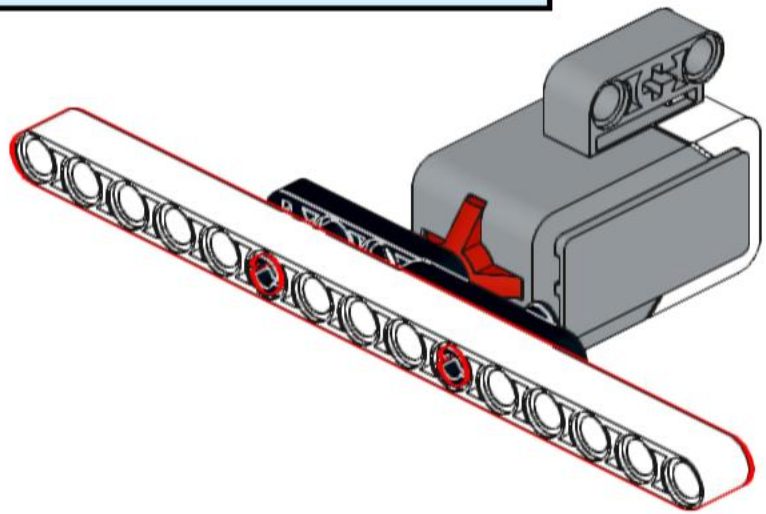

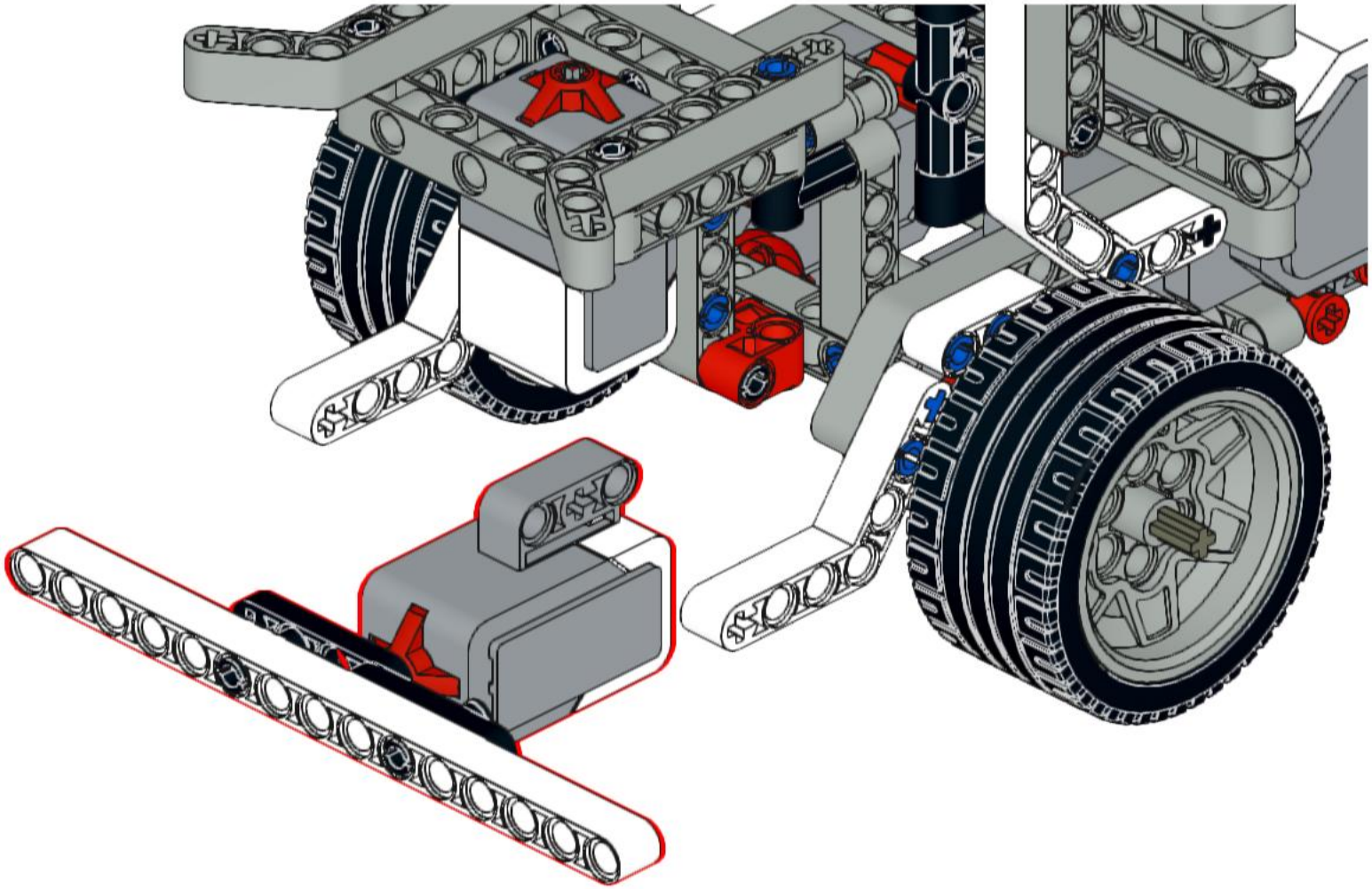

101

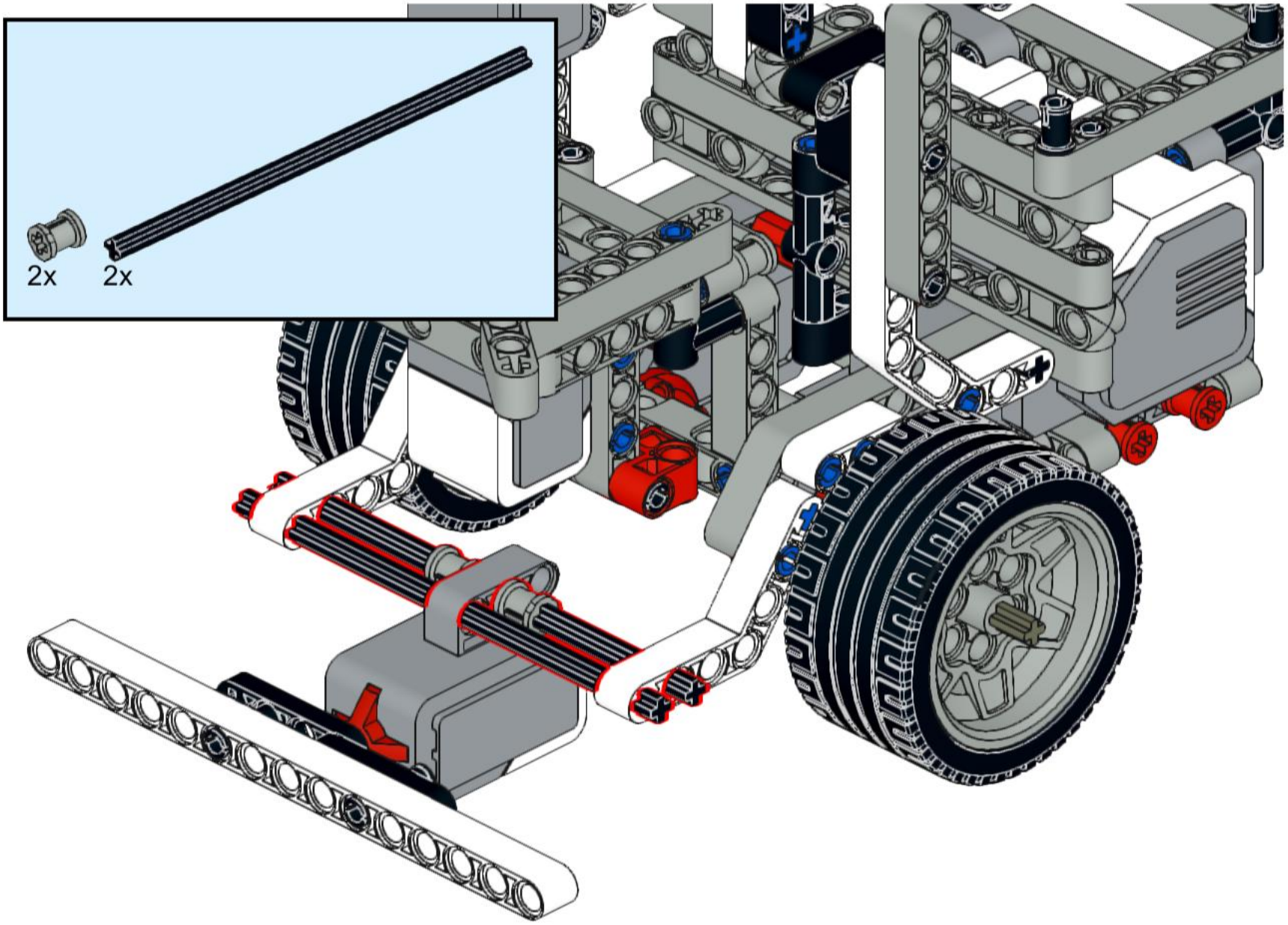

102

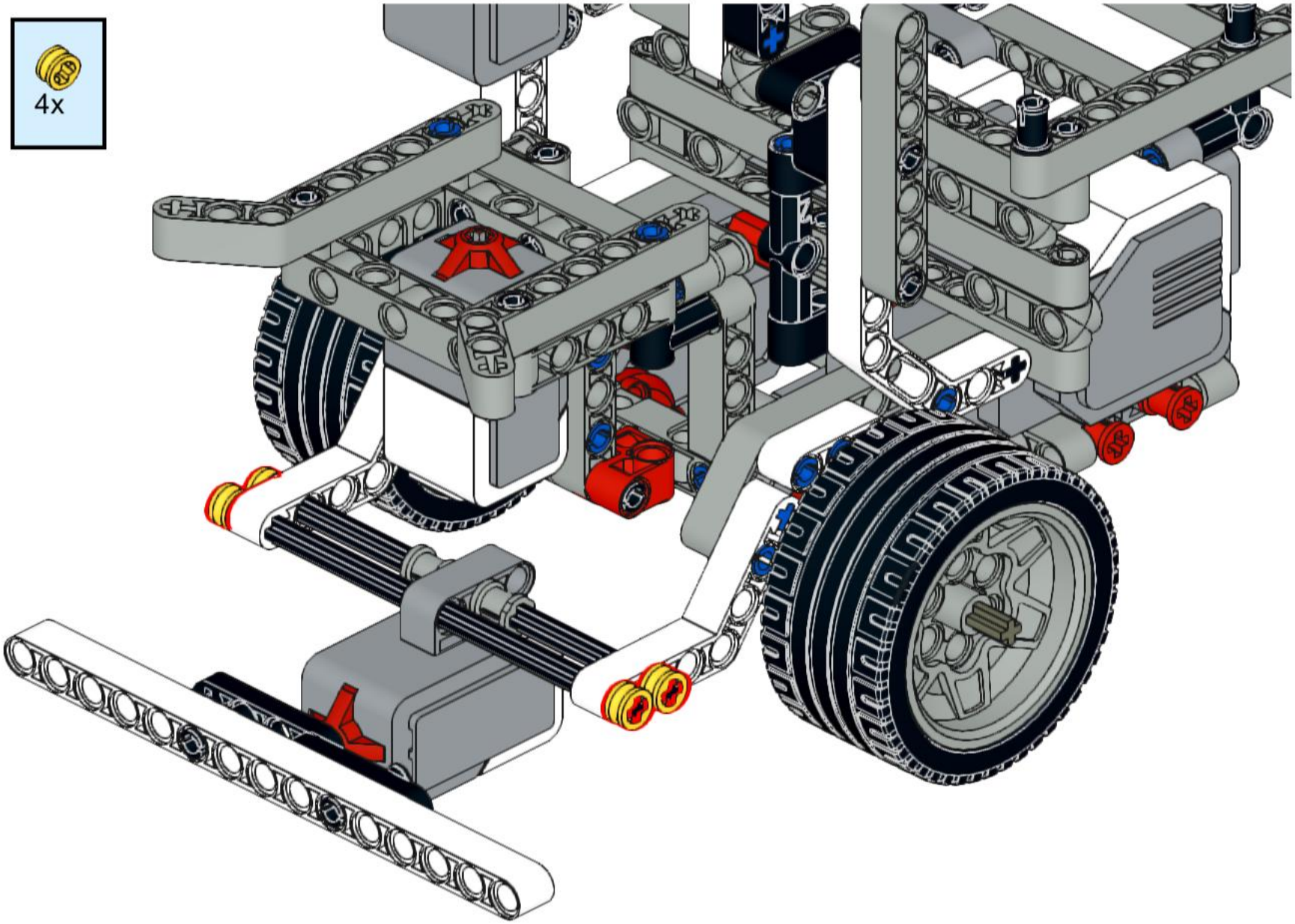

103

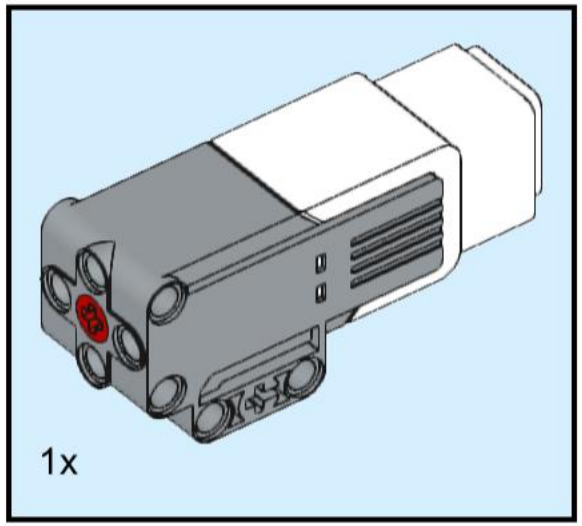

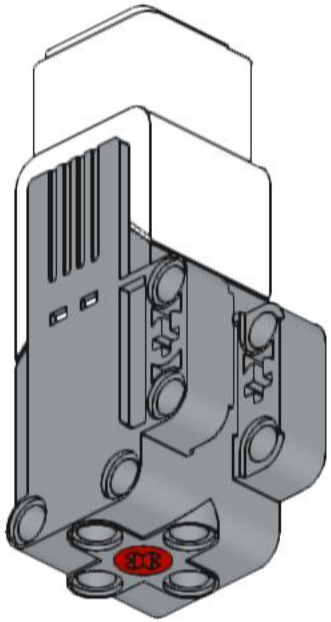

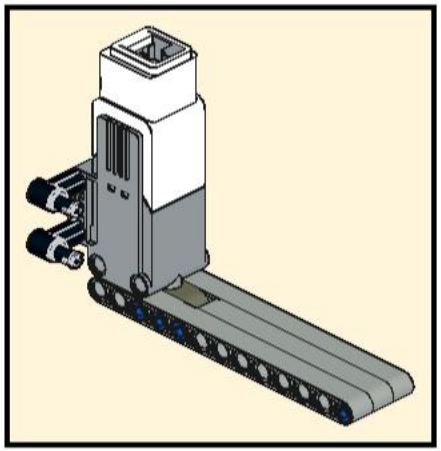

104

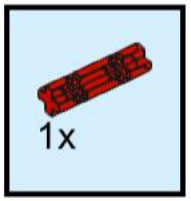

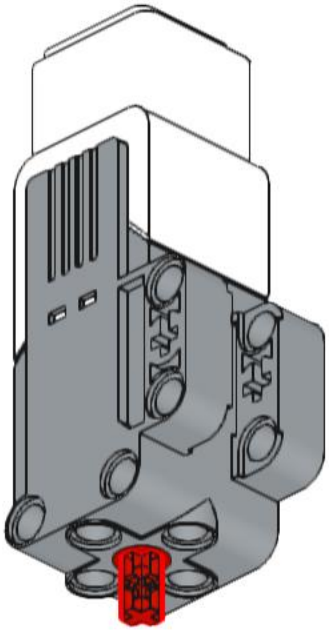

105

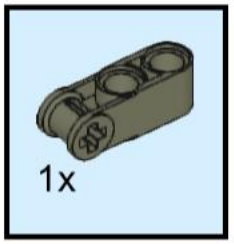

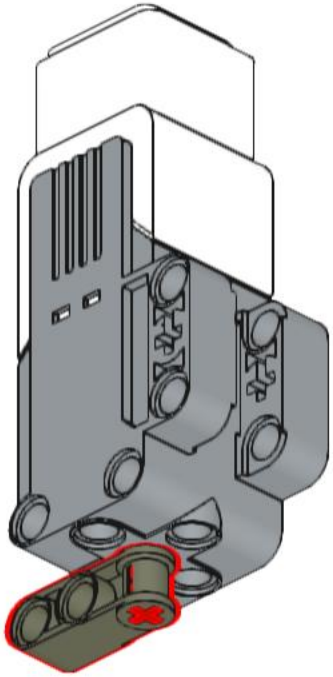

106

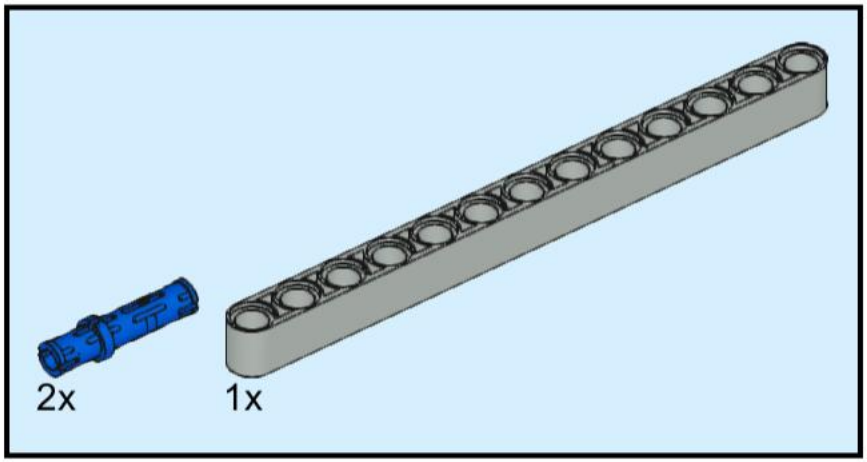

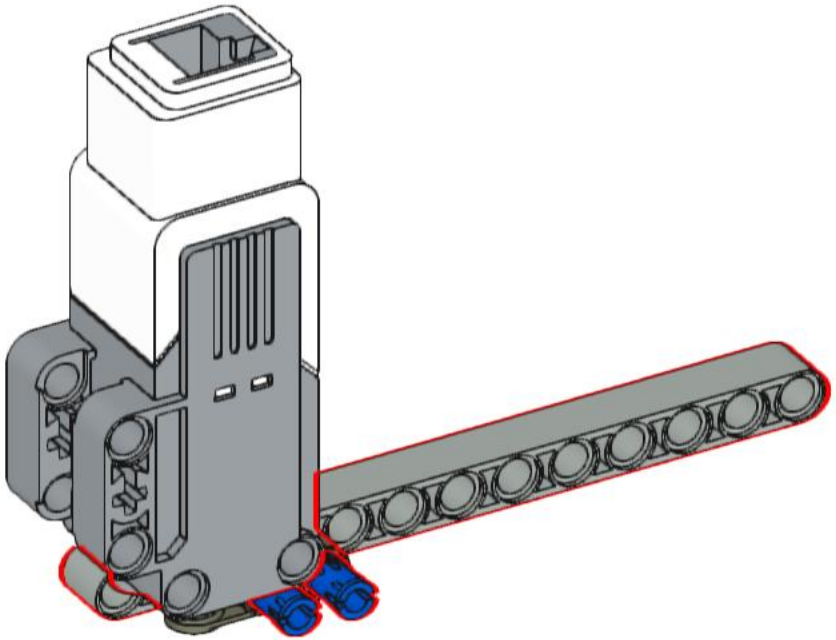

107

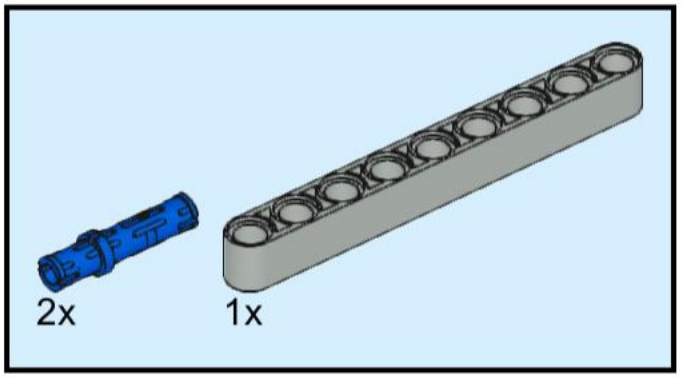

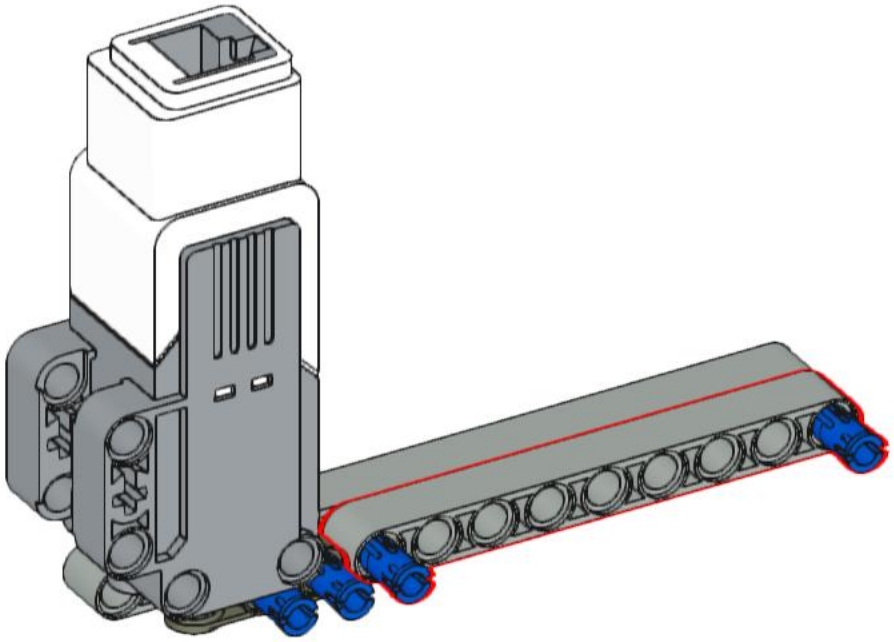

108

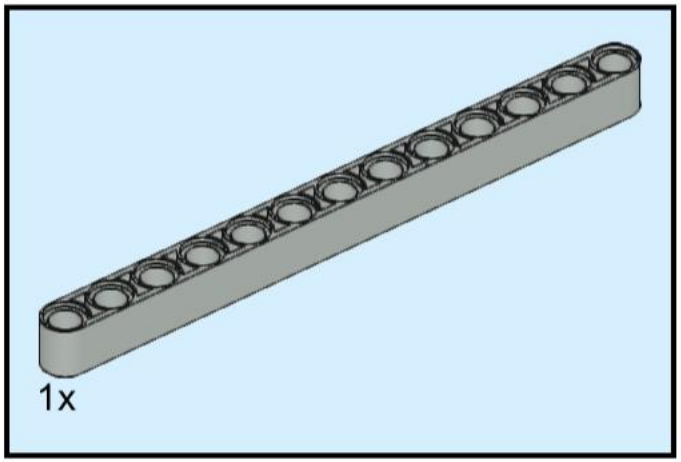

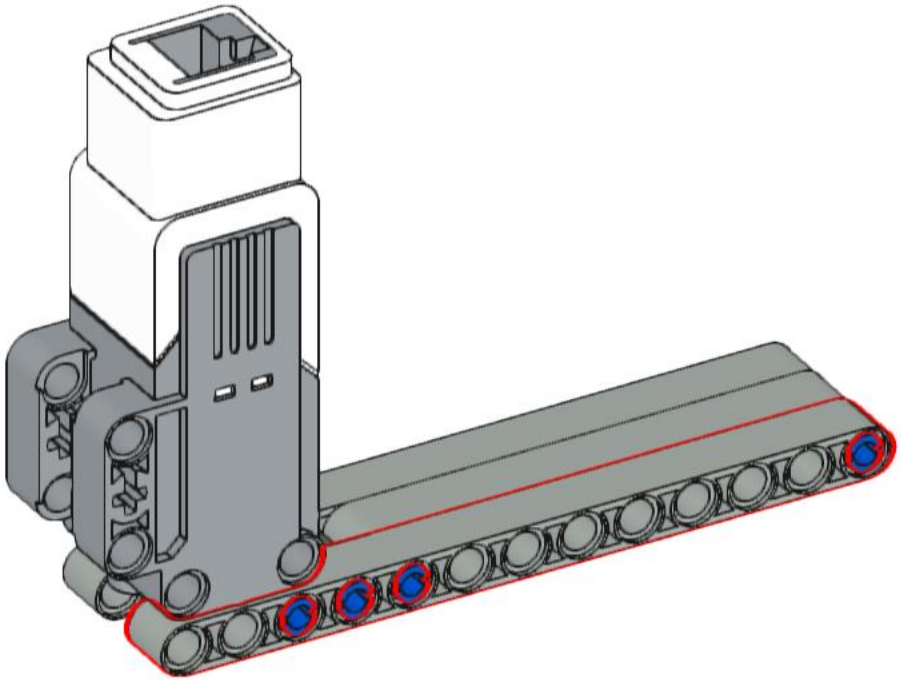

109

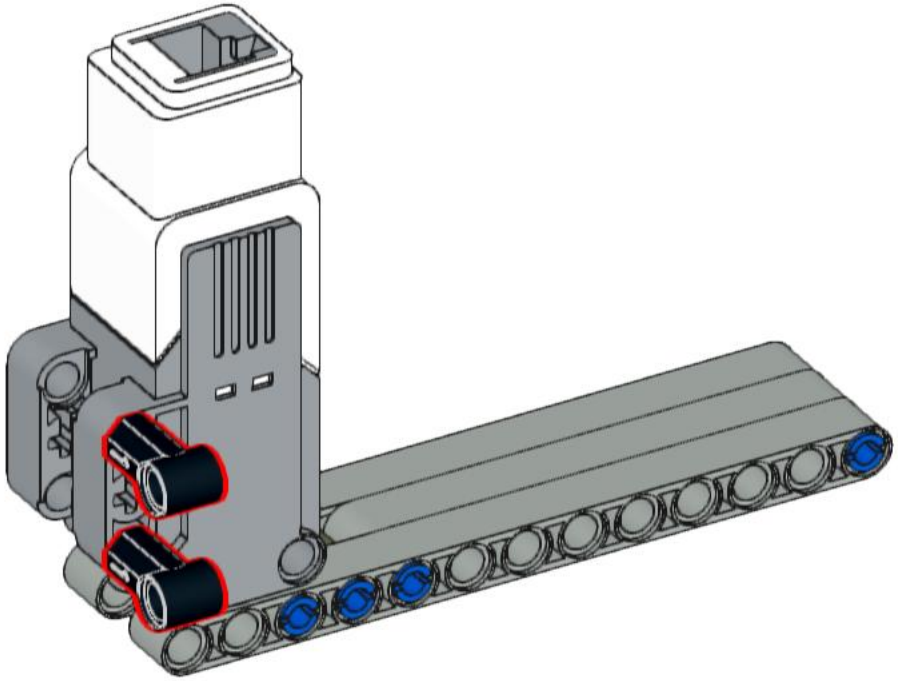

110

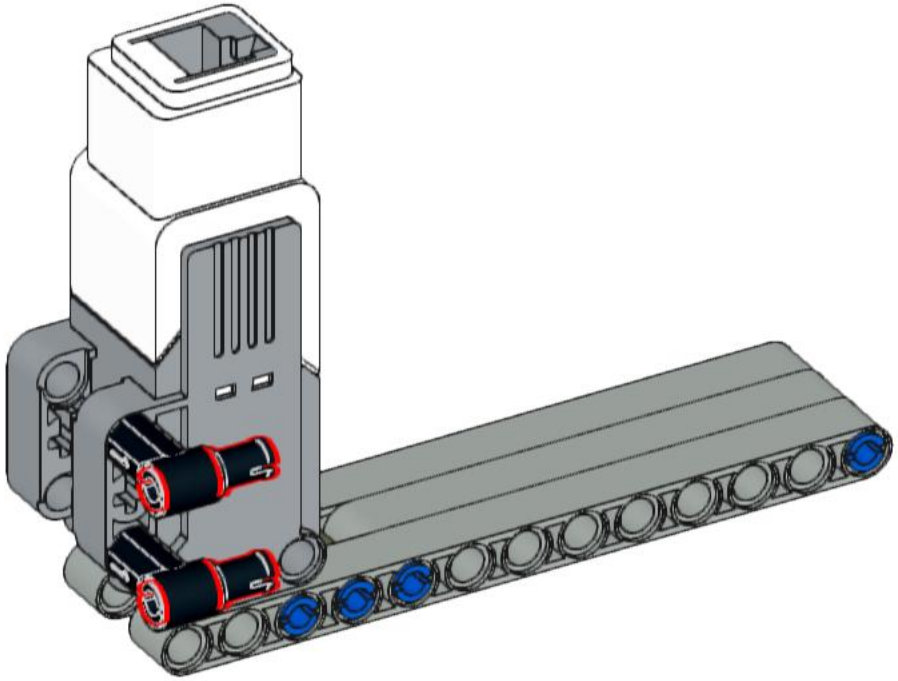

111

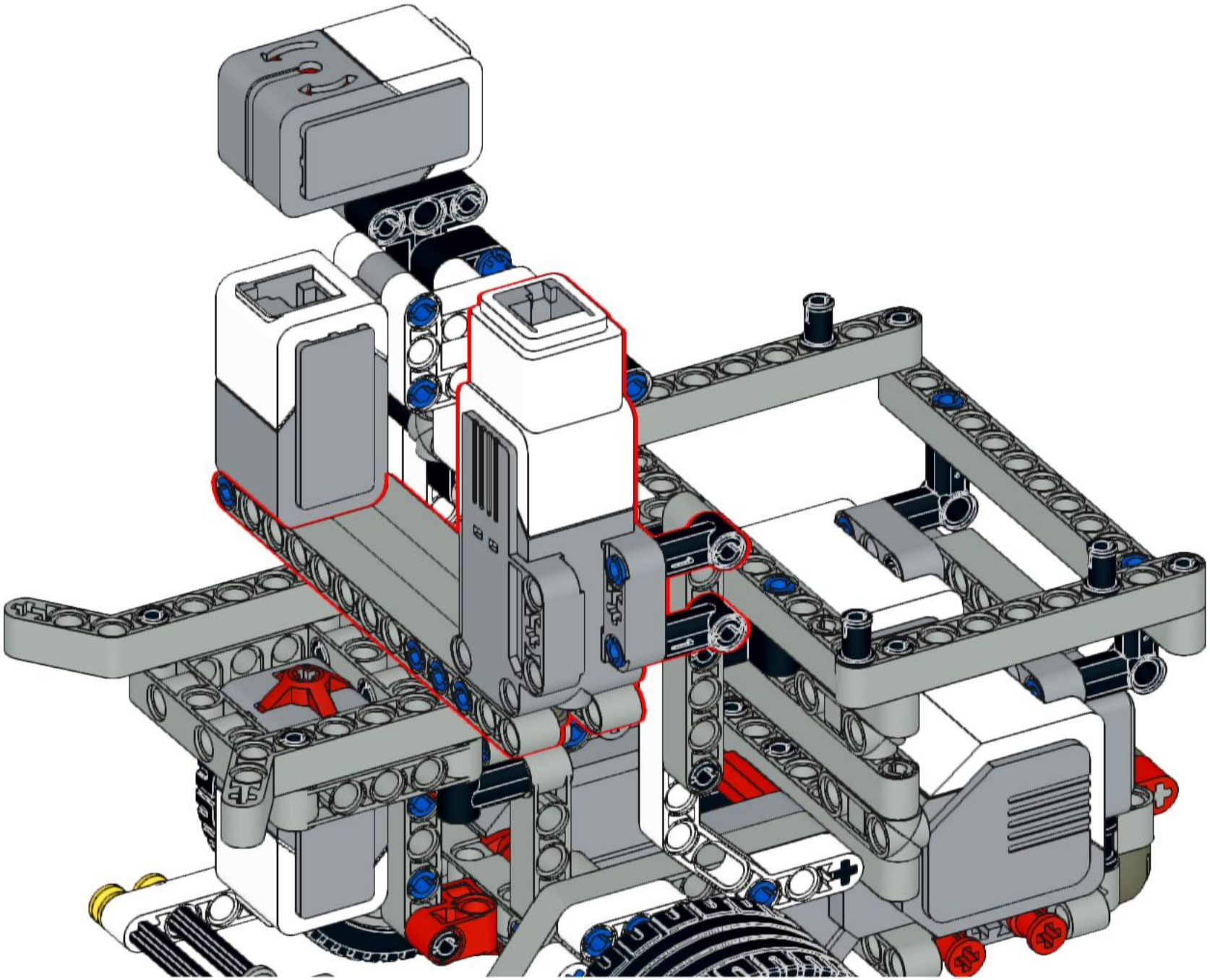
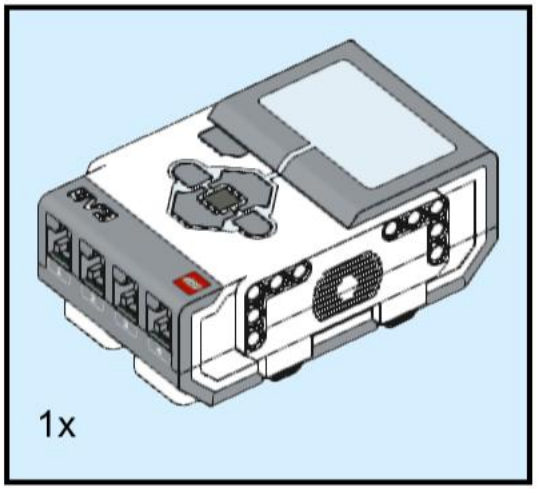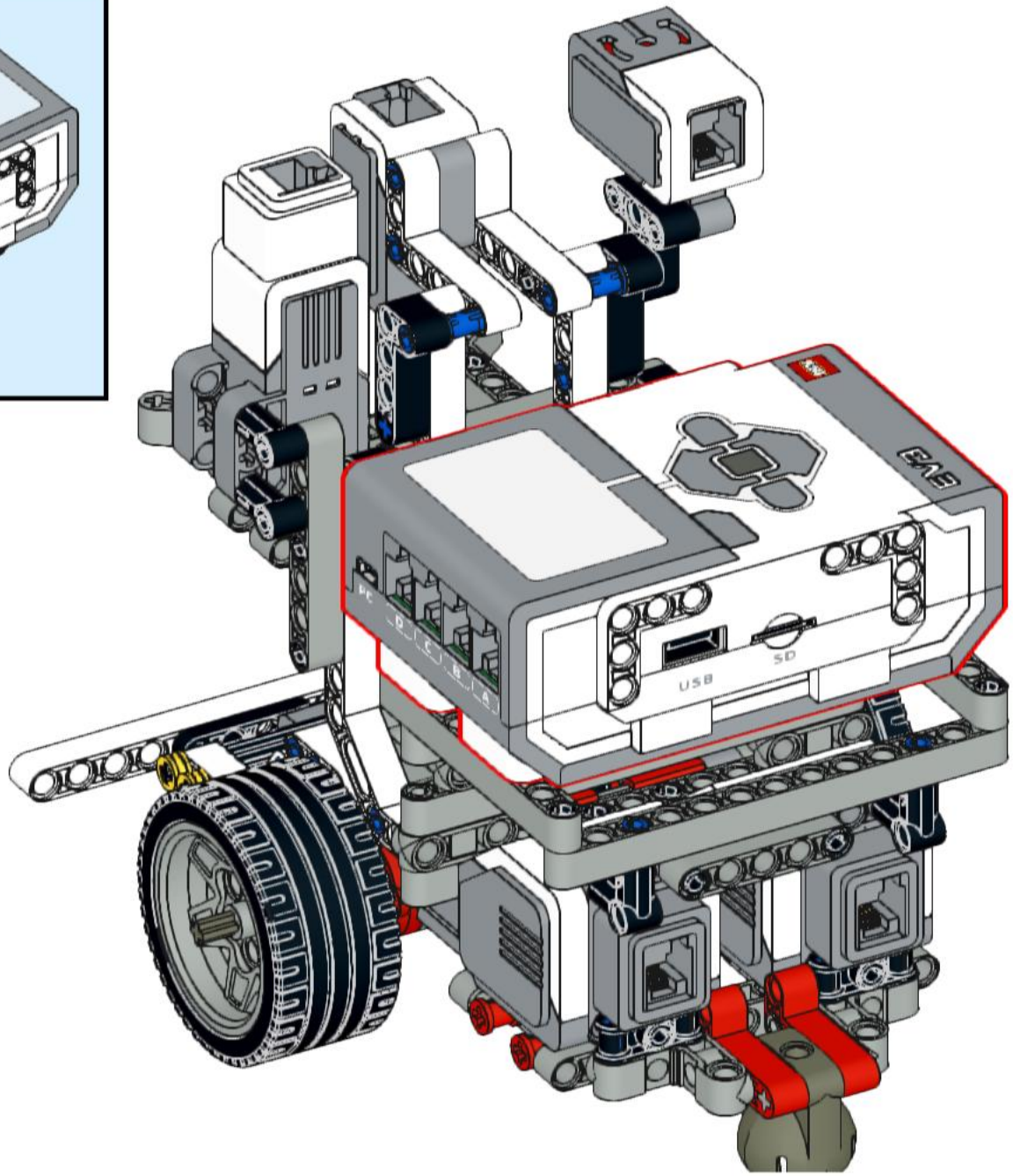
112