“图样代号”

整个槽内弯曲度要求较高，且两侧槽壁要比较垂直

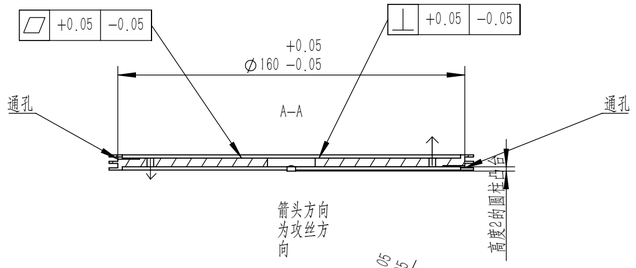

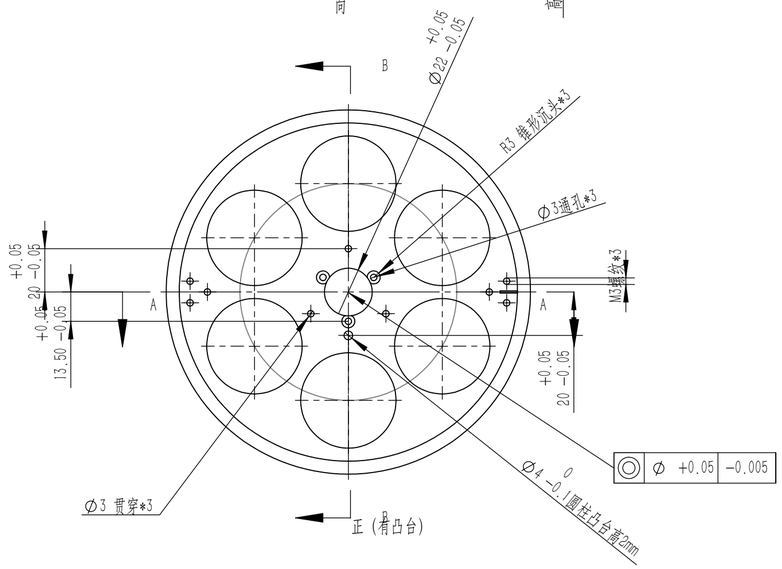

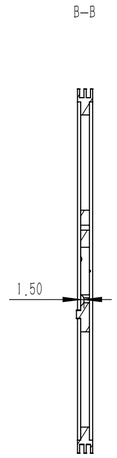

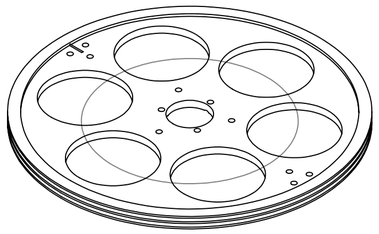

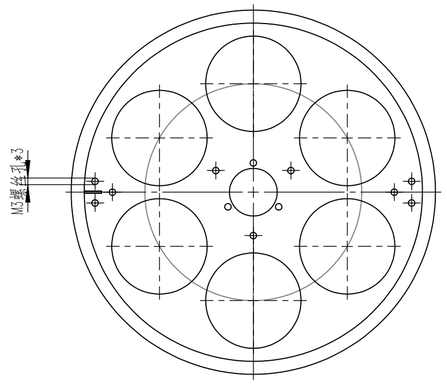

反（无凸台）

						6061 合金		
标记	处数	分区	更改文件号	签名	年月日	阶段标记	重量	比例	“图样名称”
设计			标准化				0.138	1:2	
校核			工艺						“图样代号”
主管设计			审核						
			批准			共1张 第1张	版本		替代

零件代号

借(通)用件登记

描图

描校

旧底图总号

底图总号

签字

日期