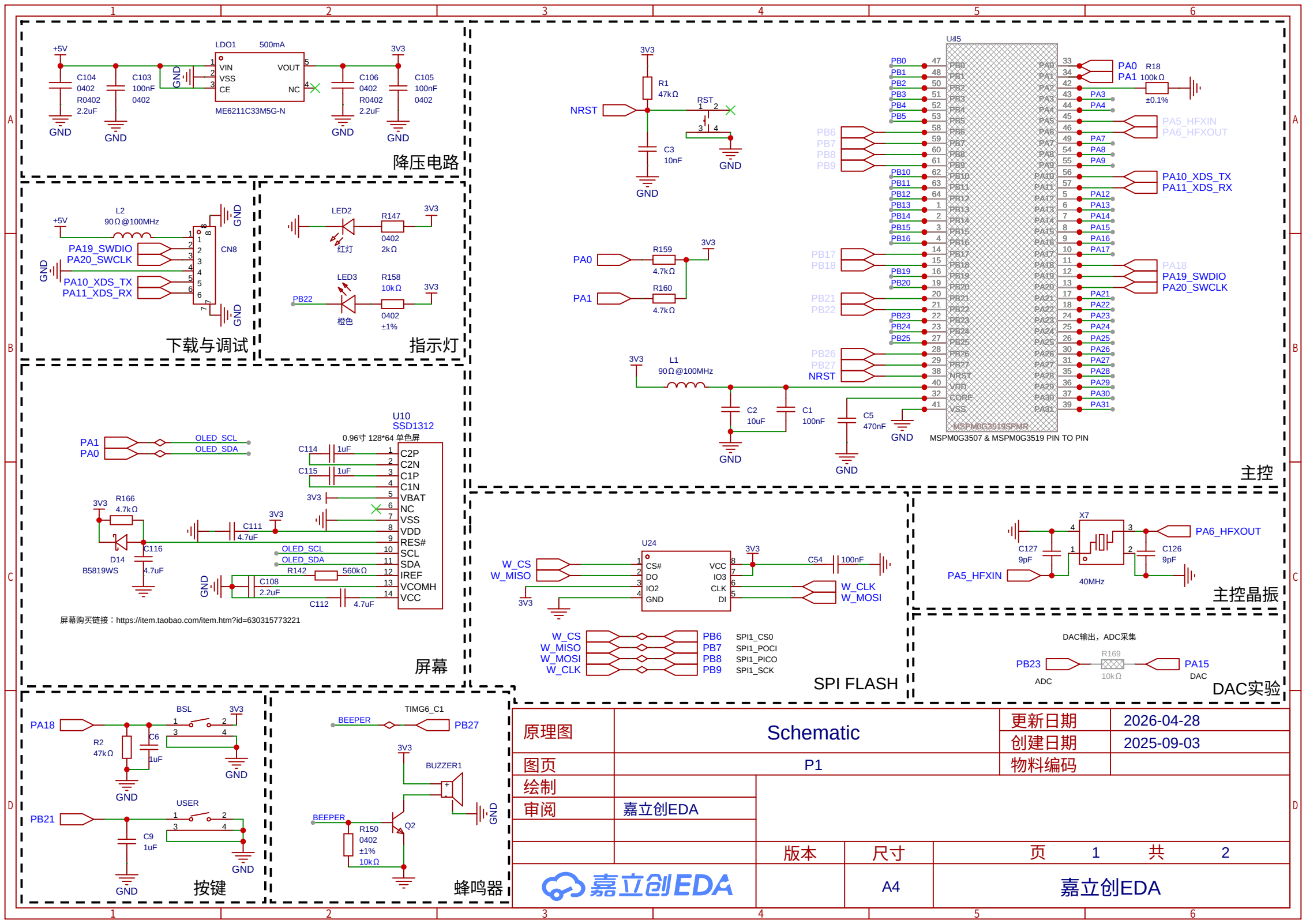
降压电路
LDO1 500mA
ME6211C33M5G-N
VIN VSS CE VOUT NC
+5V 3V3 GND
C104 0402 R0402 2.2uF
C103 100nF 0402
C106 0402 R0402 2.2uF
C105 100nF 0402
下载与调试
L2 90Ω@100MHz
CN8
PA19_SWDIO
PA20_SWCLK
PA10_XDS_TX
PA11_XDS_RX
指示灯
LED2 红灯
R147 0402 2kΩ
LED3 橙色
R158 10kΩ 0402 ±1%
PB22
屏幕
U10 SSD1312
0.96寸 128*64 单色屏
PA1 OLED_SCL
PA0 OLED_SDA
C2P C2N C1P C1N VBAT NC VSS VDD RES# SCL SDA IREF VCOMH VCC
R166 4.7kΩ
D14 B5819WS
C116 4.7uF
C111 4.7uF
C114 1uF
C115 1uF
R142 560kΩ
C108 2.2uF
C112 4.7uF
屏幕购买链接：https://item.taobao.com/item.htm?id=630315773221
主控
U45
MSPM0G3519SPMR
MSPM0G3507 & MSPM0G3519 PIN TO PIN
NRST
R1 47kΩ
C3 10nF
RST
PA0 R159 4.7kΩ
PA1 R160 4.7kΩ
L1 90Ω@100MHz
C2 10uF
C1 100nF
C5 470nF
PA0 PA1 R18 100kΩ ±0.1%
PA5_HFXIN PA6_HFXOUT
PA10_XDS_TX PA11_XDS_RX
PA18 PA19_SWDIO PA20_SWCLK
SPI FLASH
U24
CS# DO IO2 GND VCC IO3 CLK DI
W_CS W_MISO W_CLK W_MOSI
C54 100nF
PB6 SPI1_CS0
PB7 SPI1_POCI
PB8 SPI1_PICO
PB9 SPI1_SCK
主控晶振
X7 40MHz
C127 9pF
C126 9pF
PA5_HFXIN PA6_HFXOUT
DAC实验
DAC输出，ADC采集
PB23 ADC
R169 10kΩ
PA15 DAC
按键
PA18 BSL
R2 47kΩ
C6 1uF
PB21 USER
C9 1uF
蜂鸣器
BEEPER PB27 TIMG6_C1
BUZZER1
R150 0402 ±1% 10kΩ
Q2
原理图 Schematic
更新日期 2026-04-28
创建日期 2025-09-03
图页 P1
物料编码
绘制
审阅 嘉立创EDA
版本
尺寸 A4
页 1 共 2
嘉立创EDA

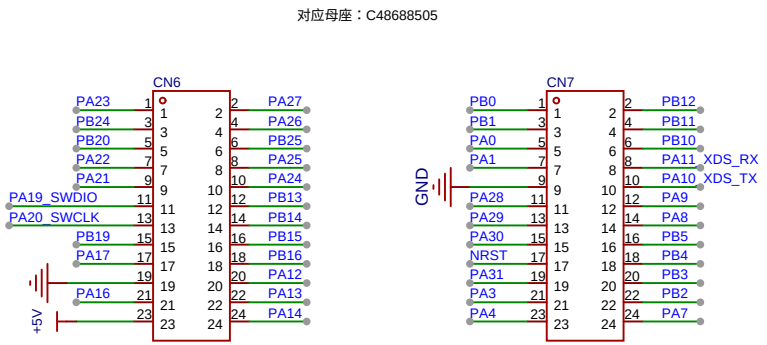

BTB连接器

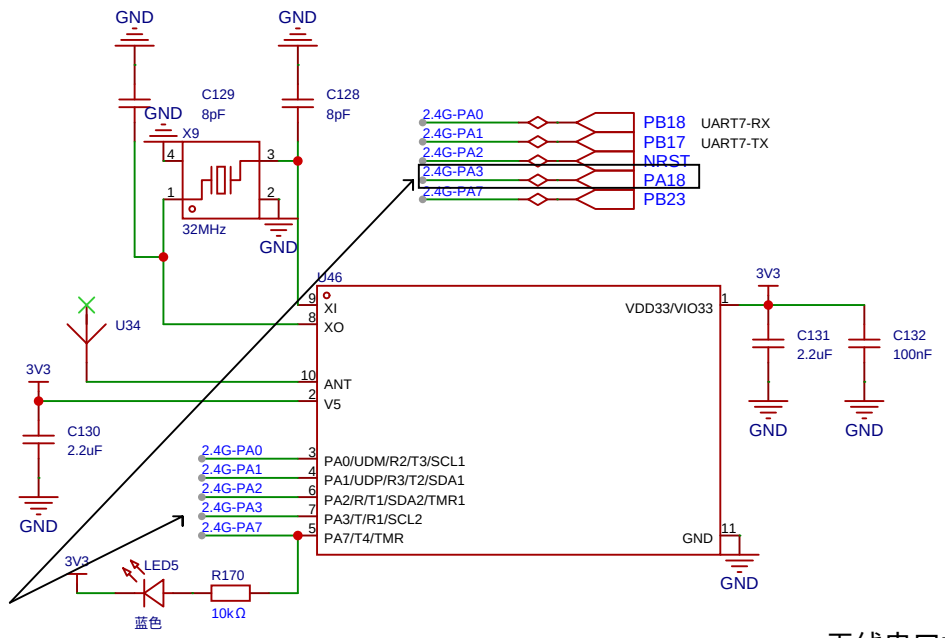

PA3不能直接连接到PA18(BOOT)，两个的电平不对，PA18(BOOT)希望的低电平，PA3默认输出高电平

无线串口模块

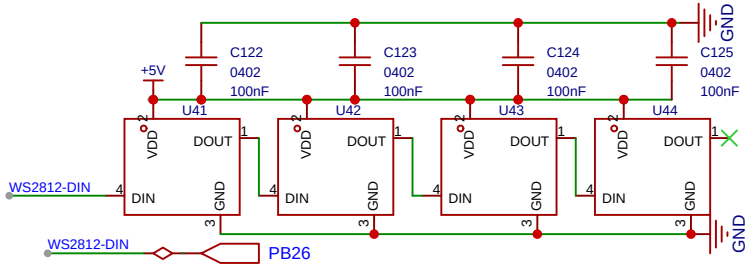

单总线RGB彩灯

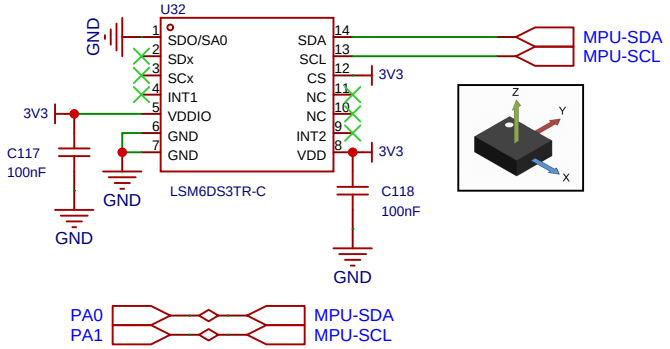

六轴陀螺仪

原理图	Schematic	更新日期	2026-04-28
		创建日期	2026-04-16
图页	P2	物料编码	
绘制			
审阅	嘉立创EDA		
		版本	尺寸
			页 2 共 2
嘉立创EDA		A4	嘉立创EDA