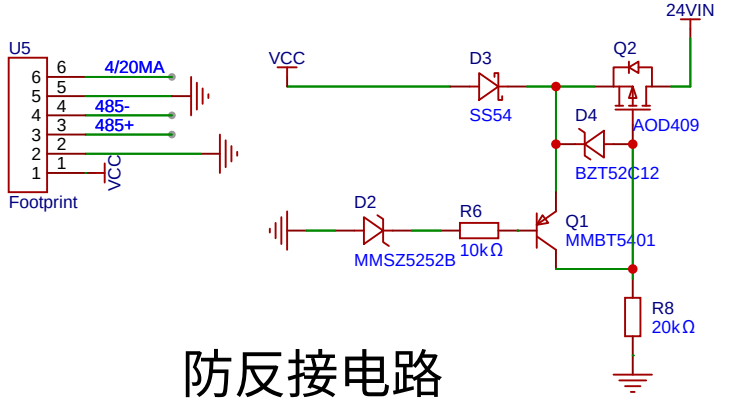


防反接电路

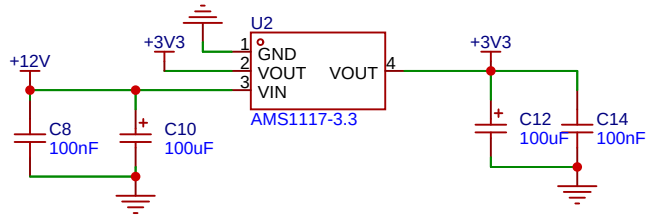


3.3V

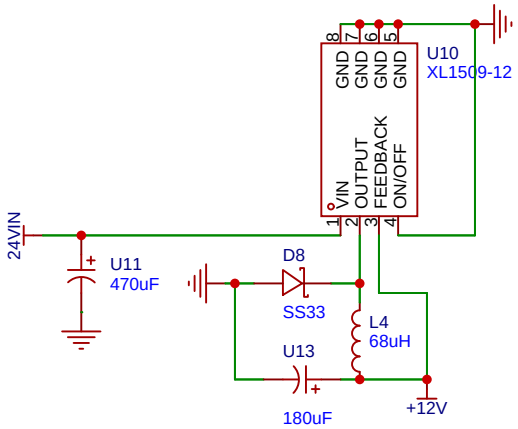


12V

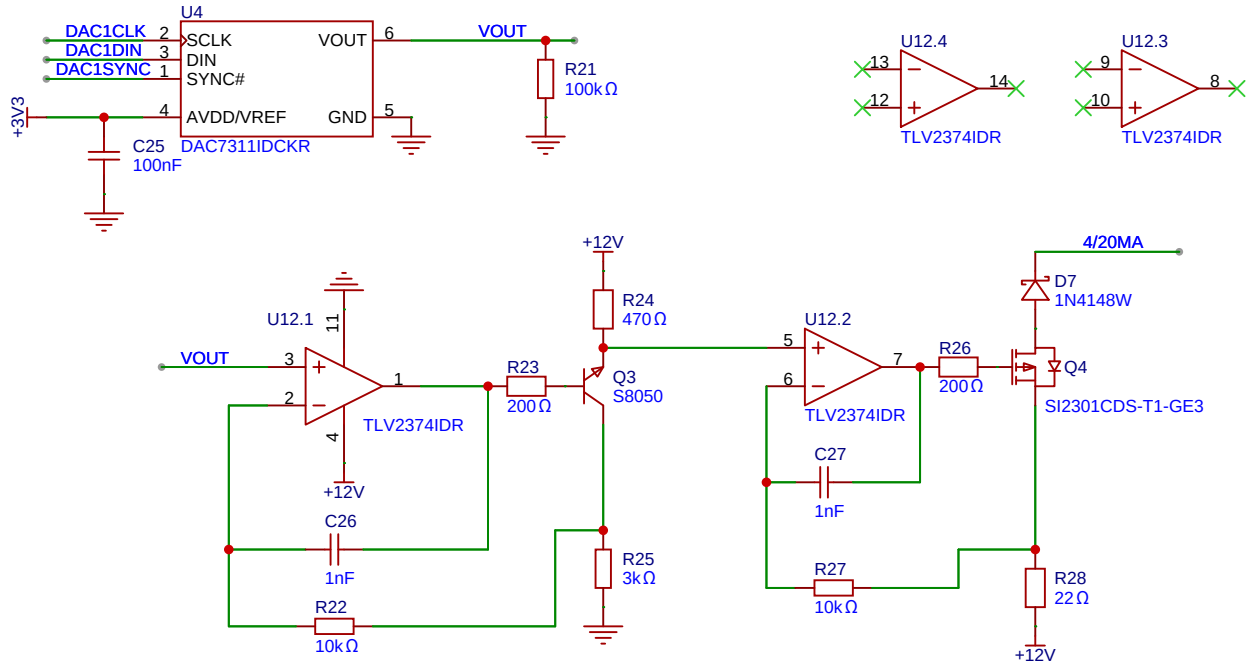


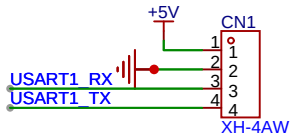


四氟化碳传感器接口

| | | | |
|---|---|---|---|
| 原理图 | Schematic1 | 创建日期 | 2025-04-08 |
| | | 更新日期 | 2025-04-10 |
| 板子 | Board1 | 图页 | 电源 |
| 绘制 | | 四氟化碳传感器 | |
| 审阅 | | | |
| | 版本 | 尺寸 | 页 1 共 2 |
| 嘉立创EDA | V1.0 | A4 | 嘉立创EDA |

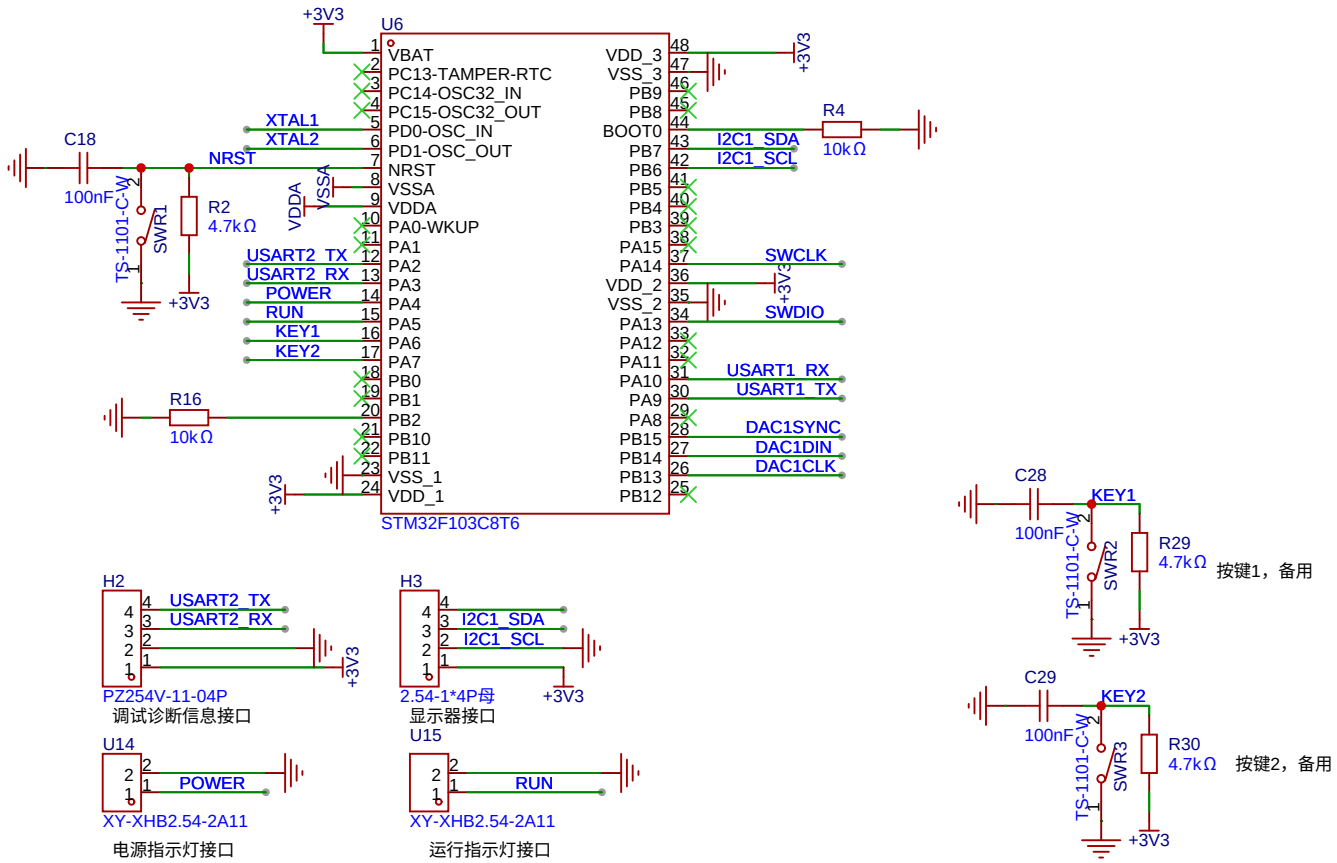


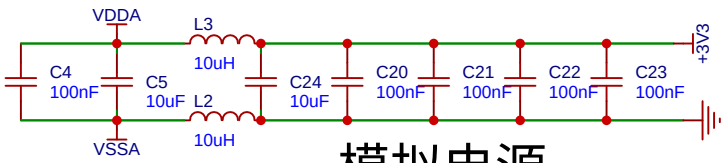


模拟电源

晶振

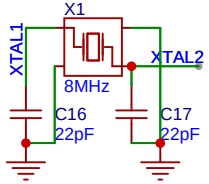


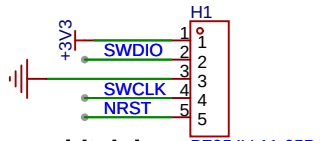


下载接口

| | | | |
|---|---|---|---|
| 原理图 | Schematic1 | 创建日期 | 2025-04-08 |
| | | 更新日期 | 2025-04-10 |
| 板子 | Board1 | 图页 | MUC |
| 绘制 | | 四氟化碳传感器 | |
| 审阅 | | | |
| | 版本 | 尺寸 | 页 2 共 2 |
| 嘉立创EDA | V1.0 | A4 | 嘉立创EDA |