由 Autodesk 教育版产品制作

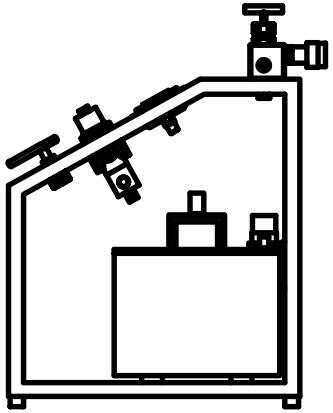

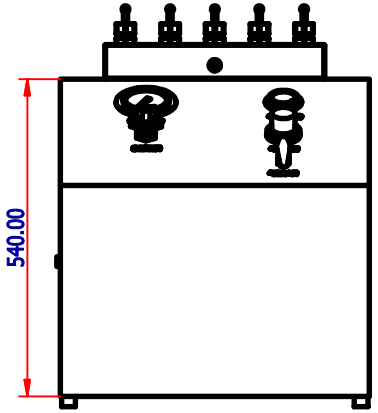

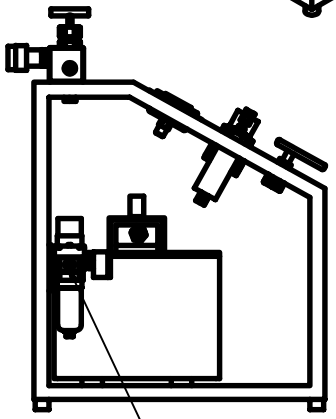

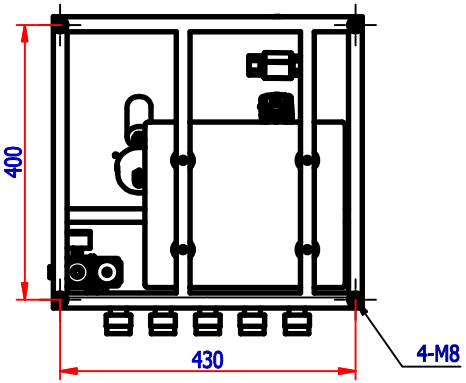

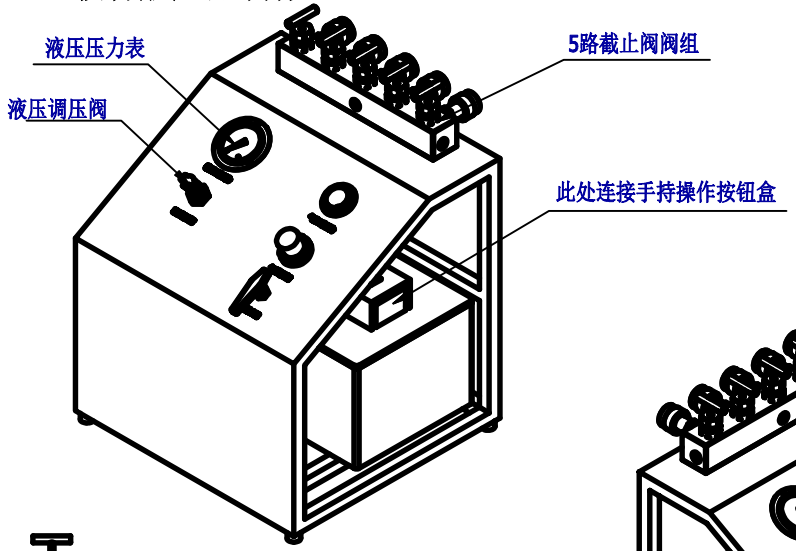

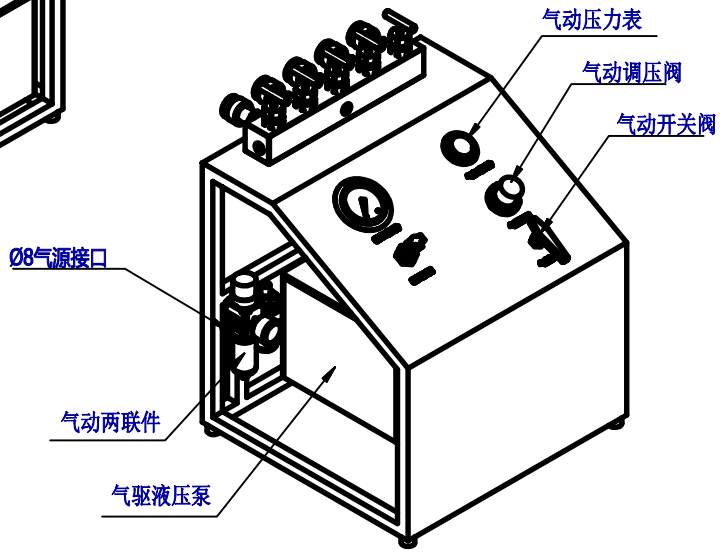

5路液压油口，接到夹具

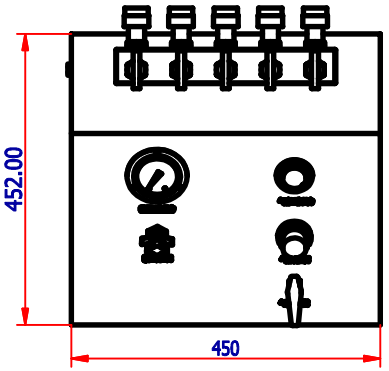

其余

气驱液压泵主要参数：

1、气源要求：Ø8气管连接，压力6bar，570L/min的压缩空气；
(可通过气动调压阀2-8bar可调）

2、气驱液压泵：最大工作压力70MPa；通过调压阀20-700bar可调。
可使用液压油容量7.6L。

3、泵动力系统是1泵带5路夹具，通过每支路上截止阀开关，可选相应的工作夹具数量。

						1拖5超滤夹具动力系统			锐西实业（上海）有限公司	
标记	处数	分区	更改文件号	签名	年、月、日	材 料			件 号	
设计			标准化			阶段标记	重量(Kg)	比例	原图号	
									装配图号	
审核						共 1 张 / 第 1 张			图 号	
工艺			批准							

由 Autodesk 教育版产品制作

由 Autodesk 教育版产品制作