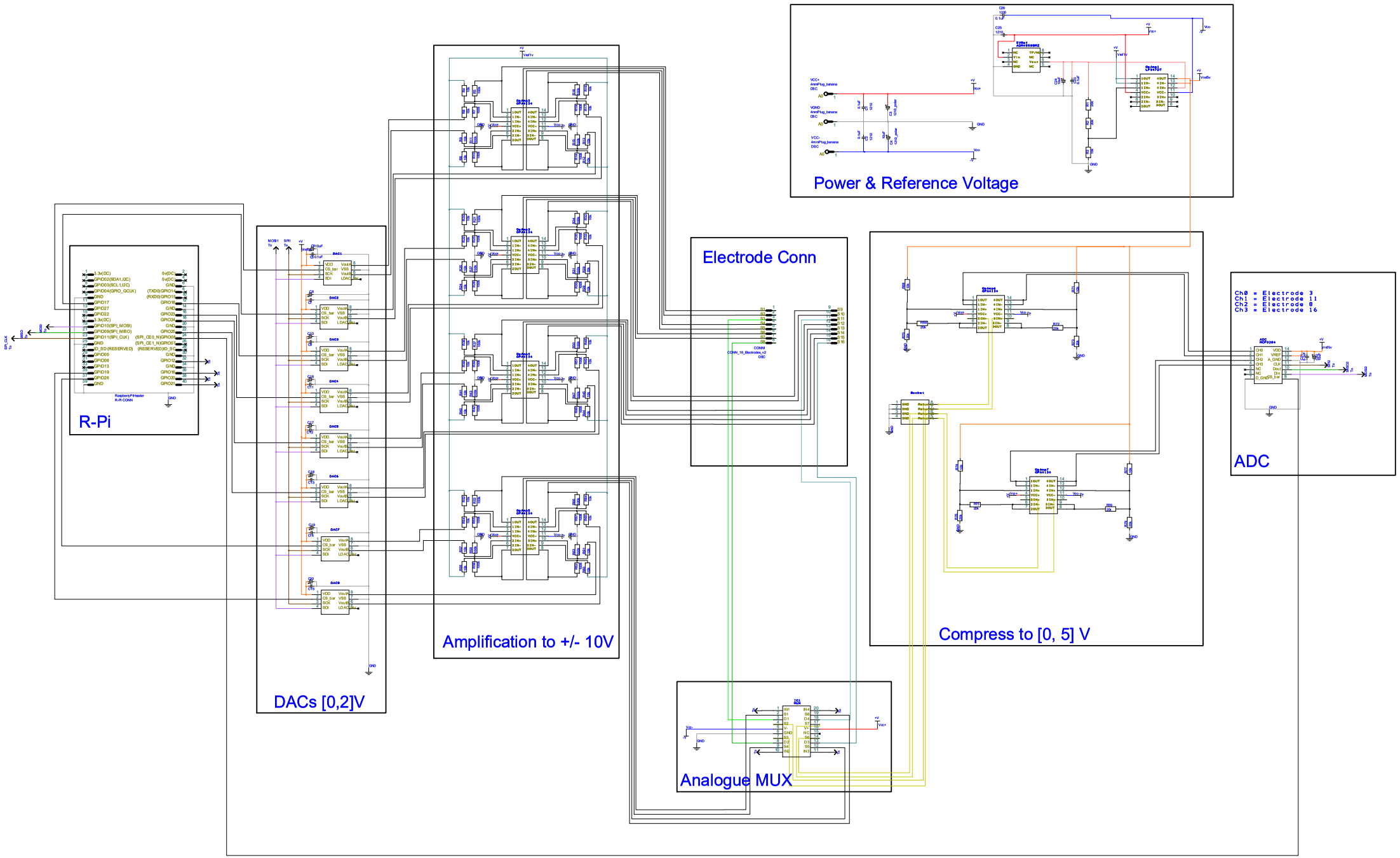Hardware Interface v3