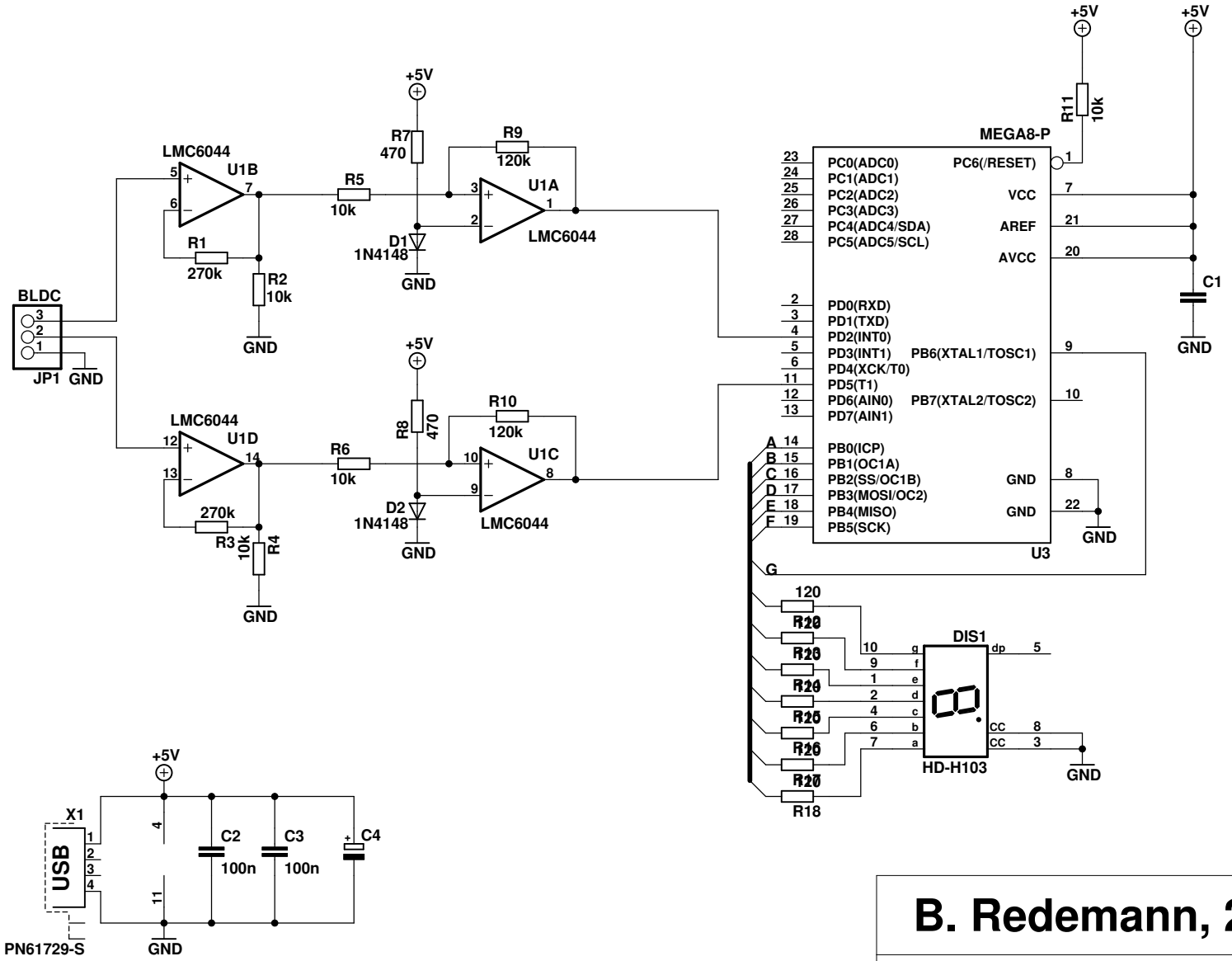

B. Redemann, 2017

TITLE: BLDC-Encoder

Document Number:

REV:

Date: nicht gespeichert!

Sheet: 1/1