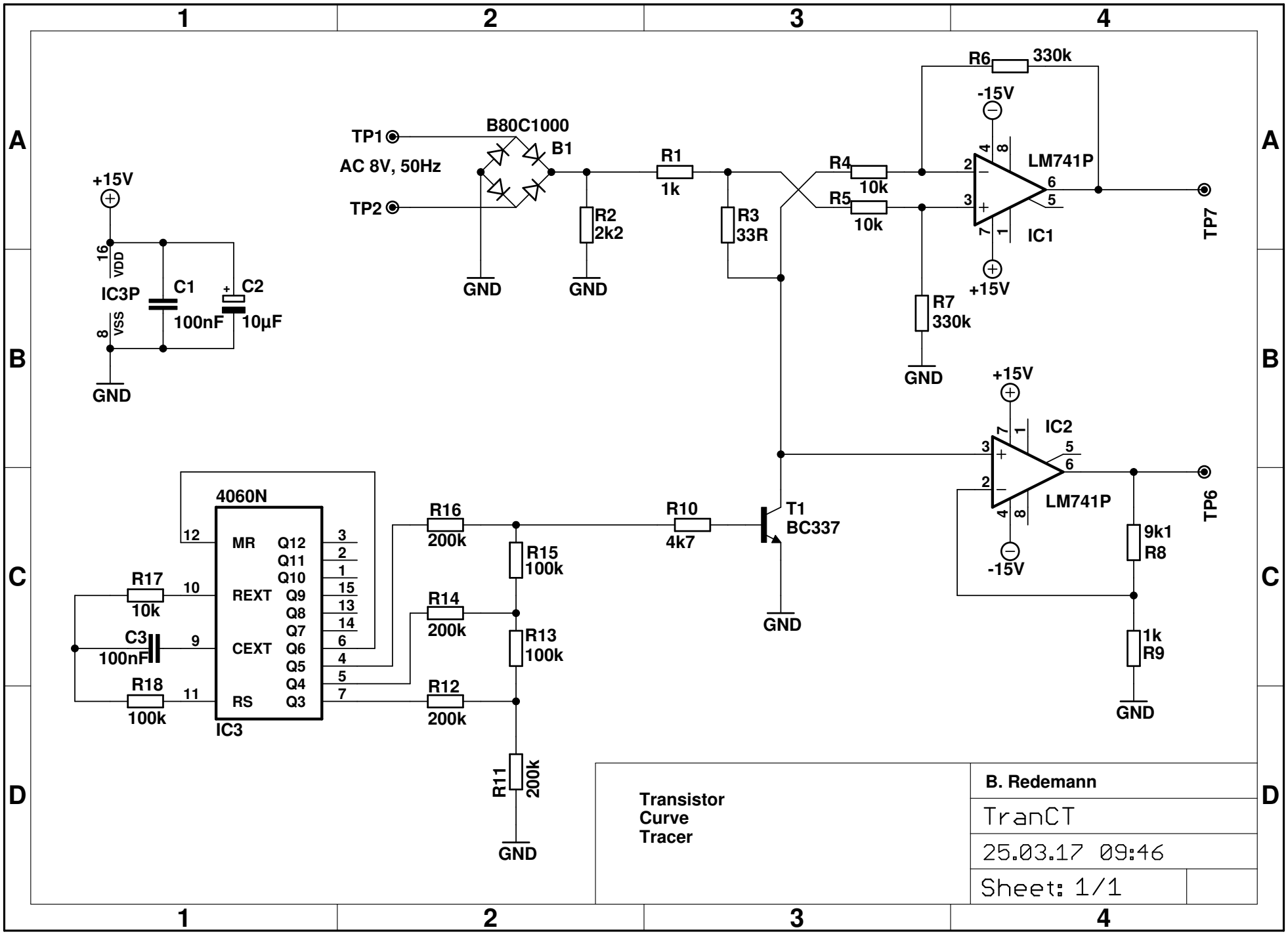
TP1
AC 8V, 50Hz
TP2
B80C1000
B1
GND
R1
1k
R2
2k2
R3
33R
R4
10k
R5
10k
R6
330k
-15V
+15V
LM741P
IC1
R7
330k
TP7
+15V
16
VDD
IC3P
C1
100nF
C2
10µF
8
VSS
GND
+15V
IC2
LM741P
-15V
9k1
R8
1k
R9
TP6
4060N
MR
REXT
CEXT
RS
Q12
Q11
Q10
Q9
Q8
Q7
Q6
Q5
Q4
Q3
IC3
R17
10k
C3
100nF
R18
100k
R16
200k
R14
200k
R12
200k
R15
100k
R13
100k
R11
200k
R10
4k7
T1
BC337
Transistor
Curve
Tracer
B. Redemann
TranCT
25.03.17 09:46
Sheet: 1/1