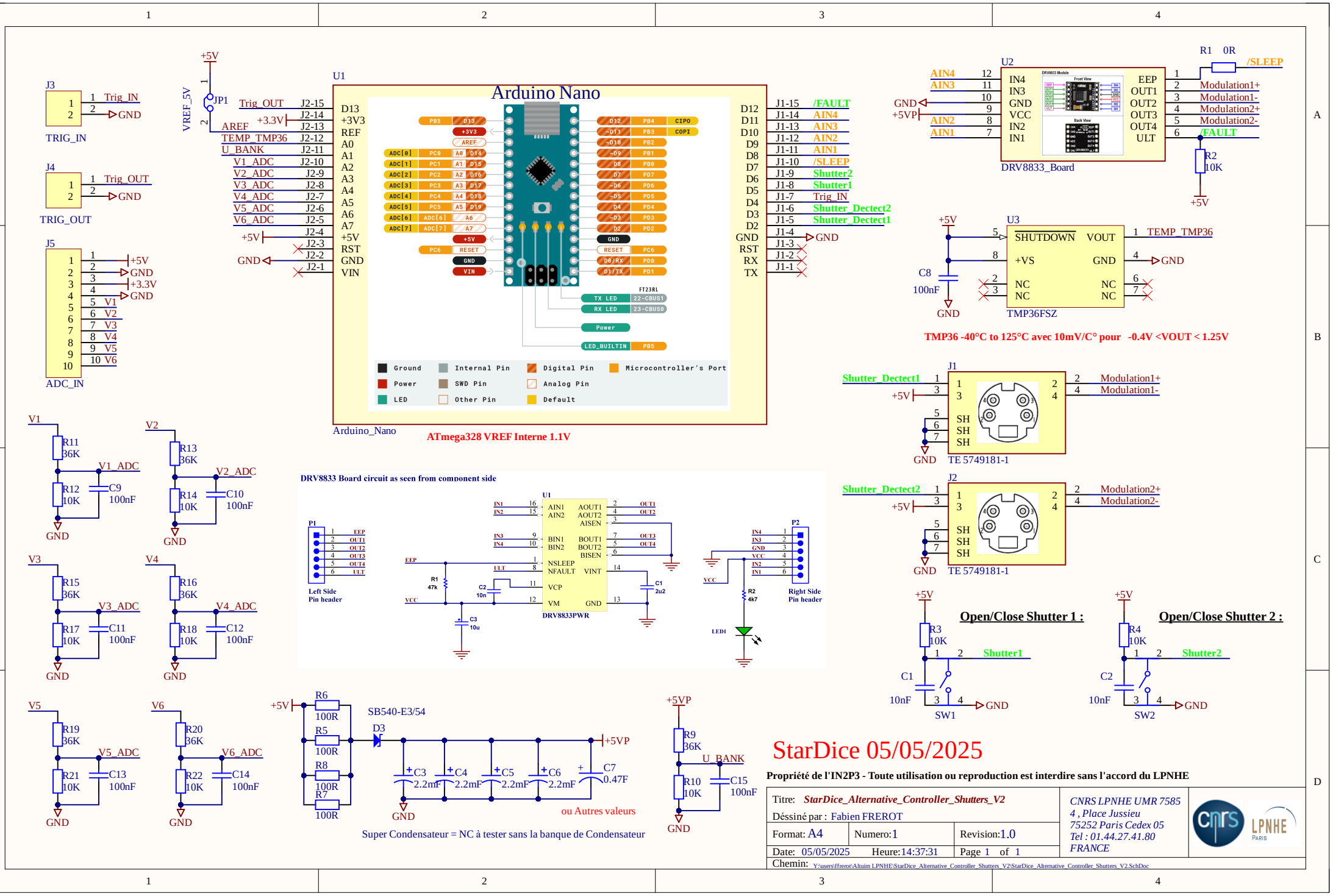
Arduino Nano
U1
Arduino_Nano
ATmega328 VREF Interne 1.1V
J3
TRIG_IN
J4
TRIG_OUT
J5
ADC_IN
JP1
VREF_5V
U2
DRV8833_Board
R1 0R
/SLEEP
R2 10K
U3
TMP36FSZ
TMP36 -40°C to 125°C avec 10mV/C° pour -0.4V <VOUT < 1.25V
J1
TE 5749181-1
J2
TE 5749181-1
DRV8833 Board circuit as seen from component side
DRV8833PWR
Left Side Pin header
Right Side Pin header
Open/Close Shutter 1 :
Open/Close Shutter 2 :
SW1
SW2
SB540-E3/54
D3
ou Autres valeurs
Super Condensateur = NC à tester sans la banque de Condensateur
StarDice 05/05/2025
Propriété de l'IN2P3 - Toute utilisation ou reproduction est interdire sans l'accord du LPNHE
Titre: StarDice_Alternative_Controller_Shutters_V2
Déssiné par : Fabien FREROT
Format: A4
Numero: 1
Revision: 1.0
Date: 05/05/2025
Heure: 14:37:31
Page 1 of 1
Chemin: Y:\users\ffrerot\Altuim LPNHE\StarDice_Alternative_Controller_Shutters_V2\StarDice_Alternative_Controller_Shutters_V2.SchDoc
CNRS LPNHE UMR 7585
4 , Place Jussieu
75252 Paris Cedex 05
Tel : 01.44.27.41.80
FRANCE