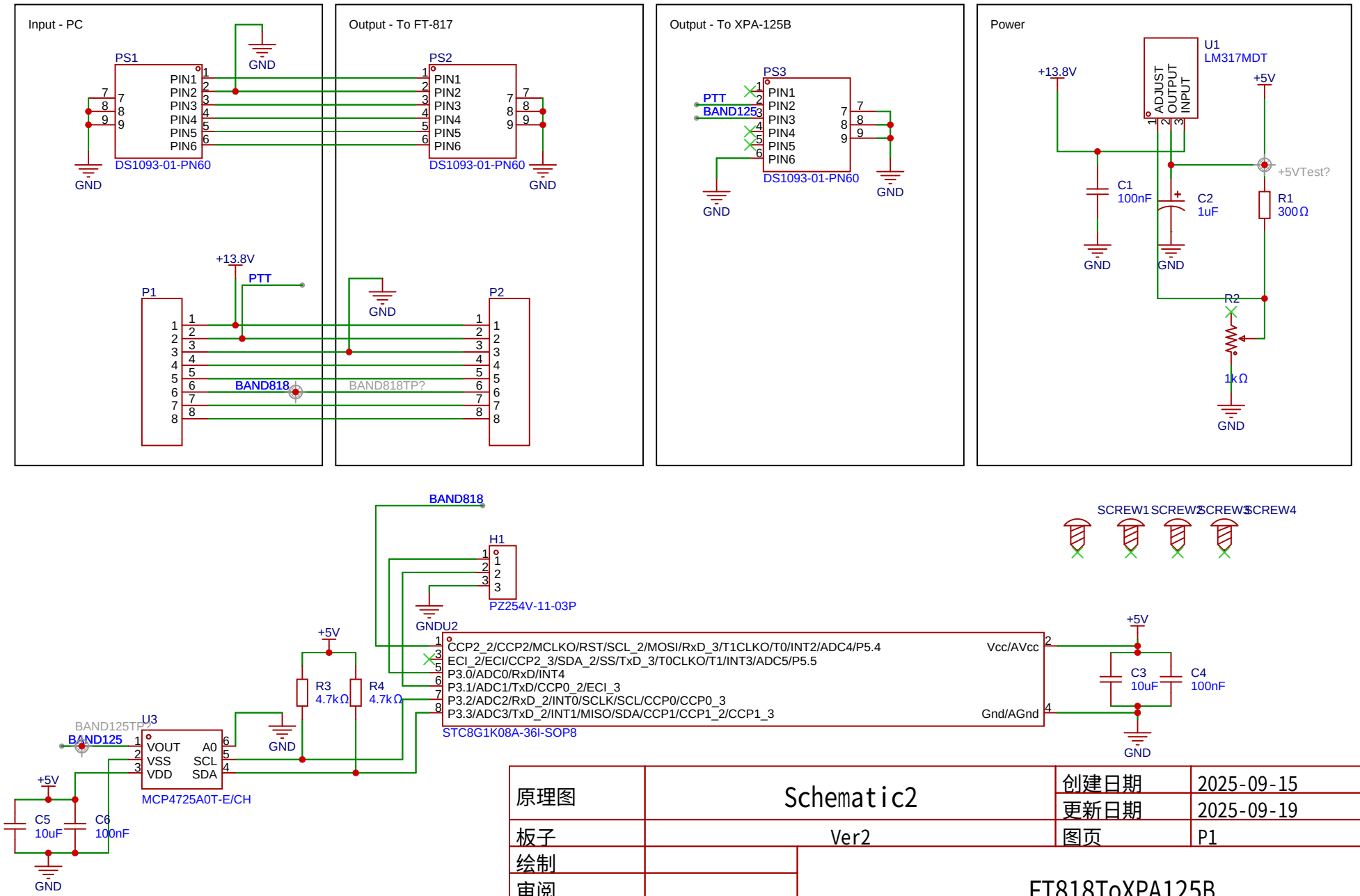

原理图	Schematic2	创建日期	2025-09-15
		更新日期	2025-09-19
板子	Ver2	图页	P1
绘制		FT818ToXPA125B	
审阅			
		版本	尺寸	页 1 共 1
嘉立创EDA		V1.0	A4	BG2KAJ