Schema **FacturaElectronica.xsd**

schema location: **e:\Documents\NetBeansProjects\Ministerio de Hacienda\xml-schemas\FacturaElectronica.xsd**
attributeFormDefault: **unqualified**
elementFormDefault: **qualified**
targetNamespace: **https://tribunet.hacienda.go.cr/docs/esquemas/2016/v4/facturaElectronica**

Elements	Complex types	Simple types
FacturaElectronica	**CodigoType**	**ClaveType**
	EmisorType	**DecimalDineroType**
	ExoneracionType	**NumeroConsecutivoType**
	IdentificacionType	**UnidadMedidaType**
	ImpuestoType	
	ReceptorType	
	TelefonoType	
	UbicacionType	

schema location: **C:\Program Files\Altova\Common2016\Schemas\xmldsig\files\xmldsig-core-schema.xsd**
attributeFormDefault:
elementFormDefault: **qualified**
targetNamespace: **http://www.w3.org/2000/09/xmldsig#**

Elements	Complex types	Simple types
CanonicalizationMethod	**CanonicalizationMethodType**	**CryptoBinary**
DigestMethod	**DigestMethodType**	**DigestValueType**
DigestValue	**DSAKeyValueType**	**HMACOutputLengthType**
DSAKeyValue	**KeyInfoType**	
KeyInfo	**KeyValueType**	
KeyName	**ManifestType**	
KeyValue	**ObjectType**	
Manifest	**PGPDataType**	
MgmtData	**ReferenceType**	
Object	**RetrievalMethodType**	
PGPData	**RSAKeyValueType**	
Reference	**SignatureMethodType**	
RetrievalMethod	**SignaturePropertiesType**	
RSAKeyValue	**SignaturePropertyType**	
Signature	**SignatureType**	
SignatureMethod	**SignatureValueType**	
SignatureProperties	**SignedInfoType**	
SignatureProperty	**SPKIDataType**	
SignatureValue	**TransformsType**	
SignedInfo	**TransformType**	
SPKIData	**X509DataType**	
Transform	**X509IssuerSerialType**	
Transforms		

X509Data

element **FacturaElectronica**

diagram

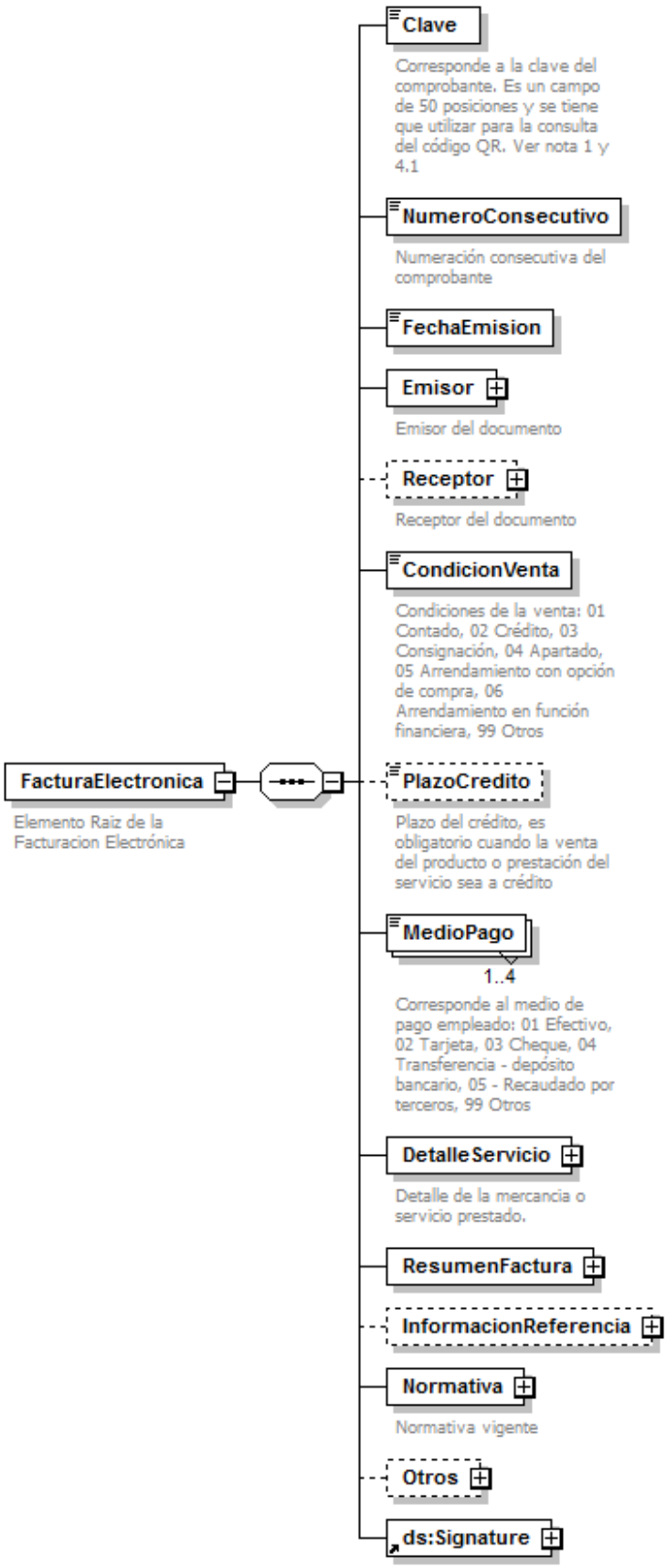
FacturaElectronica
Elemento Raiz de la Facturacion Electrónica
Clave
Corresponde a la clave del comprobante. Es un campo de 50 posiciones y se tiene que utilizar para la consulta del código QR. Ver nota 1 y 4.1
NumeroConsecutivo
Numeración consecutiva del comprobante
FechaEmision
Emisor
Emisor del documento
Receptor
Receptor del documento
CondicionVenta
Condiciones de la venta: 01 Contado, 02 Crédito, 03 Consignación, 04 Apartado, 05 Arrendamiento con opción de compra, 06 Arrendamiento en función financiera, 99 Otros
PlazoCredito
Plazo del crédito, es obligatorio cuando la venta del producto o prestación del servicio sea a crédito
MedioPago
1..4
Corresponde al medio de pago empleado: 01 Efectivo, 02 Tarjeta, 03 Cheque, 04 Transferencia - depósito bancario, 05 - Recaudado por terceros, 99 Otros
DetalleServicio
Detalle de la mercancia o servicio prestado.
ResumenFactura
InformacionReferencia
Normativa
Normativa vigente
Otros
ds:Signature

namespace	https://tribunet.hacienda.go.cr/docs/esquemas/2016/v4/facturaElectronica
properties	content complex
children	**Clave** **NumeroConsecutivo** **FechaEmision** **Emisor** **Receptor** **CondicionVenta** **PlazoCredito** **MedioPago** **DetalleServicio** **ResumenFactura** **InformacionReferencia** **Normativa** **Otros** **ds:Signature**
annotation	documentation Elemento Raiz de la Facturacion Electrónica

source

```
<xs:element name="FacturaElectronica">
  <xs:annotation>
    <xs:documentation>Elemento Raiz de la Facturacion Electrónica</xs:documentation>
  </xs:annotation>
  <xs:complexType>
    <xs:sequence>
      <xs:element name="Clave" type="ClaveType">
        <xs:annotation>
          <xs:documentation>Corresponde a la clave del comprobante. Es un campo de 50
posiciones y se tiene que utilizar para la consulta del código QR. Ver nota 1 y
4.1</xs:documentation>
        </xs:annotation>
      </xs:element>
      <xs:element name="NumeroConsecutivo" type="NumeroConsecutivoType">
        <xs:annotation>
          <xs:documentation>Numeración consecutiva del comprobante</xs:documentation>
        </xs:annotation>
      </xs:element>
      <xs:element name="FechaEmision" type="xs:dateTime"/>
      <xs:element name="Emisor" type="EmisorType">
        <xs:annotation>
          <xs:documentation>Emisor del documento</xs:documentation>
        </xs:annotation>
      </xs:element>
      <xs:element name="Receptor" type="ReceptorType" minOccurs="0">
        <xs:annotation>
          <xs:documentation>Receptor del documento</xs:documentation>
        </xs:annotation>
      </xs:element>
      <xs:element name="CondicionVenta">
        <xs:annotation>
          <xs:documentation>Condiciones de la venta: 01 Contado, 02 Crédito, 03 Consignación, 04
Apartado, 05 Arrendamiento con opción de compra, 06 Arrendamiento en función financiera, 99
Otros</xs:documentation>
        </xs:annotation>
        <xs:simpleType>
          <xs:restriction base="xs:string">
            <xs:enumeration value="01">
              <xs:annotation>
                <xs:documentation>Contado</xs:documentation>
              </xs:annotation>
            </xs:enumeration>
            <xs:enumeration value="02">
              <xs:annotation>
                <xs:documentation>Crédito</xs:documentation>
              </xs:annotation>
            </xs:enumeration>
            <xs:enumeration value="03">
              <xs:annotation>
```

```
            <xs:documentation>Consignación</xs:documentation>
          </xs:annotation>
        </xs:enumeration>
        <xs:enumeration value="04">
          <xs:annotation>
            <xs:documentation>Apartado</xs:documentation>
          </xs:annotation>
        </xs:enumeration>
        <xs:enumeration value="05">
          <xs:annotation>
            <xs:documentation>Arrendamiento con opción de compra</xs:documentation>
          </xs:annotation>
        </xs:enumeration>
        <xs:enumeration value="06">
          <xs:annotation>
            <xs:documentation>Arrendamiento en función financiera</xs:documentation>
          </xs:annotation>
        </xs:enumeration>
        <xs:enumeration value="99">
          <xs:annotation>
            <xs:documentation>Otros</xs:documentation>
          </xs:annotation>
        </xs:enumeration>
      </xs:restriction>
    </xs:simpleType>
  </xs:element>
  <xs:element name="PlazoCredito" minOccurs="0">
    <xs:annotation>
      <xs:documentation>Plazo del crédito, es obligatorio cuando la venta del producto o
prestación del servicio sea a crédito</xs:documentation>
    </xs:annotation>
    <xs:simpleType>
      <xs:restriction base="xs:string">
        <xs:maxLength value="10"/>
      </xs:restriction>
    </xs:simpleType>
  </xs:element>
  <xs:element name="MedioPago" maxOccurs="4">
    <xs:annotation>
      <xs:documentation>Corresponde al medio de pago empleado: 01 Efectivo, 02 Tarjeta, 03
Cheque, 04 Transferencia - depósito bancario, 05 - Recaudado por terceros, 99
Otros</xs:documentation>
    </xs:annotation>
    <xs:simpleType>
      <xs:restriction base="xs:string">
        <xs:enumeration value="01">
          <xs:annotation>
            <xs:documentation>Efectivo</xs:documentation>
          </xs:annotation>
        </xs:enumeration>
        <xs:enumeration value="02">
          <xs:annotation>
            <xs:documentation> Tarjeta</xs:documentation>
          </xs:annotation>
        </xs:enumeration>
        <xs:enumeration value="03">
```

```
            <xs:annotation>
              <xs:documentation>Cheque</xs:documentation>
            </xs:annotation>
          </xs:enumeration>
          <xs:enumeration value="04">
            <xs:annotation>
              <xs:documentation>Transferencia - depósito bancario</xs:documentation>
            </xs:annotation>
          </xs:enumeration>
          <xs:enumeration value="05">
            <xs:annotation>
              <xs:documentation>Recaudado por terceros</xs:documentation>
            </xs:annotation>
          </xs:enumeration>
          <xs:enumeration value="99">
            <xs:annotation>
              <xs:documentation>Otros</xs:documentation>
            </xs:annotation>
          </xs:enumeration>
        </xs:restriction>
      </xs:simpleType>
    </xs:element>
    <xs:element name="DetalleServicio">
      <xs:annotation>
        <xs:documentation>Detalle de la mercancia o servicio prestado.</xs:documentation>
      </xs:annotation>
      <xs:complexType>
        <xs:sequence>
          <xs:element name="LineaDetalle" maxOccurs="1000">
            <xs:annotation>
              <xs:documentation>Cada línea del detalle de la mercancia o servicio
prestado.</xs:documentation>
            </xs:annotation>
            <xs:complexType>
              <xs:sequence>
                <xs:element name="NumeroLinea" type="xs:positiveInteger">
                  <xs:annotation>
                    <xs:documentation>Número de línea del detalle</xs:documentation>
                  </xs:annotation>
                </xs:element>
                <xs:element name="Codigo" type="CodigoType" minOccurs="0" maxOccurs="5"/>
                <xs:element name="Cantidad">
                  <xs:annotation>
                    <xs:documentation>Cantidad</xs:documentation>
                  </xs:annotation>
                  <xs:simpleType>
                    <xs:restriction base="xs:integer">
                      <xs:totalDigits value="13"/>
                    </xs:restriction>
                  </xs:simpleType>
                </xs:element>
                <xs:element name="UnidadMedida" type="UnidadMedidaType">
                  <xs:annotation>
                    <xs:documentation>Unidad de medida </xs:documentation>
                  </xs:annotation>
                </xs:element>
```

```
<xs:element name="UnidadMedidaComercial" minOccurs="0">
  <xs:annotation>
    <xs:documentation>Unidad de medida comercial</xs:documentation>
  </xs:annotation>
  <xs:simpleType>
    <xs:restriction base="xs:string">
      <xs:maxLength value="20"/>
    </xs:restriction>
  </xs:simpleType>
</xs:element>
<xs:element name="Detalle">
  <xs:annotation>
    <xs:documentation>Detalle de la mercancia transferida o servicio
prestado</xs:documentation>
  </xs:annotation>
  <xs:simpleType>
    <xs:restriction base="xs:string">
      <xs:maxLength value="160"/>
    </xs:restriction>
  </xs:simpleType>
</xs:element>
<xs:element name="PrecioUnitario" type="DecimalDineroType">
  <xs:annotation>
    <xs:documentation>Precio Unitario</xs:documentation>
  </xs:annotation>
</xs:element>
<xs:element name="MontoTotal" type="DecimalDineroType">
  <xs:annotation>
    <xs:documentation>Se obtiene de multiplicar el campo cantidad por el campo precio
unitario</xs:documentation>
  </xs:annotation>
</xs:element>
<xs:element name="MontoDescuento" type="DecimalDineroType" minOccurs="0">
  <xs:annotation>
    <xs:documentation>Monto de descuento concedido, el cual es obligatorio si existe
descuento</xs:documentation>
  </xs:annotation>
</xs:element>
<xs:element name="NaturalezaDescuento" minOccurs="0">
  <xs:annotation>
    <xs:documentation>Naturaleza del descuento, que es obligatorio si existe
descuento</xs:documentation>
  </xs:annotation>
  <xs:simpleType>
    <xs:restriction base="xs:string">
      <xs:maxLength value="80"/>
    </xs:restriction>
  </xs:simpleType>
</xs:element>
<xs:element name="SubTotal" type="DecimalDineroType">
  <xs:annotation>
    <xs:documentation>Se obtiene de la resta del campo monto total menos monto de
descuento concedido</xs:documentation>
  </xs:annotation>
</xs:element>
<xs:element name="Exoneracion" type="ExoneracionType" minOccurs="0">
```

```
                <xs:annotation>
                  <xs:documentation>Elemento para el detalle de la exoneración, si es
requerido</xs:documentation>
                </xs:annotation>
              </xs:element>
              <xs:element name="Impuesto" type="ImpuestoType" minOccurs="0"
maxOccurs="unbounded">
                <xs:annotation>
                  <xs:documentation>Cuando el producto o servicio este gravado con algún impuesto
se debe indicar cada uno de ellos.</xs:documentation>
                </xs:annotation>
              </xs:element>
              <xs:element name="MontoTotalLinea" type="DecimalDineroType">
                <xs:annotation>
                  <xs:documentation>Se obtiene de la suma de los campos subtotal más monto de los
impuestos</xs:documentation>
                </xs:annotation>
              </xs:element>
            </xs:sequence>
          </xs:complexType>
        </xs:element>
      </xs:sequence>
    </xs:complexType>
  </xs:element>
  <xs:element name="ResumenFactura">
    <xs:complexType>
      <xs:sequence>
        <xs:element name="CodigoMoneda" minOccurs="0">
          <xs:annotation>
            <xs:documentation>Código de la moneda de acuerdo al ISO 4217</xs:documentation>
          </xs:annotation>
          <xs:simpleType>
            <xs:restriction base="xs:string">
              <xs:enumeration value="AED"/>
              <xs:enumeration value="AFN"/>
              <xs:enumeration value="ALL"/>
              <xs:enumeration value="AMD"/>
              <xs:enumeration value="ANG"/>
              <xs:enumeration value="AOA"/>
              <xs:enumeration value="ARS"/>
              <xs:enumeration value="AUD"/>
              <xs:enumeration value="AWG"/>
              <xs:enumeration value="AZN"/>
              <xs:enumeration value="BAM"/>
              <xs:enumeration value="BBD"/>
              <xs:enumeration value="BDT"/>
              <xs:enumeration value="BGN"/>
              <xs:enumeration value="BHD"/>
              <xs:enumeration value="BIF"/>
              <xs:enumeration value="BMD"/>
              <xs:enumeration value="BND"/>
              <xs:enumeration value="BOB"/>
              <xs:enumeration value="BOV"/>
              <xs:enumeration value="BRL"/>
              <xs:enumeration value="BSD"/>
              <xs:enumeration value="BTN"/>
```

```
<xs:enumeration value="BWP"/>
<xs:enumeration value="BYR"/>
<xs:enumeration value="BZD"/>
<xs:enumeration value="CAD"/>
<xs:enumeration value="CDF"/>
<xs:enumeration value="CHE"/>
<xs:enumeration value="CHF"/>
<xs:enumeration value="CHW"/>
<xs:enumeration value="CLF"/>
<xs:enumeration value="CLP"/>
<xs:enumeration value="CNY"/>
<xs:enumeration value="COP"/>
<xs:enumeration value="COU"/>
<xs:enumeration value="CRC"/>
<xs:enumeration value="CUC"/>
<xs:enumeration value="CUP"/>
<xs:enumeration value="CVE"/>
<xs:enumeration value="CZK"/>
<xs:enumeration value="DJF"/>
<xs:enumeration value="DKK"/>
<xs:enumeration value="DOP"/>
<xs:enumeration value="DZD"/>
<xs:enumeration value="EGP"/>
<xs:enumeration value="ERN"/>
<xs:enumeration value="ETB"/>
<xs:enumeration value="EUR"/>
<xs:enumeration value="FJD"/>
<xs:enumeration value="FKP"/>
<xs:enumeration value="GBP"/>
<xs:enumeration value="GEL"/>
<xs:enumeration value="GHS"/>
<xs:enumeration value="GIP"/>
<xs:enumeration value="GMD"/>
<xs:enumeration value="GNF"/>
<xs:enumeration value="GTQ"/>
<xs:enumeration value="GYD"/>
<xs:enumeration value="HKD"/>
<xs:enumeration value="HNL"/>
<xs:enumeration value="HRK"/>
<xs:enumeration value="HTG"/>
<xs:enumeration value="HUF"/>
<xs:enumeration value="IDR"/>
<xs:enumeration value="ILS"/>
<xs:enumeration value="INR"/>
<xs:enumeration value="IQD"/>
<xs:enumeration value="IRR"/>
<xs:enumeration value="ISK"/>
<xs:enumeration value="JMD"/>
<xs:enumeration value="JOD"/>
<xs:enumeration value="JPY"/>
<xs:enumeration value="KES"/>
<xs:enumeration value="KGS"/>
<xs:enumeration value="KHR"/>
<xs:enumeration value="KMF"/>
<xs:enumeration value="KPW"/>
<xs:enumeration value="KRW"/>
```

```
<xs:enumeration value="KWD"/>
<xs:enumeration value="KYD"/>
<xs:enumeration value="KZT"/>
<xs:enumeration value="LAK"/>
<xs:enumeration value="LBP"/>
<xs:enumeration value="LKR"/>
<xs:enumeration value="LRD"/>
<xs:enumeration value="LSL"/>
<xs:enumeration value="LYD"/>
<xs:enumeration value="MAD"/>
<xs:enumeration value="MDL"/>
<xs:enumeration value="MGA"/>
<xs:enumeration value="MKD"/>
<xs:enumeration value="MMK"/>
<xs:enumeration value="MNT"/>
<xs:enumeration value="MOP"/>
<xs:enumeration value="MRO"/>
<xs:enumeration value="MUR"/>
<xs:enumeration value="MVR"/>
<xs:enumeration value="MWK"/>
<xs:enumeration value="MXN"/>
<xs:enumeration value="MXV"/>
<xs:enumeration value="MYR"/>
<xs:enumeration value="MZN"/>
<xs:enumeration value="NAD"/>
<xs:enumeration value="NGN"/>
<xs:enumeration value="NIO"/>
<xs:enumeration value="NOK"/>
<xs:enumeration value="NPR"/>
<xs:enumeration value="NZD"/>
<xs:enumeration value="OMR"/>
<xs:enumeration value="PAB"/>
<xs:enumeration value="PEN"/>
<xs:enumeration value="PGK"/>
<xs:enumeration value="PHP"/>
<xs:enumeration value="PKR"/>
<xs:enumeration value="PLN"/>
<xs:enumeration value="PYG"/>
<xs:enumeration value="QAR"/>
<xs:enumeration value="RON"/>
<xs:enumeration value="RSD"/>
<xs:enumeration value="RUB"/>
<xs:enumeration value="RWF"/>
<xs:enumeration value="SAR"/>
<xs:enumeration value="SBD"/>
<xs:enumeration value="SCR"/>
<xs:enumeration value="SDG"/>
<xs:enumeration value="SEK"/>
<xs:enumeration value="SGD"/>
<xs:enumeration value="SHP"/>
<xs:enumeration value="SLL"/>
<xs:enumeration value="SOS"/>
<xs:enumeration value="SRD"/>
<xs:enumeration value="SSP"/>
<xs:enumeration value="STD"/>
<xs:enumeration value="SVC"/>
```

```
            <xs:enumeration value="SYP"/>
            <xs:enumeration value="SZL"/>
            <xs:enumeration value="THB"/>
            <xs:enumeration value="TJS"/>
            <xs:enumeration value="TMT"/>
            <xs:enumeration value="TND"/>
            <xs:enumeration value="TOP"/>
            <xs:enumeration value="TRY"/>
            <xs:enumeration value="TTD"/>
            <xs:enumeration value="TWD"/>
            <xs:enumeration value="TZS"/>
            <xs:enumeration value="UAH"/>
            <xs:enumeration value="UGX"/>
            <xs:enumeration value="USD"/>
            <xs:enumeration value="USN"/>
            <xs:enumeration value="UYI"/>
            <xs:enumeration value="UYU"/>
            <xs:enumeration value="UZS"/>
            <xs:enumeration value="VEF"/>
            <xs:enumeration value="VND"/>
            <xs:enumeration value="VUV"/>
            <xs:enumeration value="WST"/>
            <xs:enumeration value="XAF"/>
            <xs:enumeration value="XAG"/>
            <xs:enumeration value="XAU"/>
            <xs:enumeration value="XBA"/>
            <xs:enumeration value="XBB"/>
            <xs:enumeration value="XBC"/>
            <xs:enumeration value="XBD"/>
            <xs:enumeration value="XCD"/>
            <xs:enumeration value="XDR"/>
            <xs:enumeration value="XOF"/>
            <xs:enumeration value="XPD"/>
            <xs:enumeration value="XPF"/>
            <xs:enumeration value="XPT"/>
            <xs:enumeration value="XSU"/>
            <xs:enumeration value="XTS"/>
            <xs:enumeration value="XUA"/>
            <xs:enumeration value="XXX"/>
            <xs:enumeration value="YER"/>
            <xs:enumeration value="ZAR"/>
            <xs:enumeration value="ZMW"/>
            <xs:enumeration value="ZWL"/>
          </xs:restriction>
        </xs:simpleType>
      </xs:element>
      <xs:element name="TipoCambio" type="DecimalDineroType" minOccurs="0">
        <xs:annotation>
          <xs:documentation>Tipo de cambio</xs:documentation>
        </xs:annotation>
      </xs:element>
      <xs:element name="TotalServGravados" type="DecimalDineroType" minOccurs="0">
        <xs:annotation>
          <xs:documentation>Total de los servicios gravados con IV</xs:documentation>
        </xs:annotation>
      </xs:element>
```

```
<xs:element name="TotalServExentos" type="DecimalDineroType" minOccurs="0">
  <xs:annotation>
    <xs:documentation>Total de los servicios exentos de IV</xs:documentation>
  </xs:annotation>
</xs:element>
<xs:element name="TotalMercanciasGravadas" type="DecimalDineroType"
minOccurs="0">
  <xs:annotation>
    <xs:documentation>Total mercancias gravadas con IV</xs:documentation>
  </xs:annotation>
</xs:element>
<xs:element name="TotalMercanciasExentas" type="DecimalDineroType" minOccurs="0">
  <xs:annotation>
    <xs:documentation>Total mercancias exentas de IV</xs:documentation>
  </xs:annotation>
</xs:element>
<xs:element name="TotalGravado" type="DecimalDineroType" minOccurs="0">
  <xs:annotation>
    <xs:documentation>Total gravado. se obtiene de la suma del total servicios gravados
con IV + total mercancias gravadas con IV</xs:documentation>
  </xs:annotation>
</xs:element>
<xs:element name="TotalExento" type="DecimalDineroType" minOccurs="0">
  <xs:annotation>
    <xs:documentation>Total Exento, se obtiene de la suma de los campos total servicios
exentos IV mas total mercancias exentas IV</xs:documentation>
  </xs:annotation>
</xs:element>
<xs:element name="TotalVenta" type="DecimalDineroType">
  <xs:annotation>
    <xs:documentation>Se obtiene de la suma de los campos total gravado más total
exento</xs:documentation>
  </xs:annotation>
</xs:element>
<xs:element name="TotalDescuentos" type="DecimalDineroType" minOccurs="0">
  <xs:annotation>
    <xs:documentation>Se obtiene de la suma de todos los campo de monto de descuento
concedido</xs:documentation>
  </xs:annotation>
</xs:element>
<xs:element name="TotalVentaNeta" type="DecimalDineroType">
  <xs:annotation>
    <xs:documentation>Se obtiene de la resta de los campos total venta menos total
descuento</xs:documentation>
  </xs:annotation>
</xs:element>
<xs:element name="TotalImpuesto" type="ImpuestoType" minOccurs="0"
maxOccurs="unbounded">
  <xs:annotation>
    <xs:documentation>Se obtiene de la suma de todos campos monto del
impuesto</xs:documentation>
  </xs:annotation>
</xs:element>
<xs:element name="TotalComprobante" type="DecimalDineroType">
  <xs:annotation>
    <xs:documentation>Se obtiene de la suma de los campos total venta neta más monto
```

```
total de los impuestos</xs:documentation>
            </xs:annotation>
          </xs:element>
        </xs:sequence>
      </xs:complexType>
    </xs:element>
    <xs:element name="InformacionReferencia" minOccurs="0">
      <xs:complexType>
        <xs:sequence>
          <xs:element name="TipoDoc">
            <xs:annotation>
              <xs:documentation>Tipo de documento de referencia. 01 Factura electrónica, 02 Nota
de débito electrónica, 03 nota de crédito electrónica, 04 Tiquete electrónico, 05 Nota de despacho,
06 Contrato, 07 Procedimiento, 08 Comprobante emitido en contigencia, 99
Otros</xs:documentation>
            </xs:annotation>
            <xs:simpleType>
              <xs:restriction base="xs:string">
                <xs:enumeration value="01">
                  <xs:annotation>
                    <xs:documentation>Factura electrónica</xs:documentation>
                  </xs:annotation>
                </xs:enumeration>
                <xs:enumeration value="02">
                  <xs:annotation>
                    <xs:documentation>Nota de debido electrónica</xs:documentation>
                  </xs:annotation>
                </xs:enumeration>
                <xs:enumeration value="03">
                  <xs:annotation>
                    <xs:documentation>nota de crédito electrónica</xs:documentation>
                  </xs:annotation>
                </xs:enumeration>
                <xs:enumeration value="04">
                  <xs:annotation>
                    <xs:documentation>Tiquete electrónico</xs:documentation>
                  </xs:annotation>
                </xs:enumeration>
                <xs:enumeration value="05">
                  <xs:annotation>
                    <xs:documentation>Nota de despacho</xs:documentation>
                  </xs:annotation>
                </xs:enumeration>
                <xs:enumeration value="06">
                  <xs:annotation>
                    <xs:documentation>Contrato</xs:documentation>
                  </xs:annotation>
                </xs:enumeration>
                <xs:enumeration value="07">
                  <xs:annotation>
                    <xs:documentation>Procedimiento</xs:documentation>
                  </xs:annotation>
                </xs:enumeration>
                <xs:enumeration value="08">
                  <xs:annotation>
                    <xs:documentation>Comprobante emitido en contigencia</xs:documentation>
```

```
                  </xs:annotation>
                </xs:enumeration>
                <xs:enumeration value="99">
                  <xs:annotation>
                    <xs:documentation>Otros</xs:documentation>
                  </xs:annotation>
                </xs:enumeration>
              </xs:restriction>
            </xs:simpleType>
          </xs:element>
          <xs:element name="Numero">
            <xs:annotation>
              <xs:documentation>Número de documento de referencia</xs:documentation>
            </xs:annotation>
            <xs:simpleType>
              <xs:restriction base="xs:string">
                <xs:maxLength value="50"/>
              </xs:restriction>
            </xs:simpleType>
          </xs:element>
          <xs:element name="FechaEmision" type="xs:dateTime">
            <xs:annotation>
              <xs:documentation>Fecha y hora de emisión del documento de
referencia</xs:documentation>
            </xs:annotation>
          </xs:element>
          <xs:element name="Codigo">
            <xs:annotation>
              <xs:documentation>Código de referencia. 01 Anula documento de referencia, 02 Corrige
texto de documento de referencia, 03 Corrige monto, 04 Referencia a otro documento, 05
Sustituye comprobante provisional por contigencia, 99 Otros</xs:documentation>
            </xs:annotation>
            <xs:simpleType>
              <xs:restriction base="xs:string">
                <xs:enumeration value="01">
                  <xs:annotation>
                    <xs:documentation>Anula documento de referencia</xs:documentation>
                  </xs:annotation>
                </xs:enumeration>
                <xs:enumeration value="02">
                  <xs:annotation>
                    <xs:documentation>Corrige texto de ocumento de referencia</xs:documentation>
                  </xs:annotation>
                </xs:enumeration>
                <xs:enumeration value="03">
                  <xs:annotation>
                    <xs:documentation>Corrige monto</xs:documentation>
                  </xs:annotation>
                </xs:enumeration>
                <xs:enumeration value="04">
                  <xs:annotation>
                    <xs:documentation>Referencia a otro documento</xs:documentation>
                  </xs:annotation>
                </xs:enumeration>
                <xs:enumeration value="05">
                  <xs:annotation>
```

```
                <xs:documentation>Sustituye comprobante provisional por
contigencia</xs:documentation>
              </xs:annotation>
            </xs:enumeration>
            <xs:enumeration value="99">
              <xs:annotation>
                <xs:documentation>Otros</xs:documentation>
              </xs:annotation>
            </xs:enumeration>
          </xs:restriction>
        </xs:simpleType>
      </xs:element>
      <xs:element name="Razon">
        <xs:annotation>
          <xs:documentation>Razón de referencia</xs:documentation>
        </xs:annotation>
        <xs:simpleType>
          <xs:restriction base="xs:string">
            <xs:maxLength value="180"/>
          </xs:restriction>
        </xs:simpleType>
      </xs:element>
    </xs:sequence>
  </xs:complexType>
</xs:element>
<xs:element name="Normativa">
  <xs:annotation>
    <xs:documentation>Normativa vigente</xs:documentation>
  </xs:annotation>
  <xs:complexType>
    <xs:sequence>
      <xs:element name="NumeroResolucion">
        <xs:annotation>
          <xs:documentation>Se debe indicar el número de resolución DGT
XXXX</xs:documentation>
        </xs:annotation>
        <xs:simpleType>
          <xs:restriction base="xs:string">
            <xs:maxLength value="13"/>
          </xs:restriction>
        </xs:simpleType>
      </xs:element>
      <xs:element name="FechaResolucion">
        <xs:annotation>
          <xs:documentation>La fecha y hora de resolución. DD-MM-YYYY
HH:MM:SS</xs:documentation>
        </xs:annotation>
        <xs:simpleType>
          <xs:restriction base="xs:string">
            <xs:maxLength value="20"/>
          </xs:restriction>
        </xs:simpleType>
      </xs:element>
    </xs:sequence>
  </xs:complexType>
</xs:element>
```

```
    <xs:element name="Otros" minOccurs="0">
      <xs:complexType>
        <xs:sequence>
          <xs:element name="OtroTexto" minOccurs="0" maxOccurs="unbounded">
            <xs:annotation>
              <xs:documentation>Elemento opcional que se puede utilizar la almacenar
texto.</xs:documentation>
            </xs:annotation>
            <xs:complexType>
              <xs:simpleContent>
                <xs:extension base="xs:string">
                  <xs:attribute name="codigo" type="xs:string">
                    <xs:annotation>
                      <xs:documentation>Código opcional para facilitar la identificación del
elemento.</xs:documentation>
                    </xs:annotation>
                  </xs:attribute>
                </xs:extension>
              </xs:simpleContent>
            </xs:complexType>
          </xs:element>
          <xs:element name="OtroContenido" minOccurs="0" maxOccurs="unbounded">
            <xs:annotation>
              <xs:documentation>Elemento opcional que se puede utilizar para almacenar contenido
estructurado.</xs:documentation>
            </xs:annotation>
            <xs:complexType>
              <xs:sequence>
                <xs:any namespace="##other" processContents="lax"/>
              </xs:sequence>
              <xs:attribute name="codigo" type="xs:string">
                <xs:annotation>
                  <xs:documentation>Código opcional para facilitar la identificación del
elemento.</xs:documentation>
                </xs:annotation>
              </xs:attribute>
            </xs:complexType>
          </xs:element>
        </xs:sequence>
      </xs:complexType>
    </xs:element>
    <xs:element ref="ds:Signature" minOccurs="1" maxOccurs="1"/>
  </xs:sequence>
 </xs:complexType>
</xs:element>
```

element **FacturaElectronica/Clave**

diagram

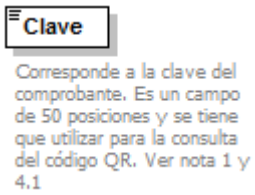

namespace	https://tribunet.hacienda.go.cr/docs/esquemas/2016/v4/facturaElectronica
type	**ClaveType**
properties	content simple
facets	Kind Value Annotation pattern \d{50,50}
annotation	documentation Corresponde a la clave del comprobante. Es un campo de 50 posiciones y se tiene que utilizar para la consulta del código QR. Ver nota 1 y 4.1
source	<xs:element name="Clave" type="ClaveType"> <xs:annotation> <xs:documentation>Corresponde a la clave del comprobante. Es un campo de 50 posiciones y se tiene que utilizar para la consulta del código QR. Ver nota 1 y 4.1</xs:documentation> </xs:annotation> </xs:element>

element **FacturaElectronica/NumeroConsecutivo**

diagram	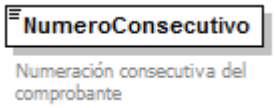
namespace	https://tribunet.hacienda.go.cr/docs/esquemas/2016/v4/facturaElectronica
type	**NumeroConsecutivoType**
properties	content simple
facets	Kind Value Annotation pattern \d{20,20}
annotation	documentation Numeración consecutiva del comprobante
source	<xs:element name="NumeroConsecutivo" type="NumeroConsecutivoType"> <xs:annotation> <xs:documentation>Numeración consecutiva del comprobante</xs:documentation> </xs:annotation> </xs:element>

element **FacturaElectronica/FechaEmision**

diagram	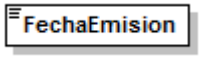
namespace	https://tribunet.hacienda.go.cr/docs/esquemas/2016/v4/facturaElectronica
type	**xs:dateTime**
properties	content simple
source	<xs:element name="FechaEmision" type="xs:dateTime"/>

element **FacturaElectronica/Emisor**

diagram	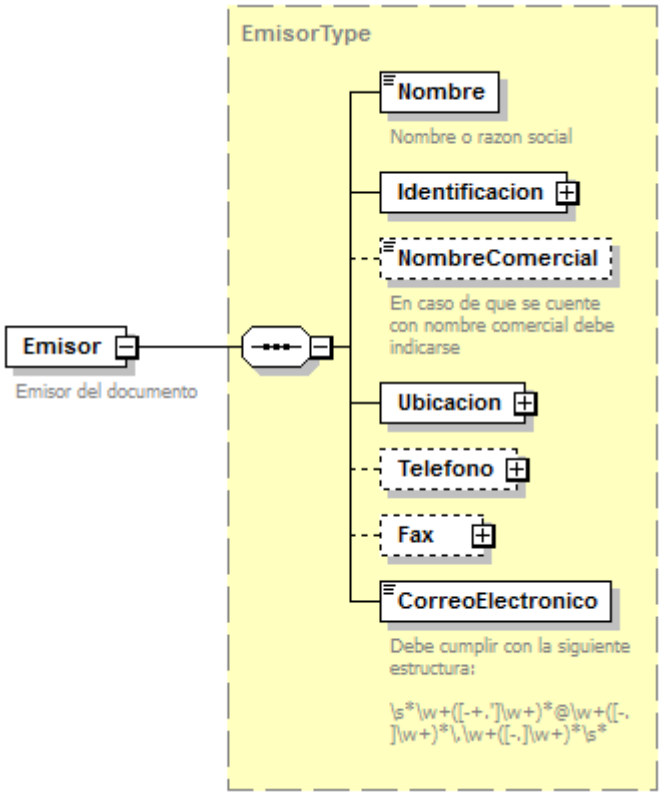
namespace	https://tribunet.hacienda.go.cr/docs/esquemas/2016/v4/facturaElectronica
type	**EmisorType**
properties	content complex
children	**Nombre** **Identificacion** **NombreComercial** **Ubicacion** **Telefono** **Fax** **CorreoElectronico**
annotation	documentation Emisor del documento

source	`<xs:element name="Emisor" type="EmisorType">`
	`  <xs:annotation>`
	`  <xs:documentation>Emisor del documento</xs:documentation>`
	`  </xs:annotation>`
	`</xs:element>`

element **FacturaElectronica/Receptor**

diagram	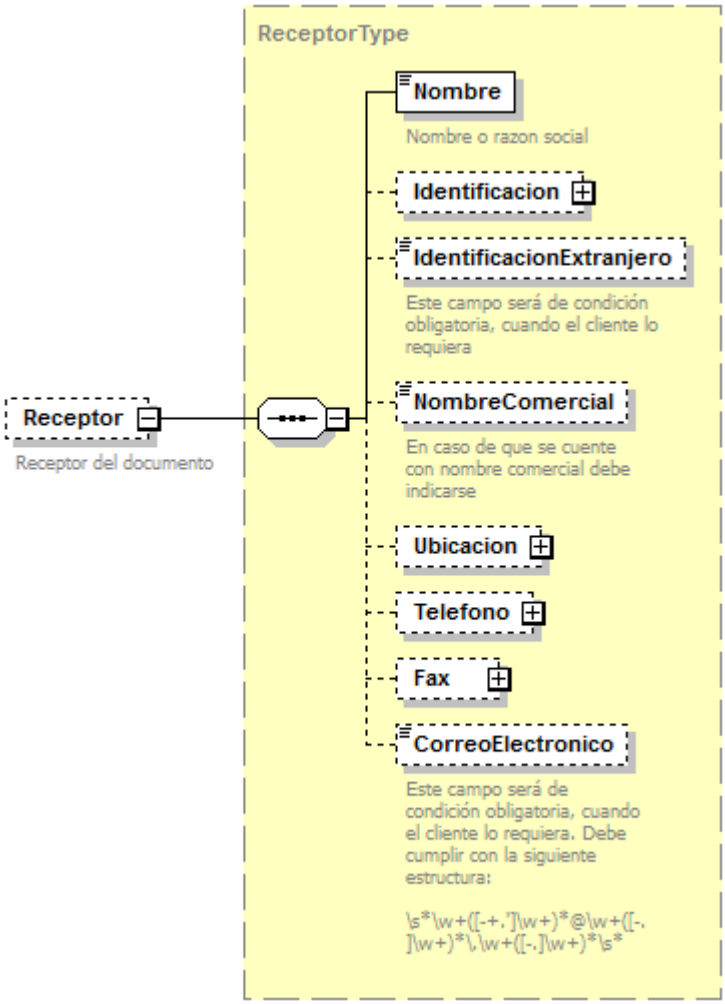
namespace	https://tribunet.hacienda.go.cr/docs/esquemas/2016/v4/facturaElectronica
type	**ReceptorType**
properties	minOcc 0 maxOcc 1 content complex
children	**Nombre** **Identificacion** **IdentificacionExtranjero** **NombreComercial** **Ubicacion** **Telefono** **Fax** **CorreoElectronico**
annotation	documentation Receptor del documento

source	`<xs:element name="Receptor" type="ReceptorType" minOccurs="0">`
	`  <xs:annotation>`
	`  <xs:documentation>Receptor del documento</xs:documentation>`
	`  </xs:annotation>`
	`</xs:element>`

element **FacturaElectronica/CondicionVenta**

diagram	**CondicionVenta** Condiciones de la venta: 01 Contado, 02 Crédito, 03 Consignación, 04 Apartado, 05 Arrendamiento con opción de compra, 06 Arrendamiento en función financiera, 99 Otros
namespace	https://tribunet.hacienda.go.cr/docs/esquemas/2016/v4/facturaElectronica
type	restriction of **xs:string**
properties	content simple
facets	Kind / Value / Annotation enumeration 01 documentation Contado enumeration 02 documentation Crédito enumeration 03 documentation Consignación enumeration 04 documentation Apartado enumeration 05 documentation Arrendamiento con opción de compra enumeration 06 documentation Arrendamiento en función financiera enumeration 99 documentation Otros
annotation	documentation Condiciones de la venta: 01 Contado, 02 Crédito, 03 Consignación, 04 Apartado, 05 Arrendamiento con opción de compra, 06 Arrendamiento en función financiera, 99 Otros

source

```
<xs:element name="CondicionVenta">
  <xs:annotation>
    <xs:documentation>Condiciones de la venta: 01 Contado, 02 Crédito, 03 Consignación, 04
Apartado, 05 Arrendamiento con opción de compra, 06 Arrendamiento en función financiera, 99
Otros</xs:documentation>
  </xs:annotation>
  <xs:simpleType>
    <xs:restriction base="xs:string">
      <xs:enumeration value="01">
        <xs:annotation>
          <xs:documentation>Contado</xs:documentation>
        </xs:annotation>
      </xs:enumeration>
      <xs:enumeration value="02">
        <xs:annotation>
          <xs:documentation>Crédito</xs:documentation>
        </xs:annotation>
      </xs:enumeration>
      <xs:enumeration value="03">
        <xs:annotation>
          <xs:documentation>Consignación</xs:documentation>
        </xs:annotation>
      </xs:enumeration>
      <xs:enumeration value="04">
        <xs:annotation>
          <xs:documentation>Apartado</xs:documentation>
        </xs:annotation>
```

```
      </xs:enumeration>
      <xs:enumeration value="05">
        <xs:annotation>
          <xs:documentation>Arrendamiento con opción de compra</xs:documentation>
        </xs:annotation>
      </xs:enumeration>
      <xs:enumeration value="06">
        <xs:annotation>
          <xs:documentation>Arrendamiento en función financiera</xs:documentation>
        </xs:annotation>
      </xs:enumeration>
      <xs:enumeration value="99">
        <xs:annotation>
          <xs:documentation>Otros</xs:documentation>
        </xs:annotation>
      </xs:enumeration>
    </xs:restriction>
  </xs:simpleType>
</xs:element>
```

element **FacturaElectronica/PlazoCredito**

diagram	PlazoCredito Plazo del crédito, es obligatorio cuando la venta del producto o prestación del servicio sea a crédito
namespace	https://tribunet.hacienda.go.cr/docs/esquemas/2016/v4/facturaElectronica
type	restriction of **xs:string**
properties	minOcc 0 maxOcc 1 content simple
facets	Kind Value Annotation maxLength 10
annotation	documentation Plazo del crédito, es obligatorio cuando la venta del producto o prestación del servicio sea a crédito

source

```
<xs:element name="PlazoCredito" minOccurs="0">
  <xs:annotation>
    <xs:documentation>Plazo del crédito, es obligatorio cuando la venta del producto o prestación
del servicio sea a crédito</xs:documentation>
  </xs:annotation>
  <xs:simpleType>
    <xs:restriction base="xs:string">
      <xs:maxLength value="10"/>
    </xs:restriction>
  </xs:simpleType>
</xs:element>
```

element **FacturaElectronica/MedioPago**

diagram	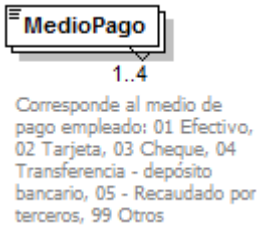
namespace	https://tribunet.hacienda.go.cr/docs/esquemas/2016/v4/facturaElectronica
type	restriction of **xs:string**
properties	minOcc 1 maxOcc 4 content simple
facets	Kind / Value / Annotation enumeration 01 documentation Efectivo enumeration 02 documentation Tarjeta enumeration 03 documentation Cheque enumeration 04 documentation Transferencia - depósito bancario enumeration 05 documentation Recaudado por terceros enumeration 99 documentation Otros
annotation	documentation Corresponde al medio de pago empleado: 01 Efectivo, 02 Tarjeta, 03 Cheque, 04 Transferencia - depósito bancario, 05 - Recaudado por terceros, 99 Otros

source

```
<xs:element name="MedioPago" maxOccurs="4">
  <xs:annotation>
    <xs:documentation>Corresponde al medio de pago empleado: 01 Efectivo, 02 Tarjeta, 03 Cheque, 04 Transferencia - depósito bancario, 05 - Recaudado por terceros, 99 Otros</xs:documentation>
  </xs:annotation>
  <xs:simpleType>
    <xs:restriction base="xs:string">
      <xs:enumeration value="01">
        <xs:annotation>
          <xs:documentation>Efectivo</xs:documentation>
        </xs:annotation>
      </xs:enumeration>
      <xs:enumeration value="02">
        <xs:annotation>
          <xs:documentation> Tarjeta</xs:documentation>
        </xs:annotation>
      </xs:enumeration>
      <xs:enumeration value="03">
        <xs:annotation>
          <xs:documentation>Cheque</xs:documentation>
        </xs:annotation>
      </xs:enumeration>
      <xs:enumeration value="04">
        <xs:annotation>
          <xs:documentation>Transferencia - depósito bancario</xs:documentation>
        </xs:annotation>
      </xs:enumeration>
```

```
      <xs:enumeration value="05">
        <xs:annotation>
          <xs:documentation>Recaudado por terceros</xs:documentation>
        </xs:annotation>
      </xs:enumeration>
      <xs:enumeration value="99">
        <xs:annotation>
          <xs:documentation>Otros</xs:documentation>
        </xs:annotation>
      </xs:enumeration>
    </xs:restriction>
  </xs:simpleType>
</xs:element>
```

element **FacturaElectronica/DetalleServicio**

diagram

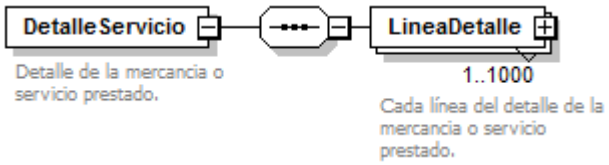

namespace: https://tribunet.hacienda.go.cr/docs/esquemas/2016/v4/facturaElectronica

properties: content complex

children: **LineaDetalle**

annotation: documentation
Detalle de la mercancia o servicio prestado.

source

```
<xs:element name="DetalleServicio">
  <xs:annotation>
    <xs:documentation>Detalle de la mercancia o servicio prestado.</xs:documentation>
  </xs:annotation>
  <xs:complexType>
    <xs:sequence>
      <xs:element name="LineaDetalle" maxOccurs="1000">
        <xs:annotation>
          <xs:documentation>Cada línea del detalle de la mercancia o servicio
prestado.</xs:documentation>
        </xs:annotation>
        <xs:complexType>
          <xs:sequence>
            <xs:element name="NumeroLinea" type="xs:positiveInteger">
              <xs:annotation>
                <xs:documentation>Número de línea del detalle</xs:documentation>
              </xs:annotation>
            </xs:element>
            <xs:element name="Codigo" type="CodigoType" minOccurs="0" maxOccurs="5"/>
            <xs:element name="Cantidad">
              <xs:annotation>
                <xs:documentation>Cantidad</xs:documentation>
              </xs:annotation>
              <xs:simpleType>
                <xs:restriction base="xs:integer">
                  <xs:totalDigits value="13"/>
```

```
            </xs:restriction>
          </xs:simpleType>
        </xs:element>
        <xs:element name="UnidadMedida" type="UnidadMedidaType">
          <xs:annotation>
            <xs:documentation>Unidad de medida </xs:documentation>
          </xs:annotation>
        </xs:element>
        <xs:element name="UnidadMedidaComercial" minOccurs="0">
          <xs:annotation>
            <xs:documentation>Unidad de medida comercial</xs:documentation>
          </xs:annotation>
          <xs:simpleType>
            <xs:restriction base="xs:string">
              <xs:maxLength value="20"/>
            </xs:restriction>
          </xs:simpleType>
        </xs:element>
        <xs:element name="Detalle">
          <xs:annotation>
            <xs:documentation>Detalle de la mercancia transferida o servicio
prestado</xs:documentation>
          </xs:annotation>
          <xs:simpleType>
            <xs:restriction base="xs:string">
              <xs:maxLength value="160"/>
            </xs:restriction>
          </xs:simpleType>
        </xs:element>
        <xs:element name="PrecioUnitario" type="DecimalDineroType">
          <xs:annotation>
            <xs:documentation>Precio Unitario</xs:documentation>
          </xs:annotation>
        </xs:element>
        <xs:element name="MontoTotal" type="DecimalDineroType">
          <xs:annotation>
            <xs:documentation>Se obtiene de multiplicar el campo cantidad por el campo precio
unitario</xs:documentation>
          </xs:annotation>
        </xs:element>
        <xs:element name="MontoDescuento" type="DecimalDineroType" minOccurs="0">
          <xs:annotation>
            <xs:documentation>Monto de descuento concedido, el cual es obligatorio si existe
descuento</xs:documentation>
          </xs:annotation>
        </xs:element>
        <xs:element name="NaturalezaDescuento" minOccurs="0">
          <xs:annotation>
            <xs:documentation>Naturaleza del descuento, que es obligatorio si existe
descuento</xs:documentation>
          </xs:annotation>
          <xs:simpleType>
            <xs:restriction base="xs:string">
              <xs:maxLength value="80"/>
            </xs:restriction>
          </xs:simpleType>
```

```
          </xs:element>
          <xs:element name="SubTotal" type="DecimalDineroType">
            <xs:annotation>
              <xs:documentation>Se obtiene de la resta del campo monto total menos monto de
descuento concedido</xs:documentation>
            </xs:annotation>
          </xs:element>
          <xs:element name="Exoneracion" type="ExoneracionType" minOccurs="0">
            <xs:annotation>
              <xs:documentation>Elemento para el detalle de la exoneración, si es
requerido</xs:documentation>
            </xs:annotation>
          </xs:element>
          <xs:element name="Impuesto" type="ImpuestoType" minOccurs="0"
maxOccurs="unbounded">
            <xs:annotation>
              <xs:documentation>Cuando el producto o servicio este gravado con algún impuesto se
debe indicar cada uno de ellos.</xs:documentation>
            </xs:annotation>
          </xs:element>
          <xs:element name="MontoTotalLinea" type="DecimalDineroType">
            <xs:annotation>
              <xs:documentation>Se obtiene de la suma de los campos subtotal más monto de los
impuestos</xs:documentation>
            </xs:annotation>
          </xs:element>
        </xs:sequence>
      </xs:complexType>
    </xs:element>
  </xs:sequence>
 </xs:complexType>
</xs:element>
```

element **FacturaElectronica/DetalleServicio/LineaDetalle**

diagram

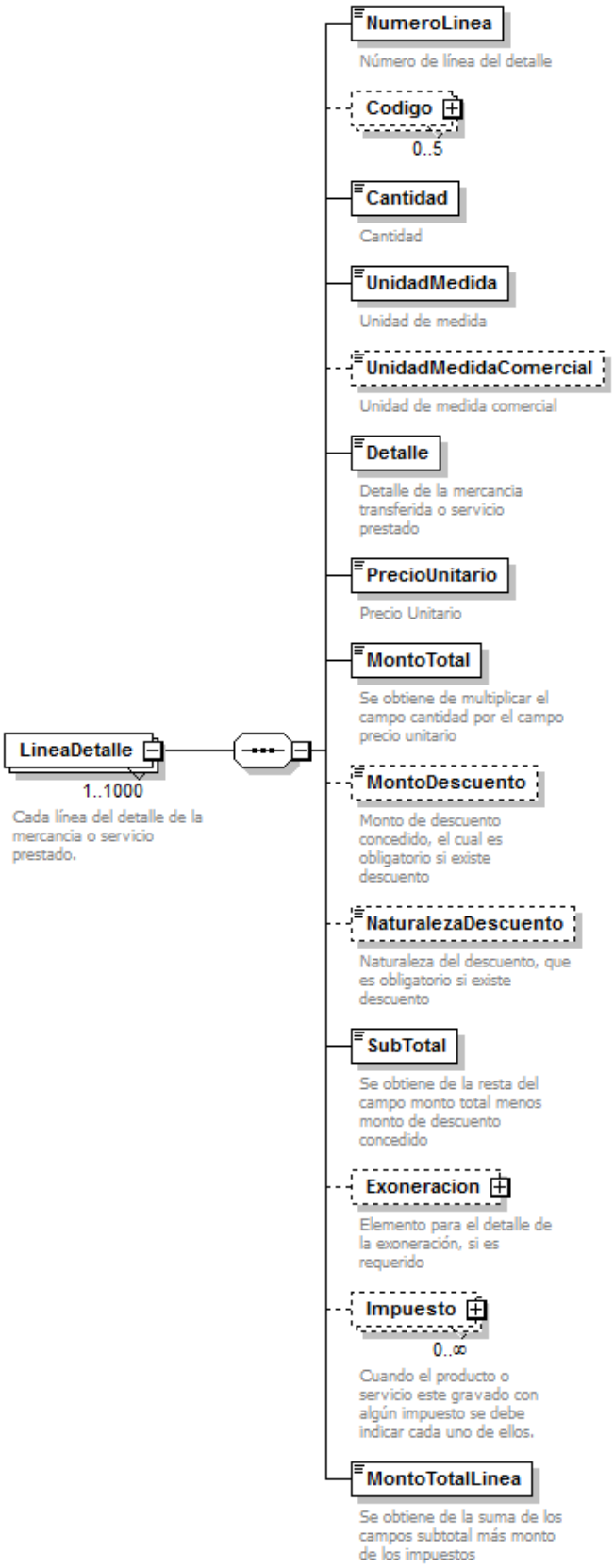

namespace	https://tribunet.hacienda.go.cr/docs/esquemas/2016/v4/facturaElectronica
properties	minOcc 1 maxOcc 1000 content complex
children	**NumeroLinea** **Codigo** **Cantidad** **UnidadMedida** **UnidadMedidaComercial** **Detalle** **PrecioUnitario** **MontoTotal** **MontoDescuento** **NaturalezaDescuento** **SubTotal** **Exoneracion** **Impuesto** **MontoTotalLinea**
annotation	documentation Cada línea del detalle de la mercancia o servicio prestado.
source	

```
<xs:element name="LineaDetalle" maxOccurs="1000">
  <xs:annotation>
    <xs:documentation>Cada línea del detalle de la mercancia o servicio
prestado.</xs:documentation>
  </xs:annotation>
  <xs:complexType>
    <xs:sequence>
      <xs:element name="NumeroLinea" type="xs:positiveInteger">
        <xs:annotation>
          <xs:documentation>Número de línea del detalle</xs:documentation>
        </xs:annotation>
      </xs:element>
      <xs:element name="Codigo" type="CodigoType" minOccurs="0" maxOccurs="5"/>
      <xs:element name="Cantidad">
        <xs:annotation>
          <xs:documentation>Cantidad</xs:documentation>
        </xs:annotation>
        <xs:simpleType>
          <xs:restriction base="xs:integer">
            <xs:totalDigits value="13"/>
          </xs:restriction>
        </xs:simpleType>
      </xs:element>
      <xs:element name="UnidadMedida" type="UnidadMedidaType">
        <xs:annotation>
          <xs:documentation>Unidad de medida </xs:documentation>
        </xs:annotation>
      </xs:element>
      <xs:element name="UnidadMedidaComercial" minOccurs="0">
        <xs:annotation>
          <xs:documentation>Unidad de medida comercial</xs:documentation>
        </xs:annotation>
        <xs:simpleType>
          <xs:restriction base="xs:string">
            <xs:maxLength value="20"/>
          </xs:restriction>
        </xs:simpleType>
      </xs:element>
      <xs:element name="Detalle">
        <xs:annotation>
          <xs:documentation>Detalle de la mercancia transferida o servicio
prestado</xs:documentation>
        </xs:annotation>
        <xs:simpleType>
          <xs:restriction base="xs:string">
            <xs:maxLength value="160"/>
          </xs:restriction>
        </xs:simpleType>
```

```
      </xs:element>
      <xs:element name="PrecioUnitario" type="DecimalDineroType">
        <xs:annotation>
          <xs:documentation>Precio Unitario</xs:documentation>
        </xs:annotation>
      </xs:element>
      <xs:element name="MontoTotal" type="DecimalDineroType">
        <xs:annotation>
          <xs:documentation>Se obtiene de multiplicar el campo cantidad por el campo precio
unitario</xs:documentation>
        </xs:annotation>
      </xs:element>
      <xs:element name="MontoDescuento" type="DecimalDineroType" minOccurs="0">
        <xs:annotation>
          <xs:documentation>Monto de descuento concedido, el cual es obligatorio si existe
descuento</xs:documentation>
        </xs:annotation>
      </xs:element>
      <xs:element name="NaturalezaDescuento" minOccurs="0">
        <xs:annotation>
          <xs:documentation>Naturaleza del descuento, que es obligatorio si existe
descuento</xs:documentation>
        </xs:annotation>
        <xs:simpleType>
          <xs:restriction base="xs:string">
            <xs:maxLength value="80"/>
          </xs:restriction>
        </xs:simpleType>
      </xs:element>
      <xs:element name="SubTotal" type="DecimalDineroType">
        <xs:annotation>
          <xs:documentation>Se obtiene de la resta del campo monto total menos monto de
descuento concedido</xs:documentation>
        </xs:annotation>
      </xs:element>
      <xs:element name="Exoneracion" type="ExoneracionType" minOccurs="0">
        <xs:annotation>
          <xs:documentation>Elemento para el detalle de la exoneración, si es
requerido</xs:documentation>
        </xs:annotation>
      </xs:element>
      <xs:element name="Impuesto" type="ImpuestoType" minOccurs="0"
maxOccurs="unbounded">
        <xs:annotation>
          <xs:documentation>Cuando el producto o servicio este gravado con algún impuesto se debe
indicar cada uno de ellos.</xs:documentation>
        </xs:annotation>
      </xs:element>
      <xs:element name="MontoTotalLinea" type="DecimalDineroType">
        <xs:annotation>
          <xs:documentation>Se obtiene de la suma de los campos subtotal más monto de los
impuestos</xs:documentation>
        </xs:annotation>
      </xs:element>
    </xs:sequence>
  </xs:complexType>
```

	</xs:element>

element **FacturaElectronica/DetalleServicio/LineaDetalle/NumeroLinea**

diagram	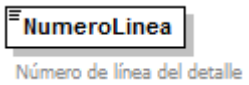
namespace	https://tribunet.hacienda.go.cr/docs/esquemas/2016/v4/facturaElectronica
type	**xs:positiveInteger**
properties	content simple
annotation	documentation Número de línea del detalle
source	<xs:element name="NumeroLinea" type="xs:positiveInteger"> <xs:annotation> <xs:documentation>Número de línea del detalle</xs:documentation> </xs:annotation> </xs:element>

element **FacturaElectronica/DetalleServicio/LineaDetalle/Codigo**

diagram	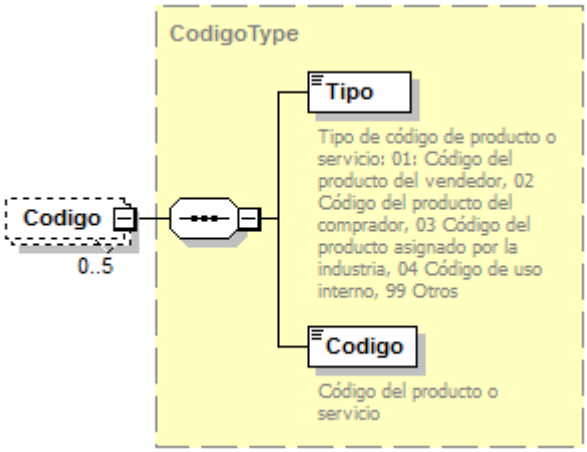
namespace	https://tribunet.hacienda.go.cr/docs/esquemas/2016/v4/facturaElectronica
type	**CodigoType**
properties	minOcc 0 maxOcc 5 content complex
children	**Tipo** **Codigo**
source	<xs:element name="Codigo" type="CodigoType" minOccurs="0" maxOccurs="5"/>

element **FacturaElectronica/DetalleServicio/LineaDetalle/Cantidad**

diagram	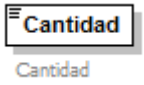

namespace	https://tribunet.hacienda.go.cr/docs/esquemas/2016/v4/facturaElectronica
type	restriction of **xs:integer**
properties	content simple
facets	Kind Value Annotation totalDigits 13
annotation	documentation Cantidad
source	<xs:element name="Cantidad"> <xs:annotation> <xs:documentation>Cantidad</xs:documentation> </xs:annotation> <xs:simpleType> <xs:restriction base="xs:integer"> <xs:totalDigits value="13"/> </xs:restriction> </xs:simpleType> </xs:element>

element **FacturaElectronica/DetalleServicio/LineaDetalle/UnidadMedida**

diagram	
namespace	https://tribunet.hacienda.go.cr/docs/esquemas/2016/v4/facturaElectronica
type	**UnidadMedidaType**
properties	content simple
facets	Kind Value Annotation enumeration Sp documentation Servicios Profesionales enumeration m documentation Metro enumeration kg documentation Kilogramo enumeration s documentation Segundo enumeration A documentation Ampere enumeration K documentation Kelvin enumeration mol documentation Mol enumeration cd documentation Candela enumeration m² documentation metro cuadrado enumeration m³ documentation metro cúbico enumeration m/s documentation metro por segundo enumeration m/s² documentation metro por segundo cuadrado enumeration 1/m documentation 1 por metro enumeration kg/m³ documentation kilogramo por metro cúbico enumeration A/m² documentation ampere por metro cuadrado enumeration A/m documentation

			ampere por metro
	enumeration	mol/m³	documentation
			mol por metro cúbico
	enumeration	cd/m²	documentation
			candela por metro cuadrado
	enumeration	1	documentation
			uno (indice de refracción)
	enumeration	rad	documentation
			radián
	enumeration	sr	documentation
			estereorradián
	enumeration	Hz	documentation
			hertz
	enumeration	N	documentation
			newton
	enumeration	Pa	documentation
			pascal
	enumeration	J	documentation
			Joule
	enumeration	W	documentation
			Watt
	enumeration	C	documentation
			coulomb
	enumeration	V	documentation
			volt
	enumeration	F	documentation
			farad
	enumeration	Ω	documentation
			ohm
	enumeration	S	documentation
			siemens
	enumeration	Wb	documentation
			weber
	enumeration	T	documentation
			tesla
	enumeration	H	documentation
			henry
	enumeration	°C	documentation
			grado Celsius
	enumeration	lm	documentation
			lumen
	enumeration	lx	documentation
			lux
	enumeration	Bq	documentation
			Becquerel
	enumeration	Gy	documentation
			gray
	enumeration	Sv	documentation
			sievert
	enumeration	kat	documentation
			katal
	enumeration	Pa·s	documentation
			pascal segundo
	enumeration	N·m	documentation
			newton metro
	enumeration	N/m	documentation
			newton por metro
	enumeration	rad/s	documentation
			radián por segundo
	enumeration	rad/s²	documentation
			radián por segundo cuadrado
	enumeration	W/m²	documentation
			watt por metro cuadrado
	enumeration	J/K	documentation
			joule por kelvin
	enumeration	J/(kg·K)	documentation
			joule por kilogramo kelvin
	enumeration	J/kg	documentation
			joule por kilogramo
	enumeration	W/(m·K)	documentation

			watt por metro kevin
	enumeration	J/m³	documentation
			joule por metro cúbico
	enumeration	V/m	documentation
			volt por metro
	enumeration	C/m³	documentation
			coulomb por metro cúbico
	enumeration	C/m²	documentation
			coulomb por metro cuadrado
	enumeration	F/m	documentation
			farad por metro
	enumeration	H/m	documentation
			henry por metro
	enumeration	J/mol	documentation
			joule por mol
	enumeration	J/(mol·K)	documentation
			joule por mol kelvin
	enumeration	C/kg	documentation
			coulomb por kilogramo
	enumeration	Gy/s	documentation
			gray por segundo
	enumeration	W/sr	documentation
			watt por estereorradián
	enumeration	W/(m²·sr)	documentation
			watt por metro cuadrado estereorradián
	enumeration	kat/m³	documentation
			katal por metro cúbico
	enumeration	min	documentation
			minuto
	enumeration	h	documentation
			hora
	enumeration	d	documentation
			día
	enumeration	º	documentation
			grado
	enumeration	´	documentation
			minuto
	enumeration	´´	documentation
			segundo
	enumeration	L	documentation
			litro
	enumeration	t	documentation
			tonelada
	enumeration	Np	documentation
			neper
	enumeration	B	documentation
			bel
	enumeration	eV	documentation
			electronvolt
	enumeration	u	documentation
			unidad de masa atómica unificada
	enumeration	ua	documentation
			unidad astronómica
	enumeration	Unid	documentation
			unidad
	enumeration	Gal	documentation
			galón
	enumeration	g	documentation
			gramo
	enumeration	Km	documentation
			kilometro
	enumeration	In	documentation
			pulgada
	enumeration	cm	documentation
			centimetro
	enumeration	mL	documentation
			mililitro
	enumeration	mm	documentation
			milimetro
	enumeration	Oz	documentation

	onzas enumeration Otros
annotation	documentation Unidad de medida
source	<xs:element name="UnidadMedida" type="UnidadMedidaType"> <xs:annotation> <xs:documentation>Unidad de medida </xs:documentation> </xs:annotation> </xs:element>

element **FacturaElectronica/DetalleServicio/LineaDetalle/UnidadMedidaComercial**

diagram	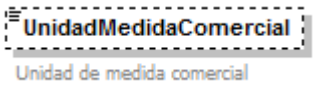
namespace	https://tribunet.hacienda.go.cr/docs/esquemas/2016/v4/facturaElectronica
type	restriction of **xs:string**
properties	minOcc 0 maxOcc 1 content simple
facets	Kind Value Annotation maxLength 20
annotation	documentation Unidad de medida comercial
source	<xs:element name="UnidadMedidaComercial" minOccurs="0"> <xs:annotation> <xs:documentation>Unidad de medida comercial</xs:documentation> </xs:annotation> <xs:simpleType> <xs:restriction base="xs:string"> <xs:maxLength value="20"/> </xs:restriction> </xs:simpleType> </xs:element>

element **FacturaElectronica/DetalleServicio/LineaDetalle/Detalle**

diagram	
namespace	https://tribunet.hacienda.go.cr/docs/esquemas/2016/v4/facturaElectronica
type	restriction of **xs:string**
properties	content simple
facets	Kind Value Annotation maxLength 160
annotation	documentation Detalle de la mercancia transferida o servicio prestado
source	<xs:element name="Detalle"> <xs:annotation>

```
    <xs:documentation>Detalle de la mercancia transferida o servicio prestado</xs:documentation>
  </xs:annotation>
  <xs:simpleType>
    <xs:restriction base="xs:string">
      <xs:maxLength value="160"/>
    </xs:restriction>
  </xs:simpleType>
</xs:element>
```

element **FacturaElectronica/DetalleServicio/LineaDetalle/PrecioUnitario**

diagram	PrecioUnitario Precio Unitario
namespace	https://tribunet.hacienda.go.cr/docs/esquemas/2016/v4/facturaElectronica
type	**DecimalDineroType**
properties	content simple
facets	Kind Value Annotation totalDigits 18 fractionDigits 5
annotation	documentation Precio Unitario

source	`<xs:element name="PrecioUnitario" type="DecimalDineroType">`
	`  <xs:annotation>`
	`  <xs:documentation>Precio Unitario</xs:documentation>`
	`  </xs:annotation>`
	`</xs:element>`

element **FacturaElectronica/DetalleServicio/LineaDetalle/MontoTotal**

diagram	MontoTotal Se obtiene de multiplicar el campo cantidad por el campo precio unitario
namespace	https://tribunet.hacienda.go.cr/docs/esquemas/2016/v4/facturaElectronica
type	**DecimalDineroType**
properties	content simple
facets	Kind Value Annotation totalDigits 18 fractionDigits 5
annotation	documentation Se obtiene de multiplicar el campo cantidad por el campo precio unitario

source	`<xs:element name="MontoTotal" type="DecimalDineroType">`
	`  <xs:annotation>`
	`  <xs:documentation>Se obtiene de multiplicar el campo cantidad por el campo precio unitario</xs:documentation>`
	`  </xs:annotation>`
	`</xs:element>`

element **FacturaElectronica/DetalleServicio/LineaDetalle/MontoDescuento**

diagram	**MontoDescuento** Monto de descuento concedido, el cual es obligatorio si existe descuento
namespace	https://tribunet.hacienda.go.cr/docs/esquemas/2016/v4/facturaElectronica
type	**DecimalDineroType**
properties	minOcc 0 maxOcc 1 content simple
facets	Kind Value Annotation totalDigits 18 fractionDigits 5
annotation	documentation Monto de descuento concedido, el cual es obligatorio si existe descuento

source	`<xs:element name="MontoDescuento" type="DecimalDineroType" minOccurs="0">`
	`<xs:annotation>`
	`<xs:documentation>`Monto de descuento concedido, el cual es obligatorio si existe descuento`</xs:documentation>`
	`</xs:annotation>`
	`</xs:element>`

element **FacturaElectronica/DetalleServicio/LineaDetalle/NaturalezaDescuento**

diagram	**NaturalezaDescuento** Naturaleza del descuento, que es obligatorio si existe descuento
namespace	https://tribunet.hacienda.go.cr/docs/esquemas/2016/v4/facturaElectronica
type	restriction of **xs:string**
properties	minOcc 0 maxOcc 1 content simple
facets	Kind Value Annotation maxLength 80
annotation	documentation Naturaleza del descuento, que es obligatorio si existe descuento

source	`<xs:element name="NaturalezaDescuento" minOccurs="0">`
	`<xs:annotation>`
	`<xs:documentation>`Naturaleza del descuento, que es obligatorio si existe descuento`</xs:documentation>`
	`</xs:annotation>`
	`<xs:simpleType>`
	`<xs:restriction base="xs:string">`
	`<xs:maxLength value="80"/>`
	`</xs:restriction>`
	`</xs:simpleType>`
	`</xs:element>`

element **FacturaElectronica/DetalleServicio/LineaDetalle/SubTotal**

diagram	SubTotal Se obtiene de la resta del campo monto total menos monto de descuento concedido
namespace	https://tribunet.hacienda.go.cr/docs/esquemas/2016/v4/facturaElectronica
type	**DecimalDineroType**
properties	content simple
facets	Kind / Value / Annotation totalDigits 18 fractionDigits 5
annotation	documentation Se obtiene de la resta del campo monto total menos monto de descuento concedido
source	<xs:element name="SubTotal" type="DecimalDineroType"> <xs:annotation> <xs:documentation>Se obtiene de la resta del campo monto total menos monto de descuento concedido</xs:documentation> </xs:annotation> </xs:element>

element **FacturaElectronica/DetalleServicio/LineaDetalle/Exoneracion**

diagram	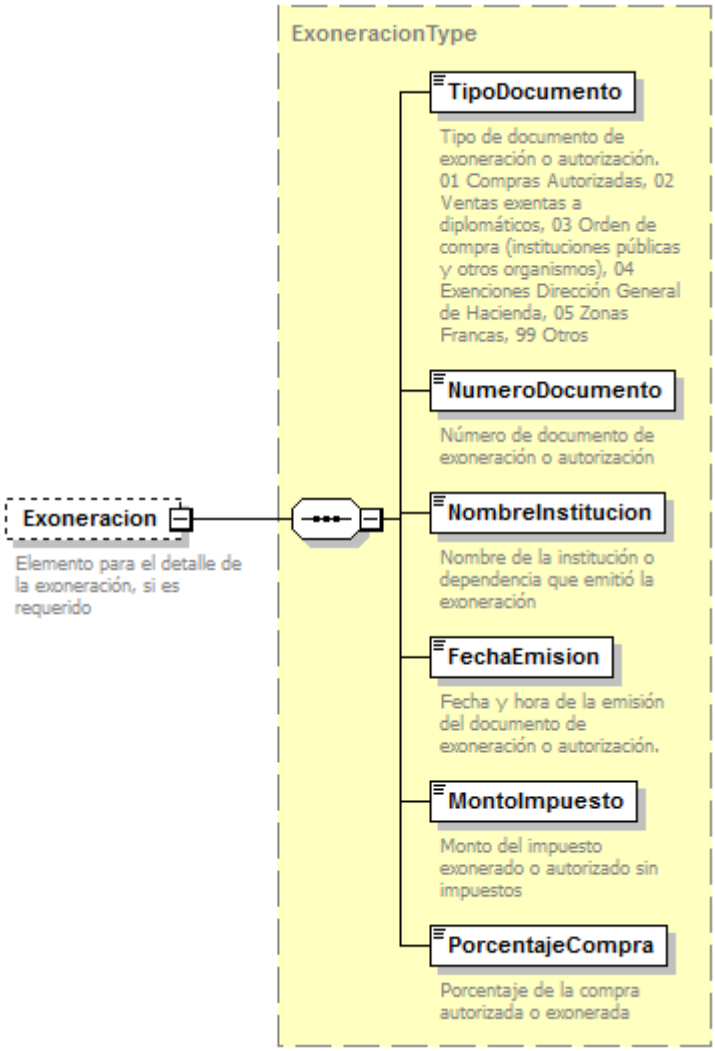
namespace	https://tribunet.hacienda.go.cr/docs/esquemas/2016/v4/facturaElectronica
type	**ExoneracionType**
properties	minOcc 0 maxOcc 1 content complex
children	**TipoDocumento** **NumeroDocumento** **NombreInstitucion** **FechaEmision** **MontoImpuesto** **PorcentajeCompra**
annotation	documentation Elemento para el detalle de la exoneración, si es requerido

source	`<xs:element name="Exoneracion" type="ExoneracionType" minOccurs="0">`
	`<xs:annotation>`
	`<xs:documentation>`Elemento para el detalle de la exoneración, si es requerido`</xs:documentation>`
	`</xs:annotation>`
	`</xs:element>`

element **FacturaElectronica/DetalleServicio/LineaDetalle/Impuesto**

diagram	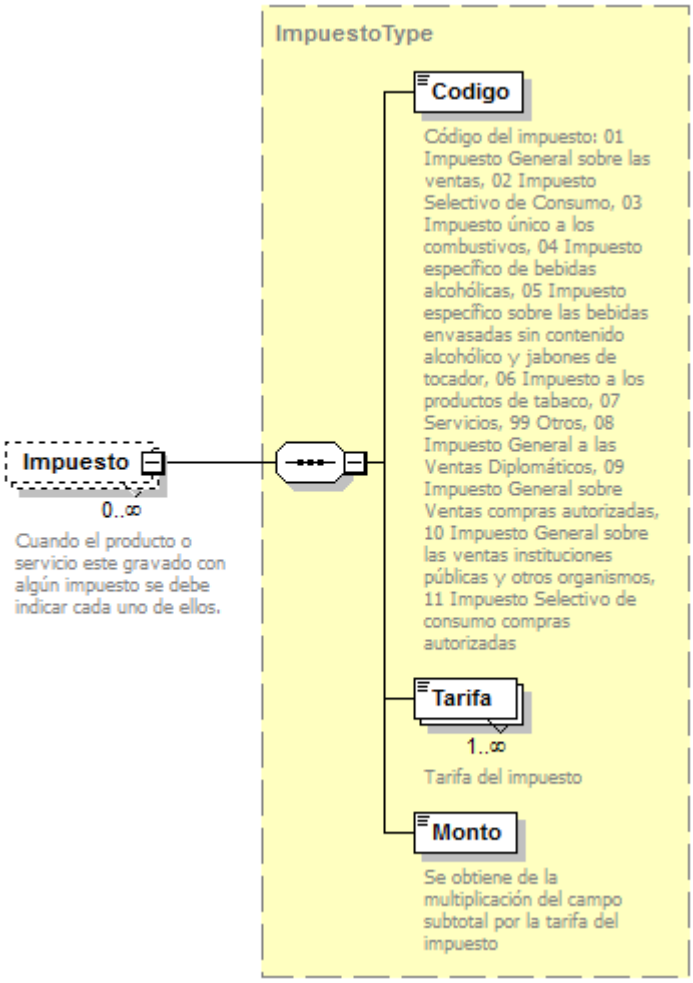
namespace	https://tribunet.hacienda.go.cr/docs/esquemas/2016/v4/facturaElectronica
type	**ImpuestoType**
properties	minOcc 0 maxOcc unbounded content complex
children	**Codigo** **Tarifa** **Monto**
annotation	documentation Cuando el producto o servicio este gravado con algún impuesto se debe indicar cada uno de ellos.
source	<xs:element name="Impuesto" type="ImpuestoType" minOccurs="0" maxOccurs="unbounded"> <xs:annotation> <xs:documentation>Cuando el producto o servicio este gravado con algún impuesto se debe indicar cada uno de ellos.</xs:documentation> </xs:annotation> </xs:element>

element **FacturaElectronica/DetalleServicio/LineaDetalle/MontoTotalLinea**

diagram	**MontoTotalLinea** Se obtiene de la suma de los campos subtotal más monto de los impuestos
namespace	https://tribunet.hacienda.go.cr/docs/esquemas/2016/v4/facturaElectronica
type	**DecimalDineroType**
properties	content simple
facets	Kind / Value / Annotation totalDigits 18 fractionDigits 5
annotation	documentation Se obtiene de la suma de los campos subtotal más monto de los impuestos

source	`<xs:element name="MontoTotalLinea" type="DecimalDineroType">`
	`  <xs:annotation>`
	`  <xs:documentation>Se obtiene de la suma de los campos subtotal más monto de los impuestos</xs:documentation>`
	`  </xs:annotation>`
	`</xs:element>`

element **FacturaElectronica/ResumenFactura**

diagram

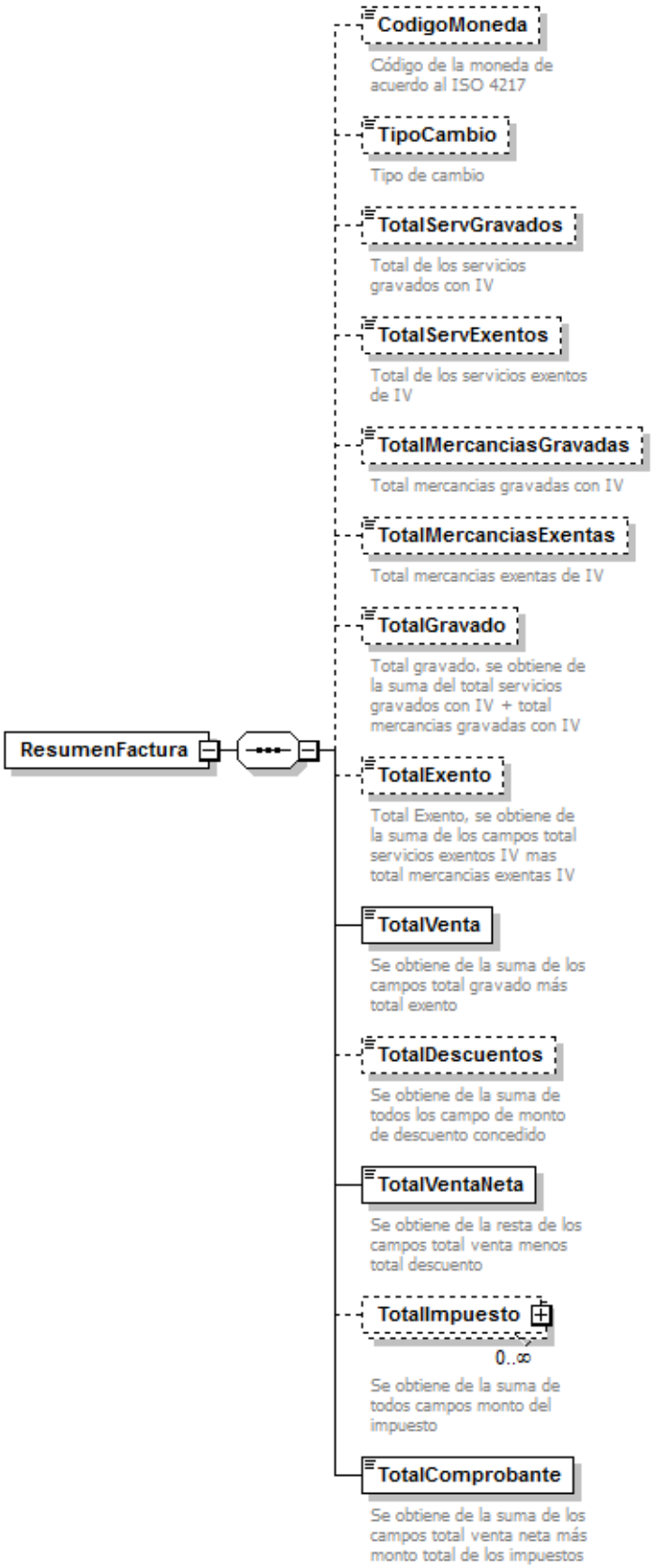
ResumenFactura
CodigoMoneda
Código de la moneda de acuerdo al ISO 4217
TipoCambio
Tipo de cambio
TotalServGravados
Total de los servicios gravados con IV
TotalServExentos
Total de los servicios exentos de IV
TotalMercanciasGravadas
Total mercancias gravadas con IV
TotalMercanciasExentas
Total mercancias exentas de IV
TotalGravado
Total gravado, se obtiene de la suma del total servicios gravados con IV + total mercancias gravadas con IV
TotalExento
Total Exento, se obtiene de la suma de los campos total servicios exentos IV mas total mercancias exentas IV
TotalVenta
Se obtiene de la suma de los campos total gravado más total exento
TotalDescuentos
Se obtiene de la suma de todos los campo de monto de descuento concedido
TotalVentaNeta
Se obtiene de la resta de los campos total venta menos total descuento
TotalImpuesto
0..∞
Se obtiene de la suma de todos campos monto del impuesto
TotalComprobante
Se obtiene de la suma de los campos total venta neta más monto total de los impuestos

namespace	https://tribunet.hacienda.go.cr/docs/esquemas/2016/v4/facturaElectronica
properties	content complex
children	**CodigoMoneda** **TipoCambio** **TotalServGravados** **TotalServExentos** **TotalMercanciasGravadas** **TotalMercanciasExentas** **TotalGravado** **TotalExento** **TotalVenta** **TotalDescuentos** **TotalVentaNeta** **TotalImpuesto** **TotalComprobante**

source

```
<xs:element name="ResumenFactura">
 <xs:complexType>
  <xs:sequence>
   <xs:element name="CodigoMoneda" minOccurs="0">
    <xs:annotation>
     <xs:documentation>Código de la moneda de acuerdo al ISO 4217</xs:documentation>
    </xs:annotation>
    <xs:simpleType>
     <xs:restriction base="xs:string">
      <xs:enumeration value="AED"/>
      <xs:enumeration value="AFN"/>
      <xs:enumeration value="ALL"/>
      <xs:enumeration value="AMD"/>
      <xs:enumeration value="ANG"/>
      <xs:enumeration value="AOA"/>
      <xs:enumeration value="ARS"/>
      <xs:enumeration value="AUD"/>
      <xs:enumeration value="AWG"/>
      <xs:enumeration value="AZN"/>
      <xs:enumeration value="BAM"/>
      <xs:enumeration value="BBD"/>
      <xs:enumeration value="BDT"/>
      <xs:enumeration value="BGN"/>
      <xs:enumeration value="BHD"/>
      <xs:enumeration value="BIF"/>
      <xs:enumeration value="BMD"/>
      <xs:enumeration value="BND"/>
      <xs:enumeration value="BOB"/>
      <xs:enumeration value="BOV"/>
      <xs:enumeration value="BRL"/>
      <xs:enumeration value="BSD"/>
      <xs:enumeration value="BTN"/>
      <xs:enumeration value="BWP"/>
      <xs:enumeration value="BYR"/>
      <xs:enumeration value="BZD"/>
      <xs:enumeration value="CAD"/>
      <xs:enumeration value="CDF"/>
      <xs:enumeration value="CHE"/>
      <xs:enumeration value="CHF"/>
      <xs:enumeration value="CHW"/>
      <xs:enumeration value="CLF"/>
      <xs:enumeration value="CLP"/>
      <xs:enumeration value="CNY"/>
      <xs:enumeration value="COP"/>
      <xs:enumeration value="COU"/>
      <xs:enumeration value="CRC"/>
      <xs:enumeration value="CUC"/>
      <xs:enumeration value="CUP"/>
      <xs:enumeration value="CVE"/>
```

```
<xs:enumeration value="CZK"/>
<xs:enumeration value="DJF"/>
<xs:enumeration value="DKK"/>
<xs:enumeration value="DOP"/>
<xs:enumeration value="DZD"/>
<xs:enumeration value="EGP"/>
<xs:enumeration value="ERN"/>
<xs:enumeration value="ETB"/>
<xs:enumeration value="EUR"/>
<xs:enumeration value="FJD"/>
<xs:enumeration value="FKP"/>
<xs:enumeration value="GBP"/>
<xs:enumeration value="GEL"/>
<xs:enumeration value="GHS"/>
<xs:enumeration value="GIP"/>
<xs:enumeration value="GMD"/>
<xs:enumeration value="GNF"/>
<xs:enumeration value="GTQ"/>
<xs:enumeration value="GYD"/>
<xs:enumeration value="HKD"/>
<xs:enumeration value="HNL"/>
<xs:enumeration value="HRK"/>
<xs:enumeration value="HTG"/>
<xs:enumeration value="HUF"/>
<xs:enumeration value="IDR"/>
<xs:enumeration value="ILS"/>
<xs:enumeration value="INR"/>
<xs:enumeration value="IQD"/>
<xs:enumeration value="IRR"/>
<xs:enumeration value="ISK"/>
<xs:enumeration value="JMD"/>
<xs:enumeration value="JOD"/>
<xs:enumeration value="JPY"/>
<xs:enumeration value="KES"/>
<xs:enumeration value="KGS"/>
<xs:enumeration value="KHR"/>
<xs:enumeration value="KMF"/>
<xs:enumeration value="KPW"/>
<xs:enumeration value="KRW"/>
<xs:enumeration value="KWD"/>
<xs:enumeration value="KYD"/>
<xs:enumeration value="KZT"/>
<xs:enumeration value="LAK"/>
<xs:enumeration value="LBP"/>
<xs:enumeration value="LKR"/>
<xs:enumeration value="LRD"/>
<xs:enumeration value="LSL"/>
<xs:enumeration value="LYD"/>
<xs:enumeration value="MAD"/>
<xs:enumeration value="MDL"/>
<xs:enumeration value="MGA"/>
<xs:enumeration value="MKD"/>
<xs:enumeration value="MMK"/>
<xs:enumeration value="MNT"/>
<xs:enumeration value="MOP"/>
<xs:enumeration value="MRO"/>
```

```
<xs:enumeration value="MUR"/>
<xs:enumeration value="MVR"/>
<xs:enumeration value="MWK"/>
<xs:enumeration value="MXN"/>
<xs:enumeration value="MXV"/>
<xs:enumeration value="MYR"/>
<xs:enumeration value="MZN"/>
<xs:enumeration value="NAD"/>
<xs:enumeration value="NGN"/>
<xs:enumeration value="NIO"/>
<xs:enumeration value="NOK"/>
<xs:enumeration value="NPR"/>
<xs:enumeration value="NZD"/>
<xs:enumeration value="OMR"/>
<xs:enumeration value="PAB"/>
<xs:enumeration value="PEN"/>
<xs:enumeration value="PGK"/>
<xs:enumeration value="PHP"/>
<xs:enumeration value="PKR"/>
<xs:enumeration value="PLN"/>
<xs:enumeration value="PYG"/>
<xs:enumeration value="QAR"/>
<xs:enumeration value="RON"/>
<xs:enumeration value="RSD"/>
<xs:enumeration value="RUB"/>
<xs:enumeration value="RWF"/>
<xs:enumeration value="SAR"/>
<xs:enumeration value="SBD"/>
<xs:enumeration value="SCR"/>
<xs:enumeration value="SDG"/>
<xs:enumeration value="SEK"/>
<xs:enumeration value="SGD"/>
<xs:enumeration value="SHP"/>
<xs:enumeration value="SLL"/>
<xs:enumeration value="SOS"/>
<xs:enumeration value="SRD"/>
<xs:enumeration value="SSP"/>
<xs:enumeration value="STD"/>
<xs:enumeration value="SVC"/>
<xs:enumeration value="SYP"/>
<xs:enumeration value="SZL"/>
<xs:enumeration value="THB"/>
<xs:enumeration value="TJS"/>
<xs:enumeration value="TMT"/>
<xs:enumeration value="TND"/>
<xs:enumeration value="TOP"/>
<xs:enumeration value="TRY"/>
<xs:enumeration value="TTD"/>
<xs:enumeration value="TWD"/>
<xs:enumeration value="TZS"/>
<xs:enumeration value="UAH"/>
<xs:enumeration value="UGX"/>
<xs:enumeration value="USD"/>
<xs:enumeration value="USN"/>
<xs:enumeration value="UYI"/>
<xs:enumeration value="UYU"/>
```

```
        <xs:enumeration value="UZS"/>
        <xs:enumeration value="VEF"/>
        <xs:enumeration value="VND"/>
        <xs:enumeration value="VUV"/>
        <xs:enumeration value="WST"/>
        <xs:enumeration value="XAF"/>
        <xs:enumeration value="XAG"/>
        <xs:enumeration value="XAU"/>
        <xs:enumeration value="XBA"/>
        <xs:enumeration value="XBB"/>
        <xs:enumeration value="XBC"/>
        <xs:enumeration value="XBD"/>
        <xs:enumeration value="XCD"/>
        <xs:enumeration value="XDR"/>
        <xs:enumeration value="XOF"/>
        <xs:enumeration value="XPD"/>
        <xs:enumeration value="XPF"/>
        <xs:enumeration value="XPT"/>
        <xs:enumeration value="XSU"/>
        <xs:enumeration value="XTS"/>
        <xs:enumeration value="XUA"/>
        <xs:enumeration value="XXX"/>
        <xs:enumeration value="YER"/>
        <xs:enumeration value="ZAR"/>
        <xs:enumeration value="ZMW"/>
        <xs:enumeration value="ZWL"/>
      </xs:restriction>
    </xs:simpleType>
  </xs:element>
  <xs:element name="TipoCambio" type="DecimalDineroType" minOccurs="0">
    <xs:annotation>
      <xs:documentation>Tipo de cambio</xs:documentation>
    </xs:annotation>
  </xs:element>
  <xs:element name="TotalServGravados" type="DecimalDineroType" minOccurs="0">
    <xs:annotation>
      <xs:documentation>Total de los servicios gravados con IV</xs:documentation>
    </xs:annotation>
  </xs:element>
  <xs:element name="TotalServExentos" type="DecimalDineroType" minOccurs="0">
    <xs:annotation>
      <xs:documentation>Total de los servicios exentos de IV</xs:documentation>
    </xs:annotation>
  </xs:element>
  <xs:element name="TotalMercanciasGravadas" type="DecimalDineroType" minOccurs="0">
    <xs:annotation>
      <xs:documentation>Total mercancias gravadas con IV</xs:documentation>
    </xs:annotation>
  </xs:element>
  <xs:element name="TotalMercanciasExentas" type="DecimalDineroType" minOccurs="0">
    <xs:annotation>
      <xs:documentation>Total mercancias exentas de IV</xs:documentation>
    </xs:annotation>
  </xs:element>
  <xs:element name="TotalGravado" type="DecimalDineroType" minOccurs="0">
    <xs:annotation>
```

```
        <xs:documentation>Total gravado. se obtiene de la suma del total servicios gravados con IV
+ total mercancias gravadas con IV</xs:documentation>
      </xs:annotation>
    </xs:element>
    <xs:element name="TotalExento" type="DecimalDineroType" minOccurs="0">
      <xs:annotation>
        <xs:documentation>Total Exento, se obtiene de la suma de los campos total servicios
exentos IV mas total mercancias exentas IV</xs:documentation>
      </xs:annotation>
    </xs:element>
    <xs:element name="TotalVenta" type="DecimalDineroType">
      <xs:annotation>
        <xs:documentation>Se obtiene de la suma de los campos total gravado más total
exento</xs:documentation>
      </xs:annotation>
    </xs:element>
    <xs:element name="TotalDescuentos" type="DecimalDineroType" minOccurs="0">
      <xs:annotation>
        <xs:documentation>Se obtiene de la suma de todos los campo de monto de descuento
concedido</xs:documentation>
      </xs:annotation>
    </xs:element>
    <xs:element name="TotalVentaNeta" type="DecimalDineroType">
      <xs:annotation>
        <xs:documentation>Se obtiene de la resta de los campos total venta menos total
descuento</xs:documentation>
      </xs:annotation>
    </xs:element>
    <xs:element name="TotalImpuesto" type="ImpuestoType" minOccurs="0"
maxOccurs="unbounded">
      <xs:annotation>
        <xs:documentation>Se obtiene de la suma de todos campos monto del
impuesto</xs:documentation>
      </xs:annotation>
    </xs:element>
    <xs:element name="TotalComprobante" type="DecimalDineroType">
      <xs:annotation>
        <xs:documentation>Se obtiene de la suma de los campos total venta neta más monto total
de los impuestos</xs:documentation>
      </xs:annotation>
    </xs:element>
  </xs:sequence>
 </xs:complexType>
</xs:element>
```

element **FacturaElectronica/ResumenFactura/CodigoMoneda**

diagram	
namespace	https://tribunet.hacienda.go.cr/docs/esquemas/2016/v4/facturaElectronica
type	restriction of **xs:string**

properties	minOcc 0 maxOcc 1 content simple
facets	

Kind	Value	Annotation
enumeration	AED	
enumeration	AFN	
enumeration	ALL	
enumeration	AMD	
enumeration	ANG	
enumeration	AOA	
enumeration	ARS	
enumeration	AUD	
enumeration	AWG	
enumeration	AZN	
enumeration	BAM	
enumeration	BBD	
enumeration	BDT	
enumeration	BGN	
enumeration	BHD	
enumeration	BIF	
enumeration	BMD	
enumeration	BND	
enumeration	BOB	
enumeration	BOV	
enumeration	BRL	
enumeration	BSD	
enumeration	BTN	
enumeration	BWP	
enumeration	BYR	
enumeration	BZD	
enumeration	CAD	
enumeration	CDF	
enumeration	CHE	
enumeration	CHF	
enumeration	CHW	
enumeration	CLF	
enumeration	CLP	
enumeration	CNY	
enumeration	COP	
enumeration	COU	
enumeration	CRC	
enumeration	CUC	
enumeration	CUP	
enumeration	CVE	
enumeration	CZK	
enumeration	DJF	
enumeration	DKK	
enumeration	DOP	

	enumeration	DZD
	enumeration	EGP
	enumeration	ERN
	enumeration	ETB
	enumeration	EUR
	enumeration	FJD
	enumeration	FKP
	enumeration	GBP
	enumeration	GEL
	enumeration	GHS
	enumeration	GIP
	enumeration	GMD
	enumeration	GNF
	enumeration	GTQ
	enumeration	GYD
	enumeration	HKD
	enumeration	HNL
	enumeration	HRK
	enumeration	HTG
	enumeration	HUF
	enumeration	IDR
	enumeration	ILS
	enumeration	INR
	enumeration	IQD
	enumeration	IRR
	enumeration	ISK
	enumeration	JMD
	enumeration	JOD
	enumeration	JPY
	enumeration	KES
	enumeration	KGS
	enumeration	KHR
	enumeration	KMF
	enumeration	KPW
	enumeration	KRW
	enumeration	KWD
	enumeration	KYD
	enumeration	KZT
	enumeration	LAK
	enumeration	LBP
	enumeration	LKR
	enumeration	LRD
	enumeration	LSL
	enumeration	LYD
	enumeration	MAD
	enumeration	MDL

	enumeration	MGA
	enumeration	MKD
	enumeration	MMK
	enumeration	MNT
	enumeration	MOP
	enumeration	MRO
	enumeration	MUR
	enumeration	MVR
	enumeration	MWK
	enumeration	MXN
	enumeration	MXV
	enumeration	MYR
	enumeration	MZN
	enumeration	NAD
	enumeration	NGN
	enumeration	NIO
	enumeration	NOK
	enumeration	NPR
	enumeration	NZD
	enumeration	OMR
	enumeration	PAB
	enumeration	PEN
	enumeration	PGK
	enumeration	PHP
	enumeration	PKR
	enumeration	PLN
	enumeration	PYG
	enumeration	QAR
	enumeration	RON
	enumeration	RSD
	enumeration	RUB
	enumeration	RWF
	enumeration	SAR
	enumeration	SBD
	enumeration	SCR
	enumeration	SDG
	enumeration	SEK
	enumeration	SGD
	enumeration	SHP
	enumeration	SLL
	enumeration	SOS
	enumeration	SRD
	enumeration	SSP
	enumeration	STD
	enumeration	SVC
	enumeration	SYP

	enumeration SZL enumeration THB enumeration TJS enumeration TMT enumeration TND enumeration TOP enumeration TRY enumeration TTD enumeration TWD enumeration TZS enumeration UAH enumeration UGX enumeration USD enumeration USN enumeration UYI enumeration UYU enumeration UZS enumeration VEF enumeration VND enumeration VUV enumeration WST enumeration XAF enumeration XAG enumeration XAU enumeration XBA enumeration XBB enumeration XBC enumeration XBD enumeration XCD enumeration XDR enumeration XOF enumeration XPD enumeration XPF enumeration XPT enumeration XSU enumeration XTS enumeration XUA enumeration XXX enumeration YER enumeration ZAR enumeration ZMW enumeration ZWL
annotation	documentation Código de la moneda de acuerdo al ISO 4217
source	<xs:element name="CodigoMoneda" minOccurs="0"> <xs:annotation> <xs:documentation>Código de la moneda de acuerdo al ISO 4217</xs:documentation>

```
</xs:annotation>
<xs:simpleType>
  <xs:restriction base="xs:string">
    <xs:enumeration value="AED"/>
    <xs:enumeration value="AFN"/>
    <xs:enumeration value="ALL"/>
    <xs:enumeration value="AMD"/>
    <xs:enumeration value="ANG"/>
    <xs:enumeration value="AOA"/>
    <xs:enumeration value="ARS"/>
    <xs:enumeration value="AUD"/>
    <xs:enumeration value="AWG"/>
    <xs:enumeration value="AZN"/>
    <xs:enumeration value="BAM"/>
    <xs:enumeration value="BBD"/>
    <xs:enumeration value="BDT"/>
    <xs:enumeration value="BGN"/>
    <xs:enumeration value="BHD"/>
    <xs:enumeration value="BIF"/>
    <xs:enumeration value="BMD"/>
    <xs:enumeration value="BND"/>
    <xs:enumeration value="BOB"/>
    <xs:enumeration value="BOV"/>
    <xs:enumeration value="BRL"/>
    <xs:enumeration value="BSD"/>
    <xs:enumeration value="BTN"/>
    <xs:enumeration value="BWP"/>
    <xs:enumeration value="BYR"/>
    <xs:enumeration value="BZD"/>
    <xs:enumeration value="CAD"/>
    <xs:enumeration value="CDF"/>
    <xs:enumeration value="CHE"/>
    <xs:enumeration value="CHF"/>
    <xs:enumeration value="CHW"/>
    <xs:enumeration value="CLF"/>
    <xs:enumeration value="CLP"/>
    <xs:enumeration value="CNY"/>
    <xs:enumeration value="COP"/>
    <xs:enumeration value="COU"/>
    <xs:enumeration value="CRC"/>
    <xs:enumeration value="CUC"/>
    <xs:enumeration value="CUP"/>
    <xs:enumeration value="CVE"/>
    <xs:enumeration value="CZK"/>
    <xs:enumeration value="DJF"/>
    <xs:enumeration value="DKK"/>
    <xs:enumeration value="DOP"/>
    <xs:enumeration value="DZD"/>
    <xs:enumeration value="EGP"/>
    <xs:enumeration value="ERN"/>
    <xs:enumeration value="ETB"/>
    <xs:enumeration value="EUR"/>
    <xs:enumeration value="FJD"/>
    <xs:enumeration value="FKP"/>
    <xs:enumeration value="GBP"/>
    <xs:enumeration value="GEL"/>
```

```
<xs:enumeration value="GHS"/>
<xs:enumeration value="GIP"/>
<xs:enumeration value="GMD"/>
<xs:enumeration value="GNF"/>
<xs:enumeration value="GTQ"/>
<xs:enumeration value="GYD"/>
<xs:enumeration value="HKD"/>
<xs:enumeration value="HNL"/>
<xs:enumeration value="HRK"/>
<xs:enumeration value="HTG"/>
<xs:enumeration value="HUF"/>
<xs:enumeration value="IDR"/>
<xs:enumeration value="ILS"/>
<xs:enumeration value="INR"/>
<xs:enumeration value="IQD"/>
<xs:enumeration value="IRR"/>
<xs:enumeration value="ISK"/>
<xs:enumeration value="JMD"/>
<xs:enumeration value="JOD"/>
<xs:enumeration value="JPY"/>
<xs:enumeration value="KES"/>
<xs:enumeration value="KGS"/>
<xs:enumeration value="KHR"/>
<xs:enumeration value="KMF"/>
<xs:enumeration value="KPW"/>
<xs:enumeration value="KRW"/>
<xs:enumeration value="KWD"/>
<xs:enumeration value="KYD"/>
<xs:enumeration value="KZT"/>
<xs:enumeration value="LAK"/>
<xs:enumeration value="LBP"/>
<xs:enumeration value="LKR"/>
<xs:enumeration value="LRD"/>
<xs:enumeration value="LSL"/>
<xs:enumeration value="LYD"/>
<xs:enumeration value="MAD"/>
<xs:enumeration value="MDL"/>
<xs:enumeration value="MGA"/>
<xs:enumeration value="MKD"/>
<xs:enumeration value="MMK"/>
<xs:enumeration value="MNT"/>
<xs:enumeration value="MOP"/>
<xs:enumeration value="MRO"/>
<xs:enumeration value="MUR"/>
<xs:enumeration value="MVR"/>
<xs:enumeration value="MWK"/>
<xs:enumeration value="MXN"/>
<xs:enumeration value="MXV"/>
<xs:enumeration value="MYR"/>
<xs:enumeration value="MZN"/>
<xs:enumeration value="NAD"/>
<xs:enumeration value="NGN"/>
<xs:enumeration value="NIO"/>
<xs:enumeration value="NOK"/>
<xs:enumeration value="NPR"/>
<xs:enumeration value="NZD"/>
```

```
<xs:enumeration value="OMR"/>
<xs:enumeration value="PAB"/>
<xs:enumeration value="PEN"/>
<xs:enumeration value="PGK"/>
<xs:enumeration value="PHP"/>
<xs:enumeration value="PKR"/>
<xs:enumeration value="PLN"/>
<xs:enumeration value="PYG"/>
<xs:enumeration value="QAR"/>
<xs:enumeration value="RON"/>
<xs:enumeration value="RSD"/>
<xs:enumeration value="RUB"/>
<xs:enumeration value="RWF"/>
<xs:enumeration value="SAR"/>
<xs:enumeration value="SBD"/>
<xs:enumeration value="SCR"/>
<xs:enumeration value="SDG"/>
<xs:enumeration value="SEK"/>
<xs:enumeration value="SGD"/>
<xs:enumeration value="SHP"/>
<xs:enumeration value="SLL"/>
<xs:enumeration value="SOS"/>
<xs:enumeration value="SRD"/>
<xs:enumeration value="SSP"/>
<xs:enumeration value="STD"/>
<xs:enumeration value="SVC"/>
<xs:enumeration value="SYP"/>
<xs:enumeration value="SZL"/>
<xs:enumeration value="THB"/>
<xs:enumeration value="TJS"/>
<xs:enumeration value="TMT"/>
<xs:enumeration value="TND"/>
<xs:enumeration value="TOP"/>
<xs:enumeration value="TRY"/>
<xs:enumeration value="TTD"/>
<xs:enumeration value="TWD"/>
<xs:enumeration value="TZS"/>
<xs:enumeration value="UAH"/>
<xs:enumeration value="UGX"/>
<xs:enumeration value="USD"/>
<xs:enumeration value="USN"/>
<xs:enumeration value="UYI"/>
<xs:enumeration value="UYU"/>
<xs:enumeration value="UZS"/>
<xs:enumeration value="VEF"/>
<xs:enumeration value="VND"/>
<xs:enumeration value="VUV"/>
<xs:enumeration value="WST"/>
<xs:enumeration value="XAF"/>
<xs:enumeration value="XAG"/>
<xs:enumeration value="XAU"/>
<xs:enumeration value="XBA"/>
<xs:enumeration value="XBB"/>
<xs:enumeration value="XBC"/>
<xs:enumeration value="XBD"/>
<xs:enumeration value="XCD"/>
```

```
      <xs:enumeration value="XDR"/>
      <xs:enumeration value="XOF"/>
      <xs:enumeration value="XPD"/>
      <xs:enumeration value="XPF"/>
      <xs:enumeration value="XPT"/>
      <xs:enumeration value="XSU"/>
      <xs:enumeration value="XTS"/>
      <xs:enumeration value="XUA"/>
      <xs:enumeration value="XXX"/>
      <xs:enumeration value="YER"/>
      <xs:enumeration value="ZAR"/>
      <xs:enumeration value="ZMW"/>
      <xs:enumeration value="ZWL"/>
    </xs:restriction>
  </xs:simpleType>
</xs:element>
```

element **FacturaElectronica/ResumenFactura/TipoCambio**

diagram	TipoCambio Tipo de cambio
namespace	https://tribunet.hacienda.go.cr/docs/esquemas/2016/v4/facturaElectronica
type	**DecimalDineroType**
properties	minOcc 0 maxOcc 1 content simple
facets	Kind Value Annotation totalDigits 18 fractionDigits 5
annotation	documentation Tipo de cambio

source	`<xs:element name="TipoCambio" type="DecimalDineroType" minOccurs="0">`
	`  <xs:annotation>`
	`  <xs:documentation>Tipo de cambio</xs:documentation>`
	`  </xs:annotation>`
	`</xs:element>`

element **FacturaElectronica/ResumenFactura/TotalServGravados**

diagram	TotalServGravados Total de los servicios gravados con IV
namespace	https://tribunet.hacienda.go.cr/docs/esquemas/2016/v4/facturaElectronica
type	**DecimalDineroType**
properties	minOcc 0 maxOcc 1 content simple
facets	Kind Value Annotation totalDigits 18

	fractionDigits 5
annotation	documentation Total de los servicios gravados con IV
source	<xs:element name="TotalServGravados" type="DecimalDineroType" minOccurs="0"> <xs:annotation> <xs:documentation>Total de los servicios gravados con IV</xs:documentation> </xs:annotation> </xs:element>

element **FacturaElectronica/ResumenFactura/TotalServExentos**

diagram	TotalServExentos Total de los servicios exentos de IV
namespace	https://tribunet.hacienda.go.cr/docs/esquemas/2016/v4/facturaElectronica
type	**DecimalDineroType**
properties	minOcc 0 maxOcc 1 content simple
facets	Kind Value Annotation totalDigits 18 fractionDigits 5
annotation	documentation Total de los servicios exentos de IV
source	<xs:element name="TotalServExentos" type="DecimalDineroType" minOccurs="0"> <xs:annotation> <xs:documentation>Total de los servicios exentos de IV</xs:documentation> </xs:annotation> </xs:element>

element **FacturaElectronica/ResumenFactura/TotalMercanciasGravadas**

diagram	TotalMercanciasGravadas Total mercancias gravadas con IV
namespace	https://tribunet.hacienda.go.cr/docs/esquemas/2016/v4/facturaElectronica
type	**DecimalDineroType**
properties	minOcc 0 maxOcc 1 content simple
facets	Kind Value Annotation totalDigits 18 fractionDigits 5
annotation	documentation Total mercancias gravadas con IV
source	<xs:element name="TotalMercanciasGravadas" type="DecimalDineroType" minOccurs="0"> <xs:annotation> <xs:documentation>Total mercancias gravadas con IV</xs:documentation> </xs:annotation> </xs:element>

element **FacturaElectronica/ResumenFactura/TotalMercanciasExentas**

diagram	**TotalMercanciasExentas** Total mercancias exentas de IV
namespace	https://tribunet.hacienda.go.cr/docs/esquemas/2016/v4/facturaElectronica
type	**DecimalDineroType**
properties	minOcc 0 maxOcc 1 content simple
facets	Kind Value Annotation totalDigits 18 fractionDigits 5
annotation	documentation Total mercancias exentas de IV

source	`<xs:element name="TotalMercanciasExentas" type="DecimalDineroType" minOccurs="0">`
	`<xs:annotation>`
	`<xs:documentation>`Total mercancias exentas de IV`</xs:documentation>`
	`</xs:annotation>`
	`</xs:element>`

element **FacturaElectronica/ResumenFactura/TotalGravado**

diagram	**TotalGravado** Total gravado. se obtiene de la suma del total servicios gravados con IV + total mercancias gravadas con IV
namespace	https://tribunet.hacienda.go.cr/docs/esquemas/2016/v4/facturaElectronica
type	**DecimalDineroType**
properties	minOcc 0 maxOcc 1 content simple
facets	Kind Value Annotation totalDigits 18 fractionDigits 5
annotation	documentation Total gravado. se obtiene de la suma del total servicios gravados con IV + total mercancias gravadas con IV

source	`<xs:element name="TotalGravado" type="DecimalDineroType" minOccurs="0">`
	`<xs:annotation>`
	`<xs:documentation>`Total gravado. se obtiene de la suma del total servicios gravados con IV + total mercancias gravadas con IV`</xs:documentation>`
	`</xs:annotation>`
	`</xs:element>`

element **FacturaElectronica/ResumenFactura/TotalExento**

diagram	TotalExento Total Exento, se obtiene de la suma de los campos total servicios exentos IV mas total mercancias exentas IV
namespace	https://tribunet.hacienda.go.cr/docs/esquemas/2016/v4/facturaElectronica
type	**DecimalDineroType**
properties	minOcc 0 maxOcc 1 content simple
facets	Kind Value Annotation totalDigits 18 fractionDigits 5
annotation	documentation Total Exento, se obtiene de la suma de los campos total servicios exentos IV mas total mercancias exentas IV

source	`<xs:element name="TotalExento" type="DecimalDineroType" minOccurs="0">`
	`<xs:annotation>`
	`<xs:documentation>`Total Exento, se obtiene de la suma de los campos total servicios exentos IV mas total mercancias exentas IV`</xs:documentation>`
	`</xs:annotation>`
	`</xs:element>`

element **FacturaElectronica/ResumenFactura/TotalVenta**

diagram	TotalVenta Se obtiene de la suma de los campos total gravado más total exento
namespace	https://tribunet.hacienda.go.cr/docs/esquemas/2016/v4/facturaElectronica
type	**DecimalDineroType**
properties	content simple
facets	Kind Value Annotation totalDigits 18 fractionDigits 5
annotation	documentation Se obtiene de la suma de los campos total gravado más total exento

source	`<xs:element name="TotalVenta" type="DecimalDineroType">`
	`<xs:annotation>`
	`<xs:documentation>`Se obtiene de la suma de los campos total gravado más total exento`</xs:documentation>`
	`</xs:annotation>`
	`</xs:element>`

element **FacturaElectronica/ResumenFactura/TotalDescuentos**

diagram	TotalDescuentos Se obtiene de la suma de todos los campo de monto de descuento concedido
namespace	https://tribunet.hacienda.go.cr/docs/esquemas/2016/v4/facturaElectronica
type	**DecimalDineroType**
properties	minOcc 0 maxOcc 1 content simple
facets	Kind Value Annotation totalDigits 18 fractionDigits 5
annotation	documentation Se obtiene de la suma de todos los campo de monto de descuento concedido

source	`<xs:element name="TotalDescuentos" type="DecimalDineroType" minOccurs="0">`
	`<xs:annotation>`
	`<xs:documentation>`Se obtiene de la suma de todos los campo de monto de descuento concedido`</xs:documentation>`
	`</xs:annotation>`
	`</xs:element>`

element **FacturaElectronica/ResumenFactura/TotalVentaNeta**

diagram	TotalVentaNeta Se obtiene de la resta de los campos total venta menos total descuento
namespace	https://tribunet.hacienda.go.cr/docs/esquemas/2016/v4/facturaElectronica
type	**DecimalDineroType**
properties	content simple
facets	Kind Value Annotation totalDigits 18 fractionDigits 5
annotation	documentation Se obtiene de la resta de los campos total venta menos total descuento

source	`<xs:element name="TotalVentaNeta" type="DecimalDineroType">`
	`<xs:annotation>`
	`<xs:documentation>`Se obtiene de la resta de los campos total venta menos total descuento`</xs:documentation>`
	`</xs:annotation>`
	`</xs:element>`

element **FacturaElectronica/ResumenFactura/TotalImpuesto**

diagram	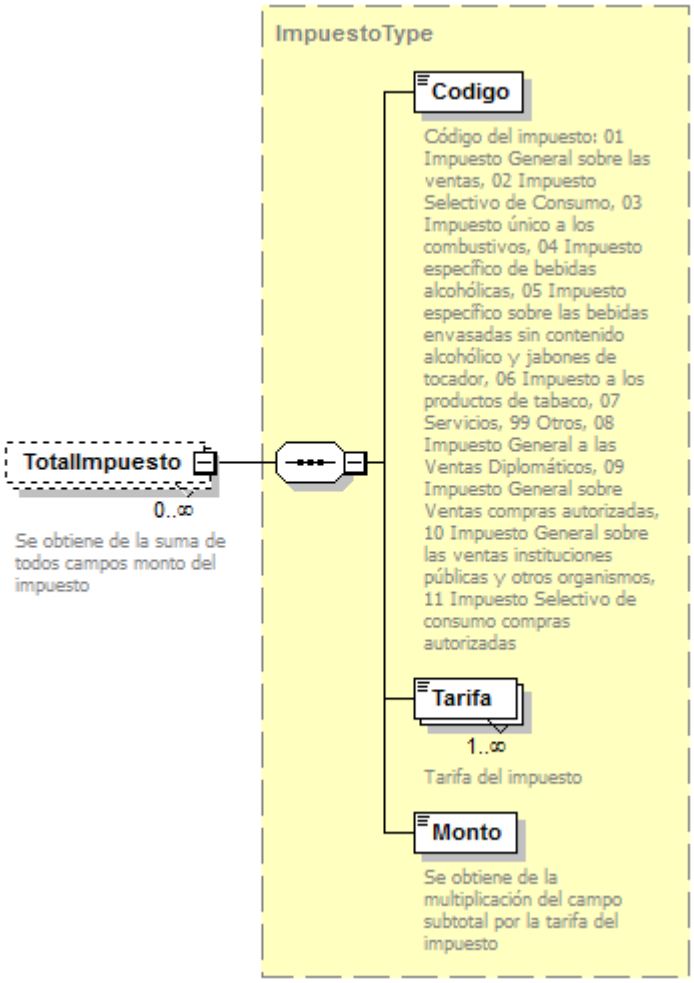
namespace	https://tribunet.hacienda.go.cr/docs/esquemas/2016/v4/facturaElectronica
type	**ImpuestoType**
properties	minOcc 0 maxOcc unbounded content complex
children	**Codigo** **Tarifa** **Monto**
annotation	documentation Se obtiene de la suma de todos campos monto del impuesto
source	<xs:element name="TotalImpuesto" type="ImpuestoType" minOccurs="0" maxOccurs="unbounded"> <xs:annotation> <xs:documentation>Se obtiene de la suma de todos campos monto del impuesto</xs:documentation> </xs:annotation> </xs:element>

element **FacturaElectronica/ResumenFactura/TotalComprobante**

diagram	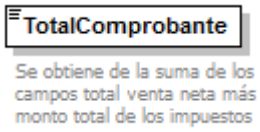
namespace	https://tribunet.hacienda.go.cr/docs/esquemas/2016/v4/facturaElectronica
type	**DecimalDineroType**
properties	content simple
facets	Kind / Value / Annotation totalDigits 18 fractionDigits 5
annotation	documentation Se obtiene de la suma de los campos total venta neta más monto total de los impuestos

source	`<xs:element name="TotalComprobante" type="DecimalDineroType">`
	`<xs:annotation>`
	`<xs:documentation>`Se obtiene de la suma de los campos total venta neta más monto total de los impuestos`</xs:documentation>`
	`</xs:annotation>`
	`</xs:element>`

element **FacturaElectronica/InformacionReferencia**

diagram	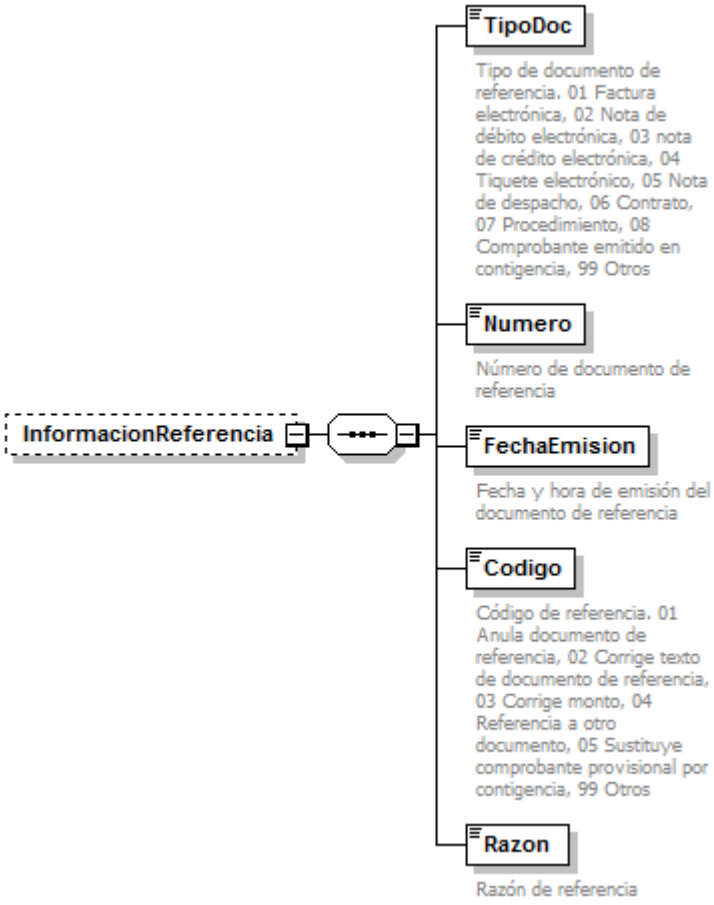

namespace	https://tribunet.hacienda.go.cr/docs/esquemas/2016/v4/facturaElectronica
properties	minOcc 0 maxOcc 1 content complex
children	**TipoDoc** **Numero** **FechaEmision** **Codigo** **Razon**

source

```
<xs:element name="InformacionReferencia" minOccurs="0">
  <xs:complexType>
    <xs:sequence>
      <xs:element name="TipoDoc">
        <xs:annotation>
          <xs:documentation>Tipo de documento de referencia. 01 Factura electrónica, 02 Nota de
débito electrónica, 03 nota de crédito electrónica, 04 Tiquete electrónico, 05 Nota de despacho, 06
Contrato, 07 Procedimiento, 08 Comprobante emitido en contigencia, 99
Otros</xs:documentation>
        </xs:annotation>
        <xs:simpleType>
          <xs:restriction base="xs:string">
            <xs:enumeration value="01">
              <xs:annotation>
                <xs:documentation>Factura electrónica</xs:documentation>
              </xs:annotation>
            </xs:enumeration>
            <xs:enumeration value="02">
              <xs:annotation>
                <xs:documentation>Nota de debido electrónica</xs:documentation>
              </xs:annotation>
            </xs:enumeration>
            <xs:enumeration value="03">
              <xs:annotation>
                <xs:documentation>nota de crédito electrónica</xs:documentation>
              </xs:annotation>
            </xs:enumeration>
            <xs:enumeration value="04">
              <xs:annotation>
                <xs:documentation>Tiquete electrónico</xs:documentation>
              </xs:annotation>
            </xs:enumeration>
            <xs:enumeration value="05">
              <xs:annotation>
                <xs:documentation>Nota de despacho</xs:documentation>
              </xs:annotation>
            </xs:enumeration>
            <xs:enumeration value="06">
              <xs:annotation>
                <xs:documentation>Contrato</xs:documentation>
              </xs:annotation>
            </xs:enumeration>
            <xs:enumeration value="07">
              <xs:annotation>
                <xs:documentation>Procedimiento</xs:documentation>
              </xs:annotation>
            </xs:enumeration>
            <xs:enumeration value="08">
              <xs:annotation>
                <xs:documentation>Comprobante emitido en contigencia</xs:documentation>
```

```
            </xs:annotation>
          </xs:enumeration>
          <xs:enumeration value="99">
            <xs:annotation>
              <xs:documentation>Otros</xs:documentation>
            </xs:annotation>
          </xs:enumeration>
        </xs:restriction>
      </xs:simpleType>
    </xs:element>
    <xs:element name="Numero">
      <xs:annotation>
        <xs:documentation>Número de documento de referencia</xs:documentation>
      </xs:annotation>
      <xs:simpleType>
        <xs:restriction base="xs:string">
          <xs:maxLength value="50"/>
        </xs:restriction>
      </xs:simpleType>
    </xs:element>
    <xs:element name="FechaEmision" type="xs:dateTime">
      <xs:annotation>
        <xs:documentation>Fecha y hora de emisión del documento de
referencia</xs:documentation>
      </xs:annotation>
    </xs:element>
    <xs:element name="Codigo">
      <xs:annotation>
        <xs:documentation>Código de referencia. 01 Anula documento de referencia, 02 Corrige
texto de documento de referencia, 03 Corrige monto, 04 Referencia a otro documento, 05
Sustituye comprobante provisional por contigencia, 99 Otros</xs:documentation>
      </xs:annotation>
      <xs:simpleType>
        <xs:restriction base="xs:string">
          <xs:enumeration value="01">
            <xs:annotation>
              <xs:documentation>Anula documento de referencia</xs:documentation>
            </xs:annotation>
          </xs:enumeration>
          <xs:enumeration value="02">
            <xs:annotation>
              <xs:documentation>Corrige texto de ocumento de referencia</xs:documentation>
            </xs:annotation>
          </xs:enumeration>
          <xs:enumeration value="03">
            <xs:annotation>
              <xs:documentation>Corrige monto</xs:documentation>
            </xs:annotation>
          </xs:enumeration>
          <xs:enumeration value="04">
            <xs:annotation>
              <xs:documentation>Referencia a otro documento</xs:documentation>
            </xs:annotation>
          </xs:enumeration>
          <xs:enumeration value="05">
            <xs:annotation>
```

```
            <xs:documentation>Sustituye comprobante provisional por
contigencia</xs:documentation>
          </xs:annotation>
        </xs:enumeration>
        <xs:enumeration value="99">
          <xs:annotation>
            <xs:documentation>Otros</xs:documentation>
          </xs:annotation>
        </xs:enumeration>
      </xs:restriction>
    </xs:simpleType>
  </xs:element>
  <xs:element name="Razon">
    <xs:annotation>
      <xs:documentation>Razón de referencia</xs:documentation>
    </xs:annotation>
    <xs:simpleType>
      <xs:restriction base="xs:string">
        <xs:maxLength value="180"/>
      </xs:restriction>
    </xs:simpleType>
  </xs:element>
 </xs:sequence>
 </xs:complexType>
</xs:element>
```

element **FacturaElectronica/InformacionReferencia/TipoDoc**

diagram	**TipoDoc** Tipo de documento de referencia, 01 Factura electrónica, 02 Nota de débito electrónica, 03 nota de crédito electrónica, 04 Tiquete electrónico, 05 Nota de despacho, 06 Contrato, 07 Procedimiento, 08 Comprobante emitido en contigencia, 99 Otros
namespace	https://tribunet.hacienda.go.cr/docs/esquemas/2016/v4/facturaElectronica
type	restriction of **xs:string**
properties	content simple
facets	Kind / Value / Annotation enumeration 01 documentation Factura electrónica enumeration 02 documentation Nota de debido electrónica enumeration 03 documentation nota de crédito electrónica enumeration 04 documentation Tiquete electrónico enumeration 05 documentation Nota de despacho enumeration 06 documentation Contrato enumeration 07 documentation Procedimiento

	enumeration 08 documentation Comprobante emitido en contigencia enumeration 99 documentation Otros
annotation	documentation Tipo de documento de referencia. 01 Factura electrónica, 02 Nota de débito electrónica, 03 nota de crédito electrónica, 04 Tiquete electrónico, 05 Nota de despacho, 06 Contrato, 07 Procedimiento, 08 Comprobante emitido en contigencia, 99 Otros
source	

```
<xs:element name="TipoDoc">
  <xs:annotation>
    <xs:documentation>Tipo de documento de referencia. 01 Factura electrónica, 02 Nota de débito
electrónica, 03 nota de crédito electrónica, 04 Tiquete electrónico, 05 Nota de despacho, 06
Contrato, 07 Procedimiento, 08 Comprobante emitido en contigencia, 99
Otros</xs:documentation>
  </xs:annotation>
  <xs:simpleType>
    <xs:restriction base="xs:string">
      <xs:enumeration value="01">
        <xs:annotation>
          <xs:documentation>Factura electrónica</xs:documentation>
        </xs:annotation>
      </xs:enumeration>
      <xs:enumeration value="02">
        <xs:annotation>
          <xs:documentation>Nota de debido electrónica</xs:documentation>
        </xs:annotation>
      </xs:enumeration>
      <xs:enumeration value="03">
        <xs:annotation>
          <xs:documentation>nota de crédito electrónica</xs:documentation>
        </xs:annotation>
      </xs:enumeration>
      <xs:enumeration value="04">
        <xs:annotation>
          <xs:documentation>Tiquete electrónico</xs:documentation>
        </xs:annotation>
      </xs:enumeration>
      <xs:enumeration value="05">
        <xs:annotation>
          <xs:documentation>Nota de despacho</xs:documentation>
        </xs:annotation>
      </xs:enumeration>
      <xs:enumeration value="06">
        <xs:annotation>
          <xs:documentation>Contrato</xs:documentation>
        </xs:annotation>
      </xs:enumeration>
      <xs:enumeration value="07">
        <xs:annotation>
          <xs:documentation>Procedimiento</xs:documentation>
        </xs:annotation>
      </xs:enumeration>
      <xs:enumeration value="08">
        <xs:annotation>
          <xs:documentation>Comprobante emitido en contigencia</xs:documentation>
        </xs:annotation>
      </xs:enumeration>
```

```
      <xs:enumeration value="99">
        <xs:annotation>
          <xs:documentation>Otros</xs:documentation>
        </xs:annotation>
      </xs:enumeration>
    </xs:restriction>
  </xs:simpleType>
</xs:element>
```

element **FacturaElectronica/InformacionReferencia/Numero**

diagram	Numero Número de documento de referencia
namespace	https://tribunet.hacienda.go.cr/docs/esquemas/2016/v4/facturaElectronica
type	restriction of **xs:string**
properties	content simple
facets	Kind Value Annotation maxLength 50
annotation	documentation Número de documento de referencia

source	`<xs:element name="Numero">`
	`  <xs:annotation>`
	`  <xs:documentation>Número de documento de referencia</xs:documentation>`
	`  </xs:annotation>`
	`  <xs:simpleType>`
	`  <xs:restriction base="xs:string">`
	`  <xs:maxLength value="50"/>`
	`  </xs:restriction>`
	`  </xs:simpleType>`
	`</xs:element>`

element **FacturaElectronica/InformacionReferencia/FechaEmision**

diagram	FechaEmision Fecha y hora de emisión del documento de referencia
namespace	https://tribunet.hacienda.go.cr/docs/esquemas/2016/v4/facturaElectronica
type	**xs:dateTime**
properties	content simple
annotation	documentation Fecha y hora de emisión del documento de referencia

source	`<xs:element name="FechaEmision" type="xs:dateTime">`
	`  <xs:annotation>`
	`  <xs:documentation>Fecha y hora de emisión del documento de referencia</xs:documentation>`
	`  </xs:annotation>`
	`</xs:element>`

element **FacturaElectronica/InformacionReferencia/Codigo**

diagram	**Codigo** Código de referencia. 01 Anula documento de referencia, 02 Corrige texto de documento de referencia, 03 Corrige monto, 04 Referencia a otro documento, 05 Sustituye comprobante provisional por contigencia, 99 Otros
namespace	https://tribunet.hacienda.go.cr/docs/esquemas/2016/v4/facturaElectronica
type	restriction of **xs:string**
properties	content simple
facets	Kind / Value / Annotation enumeration 01 documentation Anula documento de referencia enumeration 02 documentation Corrige texto de ocumento de referencia enumeration 03 documentation Corrige monto enumeration 04 documentation Referencia a otro documento enumeration 05 documentation Sustituye comprobante provisional por contigencia enumeration 99 documentation Otros
annotation	documentation Código de referencia. 01 Anula documento de referencia, 02 Corrige texto de documento de referencia, 03 Corrige monto, 04 Referencia a otro documento, 05 Sustituye comprobante provisional por contigencia, 99 Otros

source

```
<xs:element name="Codigo">
  <xs:annotation>
    <xs:documentation>Código de referencia. 01 Anula documento de referencia, 02 Corrige texto
de documento de referencia, 03 Corrige monto, 04 Referencia a otro documento, 05 Sustituye
comprobante provisional por contigencia, 99 Otros</xs:documentation>
  </xs:annotation>
  <xs:simpleType>
    <xs:restriction base="xs:string">
      <xs:enumeration value="01">
        <xs:annotation>
          <xs:documentation>Anula documento de referencia</xs:documentation>
        </xs:annotation>
      </xs:enumeration>
      <xs:enumeration value="02">
        <xs:annotation>
          <xs:documentation>Corrige texto de ocumento de referencia</xs:documentation>
        </xs:annotation>
      </xs:enumeration>
      <xs:enumeration value="03">
        <xs:annotation>
          <xs:documentation>Corrige monto</xs:documentation>
        </xs:annotation>
      </xs:enumeration>
      <xs:enumeration value="04">
        <xs:annotation>
          <xs:documentation>Referencia a otro documento</xs:documentation>
```

```
      </xs:annotation>
    </xs:enumeration>
    <xs:enumeration value="05">
      <xs:annotation>
        <xs:documentation>Sustituye comprobante provisional por contigencia</xs:documentation>
      </xs:annotation>
    </xs:enumeration>
    <xs:enumeration value="99">
      <xs:annotation>
        <xs:documentation>Otros</xs:documentation>
      </xs:annotation>
    </xs:enumeration>
  </xs:restriction>
 </xs:simpleType>
</xs:element>
```

element **FacturaElectronica/InformacionReferencia/Razon**

diagram	
namespace	https://tribunet.hacienda.go.cr/docs/esquemas/2016/v4/facturaElectronica
type	restriction of **xs:string**
properties	content simple
facets	Kind Value Annotation maxLength 180
annotation	documentation Razón de referencia

source	`<xs:element name="Razon">`
	`  <xs:annotation>`
	`  <xs:documentation>Razón de referencia</xs:documentation>`
	`  </xs:annotation>`
	`  <xs:simpleType>`
	`  <xs:restriction base="xs:string">`
	`  <xs:maxLength value="180"/>`
	`  </xs:restriction>`
	`  </xs:simpleType>`
	`</xs:element>`

element **FacturaElectronica/Normativa**

diagram	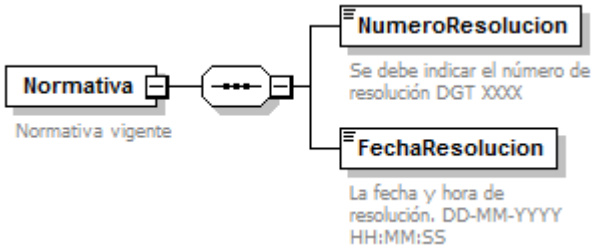
namespace	https://tribunet.hacienda.go.cr/docs/esquemas/2016/v4/facturaElectronica

properties	content complex
children	**NumeroResolucion** **FechaResolucion**
annotation	documentation Normativa vigente
source	<xs:element name="Normativa"> <xs:annotation> <xs:documentation>Normativa vigente</xs:documentation> </xs:annotation> <xs:complexType> <xs:sequence> <xs:element name="NumeroResolucion"> <xs:annotation> <xs:documentation>Se debe indicar el número de resolución DGT XXXX</xs:documentation> </xs:annotation> <xs:simpleType> <xs:restriction base="xs:string"> <xs:maxLength value="13"/> </xs:restriction> </xs:simpleType> </xs:element> <xs:element name="FechaResolucion"> <xs:annotation> <xs:documentation>La fecha y hora de resolución. DD-MM-YYYY HH:MM:SS</xs:documentation> </xs:annotation> <xs:simpleType> <xs:restriction base="xs:string"> <xs:maxLength value="20"/> </xs:restriction> </xs:simpleType> </xs:element> </xs:sequence> </xs:complexType> </xs:element>

element **FacturaElectronica/Normativa/NumeroResolucion**

diagram	
namespace	https://tribunet.hacienda.go.cr/docs/esquemas/2016/v4/facturaElectronica
type	restriction of **xs:string**
properties	content simple
facets	Kind Value Annotation maxLength 13
annotation	documentation Se debe indicar el número de resolución DGT XXXX
source	<xs:element name="NumeroResolucion"> <xs:annotation> <xs:documentation>Se debe indicar el número de resolución DGT XXXX</xs:documentation>

```
  </xs:annotation>
  <xs:simpleType>
    <xs:restriction base="xs:string">
      <xs:maxLength value="13"/>
    </xs:restriction>
  </xs:simpleType>
</xs:element>
```

element **FacturaElectronica/Normativa/FechaResolucion**

diagram	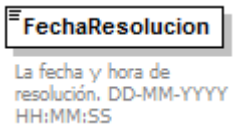
namespace	https://tribunet.hacienda.go.cr/docs/esquemas/2016/v4/facturaElectronica
type	restriction of **xs:string**
properties	content simple
facets	Kind Value Annotation maxLength 20
annotation	documentation La fecha y hora de resolución. DD-MM-YYYY HH:MM:SS

source	`<xs:element name="FechaResolucion">`
	`  <xs:annotation>`
	`  <xs:documentation>La fecha y hora de resolución. DD-MM-YYYY HH:MM:SS</xs:documentation>`
	`  </xs:annotation>`
	`  <xs:simpleType>`
	`  <xs:restriction base="xs:string">`
	`  <xs:maxLength value="20"/>`
	`  </xs:restriction>`
	`  </xs:simpleType>`
	`</xs:element>`

element **FacturaElectronica/Otros**

diagram	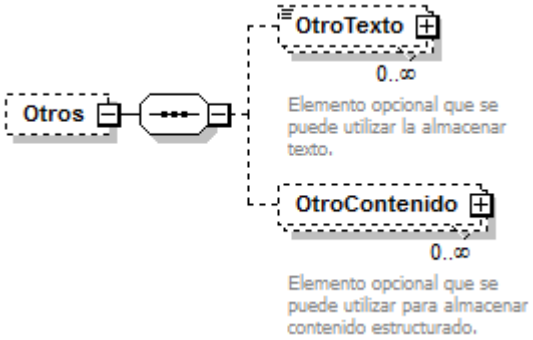
namespace	https://tribunet.hacienda.go.cr/docs/esquemas/2016/v4/facturaElectronica
properties	minOcc 0 maxOcc 1 content complex

children	**OtroTexto** **OtroContenido**
source	

```
<xs:element name="Otros" minOccurs="0">
 <xs:complexType>
  <xs:sequence>
   <xs:element name="OtroTexto" minOccurs="0" maxOccurs="unbounded">
    <xs:annotation>
     <xs:documentation>Elemento opcional que se puede utilizar la almacenar
texto.</xs:documentation>
    </xs:annotation>
    <xs:complexType>
     <xs:simpleContent>
      <xs:extension base="xs:string">
       <xs:attribute name="codigo" type="xs:string">
        <xs:annotation>
         <xs:documentation>Código opcional para facilitar la identificación del
elemento.</xs:documentation>
        </xs:annotation>
       </xs:attribute>
      </xs:extension>
     </xs:simpleContent>
    </xs:complexType>
   </xs:element>
   <xs:element name="OtroContenido" minOccurs="0" maxOccurs="unbounded">
    <xs:annotation>
     <xs:documentation>Elemento opcional que se puede utilizar para almacenar contenido
estructurado.</xs:documentation>
    </xs:annotation>
    <xs:complexType>
     <xs:sequence>
      <xs:any namespace="##other" processContents="lax"/>
     </xs:sequence>
     <xs:attribute name="codigo" type="xs:string">
      <xs:annotation>
       <xs:documentation>Código opcional para facilitar la identificación del
elemento.</xs:documentation>
      </xs:annotation>
     </xs:attribute>
    </xs:complexType>
   </xs:element>
  </xs:sequence>
 </xs:complexType>
</xs:element>
```

element **FacturaElectronica/Otros/OtroTexto**

diagram	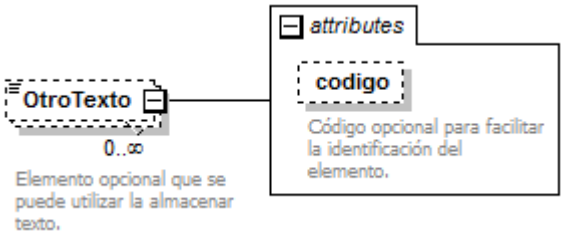

namespace	https://tribunet.hacienda.go.cr/docs/esquemas/2016/v4/facturaElectronica
type	extension of **xs:string**
properties	minOcc 0 maxOcc unbounded content complex
attributes	Name: codigo Type: **xs:string** Use: Default: Fixed: Annotation: documentation: Código opcional para facilitar la identificación del elemento.
annotation	documentation Elemento opcional que se puede utilizar la almacenar texto.

source	`<xs:element name="OtroTexto" minOccurs="0" maxOccurs="unbounded">`
	`  <xs:annotation>`
	`  <xs:documentation>Elemento opcional que se puede utilizar la almacenar texto.</xs:documentation>`
	`  </xs:annotation>`
	`  <xs:complexType>`
	`  <xs:simpleContent>`
	`  <xs:extension base="xs:string">`
	`  <xs:attribute name="codigo" type="xs:string">`
	`  <xs:annotation>`
	`  <xs:documentation>Código opcional para facilitar la identificación del elemento.</xs:documentation>`
	`  </xs:annotation>`
	`  </xs:attribute>`
	`  </xs:extension>`
	`  </xs:simpleContent>`
	`  </xs:complexType>`
	`</xs:element>`

attribute **FacturaElectronica/Otros/OtroTexto/@codigo**

type	**xs:string**
annotation	documentation Código opcional para facilitar la identificación del elemento.

source	`<xs:attribute name="codigo" type="xs:string">`
	`  <xs:annotation>`
	`  <xs:documentation>Código opcional para facilitar la identificación del elemento.</xs:documentation>`
	`  </xs:annotation>`
	`</xs:attribute>`

element **FacturaElectronica/Otros/OtroContenido**

diagram	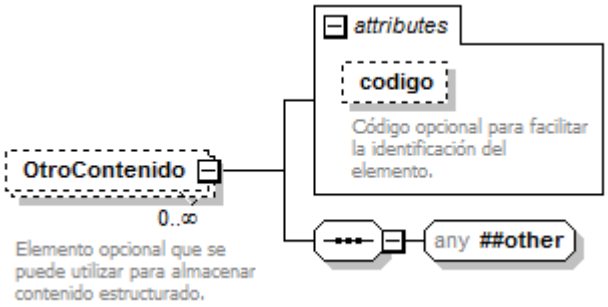
namespace	https://tribunet.hacienda.go.cr/docs/esquemas/2016/v4/facturaElectronica
properties	minOcc 0 maxOcc unbounded content complex
attributes	Name: codigo; Type: **xs:string**; Use; Default; Fixed; Annotation: documentation: Código opcional para facilitar la identificación del elemento.
annotation	documentation Elemento opcional que se puede utilizar para almacenar contenido estructurado.

source	`<xs:element name="OtroContenido" minOccurs="0" maxOccurs="unbounded">`
	`  <xs:annotation>`
	`  <xs:documentation>Elemento opcional que se puede utilizar para almacenar contenido estructurado.</xs:documentation>`
	`  </xs:annotation>`
	`  <xs:complexType>`
	`  <xs:sequence>`
	`  <xs:any namespace="##other" processContents="lax"/>`
	`  </xs:sequence>`
	`  <xs:attribute name="codigo" type="xs:string">`
	`  <xs:annotation>`
	`  <xs:documentation>Código opcional para facilitar la identificación del elemento.</xs:documentation>`
	`  </xs:annotation>`
	`  </xs:attribute>`
	`  </xs:complexType>`
	`</xs:element>`

attribute **FacturaElectronica/Otros/OtroContenido/@codigo**

type	**xs:string**
annotation	documentation Código opcional para facilitar la identificación del elemento.

source	`<xs:attribute name="codigo" type="xs:string">`
	`  <xs:annotation>`
	`  <xs:documentation>Código opcional para facilitar la identificación del elemento.</xs:documentation>`
	`  </xs:annotation>`
	`</xs:attribute>`

complexType **CodigoType**

diagram	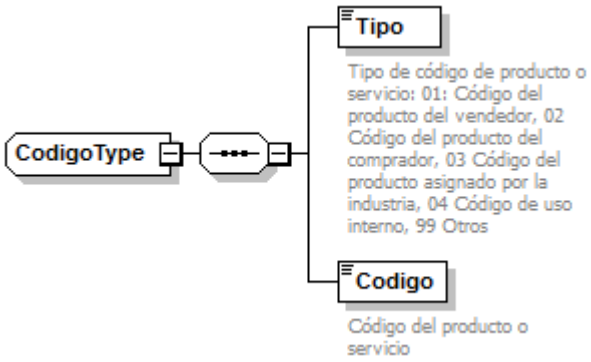
namespace	https://tribunet.hacienda.go.cr/docs/esquemas/2016/v4/facturaElectronica
children	**Tipo** **Codigo**
used by	element **FacturaElectronica/DetalleServicio/LineaDetalle/Codigo**

source

```
<xs:complexType name="CodigoType">
 <xs:sequence>
  <xs:element name="Tipo">
   <xs:annotation>
    <xs:documentation>Tipo de código de producto o servicio: 01: Código del producto del
vendedor, 02 Código del producto del comprador, 03 Código del producto asignado por la
industria, 04 Código de uso interno, 99 Otros</xs:documentation>
   </xs:annotation>
   <xs:simpleType>
    <xs:restriction base="xs:string">
     <xs:enumeration value="01">
      <xs:annotation>
       <xs:documentation>Código del producto del vendedor</xs:documentation>
      </xs:annotation>
     </xs:enumeration>
     <xs:enumeration value="02">
      <xs:annotation>
       <xs:documentation>Código del producto del comprador</xs:documentation>
      </xs:annotation>
     </xs:enumeration>
     <xs:enumeration value="03">
      <xs:annotation>
       <xs:documentation>código del producto asignado por la industria</xs:documentation>
      </xs:annotation>
     </xs:enumeration>
     <xs:enumeration value="04">
      <xs:annotation>
       <xs:documentation>código de uso interno</xs:documentation>
      </xs:annotation>
     </xs:enumeration>
     <xs:enumeration value="99">
      <xs:annotation>
       <xs:documentation>Otros</xs:documentation>
      </xs:annotation>
     </xs:enumeration>
    </xs:restriction>
```

```
      </xs:simpleType>
    </xs:element>
    <xs:element name="Codigo">
      <xs:annotation>
        <xs:documentation>Código del producto o servicio</xs:documentation>
      </xs:annotation>
      <xs:simpleType>
        <xs:restriction base="xs:string">
          <xs:maxLength value="20"/>
        </xs:restriction>
      </xs:simpleType>
    </xs:element>
  </xs:sequence>
</xs:complexType>
```

element **CodigoType/Tipo**

diagram	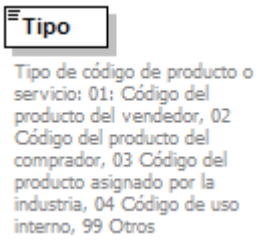
namespace	https://tribunet.hacienda.go.cr/docs/esquemas/2016/v4/facturaElectronica
type	restriction of **xs:string**
properties	content simple
facets	Kind / Value / Annotation enumeration 01 documentation Código del producto del vendedor enumeration 02 documentation Código del producto del comprador enumeration 03 documentation código del producto asignado por la industria enumeration 04 documentation código de uso interno enumeration 99 documentation Otros
annotation	documentation Tipo de código de producto o servicio: 01: Código del producto del vendedor, 02 Código del producto del comprador, 03 Código del producto asignado por la industria, 04 Código de uso interno, 99 Otros

source

```
<xs:element name="Tipo">
  <xs:annotation>
    <xs:documentation>Tipo de código de producto o servicio: 01: Código del producto del
vendedor, 02 Código del producto del comprador, 03 Código del producto asignado por la
industria, 04 Código de uso interno, 99 Otros</xs:documentation>
  </xs:annotation>
  <xs:simpleType>
    <xs:restriction base="xs:string">
      <xs:enumeration value="01">
        <xs:annotation>
          <xs:documentation>Código del producto del vendedor</xs:documentation>
        </xs:annotation>
      </xs:enumeration>
```

```
      <xs:enumeration value="02">
        <xs:annotation>
          <xs:documentation>Código del producto del comprador</xs:documentation>
        </xs:annotation>
      </xs:enumeration>
      <xs:enumeration value="03">
        <xs:annotation>
          <xs:documentation>código del producto asignado por la industria</xs:documentation>
        </xs:annotation>
      </xs:enumeration>
      <xs:enumeration value="04">
        <xs:annotation>
          <xs:documentation>código de uso interno</xs:documentation>
        </xs:annotation>
      </xs:enumeration>
      <xs:enumeration value="99">
        <xs:annotation>
          <xs:documentation>Otros</xs:documentation>
        </xs:annotation>
      </xs:enumeration>
    </xs:restriction>
  </xs:simpleType>
</xs:element>
```

element **CodigoType/Codigo**

diagram	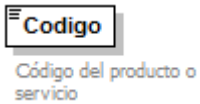
namespace	https://tribunet.hacienda.go.cr/docs/esquemas/2016/v4/facturaElectronica
type	restriction of **xs:string**
properties	content simple
facets	Kind Value Annotation maxLength 20
annotation	documentation Código del producto o servicio

```
<xs:element name="Codigo">
  <xs:annotation>
    <xs:documentation>Código del producto o servicio</xs:documentation>
  </xs:annotation>
  <xs:simpleType>
    <xs:restriction base="xs:string">
      <xs:maxLength value="20"/>
    </xs:restriction>
  </xs:simpleType>
</xs:element>
```

complexType **EmisorType**

diagram

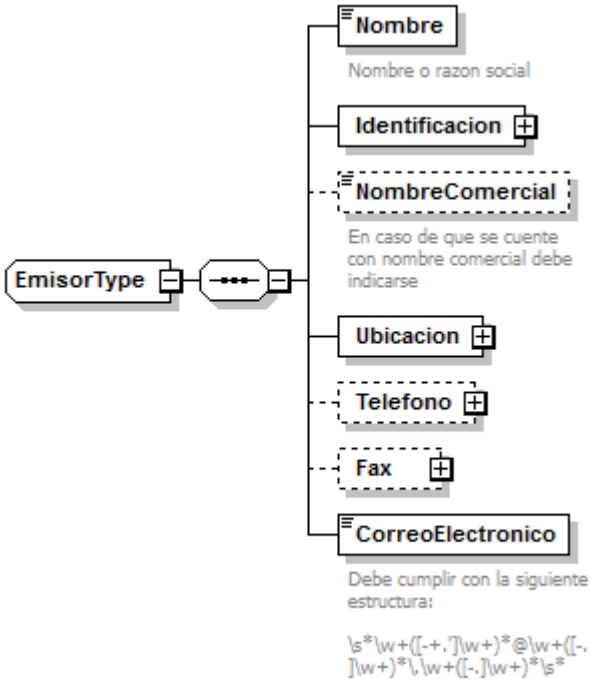

namespace: https://tribunet.hacienda.go.cr/docs/esquemas/2016/v4/facturaElectronica

children: **Nombre** **Identificacion** **NombreComercial** **Ubicacion** **Telefono** **Fax** **CorreoElectronico**

used by: element **FacturaElectronica/Emisor**

source

```
<xs:complexType name="EmisorType">
  <xs:sequence>
    <xs:element name="Nombre" nillable="false">
      <xs:annotation>
        <xs:documentation>Nombre o razon social</xs:documentation>
      </xs:annotation>
      <xs:simpleType>
        <xs:restriction base="xs:string">
          <xs:maxLength value="80"/>
        </xs:restriction>
      </xs:simpleType>
    </xs:element>
    <xs:element name="Identificacion" type="IdentificacionType"/>
    <xs:element name="NombreComercial" minOccurs="0">
      <xs:annotation>
        <xs:documentation>En caso de que se cuente con nombre comercial debe
indicarse</xs:documentation>
      </xs:annotation>
      <xs:simpleType>
        <xs:restriction base="xs:string">
          <xs:maxLength value="80"/>
        </xs:restriction>
      </xs:simpleType>
    </xs:element>
    <xs:element name="Ubicacion" type="UbicacionType"/>
    <xs:element name="Telefono" type="TelefonoType" nillable="true" minOccurs="0"/>
```

```
    <xs:element name="Fax" type="TelefonoType" nillable="true" minOccurs="0"/>
    <xs:element name="CorreoElectronico">
      <xs:annotation>
        <xs:documentation>Debe cumplir con la siguiente estructura:
 \s*\w+([-+.']\w+)*@\w+([-.]\w+)*\.\w+([-.]\w+)*\s*
</xs:documentation>
      </xs:annotation>
      <xs:simpleType>
        <xs:restriction base="xs:string">
          <xs:pattern value="\s*\w+([-+.']\w+)*@\w+([-.]\w+)*\.\w+([-.]\w+)*\s*"/>
        </xs:restriction>
      </xs:simpleType>
    </xs:element>
  </xs:sequence>
</xs:complexType>
```

element **EmisorType/Nombre**

diagram	Nombre Nombre o razon social
namespace	https://tribunet.hacienda.go.cr/docs/esquemas/2016/v4/facturaElectronica
type	restriction of **xs:string**
properties	content simple nillable false
facets	Kind Value Annotation maxLength 80
annotation	documentation Nombre o razon social

source

```
<xs:element name="Nombre" nillable="false">
  <xs:annotation>
    <xs:documentation>Nombre o razon social</xs:documentation>
  </xs:annotation>
  <xs:simpleType>
    <xs:restriction base="xs:string">
      <xs:maxLength value="80"/>
    </xs:restriction>
  </xs:simpleType>
</xs:element>
```

element **EmisorType/Identificacion**

diagram	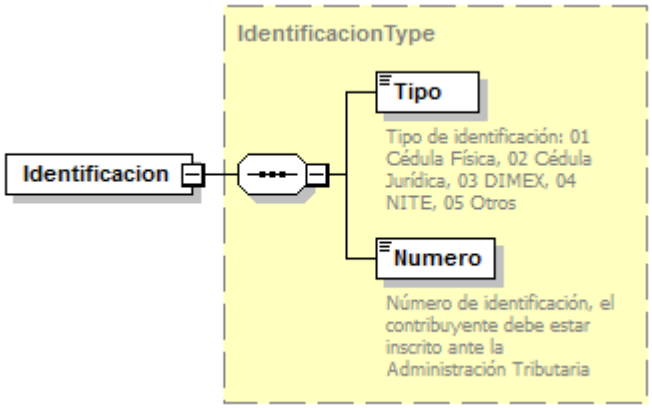
namespace	https://tribunet.hacienda.go.cr/docs/esquemas/2016/v4/facturaElectronica
type	**IdentificacionType**
properties	content complex
children	**Tipo** **Numero**
source	<xs:element name="Identificacion" type="IdentificacionType"/>

element **EmisorType/NombreComercial**

diagram	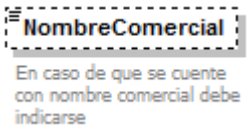
namespace	https://tribunet.hacienda.go.cr/docs/esquemas/2016/v4/facturaElectronica
type	restriction of **xs:string**
properties	minOcc 0 maxOcc 1 content simple
facets	Kind Value Annotation maxLength 80
annotation	documentation En caso de que se cuente con nombre comercial debe indicarse
source	<xs:element name="NombreComercial" minOccurs="0"> <xs:annotation> <xs:documentation>En caso de que se cuente con nombre comercial debe indicarse</xs:documentation> </xs:annotation> <xs:simpleType> <xs:restriction base="xs:string"> <xs:maxLength value="80"/> </xs:restriction> </xs:simpleType> </xs:element>

element **EmisorType/Ubicacion**

diagram	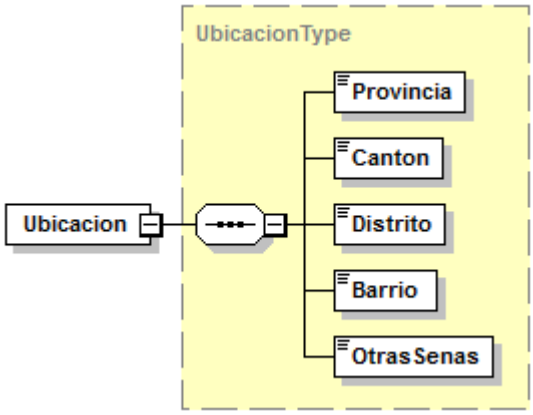
namespace	https://tribunet.hacienda.go.cr/docs/esquemas/2016/v4/facturaElectronica
type	**UbicacionType**
properties	content complex
children	**Provincia** **Canton** **Distrito** **Barrio** **OtrasSenas**
source	<xs:element name="Ubicacion" type="UbicacionType"/>

element **EmisorType/Telefono**

diagram	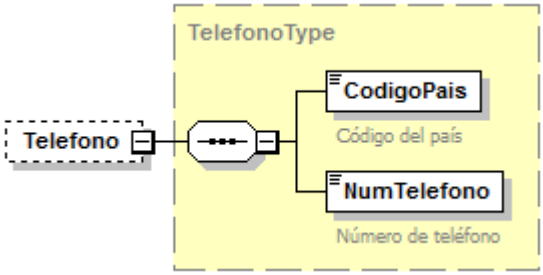
namespace	https://tribunet.hacienda.go.cr/docs/esquemas/2016/v4/facturaElectronica
type	**TelefonoType**
properties	minOcc 0 maxOcc 1 content complex nillable true
children	**CodigoPais** **NumTelefono**
source	<xs:element name="Telefono" type="TelefonoType" nillable="true" minOccurs="0"/>

element **EmisorType/Fax**

diagram	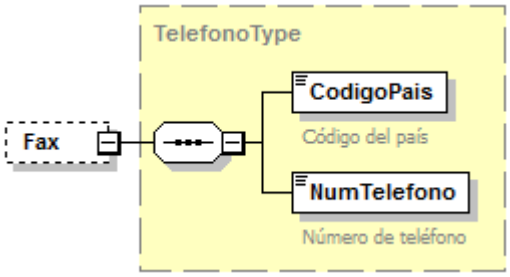
namespace	https://tribunet.hacienda.go.cr/docs/esquemas/2016/v4/facturaElectronica
type	**TelefonoType**
properties	minOcc 0 maxOcc 1 content complex nillable true
children	**CodigoPais** **NumTelefono**
source	<xs:element name="Fax" type="TelefonoType" nillable="true" minOccurs="0"/>

element **EmisorType/CorreoElectronico**

diagram	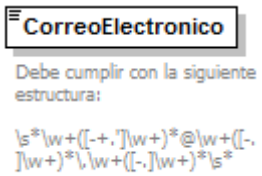
namespace	https://tribunet.hacienda.go.cr/docs/esquemas/2016/v4/facturaElectronica
type	restriction of **xs:string**
properties	content simple
facets	Kind Value Annotation pattern \s*\w+([-+.']\w+)*@\w+([-.]\w+)*\.\w+([-.]\w+)*\s*
annotation	documentation Debe cumplir con la siguiente estructura: \s*\w+([-+.']\w+)*@\w+([-.]\w+)*\.\w+([-.]\w+)*\s*
source	<xs:element name="CorreoElectronico"> <xs:annotation> <xs:documentation>Debe cumplir con la siguiente estructura: \s*\w+([-+.']\w+)*@\w+([-.]\w+)*\.\w+([-.]\w+)*\s* </xs:documentation> </xs:annotation> <xs:simpleType> <xs:restriction base="xs:string"> <xs:pattern value="\s*\w+([-+.']\w+)*@\w+([-.]\w+)*\.\w+([-.]\w+)*\s*"/> </xs:restriction> </xs:simpleType> </xs:element>

complexType **ExoneracionType**

diagram

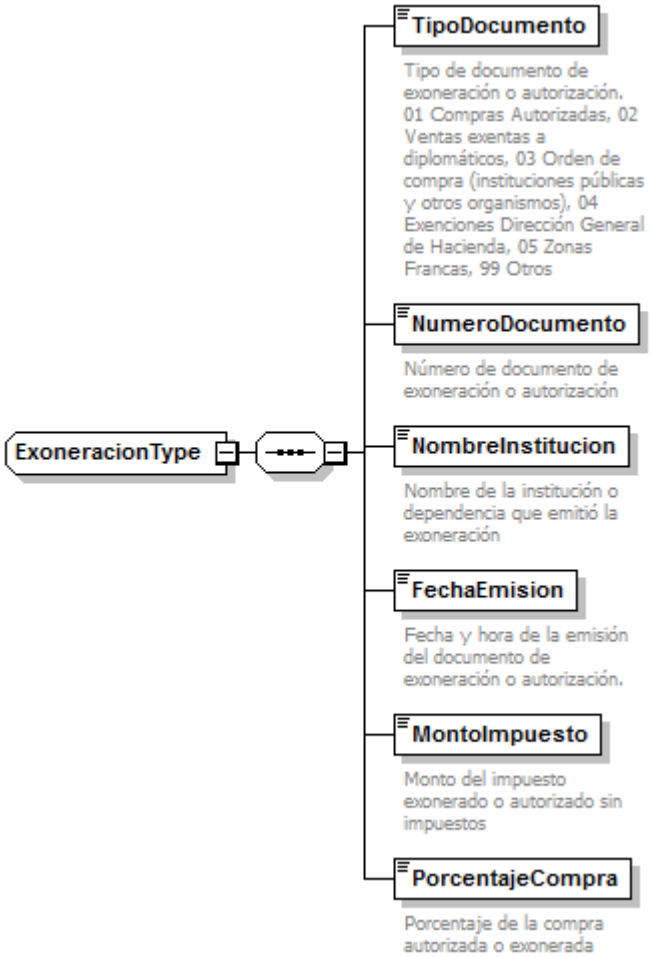

namespace	https://tribunet.hacienda.go.cr/docs/esquemas/2016/v4/facturaElectronica
children	**TipoDocumento** **NumeroDocumento** **NombreInstitucion** **FechaEmision** **MontoImpuesto** **PorcentajeCompra**
used by	element **FacturaElectronica/DetalleServicio/LineaDetalle/Exoneracion**

source

```
<xs:complexType name="ExoneracionType">
 <xs:sequence>
  <xs:element name="TipoDocumento">
   <xs:annotation>
    <xs:documentation>Tipo de documento de exoneración o autorización. 01 Compras
Autorizadas, 02 Ventas exentas a diplomáticos, 03 Orden de compra (instituciones públicas y otros
organismos), 04 Exenciones Dirección General de Hacienda, 05 Zonas Francas, 99
Otros</xs:documentation>
   </xs:annotation>
   <xs:simpleType>
    <xs:restriction base="xs:string">
     <xs:enumeration value="01">
      <xs:annotation>
       <xs:documentation>Compras Autorizadas</xs:documentation>
      </xs:annotation>
     </xs:enumeration>
```

```
        <xs:enumeration value="02">
          <xs:annotation>
            <xs:documentation>Ventas exentas a diplomáticos</xs:documentation>
          </xs:annotation>
        </xs:enumeration>
        <xs:enumeration value="03">
          <xs:annotation>
            <xs:documentation>Orden de compra (instituciones publicas y otros
organismos)</xs:documentation>
          </xs:annotation>
        </xs:enumeration>
        <xs:enumeration value="04">
          <xs:annotation>
            <xs:documentation>Exenciones Direccion General de Hacienda</xs:documentation>
          </xs:annotation>
        </xs:enumeration>
        <xs:enumeration value="05">
          <xs:annotation>
            <xs:documentation>Zonas Francas</xs:documentation>
          </xs:annotation>
        </xs:enumeration>
        <xs:enumeration value="99">
          <xs:annotation>
            <xs:documentation>Otros</xs:documentation>
          </xs:annotation>
        </xs:enumeration>
      </xs:restriction>
    </xs:simpleType>
  </xs:element>
  <xs:element name="NumeroDocumento">
    <xs:annotation>
      <xs:documentation>Número de documento de exoneración o
autorización</xs:documentation>
    </xs:annotation>
    <xs:simpleType>
      <xs:restriction base="xs:string">
        <xs:maxLength value="17"/>
      </xs:restriction>
    </xs:simpleType>
  </xs:element>
  <xs:element name="NombreInstitucion">
    <xs:annotation>
      <xs:documentation>Nombre de la institución o dependencia que emitió la
exoneración</xs:documentation>
    </xs:annotation>
    <xs:simpleType>
      <xs:restriction base="xs:string">
        <xs:maxLength value="100"/>
      </xs:restriction>
    </xs:simpleType>
  </xs:element>
  <xs:element name="FechaEmision" type="xs:dateTime">
    <xs:annotation>
      <xs:documentation>Fecha y hora de la emisión del documento de exoneración o
autorización.</xs:documentation>
    </xs:annotation>
```

```
    </xs:element>
    <xs:element name="MontoImpuesto" type="DecimalDineroType">
      <xs:annotation>
        <xs:documentation>Monto del impuesto exonerado o autorizado sin
impuestos</xs:documentation>
      </xs:annotation>
    </xs:element>
    <xs:element name="PorcentajeCompra">
      <xs:annotation>
        <xs:documentation>Porcentaje de la compra autorizada o exonerada</xs:documentation>
      </xs:annotation>
      <xs:simpleType>
        <xs:restriction base="xs:integer">
          <xs:totalDigits value="3"/>
        </xs:restriction>
      </xs:simpleType>
    </xs:element>
  </xs:sequence>
</xs:complexType>
```

element **ExoneracionType/TipoDocumento**

diagram	**TipoDocumento** Tipo de documento de exoneración o autorización. 01 Compras Autorizadas, 02 Ventas exentas a diplomáticos, 03 Orden de compra (instituciones públicas y otros organismos), 04 Exenciones Dirección General de Hacienda, 05 Zonas Francas, 99 Otros
namespace	https://tribunet.hacienda.go.cr/docs/esquemas/2016/v4/facturaElectronica
type	restriction of **xs:string**
properties	content simple
facets	Kind / Value / Annotation enumeration 01 documentation Compras Autorizadas enumeration 02 documentation Ventas exentas a diplomáticos enumeration 03 documentation Orden de compra (instituciones publicas y otros organismos) enumeration 04 documentation Exenciones Direccion General de Hacienda enumeration 05 documentation Zonas Francas enumeration 99 documentation Otros
annotation	documentation Tipo de documento de exoneración o autorización. 01 Compras Autorizadas, 02 Ventas exentas a diplomáticos, 03 Orden de compra (instituciones públicas y otros organismos), 04 Exenciones Dirección General de Hacienda, 05 Zonas Francas, 99 Otros

source	`<xs:element name="TipoDocumento">`
	`<xs:annotation>`
	`<xs:documentation>`Tipo de documento de exoneración o autorización. 01 Compras Autorizadas, 02 Ventas exentas a diplomáticos, 03 Orden de compra (instituciones públicas y otros

```
organismos), 04 Exenciones Dirección General de Hacienda, 05 Zonas Francas, 99
Otros</xs:documentation>
  </xs:annotation>
  <xs:simpleType>
    <xs:restriction base="xs:string">
      <xs:enumeration value="01">
        <xs:annotation>
          <xs:documentation>Compras Autorizadas</xs:documentation>
        </xs:annotation>
      </xs:enumeration>
      <xs:enumeration value="02">
        <xs:annotation>
          <xs:documentation>Ventas exentas a diplomáticos</xs:documentation>
        </xs:annotation>
      </xs:enumeration>
      <xs:enumeration value="03">
        <xs:annotation>
          <xs:documentation>Orden de compra (instituciones publicas y otros
organismos)</xs:documentation>
        </xs:annotation>
      </xs:enumeration>
      <xs:enumeration value="04">
        <xs:annotation>
          <xs:documentation>Exenciones Direccion General de Hacienda</xs:documentation>
        </xs:annotation>
      </xs:enumeration>
      <xs:enumeration value="05">
        <xs:annotation>
          <xs:documentation>Zonas Francas</xs:documentation>
        </xs:annotation>
      </xs:enumeration>
      <xs:enumeration value="99">
        <xs:annotation>
          <xs:documentation>Otros</xs:documentation>
        </xs:annotation>
      </xs:enumeration>
    </xs:restriction>
  </xs:simpleType>
</xs:element>
```


element **ExoneracionType/NumeroDocumento**

diagram	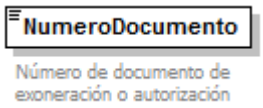
namespace	https://tribunet.hacienda.go.cr/docs/esquemas/2016/v4/facturaElectronica
type	restriction of **xs:string**
properties	content simple
facets	Kind Value Annotation maxLength 17
annotation	documentation Número de documento de exoneración o autorización

source	<xs:element name="NumeroDocumento"> <xs:annotation> <xs:documentation>Número de documento de exoneración o autorización</xs:documentation> </xs:annotation> <xs:simpleType> <xs:restriction base="xs:string"> <xs:maxLength value="17"/> </xs:restriction> </xs:simpleType> </xs:element>

element **ExoneracionType/NombreInstitucion**

diagram	**NombreInstitucion** Nombre de la institución o dependencia que emitió la exoneración
namespace	https://tribunet.hacienda.go.cr/docs/esquemas/2016/v4/facturaElectronica
type	restriction of **xs:string**
properties	content simple
facets	Kind Value Annotation maxLength 100
annotation	documentation Nombre de la institución o dependencia que emitió la exoneración
source	<xs:element name="NombreInstitucion"> <xs:annotation> <xs:documentation>Nombre de la institución o dependencia que emitió la exoneración</xs:documentation> </xs:annotation> <xs:simpleType> <xs:restriction base="xs:string"> <xs:maxLength value="100"/> </xs:restriction> </xs:simpleType> </xs:element>

element **ExoneracionType/FechaEmision**

diagram	**FechaEmision** Fecha y hora de la emisión del documento de exoneración o autorización.
namespace	https://tribunet.hacienda.go.cr/docs/esquemas/2016/v4/facturaElectronica
type	**xs:dateTime**
properties	content simple
annotation	documentation Fecha y hora de la emisión del documento de exoneración o autorización.
source	<xs:element name="FechaEmision" type="xs:dateTime">

	<xs:annotation> <xs:documentation>Fecha y hora de la emisión del documento de exoneración o autorización.</xs:documentation> </xs:annotation> </xs:element>

element **ExoneracionType/MontoImpuesto**

diagram	**MontoImpuesto** Monto del impuesto exonerado o autorizado sin impuestos
namespace	https://tribunet.hacienda.go.cr/docs/esquemas/2016/v4/facturaElectronica
type	**DecimalDineroType**
properties	content simple
facets	Kind Value Annotation totalDigits 18 fractionDigits 5
annotation	documentation Monto del impuesto exonerado o autorizado sin impuestos
source	<xs:element name="MontoImpuesto" type="DecimalDineroType"> <xs:annotation> <xs:documentation>Monto del impuesto exonerado o autorizado sin impuestos</xs:documentation> </xs:annotation> </xs:element>

element **ExoneracionType/PorcentajeCompra**

diagram	**PorcentajeCompra** Porcentaje de la compra autorizada o exonerada
namespace	https://tribunet.hacienda.go.cr/docs/esquemas/2016/v4/facturaElectronica
type	restriction of **xs:integer**
properties	content simple
facets	Kind Value Annotation totalDigits 3
annotation	documentation Porcentaje de la compra autorizada o exonerada
source	<xs:element name="PorcentajeCompra"> <xs:annotation> <xs:documentation>Porcentaje de la compra autorizada o exonerada</xs:documentation> </xs:annotation> <xs:simpleType> <xs:restriction base="xs:integer"> <xs:totalDigits value="3"/> </xs:restriction> </xs:simpleType>

	</xs:element>

complexType **IdentificacionType**

diagram	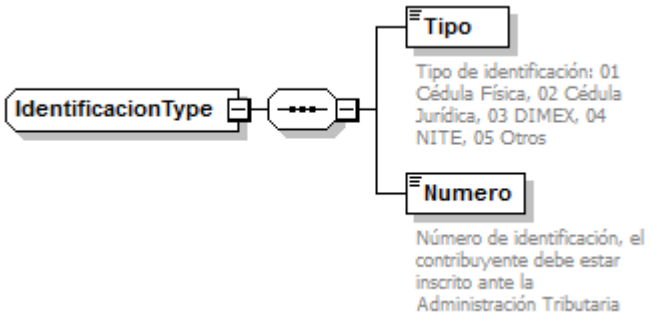
namespace	https://tribunet.hacienda.go.cr/docs/esquemas/2016/v4/facturaElectronica
children	**Tipo** **Numero**
used by	elements **EmisorType/Identificacion** **ReceptorType/Identificacion**
source	<xs:complexType name="IdentificacionType"> <xs:sequence> <xs:element name="Tipo" nillable="false"> <xs:annotation> <xs:documentation>Tipo de identificación: 01 Cédula Física, 02 Cédula Jurídica, 03 DIMEX, 04 NITE, 05 Otros</xs:documentation> </xs:annotation> <xs:simpleType> <xs:restriction base="xs:string"> <xs:enumeration value="01"> <xs:annotation> <xs:documentation>Cedula Fisica</xs:documentation> </xs:annotation> </xs:enumeration> <xs:enumeration value="02"> <xs:annotation> <xs:documentation> Cedula Juridica</xs:documentation> </xs:annotation> </xs:enumeration> <xs:enumeration value="03"> <xs:annotation> <xs:documentation>DIMEX</xs:documentation> </xs:annotation> </xs:enumeration> <xs:enumeration value="04"> <xs:annotation> <xs:documentation>NITE</xs:documentation> </xs:annotation> </xs:enumeration> <xs:enumeration value="05"> <xs:annotation> <xs:documentation>Otros</xs:documentation> </xs:annotation> </xs:enumeration> </xs:restriction>

```
      </xs:simpleType>
    </xs:element>
    <xs:element name="Numero" nillable="false">
      <xs:annotation>
        <xs:documentation>Número de identificación, el contribuyente debe estar inscrito ante la
Administración Tributaria</xs:documentation>
      </xs:annotation>
      <xs:simpleType>
        <xs:restriction base="xs:long">
          <xs:totalDigits value="12"/>
        </xs:restriction>
      </xs:simpleType>
    </xs:element>
  </xs:sequence>
</xs:complexType>
```

element **IdentificacionType/Tipo**

diagram	Tipo Tipo de identificación: 01 Cédula Física, 02 Cédula Jurídica, 03 DIMEX, 04 NITE, 05 Otros
namespace	https://tribunet.hacienda.go.cr/docs/esquemas/2016/v4/facturaElectronica
type	restriction of **xs:string**
properties	content simple nillable false
facets	Kind / Value / Annotation enumeration 01 documentation Cedula Fisica enumeration 02 documentation Cedula Juridica enumeration 03 documentation DIMEX enumeration 04 documentation NITE enumeration 05 documentation Otros
annotation	documentation Tipo de identificación: 01 Cédula Física, 02 Cédula Jurídica, 03 DIMEX, 04 NITE, 05 Otros

source

```
<xs:element name="Tipo" nillable="false">
  <xs:annotation>
    <xs:documentation>Tipo de identificación: 01 Cédula Física, 02 Cédula Jurídica, 03 DIMEX, 04
NITE, 05 Otros</xs:documentation>
  </xs:annotation>
  <xs:simpleType>
    <xs:restriction base="xs:string">
      <xs:enumeration value="01">
        <xs:annotation>
          <xs:documentation>Cedula Fisica</xs:documentation>
        </xs:annotation>
      </xs:enumeration>
      <xs:enumeration value="02">
        <xs:annotation>
          <xs:documentation> Cedula Juridica</xs:documentation>
        </xs:annotation>
```

```
      </xs:enumeration>
      <xs:enumeration value="03">
        <xs:annotation>
          <xs:documentation>DIMEX</xs:documentation>
        </xs:annotation>
      </xs:enumeration>
      <xs:enumeration value="04">
        <xs:annotation>
          <xs:documentation>NITE</xs:documentation>
        </xs:annotation>
      </xs:enumeration>
      <xs:enumeration value="05">
        <xs:annotation>
          <xs:documentation>Otros</xs:documentation>
        </xs:annotation>
      </xs:enumeration>
    </xs:restriction>
  </xs:simpleType>
</xs:element>
```

element **IdentificacionType/Numero**

diagram	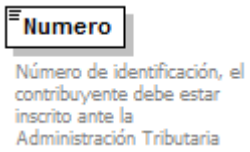
namespace	https://tribunet.hacienda.go.cr/docs/esquemas/2016/v4/facturaElectronica
type	restriction of **xs:long**
properties	content simple nillable false
facets	Kind Value Annotation totalDigits 12
annotation	documentation Número de identificación, el contribuyente debe estar inscrito ante la Administración Tributaria

source	`<xs:element name="Numero" nillable="false">`
	`  <xs:annotation>`
	`  <xs:documentation>Número de identificación, el contribuyente debe estar inscrito ante la Administración Tributaria</xs:documentation>`
	`  </xs:annotation>`
	`  <xs:simpleType>`
	`  <xs:restriction base="xs:long">`
	`  <xs:totalDigits value="12"/>`
	`  </xs:restriction>`
	`  </xs:simpleType>`
	`</xs:element>`

complexType **ImpuestoType**

diagram

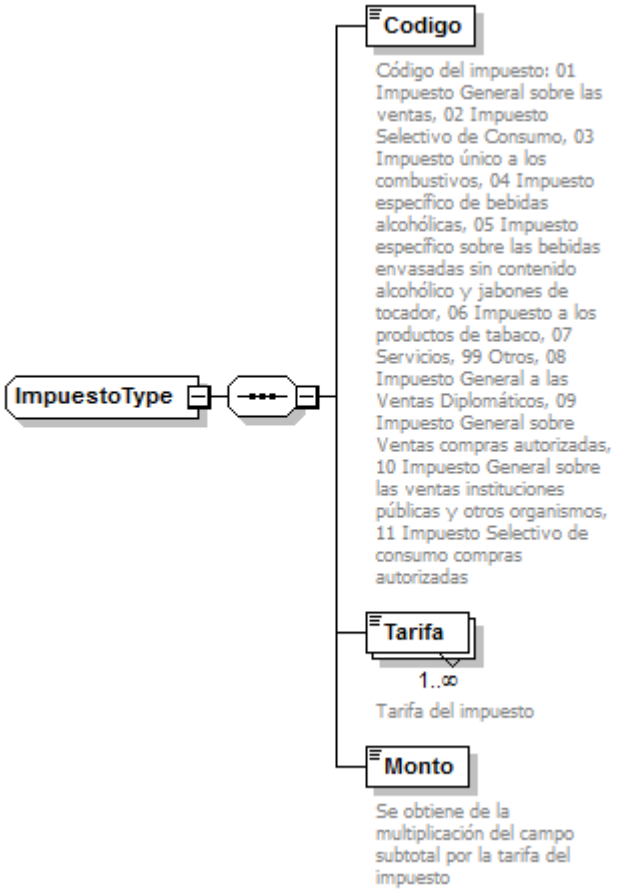

namespace	https://tribunet.hacienda.go.cr/docs/esquemas/2016/v4/facturaElectronica
children	**Codigo** **Tarifa** **Monto**
used by	elements **FacturaElectronica/DetalleServicio/LineaDetalle/Impuesto** **FacturaElectronica/ResumenFactura/TotalImpuesto**

source

```
<xs:complexType name="ImpuestoType">
  <xs:sequence>
    <xs:element name="Codigo">
      <xs:annotation>
        <xs:documentation>Código del impuesto: 01 Impuesto General sobre las ventas, 02 Impuesto Selectivo de Consumo, 03 Impuesto único a los combustivos, 04 Impuesto específico de bebidas alcohólicas, 05 Impuesto específico sobre las bebidas envasadas sin contenido alcohólico y jabones de tocador, 06 Impuesto a los productos de tabaco, 07 Servicios, 99 Otros, 08 Impuesto General a las Ventas Diplomáticos, 09 Impuesto General sobre Ventas compras autorizadas, 10 Impuesto General sobre las ventas instituciones públicas y otros organismos, 11 Impuesto Selectivo de consumo compras autorizadas</xs:documentation>
      </xs:annotation>
      <xs:simpleType>
        <xs:restriction base="xs:string">
          <xs:enumeration value="01">
            <xs:annotation>
              <xs:documentation>Impuesto General sobre las ventas</xs:documentation>
            </xs:annotation>
          </xs:enumeration>
          <xs:enumeration value="02">
```

```
          <xs:annotation>
            <xs:documentation> Impuesto Selectivo de Consumo</xs:documentation>
          </xs:annotation>
        </xs:enumeration>
        <xs:enumeration value="03">
          <xs:annotation>
            <xs:documentation>Impuesto ünico a los combustivos</xs:documentation>
          </xs:annotation>
        </xs:enumeration>
        <xs:enumeration value="04">
          <xs:annotation>
            <xs:documentation>Impuesto especifico de bebidas alcohólicas</xs:documentation>
          </xs:annotation>
        </xs:enumeration>
        <xs:enumeration value="05">
          <xs:annotation>
            <xs:documentation>impuesto especifico sobre las bebidas envasadas sin contenido
alcoholico y jabones de tocador</xs:documentation>
          </xs:annotation>
        </xs:enumeration>
        <xs:enumeration value="06">
          <xs:annotation>
            <xs:documentation>impuesto a los productos de tabaco</xs:documentation>
          </xs:annotation>
        </xs:enumeration>
        <xs:enumeration value="07">
          <xs:annotation>
            <xs:documentation>servicios</xs:documentation>
          </xs:annotation>
        </xs:enumeration>
        <xs:enumeration value="99">
          <xs:annotation>
            <xs:documentation>Otros</xs:documentation>
          </xs:annotation>
        </xs:enumeration>
        <xs:enumeration value="08">
          <xs:annotation>
            <xs:documentation>Impuesto General a las Ventas Diplomaticos</xs:documentation>
          </xs:annotation>
        </xs:enumeration>
        <xs:enumeration value="09">
          <xs:annotation>
            <xs:documentation>Impuesto General sobre Ventas compras
autorizadas</xs:documentation>
          </xs:annotation>
        </xs:enumeration>
        <xs:enumeration value="10">
          <xs:annotation>
            <xs:documentation>Impuesto General sobre las ventas instituciones publicas y otros
organismos</xs:documentation>
          </xs:annotation>
        </xs:enumeration>
        <xs:enumeration value="11">
          <xs:annotation>
            <xs:documentation>Impuesto Selectivo de consumo compras
autorizadas</xs:documentation>
```

```
            </xs:annotation>
          </xs:enumeration>
        </xs:restriction>
      </xs:simpleType>
    </xs:element>
    <xs:element name="Tarifa" maxOccurs="unbounded">
      <xs:annotation>
        <xs:documentation>Tarifa del impuesto</xs:documentation>
      </xs:annotation>
      <xs:simpleType>
        <xs:restriction base="xs:decimal">
          <xs:totalDigits value="4"/>
          <xs:fractionDigits value="2"/>
        </xs:restriction>
      </xs:simpleType>
    </xs:element>
    <xs:element name="Monto" type="DecimalDineroType">
      <xs:annotation>
        <xs:documentation>Se obtiene de la multiplicación del campo subtotal por la tarifa del
impuesto</xs:documentation>
      </xs:annotation>
    </xs:element>
  </xs:sequence>
</xs:complexType>
```

element **ImpuestoType/Codigo**

diagram	**Codigo** Código del impuesto: 01 Impuesto General sobre las ventas, 02 Impuesto Selectivo de Consumo, 03 Impuesto único a los combustivos, 04 Impuesto específico de bebidas alcohólicas, 05 Impuesto específico sobre las bebidas envasadas sin contenido alcohólico y jabones de tocador, 06 Impuesto a los productos de tabaco, 07 Servicios, 99 Otros, 08 Impuesto General a las Ventas Diplomáticos, 09 Impuesto General sobre Ventas compras autorizadas, 10 Impuesto General sobre las ventas instituciones públicas y otros organismos, 11 Impuesto Selectivo de consumo compras autorizadas
namespace	https://tribunet.hacienda.go.cr/docs/esquemas/2016/v4/facturaElectronica
type	restriction of **xs:string**
properties	content simple
facets	Kind / Value / Annotation enumeration / 01 / documentation Impuesto General sobre las ventas enumeration / 02 / documentation

			Impuesto Selectivo de Consumo
	enumeration	03	documentation Impuesto ünico a los combustivos
	enumeration	04	documentation Impuesto especifico de bebidas alcohólicas
	enumeration	05	documentation impuesto especifico sobre las bebidas envasadas sin contenido alcoholico y jabones de tocador
	enumeration	06	documentation impuesto a los productos de tabaco
	enumeration	07	documentation servicios
	enumeration	99	documentation Otros
	enumeration	08	documentation Impuesto General a las Ventas Diplomaticos
	enumeration	09	documentation Impuesto General sobre Ventas compras autorizadas
	enumeration	10	documentation Impuesto General sobre las ventas instituciones publicas y otros organismos
	enumeration	11	documentation Impuesto Selectivo de consumo compras autorizadas
annotation	documentation Código del impuesto: 01 Impuesto General sobre las ventas, 02 Impuesto Selectivo de Consumo, 03 Impuesto único a los combustivos, 04 Impuesto específico de bebidas alcohólicas, 05 Impuesto específico sobre las bebidas envasadas sin contenido alcohólico y jabones de tocador, 06 Impuesto a los productos de tabaco, 07 Servicios, 99 Otros, 08 Impuesto General a las Ventas Diplomáticos, 09 Impuesto General sobre Ventas compras autorizadas, 10 Impuesto General sobre las ventas instituciones públicas y otros organismos, 11 Impuesto Selectivo de consumo compras autorizadas		

source

```
<xs:element name="Codigo">
  <xs:annotation>
    <xs:documentation>Código del impuesto: 01 Impuesto General sobre las ventas, 02 Impuesto Selectivo de Consumo, 03 Impuesto único a los combustivos, 04 Impuesto específico de bebidas alcohólicas, 05 Impuesto específico sobre las bebidas envasadas sin contenido alcohólico y jabones de tocador, 06 Impuesto a los productos de tabaco, 07 Servicios, 99 Otros, 08 Impuesto General a las Ventas Diplomáticos, 09 Impuesto General sobre Ventas compras autorizadas, 10 Impuesto General sobre las ventas instituciones públicas y otros organismos, 11 Impuesto Selectivo de consumo compras autorizadas</xs:documentation>
  </xs:annotation>
  <xs:simpleType>
    <xs:restriction base="xs:string">
      <xs:enumeration value="01">
        <xs:annotation>
          <xs:documentation>Impuesto General sobre las ventas</xs:documentation>
        </xs:annotation>
      </xs:enumeration>
      <xs:enumeration value="02">
        <xs:annotation>
          <xs:documentation> Impuesto Selectivo de Consumo</xs:documentation>
        </xs:annotation>
      </xs:enumeration>
      <xs:enumeration value="03">
        <xs:annotation>
          <xs:documentation>Impuesto ünico a los combustivos</xs:documentation>
        </xs:annotation>
      </xs:enumeration>
      <xs:enumeration value="04">
        <xs:annotation>
          <xs:documentation>Impuesto especifico de bebidas alcohólicas</xs:documentation>
        </xs:annotation>
      </xs:enumeration>
```

```
      <xs:enumeration value="05">
        <xs:annotation>
          <xs:documentation>impuesto especifico sobre las bebidas envasadas sin contenido
alcoholico y jabones de tocador</xs:documentation>
        </xs:annotation>
      </xs:enumeration>
      <xs:enumeration value="06">
        <xs:annotation>
          <xs:documentation>impuesto a los productos de tabaco</xs:documentation>
        </xs:annotation>
      </xs:enumeration>
      <xs:enumeration value="07">
        <xs:annotation>
          <xs:documentation>servicios</xs:documentation>
        </xs:annotation>
      </xs:enumeration>
      <xs:enumeration value="99">
        <xs:annotation>
          <xs:documentation>Otros</xs:documentation>
        </xs:annotation>
      </xs:enumeration>
      <xs:enumeration value="08">
        <xs:annotation>
          <xs:documentation>Impuesto General a las Ventas Diplomaticos</xs:documentation>
        </xs:annotation>
      </xs:enumeration>
      <xs:enumeration value="09">
        <xs:annotation>
          <xs:documentation>Impuesto General sobre Ventas compras
autorizadas</xs:documentation>
        </xs:annotation>
      </xs:enumeration>
      <xs:enumeration value="10">
        <xs:annotation>
          <xs:documentation>Impuesto General sobre las ventas instituciones publicas y otros
organismos</xs:documentation>
        </xs:annotation>
      </xs:enumeration>
      <xs:enumeration value="11">
        <xs:annotation>
          <xs:documentation>Impuesto Selectivo de consumo compras
autorizadas</xs:documentation>
        </xs:annotation>
      </xs:enumeration>
    </xs:restriction>
  </xs:simpleType>
</xs:element>
```

element **ImpuestoType/Tarifa**

diagram

namespace	https://tribunet.hacienda.go.cr/docs/esquemas/2016/v4/facturaElectronica
type	restriction of **xs:decimal**
properties	minOcc 1 maxOcc unbounded content simple
facets	Kind Value Annotation totalDigits 4 fractionDigits 2
annotation	documentation Tarifa del impuesto
source	<xs:element name="Tarifa" maxOccurs="unbounded"> <xs:annotation> <xs:documentation>Tarifa del impuesto</xs:documentation> </xs:annotation> <xs:simpleType> <xs:restriction base="xs:decimal"> <xs:totalDigits value="4"/> <xs:fractionDigits value="2"/> </xs:restriction> </xs:simpleType> </xs:element>

element **ImpuestoType/Monto**

diagram	
namespace	https://tribunet.hacienda.go.cr/docs/esquemas/2016/v4/facturaElectronica
type	**DecimalDineroType**
properties	content simple
facets	Kind Value Annotation totalDigits 18 fractionDigits 5
annotation	documentation Se obtiene de la multiplicación del campo subtotal por la tarifa del impuesto
source	<xs:element name="Monto" type="DecimalDineroType"> <xs:annotation> <xs:documentation>Se obtiene de la multiplicación del campo subtotal por la tarifa del impuesto</xs:documentation> </xs:annotation> </xs:element>

complexType **ReceptorType**

diagram

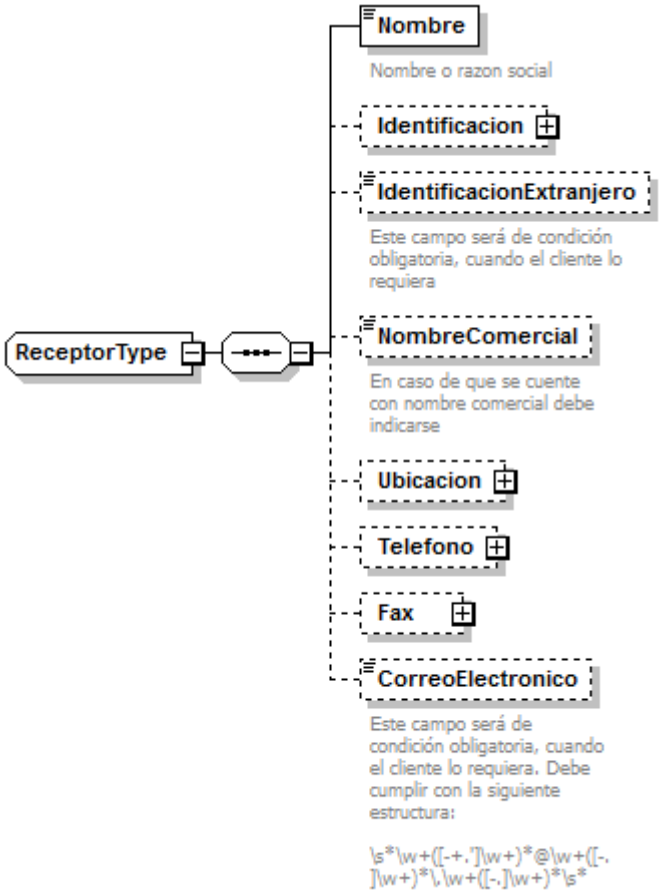

namespace	https://tribunet.hacienda.go.cr/docs/esquemas/2016/v4/facturaElectronica
children	**Nombre** **Identificacion** **IdentificacionExtranjero** **NombreComercial** **Ubicacion** **Telefono** **Fax** **CorreoElectronico**
used by	element **FacturaElectronica/Receptor**

source

```
<xs:complexType name="ReceptorType">
 <xs:sequence>
  <xs:element name="Nombre" nillable="false">
   <xs:annotation>
    <xs:documentation>Nombre o razon social</xs:documentation>
   </xs:annotation>
   <xs:simpleType>
    <xs:restriction base="xs:string">
     <xs:maxLength value="80"/>
    </xs:restriction>
   </xs:simpleType>
  </xs:element>
  <xs:element name="Identificacion" type="IdentificacionType" minOccurs="0"/>
  <xs:element name="IdentificacionExtranjero" minOccurs="0">
   <xs:annotation>
    <xs:documentation>Este campo será de condición obligatoria, cuando el cliente lo
requiera</xs:documentation>
   </xs:annotation>
   <xs:simpleType>
```

```
        <xs:restriction base="xs:string">
          <xs:maxLength value="20"/>
        </xs:restriction>
      </xs:simpleType>
    </xs:element>
    <xs:element name="NombreComercial" minOccurs="0">
      <xs:annotation>
        <xs:documentation>En caso de que se cuente con nombre comercial debe
indicarse</xs:documentation>
      </xs:annotation>
      <xs:simpleType>
        <xs:restriction base="xs:string">
          <xs:maxLength value="80"/>
        </xs:restriction>
      </xs:simpleType>
    </xs:element>
    <xs:element name="Ubicacion" type="UbicacionType" minOccurs="0"/>
    <xs:element name="Telefono" type="TelefonoType" minOccurs="0"/>
    <xs:element name="Fax" type="TelefonoType" minOccurs="0"/>
    <xs:element name="CorreoElectronico" minOccurs="0">
      <xs:annotation>
        <xs:documentation>Este campo será de condición obligatoria, cuando el cliente lo requiera.
Debe cumplir con la siguiente estructura:
 \s*\w+([-+.']\w+)*@\w+([-.]\w+)*\.\w+([-.]\w+)*\s*
</xs:documentation>
      </xs:annotation>
      <xs:simpleType>
        <xs:restriction base="xs:string">
          <xs:pattern value="\s*\w+([-+.']\w+)*@\w+([-.]\w+)*\.\w+([-.]\w+)*\s*"/>
        </xs:restriction>
      </xs:simpleType>
    </xs:element>
  </xs:sequence>
</xs:complexType>
```

element **ReceptorType/Nombre**

diagram	Nombre Nombre o razon social
namespace	https://tribunet.hacienda.go.cr/docs/esquemas/2016/v4/facturaElectronica
type	restriction of **xs:string**
properties	content simple nillable false
facets	Kind Value Annotation maxLength 80
annotation	documentation Nombre o razon social

source	`<xs:element name="Nombre" nillable="false">`
	`  <xs:annotation>`
	`  <xs:documentation>Nombre o razon social</xs:documentation>`
	`  </xs:annotation>`
	`  <xs:simpleType>`

```
    <xs:restriction base="xs:string">
      <xs:maxLength value="80"/>
    </xs:restriction>
  </xs:simpleType>
</xs:element>
```

element **ReceptorType/Identificacion**

diagram	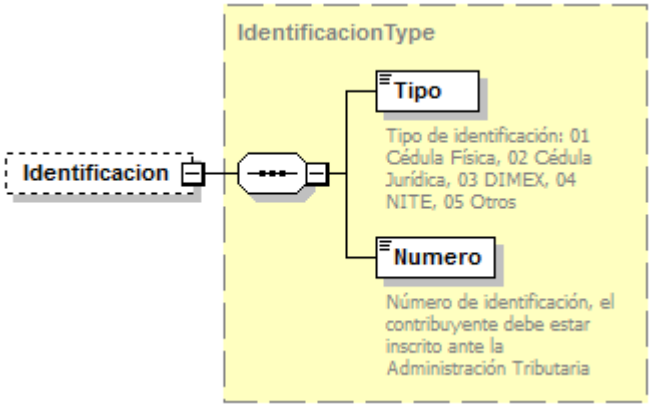
namespace	https://tribunet.hacienda.go.cr/docs/esquemas/2016/v4/facturaElectronica
type	**IdentificacionType**
properties	minOcc 0 maxOcc 1 content complex
children	**Tipo** **Numero**
source	`<xs:element name="Identificacion" type="IdentificacionType" minOccurs="0"/>`

element **ReceptorType/IdentificacionExtranjero**

diagram	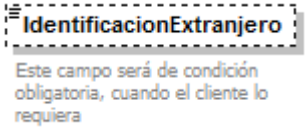
namespace	https://tribunet.hacienda.go.cr/docs/esquemas/2016/v4/facturaElectronica
type	restriction of **xs:string**
properties	minOcc 0 maxOcc 1 content simple
facets	Kind Value Annotation maxLength 20
annotation	documentation Este campo será de condición obligatoria, cuando el cliente lo requiera

source	`<xs:element name="IdentificacionExtranjero" minOccurs="0">`
	`  <xs:annotation>`
	`  <xs:documentation>Este campo será de condición obligatoria, cuando el cliente lo requiera</xs:documentation>`
	`  </xs:annotation>`
	`  <xs:simpleType>`

```
    <xs:restriction base="xs:string">
      <xs:maxLength value="20"/>
    </xs:restriction>
  </xs:simpleType>
</xs:element>
```

element **ReceptorType/NombreComercial**

diagram	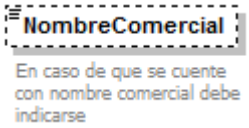
namespace	https://tribunet.hacienda.go.cr/docs/esquemas/2016/v4/facturaElectronica
type	restriction of **xs:string**
properties	minOcc 0 maxOcc 1 content simple
facets	Kind Value Annotation maxLength 80
annotation	documentation En caso de que se cuente con nombre comercial debe indicarse

source	`<xs:element name="NombreComercial" minOccurs="0">`
	`  <xs:annotation>`
	`  <xs:documentation>`En caso de que se cuente con nombre comercial debe indicarse`</xs:documentation>`
	`  </xs:annotation>`
	`  <xs:simpleType>`
	`  <xs:restriction base="xs:string">`
	`  <xs:maxLength value="80"/>`
	`  </xs:restriction>`
	`  </xs:simpleType>`
	`</xs:element>`

element **ReceptorType/Ubicacion**

diagram	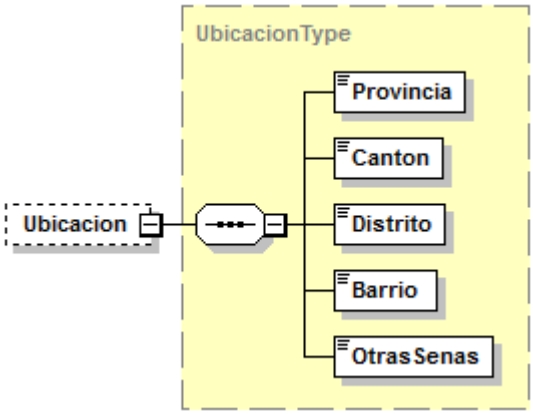
namespace	https://tribunet.hacienda.go.cr/docs/esquemas/2016/v4/facturaElectronica
type	**UbicacionType**

properties	minOcc 0 maxOcc 1 content complex
children	**Provincia** **Canton** **Distrito** **Barrio** **OtrasSenas**
source	<xs:element name="Ubicacion" type="UbicacionType" minOccurs="0"/>

element **ReceptorType/Telefono**

diagram	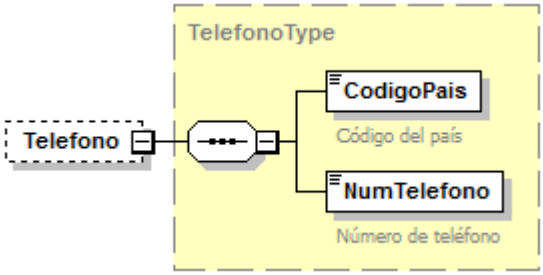
namespace	https://tribunet.hacienda.go.cr/docs/esquemas/2016/v4/facturaElectronica
type	**TelefonoType**
properties	minOcc 0 maxOcc 1 content complex
children	**CodigoPais** **NumTelefono**
source	<xs:element name="Telefono" type="TelefonoType" minOccurs="0"/>

element **ReceptorType/Fax**

diagram	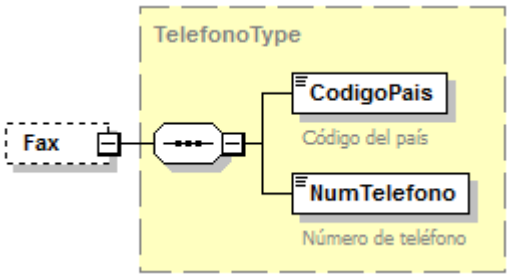
namespace	https://tribunet.hacienda.go.cr/docs/esquemas/2016/v4/facturaElectronica
type	**TelefonoType**
properties	minOcc 0 maxOcc 1 content complex
children	**CodigoPais** **NumTelefono**
source	<xs:element name="Fax" type="TelefonoType" minOccurs="0"/>

element **ReceptorType/CorreoElectronico**

diagram	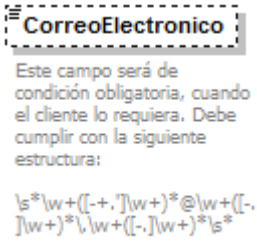
namespace	https://tribunet.hacienda.go.cr/docs/esquemas/2016/v4/facturaElectronica
type	restriction of **xs:string**
properties	minOcc 0 maxOcc 1 content simple
facets	Kind Value Annotation pattern \s*\w+([-+.']\w+)*@\w+([-.]\w+)*\.\w+([-.]\w+)*\s*
annotation	documentation Este campo será de condición obligatoria, cuando el cliente lo requiera. Debe cumplir con la siguiente estructura: \s*\w+([-+.']\w+)*@\w+([-.]\w+)*\.\w+([-.]\w+)*\s*

source	`<xs:element name="CorreoElectronico" minOccurs="0">`
	`<xs:annotation>`
	`<xs:documentation>`Este campo será de condición obligatoria, cuando el cliente lo requiera. Debe cumplir con la siguiente estructura:
	\s*\w+([-+.']\w+)*@\w+([-.]\w+)*\.\w+([-.]\w+)*\s*
	`</xs:documentation>`
	`</xs:annotation>`
	`<xs:simpleType>`
	`<xs:restriction base="xs:string">`
	`<xs:pattern value="\s*\w+([-+.']\w+)*@\w+([-.]\w+)*\.\w+([-.]\w+)*\s*"/>`
	`</xs:restriction>`
	`</xs:simpleType>`
	`</xs:element>`

complexType **TelefonoType**

diagram	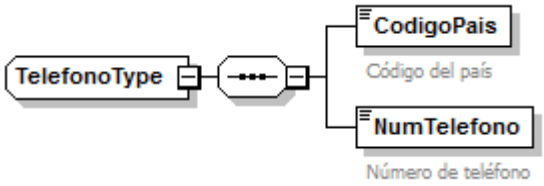
namespace	https://tribunet.hacienda.go.cr/docs/esquemas/2016/v4/facturaElectronica
children	**CodigoPais** **NumTelefono**
used by	elements **EmisorType/Fax** **ReceptorType/Fax** **EmisorType/Telefono** **ReceptorType/Telefono**

source	`<xs:complexType name="TelefonoType">`
	`<xs:sequence>`
	`<xs:element name="CodigoPais">`
	`<xs:annotation>`
	`<xs:documentation>`Código del país`</xs:documentation>`

```
      </xs:annotation>
      <xs:simpleType>
        <xs:restriction base="xs:integer">
          <xs:totalDigits value="3"/>
        </xs:restriction>
      </xs:simpleType>
    </xs:element>
    <xs:element name="NumTelefono">
      <xs:annotation>
        <xs:documentation>Número de teléfono</xs:documentation>
      </xs:annotation>
      <xs:simpleType>
        <xs:restriction base="xs:integer">
          <xs:totalDigits value="20"/>
        </xs:restriction>
      </xs:simpleType>
    </xs:element>
  </xs:sequence>
</xs:complexType>
```

element **TelefonoType/CodigoPais**

diagram	CodigoPais Código del país
namespace	https://tribunet.hacienda.go.cr/docs/esquemas/2016/v4/facturaElectronica
type	restriction of **xs:integer**
properties	content simple
facets	Kind Value Annotation totalDigits 3
annotation	documentation Código del país

source

```
<xs:element name="CodigoPais">
  <xs:annotation>
    <xs:documentation>Código del país</xs:documentation>
  </xs:annotation>
  <xs:simpleType>
    <xs:restriction base="xs:integer">
      <xs:totalDigits value="3"/>
    </xs:restriction>
  </xs:simpleType>
</xs:element>
```

element **TelefonoType/NumTelefono**

diagram	NumTelefono Número de teléfono
namespace	https://tribunet.hacienda.go.cr/docs/esquemas/2016/v4/facturaElectronica
type	restriction of **xs:integer**

properties	content simple
facets	Kind Value Annotation totalDigits 20
annotation	documentation Número de teléfono
source	<xs:element name="NumTelefono"> <xs:annotation> <xs:documentation>Número de teléfono</xs:documentation> </xs:annotation> <xs:simpleType> <xs:restriction base="xs:integer"> <xs:totalDigits value="20"/> </xs:restriction> </xs:simpleType> </xs:element>

complexType **UbicacionType**

diagram	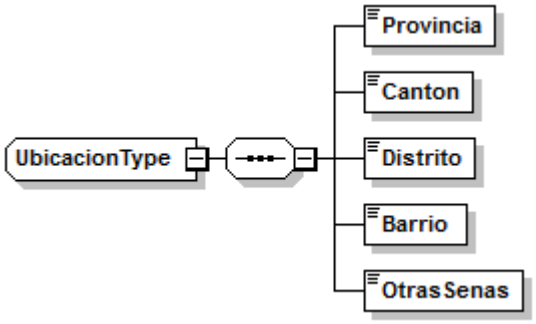
namespace	https://tribunet.hacienda.go.cr/docs/esquemas/2016/v4/facturaElectronica
children	**Provincia** **Canton** **Distrito** **Barrio** **OtrasSenas**
used by	elements **EmisorType/Ubicacion** **ReceptorType/Ubicacion**
source	<xs:complexType name="UbicacionType"> <xs:sequence> <xs:element name="Provincia"> <xs:simpleType> <xs:restriction base="xs:string"> <xs:minLength value="1"/> <xs:maxLength value="1"/> <xs:pattern value="\d"/> </xs:restriction> </xs:simpleType> </xs:element> <xs:element name="Canton"> <xs:simpleType> <xs:restriction base="xs:string"> <xs:minLength value="2"/> <xs:maxLength value="2"/> <xs:pattern value="\d\d"/> </xs:restriction> </xs:simpleType> </xs:element>

```
    <xs:element name="Distrito">
      <xs:simpleType>
        <xs:restriction base="xs:string">
          <xs:pattern value="\d\d"/>
        </xs:restriction>
      </xs:simpleType>
    </xs:element>
    <xs:element name="Barrio">
      <xs:simpleType>
        <xs:restriction base="xs:string">
          <xs:pattern value="\d\d"/>
        </xs:restriction>
      </xs:simpleType>
    </xs:element>
    <xs:element name="OtrasSenas">
      <xs:simpleType>
        <xs:restriction base="xs:string">
          <xs:maxLength value="160"/>
        </xs:restriction>
      </xs:simpleType>
    </xs:element>
  </xs:sequence>
</xs:complexType>
```

element **UbicacionType/Provincia**

diagram	Provincia
namespace	https://tribunet.hacienda.go.cr/docs/esquemas/2016/v4/facturaElectronica
type	restriction of **xs:string**
properties	content simple
facets	Kind / Value / Annotation minLength 1 maxLength 1 pattern \d

source

```
<xs:element name="Provincia">
  <xs:simpleType>
    <xs:restriction base="xs:string">
      <xs:minLength value="1"/>
      <xs:maxLength value="1"/>
      <xs:pattern value="\d"/>
    </xs:restriction>
  </xs:simpleType>
</xs:element>
```

element **UbicacionType/Canton**

diagram	Canton

namespace	https://tribunet.hacienda.go.cr/docs/esquemas/2016/v4/facturaElectronica
type	restriction of **xs:string**
properties	content simple
facets	Kind Value Annotation minLength 2 maxLength 2 pattern \d\d
source	<xs:element name="Canton"> <xs:simpleType> <xs:restriction base="xs:string"> <xs:minLength value="2"/> <xs:maxLength value="2"/> <xs:pattern value="\d\d"/> </xs:restriction> </xs:simpleType> </xs:element>

element **UbicacionType/Distrito**

diagram	Distrito
namespace	https://tribunet.hacienda.go.cr/docs/esquemas/2016/v4/facturaElectronica
type	restriction of **xs:string**
properties	content simple
facets	Kind Value Annotation pattern \d\d
source	<xs:element name="Distrito"> <xs:simpleType> <xs:restriction base="xs:string"> <xs:pattern value="\d\d"/> </xs:restriction> </xs:simpleType> </xs:element>

element **UbicacionType/Barrio**

diagram	Barrio
namespace	https://tribunet.hacienda.go.cr/docs/esquemas/2016/v4/facturaElectronica
type	restriction of **xs:string**
properties	content simple
facets	Kind Value Annotation pattern \d\d
source	<xs:element name="Barrio"> <xs:simpleType> <xs:restriction base="xs:string">

```
      <xs:pattern value="\d\d"/>
    </xs:restriction>
  </xs:simpleType>
</xs:element>
```

element **UbicacionType/OtrasSenas**

diagram	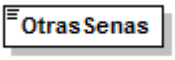
namespace	https://tribunet.hacienda.go.cr/docs/esquemas/2016/v4/facturaElectronica
type	restriction of **xs:string**
properties	content simple
facets	Kind Value Annotation maxLength 160

source	`<xs:element name="OtrasSenas">`
	`  <xs:simpleType>`
	`  <xs:restriction base="xs:string">`
	`  <xs:maxLength value="160"/>`
	`  </xs:restriction>`
	`  </xs:simpleType>`
	`</xs:element>`

simpleType **ClaveType**

namespace	https://tribunet.hacienda.go.cr/docs/esquemas/2016/v4/facturaElectronica
type	restriction of **xs:string**
properties	base xs:string
used by	element **FacturaElectronica/Clave**
facets	Kind Value Annotation pattern \d{50,50}
annotation	documentation Tipo de dato String que solo permite el uso de números con un largo de 50.

source	`<xs:simpleType name="ClaveType">`
	`  <xs:annotation>`
	`  <xs:documentation>Tipo de dato String que solo permite el uso de números con un largo de 50.</xs:documentation>`
	`  </xs:annotation>`
	`  <xs:restriction base="xs:string">`
	`  <xs:pattern value="\d{50,50}"/>`
	`  </xs:restriction>`
	`</xs:simpleType>`

simpleType **DecimalDineroType**

namespace	https://tribunet.hacienda.go.cr/docs/esquemas/2016/v4/facturaElectronica
type	restriction of **xs:decimal**
properties	base xs:decimal

used by	elements **ImpuestoType/Monto** **FacturaElectronica/DetalleServicio/LineaDetalle/MontoDescuento** **ExoneracionType/MontoImpuesto** **FacturaElectronica/DetalleServicio/LineaDetalle/MontoTotal** **FacturaElectronica/DetalleServicio/LineaDetalle/MontoTotalLinea** **FacturaElectronica/DetalleServicio/LineaDetalle/PrecioUnitario** **FacturaElectronica/DetalleServicio/LineaDetalle/SubTotal** **FacturaElectronica/ResumenFactura/TipoCambio** **FacturaElectronica/ResumenFactura/TotalComprobante** **FacturaElectronica/ResumenFactura/TotalDescuentos** **FacturaElectronica/ResumenFactura/TotalExento** **FacturaElectronica/ResumenFactura/TotalGravado** **FacturaElectronica/ResumenFactura/TotalMercanciasExentas** **FacturaElectronica/ResumenFactura/TotalMercanciasGravadas** **FacturaElectronica/ResumenFactura/TotalServExentos** **FacturaElectronica/ResumenFactura/TotalServGravados** **FacturaElectronica/ResumenFactura/TotalVenta** **FacturaElectronica/ResumenFactura/TotalVentaNeta**
facets	Kind / Value / Annotation totalDigits 18 fractionDigits 5
annotation	documentation Tipo de dato decimal para representar los valores de dinero.

source	`<xs:simpleType name="DecimalDineroType">`
	`<xs:annotation>`
	`<xs:documentation>Tipo de dato decimal para representar los valores de dinero.</xs:documentation>`
	`</xs:annotation>`
	`<xs:restriction base="xs:decimal">`
	`<xs:totalDigits value="18"/>`
	`<xs:fractionDigits value="5"/>`
	`</xs:restriction>`
	`</xs:simpleType>`

simpleType **NumeroConsecutivoType**

namespace	https://tribunet.hacienda.go.cr/docs/esquemas/2016/v4/facturaElectronica
type	restriction of **xs:string**
properties	base xs:string
used by	element **FacturaElectronica/NumeroConsecutivo**
facets	Kind / Value / Annotation pattern \d{20,20}
annotation	documentation Tipo de dato String que solo permite el uso de números con un largo de 50.

source	`<xs:simpleType name="NumeroConsecutivoType">`
	`<xs:annotation>`
	`<xs:documentation>Tipo de dato String que solo permite el uso de números con un largo de 50.</xs:documentation>`
	`</xs:annotation>`
	`<xs:restriction base="xs:string">`
	`<xs:pattern value="\d{20,20}"/>`
	`</xs:restriction>`
	`</xs:simpleType>`

simpleType **UnidadMedidaType**

namespace	https://tribunet.hacienda.go.cr/docs/esquemas/2016/v4/facturaElectronica
type	restriction of **xs:string**

properties	base xs:string
used by	element **FacturaElectronica/DetalleServicio/LineaDetalle/UnidadMedida**
facets	Kind Value Annotation enumeration Sp documentation Servicios Profesionales enumeration m documentation Metro enumeration kg documentation Kilogramo enumeration s documentation Segundo enumeration A documentation Ampere enumeration K documentation Kelvin enumeration mol documentation Mol enumeration cd documentation Candela enumeration m² documentation metro cuadrado enumeration m³ documentation metro cúbico enumeration m/s documentation metro por segundo enumeration m/s² documentation metro por segundo cuadrado enumeration 1/m documentation 1 por metro enumeration kg/m³ documentation kilogramo por metro cúbico enumeration A/m² documentation ampere por metro cuadrado enumeration A/m documentation ampere por metro enumeration mol/m³ documentation mol por metro cúbico enumeration cd/m² documentation candela por metro cuadrado enumeration 1 documentation uno (indice de refracción) enumeration rad documentation radián enumeration sr documentation estereorradián enumeration Hz documentation hertz enumeration N documentation newton enumeration Pa documentation pascal enumeration J documentation Joule enumeration W documentation Watt enumeration C documentation coulomb enumeration V documentation volt enumeration F documentation farad enumeration Ω documentation ohm enumeration S documentation siemens enumeration Wb documentation weber enumeration T documentation

			tesla
	enumeration	H	documentation
			henry
	enumeration	°C	documentation
			grado Celsius
	enumeration	lm	documentation
			lumen
	enumeration	lx	documentation
			lux
	enumeration	Bq	documentation
			Becquerel
	enumeration	Gy	documentation
			gray
	enumeration	Sv	documentation
			sievert
	enumeration	kat	documentation
			katal
	enumeration	Pa·s	documentation
			pascal segundo
	enumeration	N·m	documentation
			newton metro
	enumeration	N/m	documentation
			newton por metro
	enumeration	rad/s	documentation
			radián por segundo
	enumeration	rad/s²	documentation
			radián por segundo cuadrado
	enumeration	W/m²	documentation
			watt por metro cuadrado
	enumeration	J/K	documentation
			joule por kelvin
	enumeration	J/(kg·K)	documentation
			joule por kilogramo kelvin
	enumeration	J/kg	documentation
			joule por kilogramo
	enumeration	W/(m·K)	documentation
			watt por metro kevin
	enumeration	J/m³	documentation
			joule por metro cúbico
	enumeration	V/m	documentation
			volt por metro
	enumeration	C/m³	documentation
			coulomb por metro cúbico
	enumeration	C/m²	documentation
			coulomb por metro cuadrado
	enumeration	F/m	documentation
			farad por metro
	enumeration	H/m	documentation
			henry por metro
	enumeration	J/mol	documentation
			joule por mol
	enumeration	J/(mol·K)	documentation
			joule por mol kelvin
	enumeration	C/kg	documentation
			coulomb por kilogramo
	enumeration	Gy/s	documentation
			gray por segundo
	enumeration	W/sr	documentation
			watt por estereorradián
	enumeration	W/(m²·sr)	documentation
			watt por metro cuadrado estereorradián
	enumeration	kat/m³	documentation
			katal por metro cúbico
	enumeration	min	documentation
			minuto
	enumeration	h	documentation
			hora
	enumeration	d	documentation
			día
	enumeration	º	documentation

			grado
	enumeration	´	documentation minuto
	enumeration	´´	documentation segundo
	enumeration	L	documentation litro
	enumeration	t	documentation tonelada
	enumeration	Np	documentation neper
	enumeration	B	documentation bel
	enumeration	eV	documentation electronvolt
	enumeration	u	documentation unidad de masa atómica unificada
	enumeration	ua	documentation unidad astronómica
	enumeration	Unid	documentation unidad
	enumeration	Gal	documentation galón
	enumeration	g	documentation gramo
	enumeration	Km	documentation kilometro
	enumeration	In	documentation pulgada
	enumeration	cm	documentation centimetro
	enumeration	mL	documentation mililitro
	enumeration	mm	documentation milimetro
	enumeration	Oz	documentation onzas
	enumeration	Otros	
annotation	documentation Unidades de Medida basadas en el estándar RTC 443:2010		

source

```
<xs:simpleType name="UnidadMedidaType">
 <xs:annotation>
  <xs:documentation>Unidades de Medida basadas en el estándar RTC
443:2010</xs:documentation>
 </xs:annotation>
 <xs:restriction base="xs:string">
  <xs:enumeration value="Sp">
   <xs:annotation>
    <xs:documentation>Servicios Profesionales</xs:documentation>
   </xs:annotation>
  </xs:enumeration>
  <xs:enumeration value="m">
   <xs:annotation>
    <xs:documentation>Metro</xs:documentation>
   </xs:annotation>
  </xs:enumeration>
  <xs:enumeration value="kg">
   <xs:annotation>
    <xs:documentation>Kilogramo</xs:documentation>
   </xs:annotation>
  </xs:enumeration>
  <xs:enumeration value="s">
   <xs:annotation>
```

```
      <xs:documentation>Segundo</xs:documentation>
    </xs:annotation>
  </xs:enumeration>
  <xs:enumeration value="A">
    <xs:annotation>
      <xs:documentation>Ampere</xs:documentation>
    </xs:annotation>
  </xs:enumeration>
  <xs:enumeration value="K">
    <xs:annotation>
      <xs:documentation>Kelvin</xs:documentation>
    </xs:annotation>
  </xs:enumeration>
  <xs:enumeration value="mol">
    <xs:annotation>
      <xs:documentation>Mol</xs:documentation>
    </xs:annotation>
  </xs:enumeration>
  <xs:enumeration value="cd">
    <xs:annotation>
      <xs:documentation>Candela</xs:documentation>
    </xs:annotation>
  </xs:enumeration>
  <xs:enumeration value="m²">
    <xs:annotation>
      <xs:documentation>metro cuadrado</xs:documentation>
    </xs:annotation>
  </xs:enumeration>
  <xs:enumeration value="m³">
    <xs:annotation>
      <xs:documentation>metro cúbico</xs:documentation>
    </xs:annotation>
  </xs:enumeration>
  <xs:enumeration value="m/s">
    <xs:annotation>
      <xs:documentation>metro por segundo</xs:documentation>
    </xs:annotation>
  </xs:enumeration>
  <xs:enumeration value="m/s²">
    <xs:annotation>
      <xs:documentation>metro por segundo cuadrado</xs:documentation>
    </xs:annotation>
  </xs:enumeration>
  <xs:enumeration value="1/m">
    <xs:annotation>
      <xs:documentation>1 por metro</xs:documentation>
    </xs:annotation>
  </xs:enumeration>
  <xs:enumeration value="kg/m³">
    <xs:annotation>
      <xs:documentation>kilogramo por metro cúbico</xs:documentation>
    </xs:annotation>
  </xs:enumeration>
  <xs:enumeration value="A/m²">
    <xs:annotation>
      <xs:documentation>ampere por metro cuadrado</xs:documentation>
```

```
      </xs:annotation>
    </xs:enumeration>
    <xs:enumeration value="A/m">
      <xs:annotation>
        <xs:documentation>ampere por metro</xs:documentation>
      </xs:annotation>
    </xs:enumeration>
    <xs:enumeration value="mol/m³">
      <xs:annotation>
        <xs:documentation>mol por metro cúbico</xs:documentation>
      </xs:annotation>
    </xs:enumeration>
    <xs:enumeration value="cd/m²">
      <xs:annotation>
        <xs:documentation>candela por metro cuadrado</xs:documentation>
      </xs:annotation>
    </xs:enumeration>
    <xs:enumeration value="1">
      <xs:annotation>
        <xs:documentation>uno (indice de refracción)</xs:documentation>
      </xs:annotation>
    </xs:enumeration>
    <xs:enumeration value="rad">
      <xs:annotation>
        <xs:documentation>radián</xs:documentation>
      </xs:annotation>
    </xs:enumeration>
    <xs:enumeration value="sr">
      <xs:annotation>
        <xs:documentation>estereorradián</xs:documentation>
      </xs:annotation>
    </xs:enumeration>
    <xs:enumeration value="Hz">
      <xs:annotation>
        <xs:documentation>hertz</xs:documentation>
      </xs:annotation>
    </xs:enumeration>
    <xs:enumeration value="N">
      <xs:annotation>
        <xs:documentation>newton</xs:documentation>
      </xs:annotation>
    </xs:enumeration>
    <xs:enumeration value="Pa">
      <xs:annotation>
        <xs:documentation>pascal</xs:documentation>
      </xs:annotation>
    </xs:enumeration>
    <xs:enumeration value="J">
      <xs:annotation>
        <xs:documentation>Joule</xs:documentation>
      </xs:annotation>
    </xs:enumeration>
    <xs:enumeration value="W">
      <xs:annotation>
        <xs:documentation>Watt</xs:documentation>
      </xs:annotation>
```

```
</xs:enumeration>
<xs:enumeration value="C">
  <xs:annotation>
    <xs:documentation>coulomb</xs:documentation>
  </xs:annotation>
</xs:enumeration>
<xs:enumeration value="V">
  <xs:annotation>
    <xs:documentation>volt</xs:documentation>
  </xs:annotation>
</xs:enumeration>
<xs:enumeration value="F">
  <xs:annotation>
    <xs:documentation>farad</xs:documentation>
  </xs:annotation>
</xs:enumeration>
<xs:enumeration value="Ω">
  <xs:annotation>
    <xs:documentation>ohm</xs:documentation>
  </xs:annotation>
</xs:enumeration>
<xs:enumeration value="S">
  <xs:annotation>
    <xs:documentation>siemens</xs:documentation>
  </xs:annotation>
</xs:enumeration>
<xs:enumeration value="Wb">
  <xs:annotation>
    <xs:documentation>weber</xs:documentation>
  </xs:annotation>
</xs:enumeration>
<xs:enumeration value="T">
  <xs:annotation>
    <xs:documentation>tesla</xs:documentation>
  </xs:annotation>
</xs:enumeration>
<xs:enumeration value="H">
  <xs:annotation>
    <xs:documentation>henry</xs:documentation>
  </xs:annotation>
</xs:enumeration>
<xs:enumeration value="°C">
  <xs:annotation>
    <xs:documentation>grado Celsius</xs:documentation>
  </xs:annotation>
</xs:enumeration>
<xs:enumeration value="lm">
  <xs:annotation>
    <xs:documentation>lumen</xs:documentation>
  </xs:annotation>
</xs:enumeration>
<xs:enumeration value="lx">
  <xs:annotation>
    <xs:documentation>lux</xs:documentation>
  </xs:annotation>
</xs:enumeration>
```

```
<xs:enumeration value="Bq">
  <xs:annotation>
    <xs:documentation>Becquerel</xs:documentation>
  </xs:annotation>
</xs:enumeration>
<xs:enumeration value="Gy">
  <xs:annotation>
    <xs:documentation>gray</xs:documentation>
  </xs:annotation>
</xs:enumeration>
<xs:enumeration value="Sv">
  <xs:annotation>
    <xs:documentation>sievert</xs:documentation>
  </xs:annotation>
</xs:enumeration>
<xs:enumeration value="kat">
  <xs:annotation>
    <xs:documentation>katal</xs:documentation>
  </xs:annotation>
</xs:enumeration>
<xs:enumeration value="Pa·s">
  <xs:annotation>
    <xs:documentation>pascal segundo</xs:documentation>
  </xs:annotation>
</xs:enumeration>
<xs:enumeration value="N·m">
  <xs:annotation>
    <xs:documentation>newton metro</xs:documentation>
  </xs:annotation>
</xs:enumeration>
<xs:enumeration value="N/m">
  <xs:annotation>
    <xs:documentation>newton por metro</xs:documentation>
  </xs:annotation>
</xs:enumeration>
<xs:enumeration value="rad/s">
  <xs:annotation>
    <xs:documentation>radián por segundo</xs:documentation>
  </xs:annotation>
</xs:enumeration>
<xs:enumeration value="rad/s²">
  <xs:annotation>
    <xs:documentation>radián por segundo cuadrado</xs:documentation>
  </xs:annotation>
</xs:enumeration>
<xs:enumeration value="W/m²">
  <xs:annotation>
    <xs:documentation>watt por metro cuadrado</xs:documentation>
  </xs:annotation>
</xs:enumeration>
<xs:enumeration value="J/K">
  <xs:annotation>
    <xs:documentation>joule por kelvin</xs:documentation>
  </xs:annotation>
</xs:enumeration>
<xs:enumeration value="J/(kg·K)">
```

```
      <xs:annotation>
        <xs:documentation>joule por kilogramo kelvin</xs:documentation>
      </xs:annotation>
    </xs:enumeration>
    <xs:enumeration value="J/kg">
      <xs:annotation>
        <xs:documentation>joule por kilogramo</xs:documentation>
      </xs:annotation>
    </xs:enumeration>
    <xs:enumeration value="W/(m·K)">
      <xs:annotation>
        <xs:documentation>watt por metro kevin</xs:documentation>
      </xs:annotation>
    </xs:enumeration>
    <xs:enumeration value="J/m³">
      <xs:annotation>
        <xs:documentation>joule por metro cúbico</xs:documentation>
      </xs:annotation>
    </xs:enumeration>
    <xs:enumeration value="V/m">
      <xs:annotation>
        <xs:documentation>volt por metro</xs:documentation>
      </xs:annotation>
    </xs:enumeration>
    <xs:enumeration value="C/m³">
      <xs:annotation>
        <xs:documentation>coulomb por metro cúbico</xs:documentation>
      </xs:annotation>
    </xs:enumeration>
    <xs:enumeration value="C/m²">
      <xs:annotation>
        <xs:documentation>coulomb por metro cuadrado</xs:documentation>
      </xs:annotation>
    </xs:enumeration>
    <xs:enumeration value="F/m">
      <xs:annotation>
        <xs:documentation>farad por metro</xs:documentation>
      </xs:annotation>
    </xs:enumeration>
    <xs:enumeration value="H/m">
      <xs:annotation>
        <xs:documentation>henry por metro</xs:documentation>
      </xs:annotation>
    </xs:enumeration>
    <xs:enumeration value="J/mol">
      <xs:annotation>
        <xs:documentation>joule por mol</xs:documentation>
      </xs:annotation>
    </xs:enumeration>
    <xs:enumeration value="J/(mol·K)">
      <xs:annotation>
        <xs:documentation>joule por mol kelvin</xs:documentation>
      </xs:annotation>
    </xs:enumeration>
    <xs:enumeration value="C/kg">
      <xs:annotation>
```

```
      <xs:documentation>coulomb por kilogramo</xs:documentation>
    </xs:annotation>
  </xs:enumeration>
  <xs:enumeration value="Gy/s">
    <xs:annotation>
      <xs:documentation>gray por segundo</xs:documentation>
    </xs:annotation>
  </xs:enumeration>
  <xs:enumeration value="W/sr">
    <xs:annotation>
      <xs:documentation>watt por estereorradián</xs:documentation>
    </xs:annotation>
  </xs:enumeration>
  <xs:enumeration value="W/(m²·sr)">
    <xs:annotation>
      <xs:documentation>watt por metro cuadrado estereorradián</xs:documentation>
    </xs:annotation>
  </xs:enumeration>
  <xs:enumeration value="kat/m³">
    <xs:annotation>
      <xs:documentation>katal por metro cúbico</xs:documentation>
    </xs:annotation>
  </xs:enumeration>
  <xs:enumeration value="min">
    <xs:annotation>
      <xs:documentation>minuto</xs:documentation>
    </xs:annotation>
  </xs:enumeration>
  <xs:enumeration value="h">
    <xs:annotation>
      <xs:documentation>hora</xs:documentation>
    </xs:annotation>
  </xs:enumeration>
  <xs:enumeration value="d">
    <xs:annotation>
      <xs:documentation>día</xs:documentation>
    </xs:annotation>
  </xs:enumeration>
  <xs:enumeration value="º">
    <xs:annotation>
      <xs:documentation>grado</xs:documentation>
    </xs:annotation>
  </xs:enumeration>
  <xs:enumeration value="´">
    <xs:annotation>
      <xs:documentation>minuto</xs:documentation>
    </xs:annotation>
  </xs:enumeration>
  <xs:enumeration value="´´">
    <xs:annotation>
      <xs:documentation>segundo</xs:documentation>
    </xs:annotation>
  </xs:enumeration>
  <xs:enumeration value="L">
    <xs:annotation>
      <xs:documentation>litro</xs:documentation>
```

```
      </xs:annotation>
    </xs:enumeration>
    <xs:enumeration value="t">
      <xs:annotation>
        <xs:documentation>tonelada</xs:documentation>
      </xs:annotation>
    </xs:enumeration>
    <xs:enumeration value="Np">
      <xs:annotation>
        <xs:documentation>neper</xs:documentation>
      </xs:annotation>
    </xs:enumeration>
    <xs:enumeration value="B">
      <xs:annotation>
        <xs:documentation>bel</xs:documentation>
      </xs:annotation>
    </xs:enumeration>
    <xs:enumeration value="eV">
      <xs:annotation>
        <xs:documentation>electronvolt</xs:documentation>
      </xs:annotation>
    </xs:enumeration>
    <xs:enumeration value="u">
      <xs:annotation>
        <xs:documentation>unidad de masa atómica unificada</xs:documentation>
      </xs:annotation>
    </xs:enumeration>
    <xs:enumeration value="ua">
      <xs:annotation>
        <xs:documentation>unidad astronómica</xs:documentation>
      </xs:annotation>
    </xs:enumeration>
    <xs:enumeration value="Unid">
      <xs:annotation>
        <xs:documentation>unidad</xs:documentation>
      </xs:annotation>
    </xs:enumeration>
    <xs:enumeration value="Gal">
      <xs:annotation>
        <xs:documentation>galón</xs:documentation>
      </xs:annotation>
    </xs:enumeration>
    <xs:enumeration value="g">
      <xs:annotation>
        <xs:documentation>gramo</xs:documentation>
      </xs:annotation>
    </xs:enumeration>
    <xs:enumeration value="Km">
      <xs:annotation>
        <xs:documentation>kilometro</xs:documentation>
      </xs:annotation>
    </xs:enumeration>
    <xs:enumeration value="ln">
      <xs:annotation>
        <xs:documentation>pulgada</xs:documentation>
      </xs:annotation>
```

```
    </xs:enumeration>
    <xs:enumeration value="cm">
      <xs:annotation>
        <xs:documentation>centimetro</xs:documentation>
      </xs:annotation>
    </xs:enumeration>
    <xs:enumeration value="mL">
      <xs:annotation>
        <xs:documentation>mililitro</xs:documentation>
      </xs:annotation>
    </xs:enumeration>
    <xs:enumeration value="mm">
      <xs:annotation>
        <xs:documentation>milimetro</xs:documentation>
      </xs:annotation>
    </xs:enumeration>
    <xs:enumeration value="Oz">
      <xs:annotation>
        <xs:documentation>onzas</xs:documentation>
      </xs:annotation>
    </xs:enumeration>
    <xs:enumeration value="Otros">
      <xs:annotation>
        <xs:documentation/>
      </xs:annotation>
    </xs:enumeration>
  </xs:restriction>
</xs:simpleType>
```

element **CanonicalizationMethod**

diagram	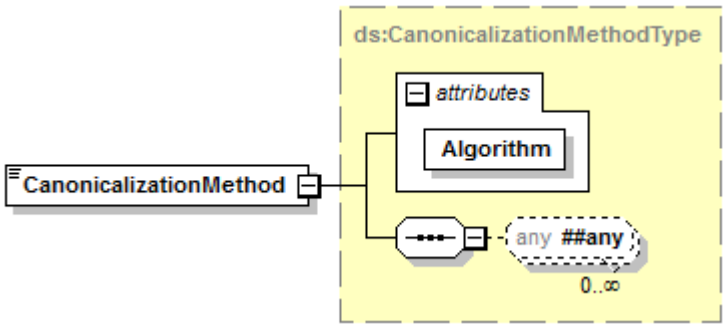
namespace	http://www.w3.org/2000/09/xmldsig#
type	**ds:CanonicalizationMethodType**
properties	content complex mixed true
used by	complexType **SignedInfoType**
attributes	Name: Algorithm; Type: **xs:anyURI**; Use: required; Default; Fixed; Annotation
source	`<xs:element name="CanonicalizationMethod" type="ds:CanonicalizationMethodType"/>`

element **DigestMethod**

diagram	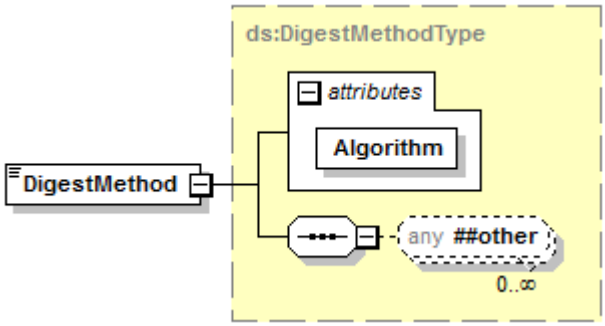
namespace	http://www.w3.org/2000/09/xmldsig#
type	**ds:DigestMethodType**
properties	content complex mixed true
used by	complexType **ReferenceType**
attributes	Name: Algorithm; Type: **xs:anyURI**; Use: required; Default; Fixed; Annotation
source	<xs:element name="DigestMethod" type="ds:DigestMethodType"/>

element **DigestValue**

diagram	
namespace	http://www.w3.org/2000/09/xmldsig#
type	**ds:DigestValueType**
properties	content simple
used by	complexType **ReferenceType**
source	<xs:element name="DigestValue" type="ds:DigestValueType"/>

element **DSAKeyValue**

diagram	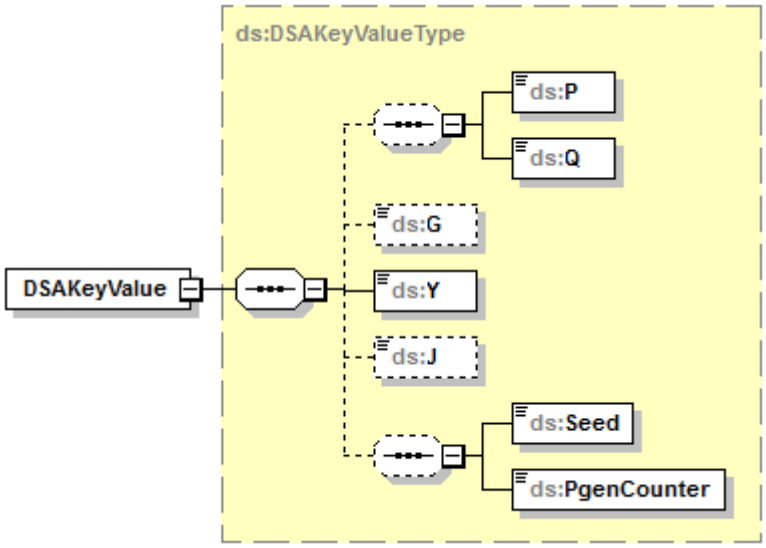
namespace	http://www.w3.org/2000/09/xmldsig#
type	**ds:DSAKeyValueType**
properties	content complex
children	**ds:P** **ds:Q** **ds:G** **ds:Y** **ds:J** **ds:Seed** **ds:PgenCounter**
used by	complexType **KeyValueType**
source	<xs:element name="DSAKeyValue" type="ds:DSAKeyValueType"/>

element **KeyInfo**

diagram	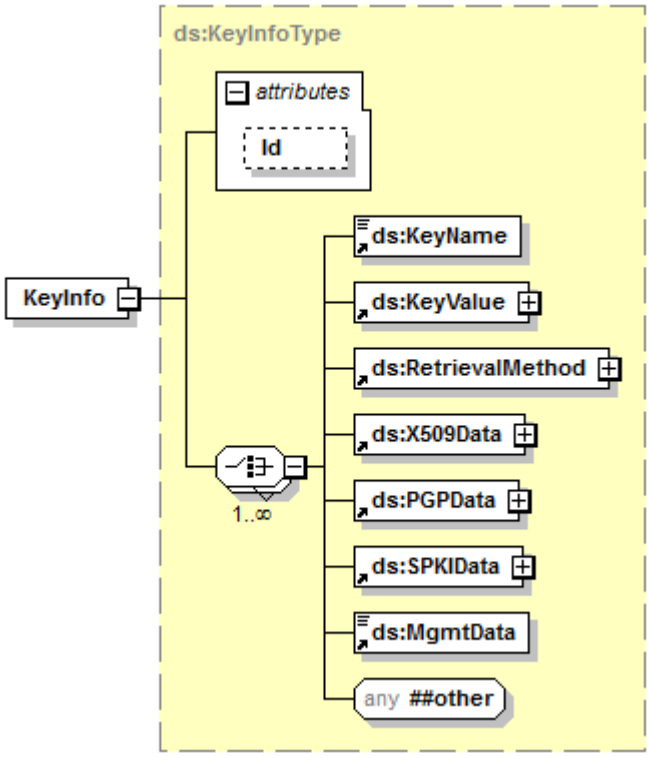
namespace	http://www.w3.org/2000/09/xmldsig#
type	**ds:KeyInfoType**
properties	content complex mixed true
children	**ds:KeyName** **ds:KeyValue** **ds:RetrievalMethod** **ds:X509Data** **ds:PGPData** **ds:SPKIData** **ds:MgmtData**
used by	complexType **SignatureType**
attributes	Name: Id; Type: **xs:ID**; Use: optional; Default; Fixed; Annotation
source	`<xs:element name="KeyInfo" type="ds:KeyInfoType"/>`

element **KeyName**

diagram	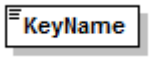
namespace	http://www.w3.org/2000/09/xmldsig#
type	**xs:string**
properties	content simple
used by	complexType **KeyInfoType**
source	`<xs:element name="KeyName" type="string"/>`

element **KeyValue**

diagram	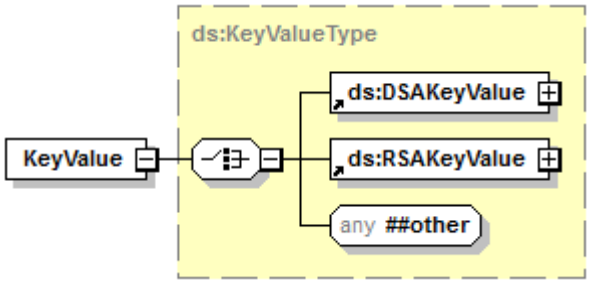
namespace	http://www.w3.org/2000/09/xmldsig#
type	**ds:KeyValueType**
properties	content complex mixed true
children	**ds:DSAKeyValue** **ds:RSAKeyValue**
used by	complexType **KeyInfoType**
source	<xs:element name="KeyValue" type="ds:KeyValueType"/>

element **Manifest**

diagram	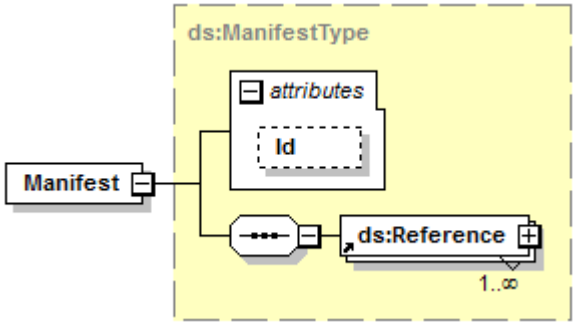
namespace	http://www.w3.org/2000/09/xmldsig#
type	**ds:ManifestType**
properties	content complex
children	**ds:Reference**
attributes	Name: Id; Type: **xs:ID**; Use: optional; Default; Fixed; Annotation
source	<xs:element name="Manifest" type="ds:ManifestType"/>

element **MgmtData**

diagram	
namespace	http://www.w3.org/2000/09/xmldsig#
type	**xs:string**
properties	content simple

used by	complexType **KeyInfoType**
source	<xs:element name="MgmtData" type="string"/>

element **Object**

diagram	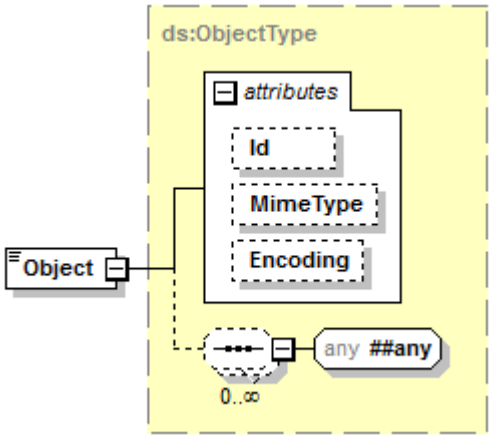
namespace	http://www.w3.org/2000/09/xmldsig#
type	**ds:ObjectType**
properties	content complex mixed true
used by	complexType **SignatureType**
attributes	Name / Type / Use / Default / Fixed / Annotation Id / **xs:ID** / optional MimeType / **xs:string** / optional Encoding / **xs:anyURI** / optional
source	<xs:element name="Object" type="ds:ObjectType"/>

element **PGPData**

diagram	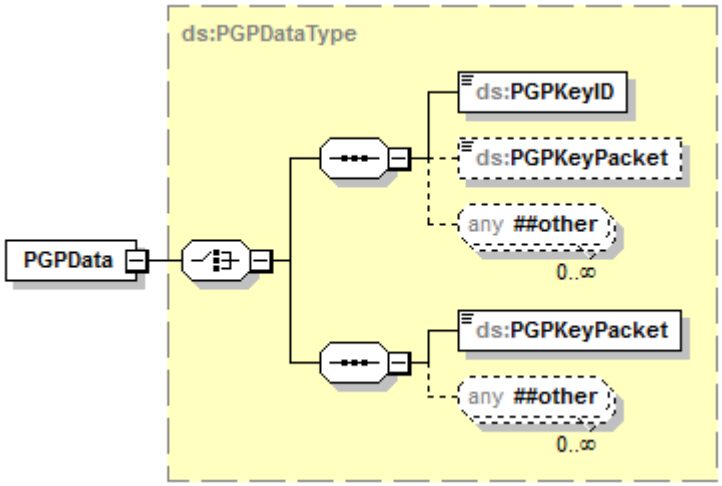
namespace	http://www.w3.org/2000/09/xmldsig#

type	**ds:PGPDataType**
properties	content complex
children	**ds:PGPKeyID** **ds:PGPKeyPacket** **ds:PGPKeyPacket**
used by	complexType **KeyInfoType**
source	<xs:element name="PGPData" type="ds:PGPDataType"/>

element **Reference**

diagram	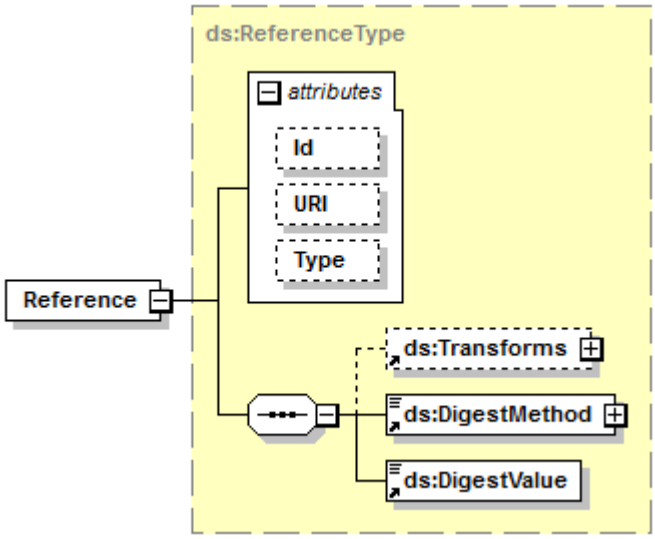
namespace	http://www.w3.org/2000/09/xmldsig#
type	**ds:ReferenceType**
properties	content complex
children	**ds:Transforms** **ds:DigestMethod** **ds:DigestValue**
used by	complexTypes **ManifestType** **SignedInfoType**
attributes	Name / Type / Use / Default / Fixed / Annotation Id / **xs:ID** / optional URI / **xs:anyURI** / optional Type / **xs:anyURI** / optional
source	<xs:element name="Reference" type="ds:ReferenceType"/>

element **RetrievalMethod**

diagram	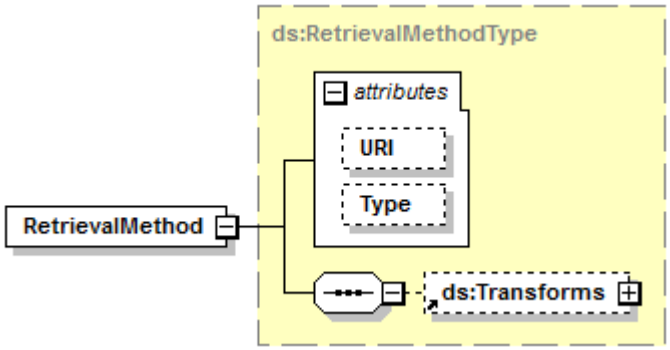
namespace	http://www.w3.org/2000/09/xmldsig#
type	**ds:RetrievalMethodType**
properties	content complex
children	**ds:Transforms**
used by	complexType **KeyInfoType**
attributes	Name / Type / Use / Default / Fixed / Annotation URI / **xs:anyURI** Type / **xs:anyURI** / optional
source	<xs:element name="RetrievalMethod" type="ds:RetrievalMethodType"/>

element **RSAKeyValue**

diagram	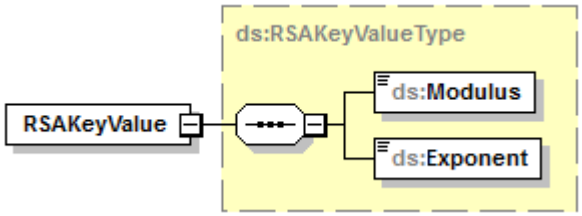
namespace	http://www.w3.org/2000/09/xmldsig#
type	**ds:RSAKeyValueType**
properties	content complex
children	**ds:Modulus** **ds:Exponent**
used by	complexType **KeyValueType**
source	<xs:element name="RSAKeyValue" type="ds:RSAKeyValueType"/>

element **Signature**

diagram	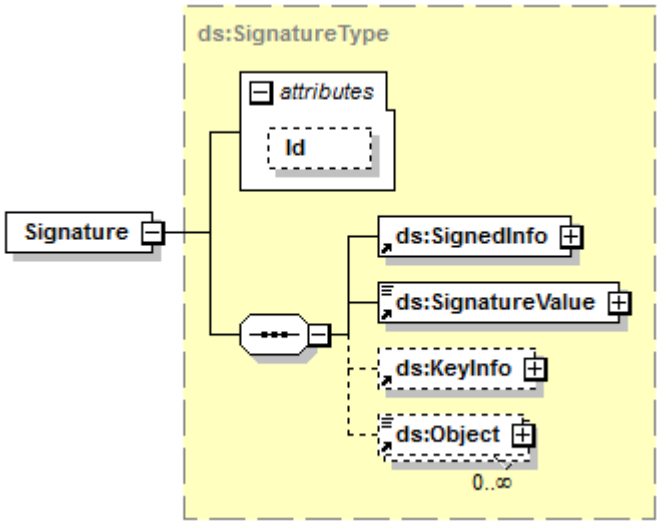
namespace	http://www.w3.org/2000/09/xmldsig#
type	**ds:SignatureType**
properties	content complex
children	**ds:SignedInfo** **ds:SignatureValue** **ds:KeyInfo** **ds:Object**
used by	element **FacturaElectronica**
attributes	Name: Id; Type: **xs:ID**; Use: optional; Default; Fixed; Annotation
source	<xs:element name="Signature" type="ds:SignatureType"/>

element **SignatureMethod**

diagram	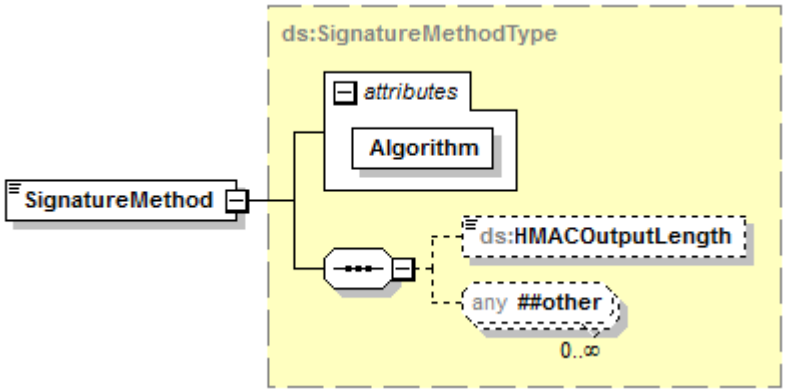
namespace	http://www.w3.org/2000/09/xmldsig#
type	**ds:SignatureMethodType**
properties	content complex mixed true
children	**ds:HMACOutputLength**
used by	complexType **SignedInfoType**

attributes	Name Algorithm	Type **xs:anyURI**	Use required	Default	Fixed	Annotation
source	<xs:element name="SignatureMethod" type="ds:SignatureMethodType"/>					

element **SignatureProperties**

diagram	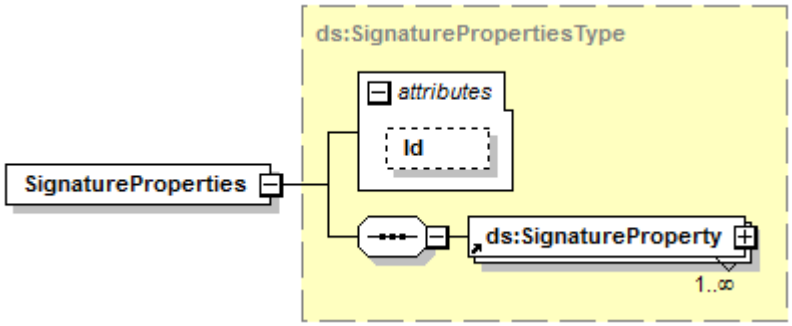					
namespace	http://www.w3.org/2000/09/xmldsig#					
type	**ds:SignaturePropertiesType**					
properties	content complex					
children	**ds:SignatureProperty**					
attributes	Name Id	Type **xs:ID**	Use optional	Default	Fixed	Annotation
source	<xs:element name="SignatureProperties" type="ds:SignaturePropertiesType"/>					

element **SignatureProperty**

diagram	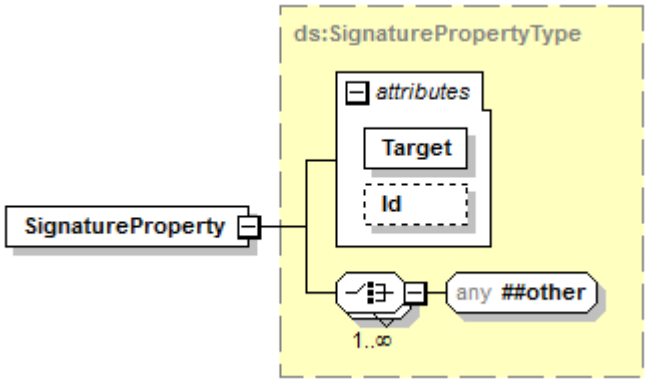					
namespace	http://www.w3.org/2000/09/xmldsig#					
type	**ds:SignaturePropertyType**					
properties	content complex mixed true					
used by	complexType **SignaturePropertiesType**					
attributes	Name Target Id	Type **xs:anyURI** **xs:ID**	Use required optional	Default	Fixed	Annotation

source	<xs:element name="SignatureProperty" type="ds:SignaturePropertyType"/>

element **SignatureValue**

diagram	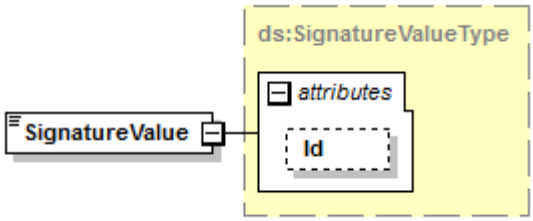
namespace	http://www.w3.org/2000/09/xmldsig#
type	**ds:SignatureValueType**
properties	content complex
used by	complexType **SignatureType**
attributes	Name: Id; Type: **xs:ID**; Use: optional; Default; Fixed; Annotation
source	<xs:element name="SignatureValue" type="ds:SignatureValueType"/>

element **SignedInfo**

diagram	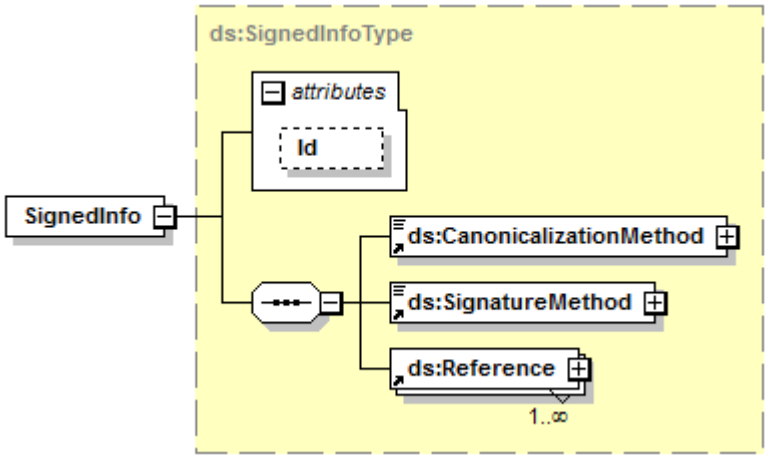
namespace	http://www.w3.org/2000/09/xmldsig#
type	**ds:SignedInfoType**
properties	content complex
children	**ds:CanonicalizationMethod** **ds:SignatureMethod** **ds:Reference**
used by	complexType **SignatureType**
attributes	Name: Id; Type: **xs:ID**; Use: optional; Default; Fixed; Annotation
source	<xs:element name="SignedInfo" type="ds:SignedInfoType"/>

element **SPKIData**

diagram	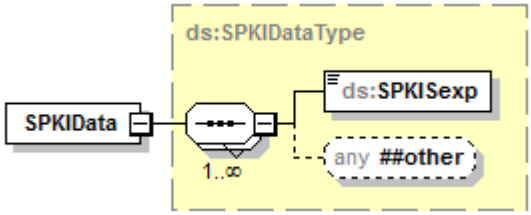
namespace	http://www.w3.org/2000/09/xmldsig#
type	**ds:SPKIDataType**
properties	content complex
children	**ds:SPKISexp**
used by	complexType **KeyInfoType**
source	<xs:element name="SPKIData" type="ds:SPKIDataType"/>

element **Transform**

diagram	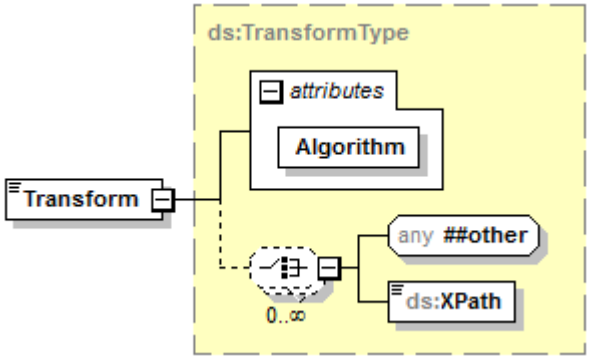
namespace	http://www.w3.org/2000/09/xmldsig#
type	**ds:TransformType**
properties	content complex mixed true
children	**ds:XPath**
used by	complexType **TransformsType**
attributes	Name: Algorithm; Type: **xs:anyURI**; Use: required; Default; Fixed; Annotation
source	<xs:element name="Transform" type="ds:TransformType"/>

element **Transforms**

diagram	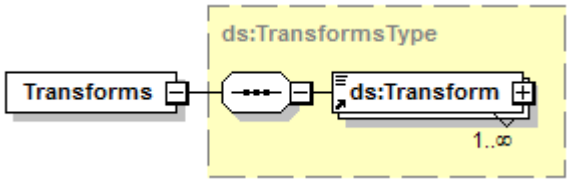
namespace	http://www.w3.org/2000/09/xmldsig#
type	**ds:TransformsType**
properties	content complex
children	**ds:Transform**
used by	complexTypes **ReferenceType** **RetrievalMethodType**
source	<xs:element name="Transforms" type="ds:TransformsType"/>

element **X509Data**

diagram	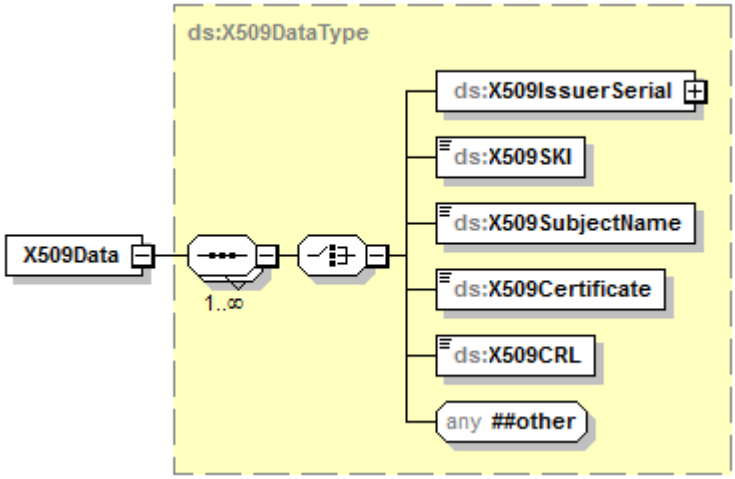
namespace	http://www.w3.org/2000/09/xmldsig#
type	**ds:X509DataType**
properties	content complex
children	**ds:X509IssuerSerial** **ds:X509SKI** **ds:X509SubjectName** **ds:X509Certificate** **ds:X509CRL**
used by	complexType **KeyInfoType**
source	<xs:element name="X509Data" type="ds:X509DataType"/>

complexType **CanonicalizationMethodType**

diagram	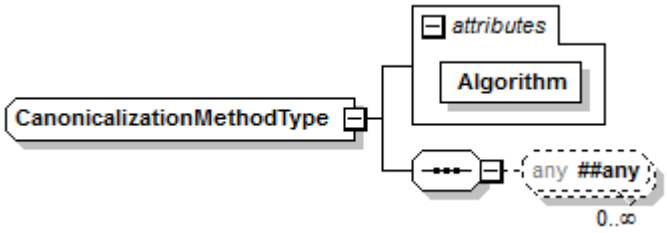
namespace	http://www.w3.org/2000/09/xmldsig#
properties	mixed true
used by	element **CanonicalizationMethod**
attributes	Name: Algorithm; Type: **xs:anyURI**; Use: required; Default; Fixed; Annotation

source	`<xs:complexType name="CanonicalizationMethodType" mixed="true">`
	`  <xs:sequence>`
	`  <xs:any namespace="##any" minOccurs="0" maxOccurs="unbounded"/>`
	`  <!-- (0,unbounded) elements from (1,1) namespace -->`
	`  </xs:sequence>`
	`  <xs:attribute name="Algorithm" type="anyURI" use="required"/>`
	`</xs:complexType>`

attribute **CanonicalizationMethodType/@Algorithm**

type	**xs:anyURI**
properties	use required
source	`<xs:attribute name="Algorithm" type="anyURI" use="required"/>`

complexType **DigestMethodType**

diagram	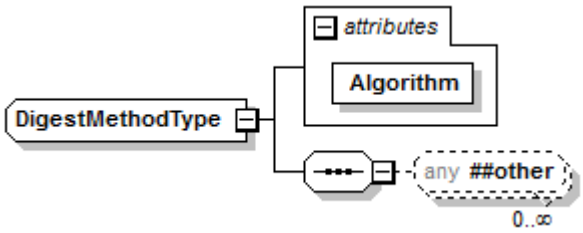
namespace	http://www.w3.org/2000/09/xmldsig#
properties	mixed true
used by	element **DigestMethod**
attributes	Name: Algorithm; Type: **xs:anyURI**; Use: required; Default; Fixed; Annotation

source	`<xs:complexType name="DigestMethodType" mixed="true">`
	`  <xs:sequence>`
	`  <xs:any namespace="##other" processContents="lax" minOccurs="0" maxOccurs="unbounded"/>`
	`  </xs:sequence>`

```
  <xs:attribute name="Algorithm" type="anyURI" use="required"/>
</xs:complexType>
```

attribute **DigestMethodType/@Algorithm**

type	**xs:anyURI**
properties	use required
source	`<xs:attribute name="Algorithm" type="anyURI" use="required"/>`

complexType **DSAKeyValueType**

diagram

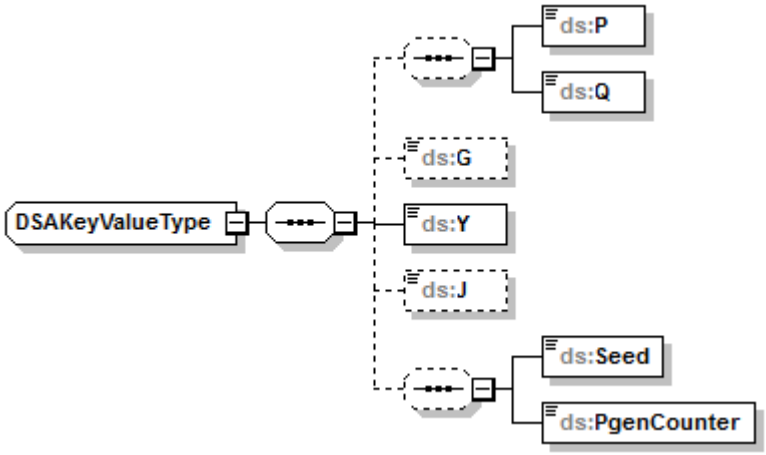

namespace	http://www.w3.org/2000/09/xmldsig#
children	**ds:P ds:Q ds:G ds:Y ds:J ds:Seed ds:PgenCounter**
used by	element **DSAKeyValue**

source

```
<xs:complexType name="DSAKeyValueType">
  <xs:sequence>
    <xs:sequence minOccurs="0">
      <xs:element name="P" type="ds:CryptoBinary"/>
      <xs:element name="Q" type="ds:CryptoBinary"/>
    </xs:sequence>
    <xs:element name="G" type="ds:CryptoBinary" minOccurs="0"/>
    <xs:element name="Y" type="ds:CryptoBinary"/>
    <xs:element name="J" type="ds:CryptoBinary" minOccurs="0"/>
    <xs:sequence minOccurs="0">
      <xs:element name="Seed" type="ds:CryptoBinary"/>
      <xs:element name="PgenCounter" type="ds:CryptoBinary"/>
    </xs:sequence>
  </xs:sequence>
</xs:complexType>
```

element **DSAKeyValueType/P**

diagram	ds:P
namespace	http://www.w3.org/2000/09/xmldsig#
type	**ds:CryptoBinary**
properties	content simple
source	<xs:element name="P" type="ds:CryptoBinary"/>

element **DSAKeyValueType/Q**

diagram	ds:Q
namespace	http://www.w3.org/2000/09/xmldsig#
type	**ds:CryptoBinary**
properties	content simple
source	<xs:element name="Q" type="ds:CryptoBinary"/>

element **DSAKeyValueType/G**

diagram	ds:G
namespace	http://www.w3.org/2000/09/xmldsig#
type	**ds:CryptoBinary**
properties	minOcc 0 maxOcc 1 content simple
source	<xs:element name="G" type="ds:CryptoBinary" minOccurs="0"/>

element **DSAKeyValueType/Y**

diagram	ds:Y
namespace	http://www.w3.org/2000/09/xmldsig#
type	**ds:CryptoBinary**
properties	content simple
source	<xs:element name="Y" type="ds:CryptoBinary"/>

element **DSAKeyValueType/J**

diagram	ds:J

namespace	http://www.w3.org/2000/09/xmldsig#
type	**ds:CryptoBinary**
properties	minOcc 0 maxOcc 1 content simple
source	<xs:element name="J" type="ds:CryptoBinary" minOccurs="0"/>

element **DSAKeyValueType/Seed**

diagram	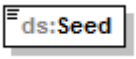
namespace	http://www.w3.org/2000/09/xmldsig#
type	**ds:CryptoBinary**
properties	content simple
source	<xs:element name="Seed" type="ds:CryptoBinary"/>

element **DSAKeyValueType/PgenCounter**

diagram	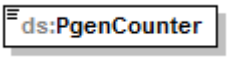
namespace	http://www.w3.org/2000/09/xmldsig#
type	**ds:CryptoBinary**
properties	content simple
source	<xs:element name="PgenCounter" type="ds:CryptoBinary"/>

complexType **KeyInfoType**

diagram	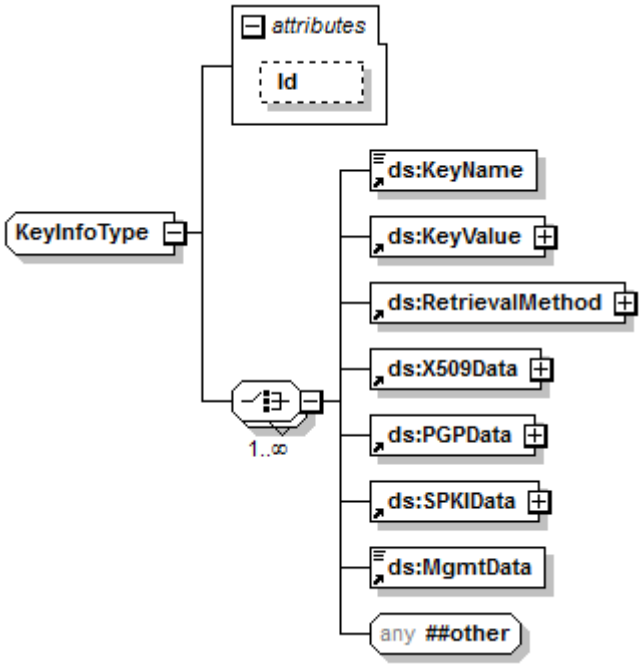
namespace	http://www.w3.org/2000/09/xmldsig#
properties	mixed true
children	**ds:KeyName** **ds:KeyValue** **ds:RetrievalMethod** **ds:X509Data** **ds:PGPData** **ds:SPKIData** **ds:MgmtData**
used by	element **KeyInfo**
attributes	Name: Id; Type: **xs:ID**; Use: optional; Default; Fixed; Annotation

source	`<xs:complexType name="KeyInfoType" mixed="true">`
	`  <xs:choice maxOccurs="unbounded">`
	`  <xs:element ref="ds:KeyName"/>`
	`  <xs:element ref="ds:KeyValue"/>`
	`  <xs:element ref="ds:RetrievalMethod"/>`
	`  <xs:element ref="ds:X509Data"/>`
	`  <xs:element ref="ds:PGPData"/>`
	`  <xs:element ref="ds:SPKIData"/>`
	`  <xs:element ref="ds:MgmtData"/>`
	`  <xs:any namespace="##other" processContents="lax"/>`
	`  <!-- (1,1) elements from (0,unbounded) namespaces -->`
	`  </xs:choice>`
	`  <xs:attribute name="Id" type="ID" use="optional"/>`
	`</xs:complexType>`

attribute **KeyInfoType/@Id**

type	**xs:ID**
properties	use optional
source	`<xs:attribute name="Id" type="ID" use="optional"/>`

complexType **KeyValueType**

diagram	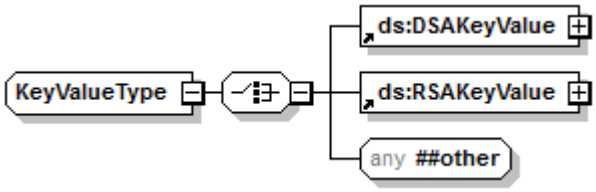
namespace	http://www.w3.org/2000/09/xmldsig#
properties	mixed true
children	**ds:DSAKeyValue** **ds:RSAKeyValue**
used by	element **KeyValue**
source	<xs:complexType name="KeyValueType" mixed="true"> <xs:choice> <xs:element ref="ds:DSAKeyValue"/> <xs:element ref="ds:RSAKeyValue"/> <xs:any namespace="##other" processContents="lax"/> </xs:choice> </xs:complexType>

complexType **ManifestType**

diagram	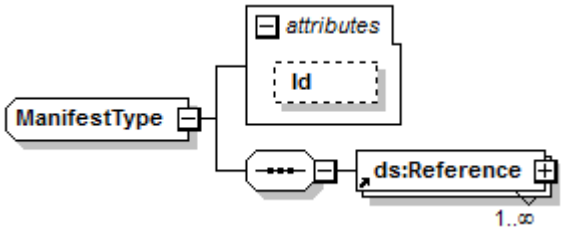
namespace	http://www.w3.org/2000/09/xmldsig#
children	**ds:Reference**
used by	element **Manifest**
attributes	Name: Id; Type: **xs:ID**; Use: optional; Default; Fixed; Annotation
source	<xs:complexType name="ManifestType"> <xs:sequence> <xs:element ref="ds:Reference" maxOccurs="unbounded"/> </xs:sequence> <xs:attribute name="Id" type="ID" use="optional"/> </xs:complexType>

attribute **ManifestType/@Id**

type	**xs:ID**
properties	use optional

source	<xs:attribute name="Id" type="ID" use="optional"/>

complexType **ObjectType**

diagram	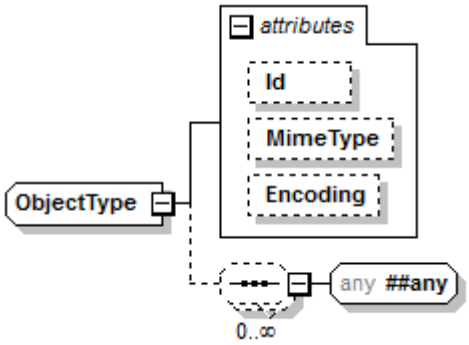
namespace	http://www.w3.org/2000/09/xmldsig#
properties	mixed true
used by	element **Object**
attributes	Name / Type / Use / Default / Fixed / Annotation Id / **xs:ID** / optional MimeType / **xs:string** / optional Encoding / **xs:anyURI** / optional
source	<xs:complexType name="ObjectType" mixed="true"> <xs:sequence minOccurs="0" maxOccurs="unbounded"> <xs:any namespace="##any" processContents="lax"/> </xs:sequence> <xs:attribute name="Id" type="ID" use="optional"/> <xs:attribute name="MimeType" type="string" use="optional"/> <xs:attribute name="Encoding" type="anyURI" use="optional"/> <!-- add a grep facet --> </xs:complexType>

attribute **ObjectType/@Id**

type	**xs:ID**
properties	use optional
source	<xs:attribute name="Id" type="ID" use="optional"/>

attribute **ObjectType/@MimeType**

type	**xs:string**
properties	use optional
source	<xs:attribute name="MimeType" type="string" use="optional"/>

attribute **ObjectType/@Encoding**

type	**xs:anyURI**
properties	use optional
source	<xs:attribute name="Encoding" type="anyURI" use="optional"/>

complexType **PGPDataType**

diagram	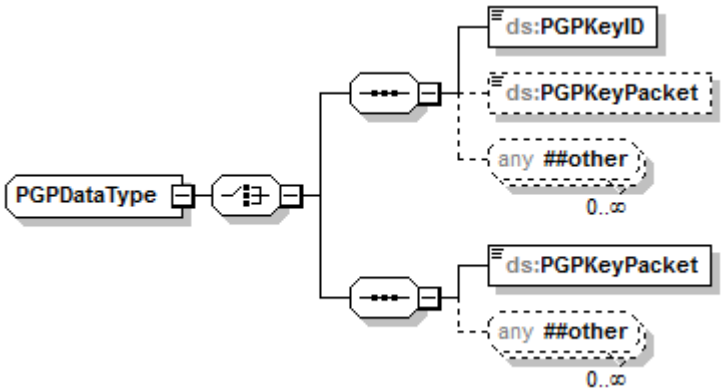
namespace	http://www.w3.org/2000/09/xmldsig#
children	**ds:PGPKeyID** **ds:PGPKeyPacket** **ds:PGPKeyPacket**
used by	element **PGPData**
source	<xs:complexType name="PGPDataType"> <xs:choice> <xs:sequence> <xs:element name="PGPKeyID" type="base64Binary"/> <xs:element name="PGPKeyPacket" type="base64Binary" minOccurs="0"/> <xs:any namespace="##other" processContents="lax" minOccurs="0" maxOccurs="unbounded"/> </xs:sequence> <xs:sequence> <xs:element name="PGPKeyPacket" type="base64Binary"/> <xs:any namespace="##other" processContents="lax" minOccurs="0" maxOccurs="unbounded"/> </xs:sequence> </xs:choice> </xs:complexType>

element **PGPDataType/PGPKeyID**

diagram	
namespace	http://www.w3.org/2000/09/xmldsig#
type	**xs:base64Binary**
properties	content simple
source	<xs:element name="PGPKeyID" type="base64Binary"/>

element **PGPDataType/PGPKeyPacket**

diagram	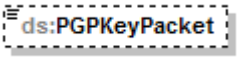
namespace	http://www.w3.org/2000/09/xmldsig#
type	**xs:base64Binary**
properties	minOcc 0 maxOcc 1 content simple
source	<xs:element name="PGPKeyPacket" type="base64Binary" minOccurs="0"/>

element **PGPDataType/PGPKeyPacket**

diagram	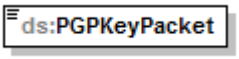
namespace	http://www.w3.org/2000/09/xmldsig#
type	**xs:base64Binary**
properties	content simple
source	<xs:element name="PGPKeyPacket" type="base64Binary"/>

complexType **ReferenceType**

diagram	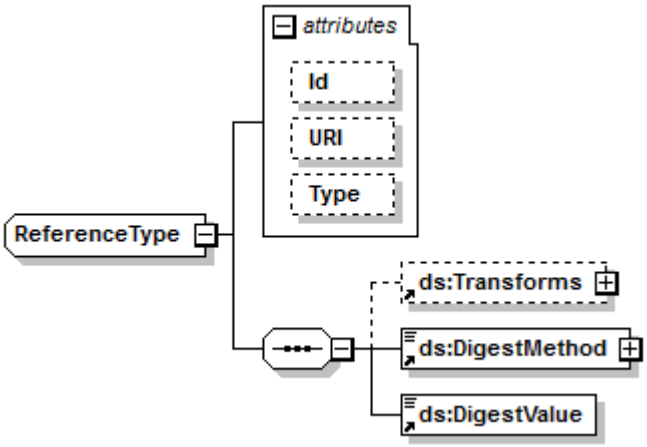
namespace	http://www.w3.org/2000/09/xmldsig#
children	**ds:Transforms** **ds:DigestMethod** **ds:DigestValue**
used by	element **Reference**
attributes	Name / Type / Use / Default / Fixed / Annotation Id / **xs:ID** / optional URI / **xs:anyURI** / optional Type / **xs:anyURI** / optional
source	<xs:complexType name="ReferenceType">

```
  <xs:sequence>
    <xs:element ref="ds:Transforms" minOccurs="0"/>
    <xs:element ref="ds:DigestMethod"/>
    <xs:element ref="ds:DigestValue"/>
  </xs:sequence>
  <xs:attribute name="Id" type="ID" use="optional"/>
  <xs:attribute name="URI" type="anyURI" use="optional"/>
  <xs:attribute name="Type" type="anyURI" use="optional"/>
</xs:complexType>
```

attribute **ReferenceType/@Id**

type	**xs:ID**
properties	use optional
source	`<xs:attribute name="Id" type="ID" use="optional"/>`

attribute **ReferenceType/@URI**

type	**xs:anyURI**
properties	use optional
source	`<xs:attribute name="URI" type="anyURI" use="optional"/>`

attribute **ReferenceType/@Type**

type	**xs:anyURI**
properties	use optional
source	`<xs:attribute name="Type" type="anyURI" use="optional"/>`

complexType **RetrievalMethodType**

diagram

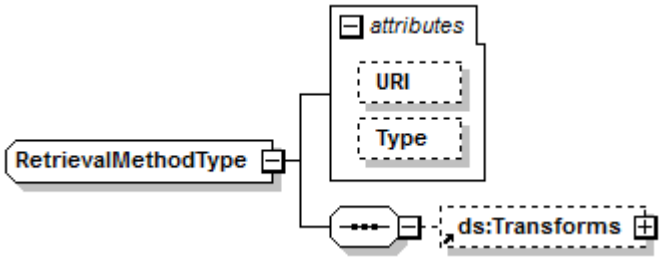

namespace	http://www.w3.org/2000/09/xmldsig#
children	**ds:Transforms**
used by	element **RetrievalMethod**

attributes

Name	Type	Use	Default	Fixed	Annotation
URI	**xs:anyURI**				
Type	**xs:anyURI**	optional			

source `<xs:complexType name="RetrievalMethodType">`

```
  <xs:sequence>
    <xs:element ref="ds:Transforms" minOccurs="0"/>
  </xs:sequence>
  <xs:attribute name="URI" type="anyURI"/>
  <xs:attribute name="Type" type="anyURI" use="optional"/>
</xs:complexType>
```

attribute **RetrievalMethodType/@URI**

type	**xs:anyURI**
source	`<xs:attribute name="URI" type="anyURI"/>`

attribute **RetrievalMethodType/@Type**

type	**xs:anyURI**
properties	use optional
source	`<xs:attribute name="Type" type="anyURI" use="optional"/>`

complexType **RSAKeyValueType**

diagram	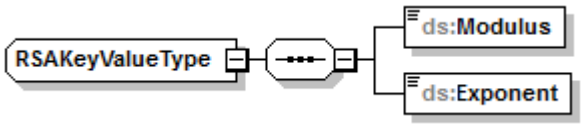
namespace	http://www.w3.org/2000/09/xmldsig#
children	**ds:Modulus** **ds:Exponent**
used by	element **RSAKeyValue**

source	`<xs:complexType name="RSAKeyValueType">`
	`  <xs:sequence>`
	`  <xs:element name="Modulus" type="ds:CryptoBinary"/>`
	`  <xs:element name="Exponent" type="ds:CryptoBinary"/>`
	`  </xs:sequence>`
	`</xs:complexType>`

element **RSAKeyValueType/Modulus**

diagram	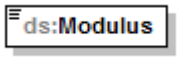
namespace	http://www.w3.org/2000/09/xmldsig#
type	**ds:CryptoBinary**
properties	content simple
source	`<xs:element name="Modulus" type="ds:CryptoBinary"/>`

element **RSAKeyValueType/Exponent**

diagram	
namespace	http://www.w3.org/2000/09/xmldsig#
type	**ds:CryptoBinary**
properties	content simple
source	<xs:element name="Exponent" type="ds:CryptoBinary"/>

complexType **SignatureMethodType**

diagram	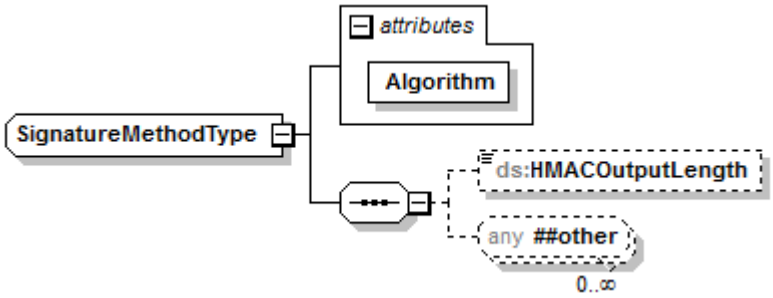
namespace	http://www.w3.org/2000/09/xmldsig#
properties	mixed true
children	**ds:HMACOutputLength**
used by	element **SignatureMethod**
attributes	Name: Algorithm; Type: **xs:anyURI**; Use: required; Default; Fixed; Annotation
source	<xs:complexType name="SignatureMethodType" mixed="true"> <xs:sequence> <xs:element name="HMACOutputLength" type="ds:HMACOutputLengthType" minOccurs="0"/> <xs:any namespace="##other" minOccurs="0" maxOccurs="unbounded"/> <!-- (0,unbounded) elements from (1,1) external namespace --> </xs:sequence> <xs:attribute name="Algorithm" type="anyURI" use="required"/> </xs:complexType>

attribute **SignatureMethodType/@Algorithm**

type	**xs:anyURI**
properties	use required
source	<xs:attribute name="Algorithm" type="anyURI" use="required"/>

element **SignatureMethodType/HMACOutputLength**

diagram	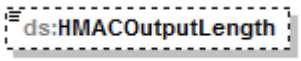

namespace	http://www.w3.org/2000/09/xmldsig#
type	**ds:HMACOutputLengthType**
properties	minOcc 0 maxOcc 1 content simple
source	<xs:element name="HMACOutputLength" type="ds:HMACOutputLengthType" minOccurs="0"/>

complexType **SignaturePropertiesType**

diagram	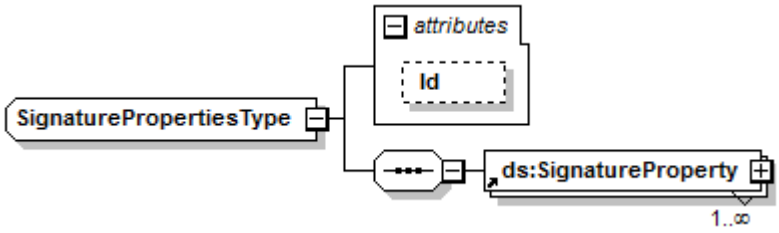
namespace	http://www.w3.org/2000/09/xmldsig#
children	**ds:SignatureProperty**
used by	element **SignatureProperties**
attributes	Name: Id; Type: **xs:ID**; Use: optional; Default; Fixed; Annotation
source	<xs:complexType name="SignaturePropertiesType"> <xs:sequence> <xs:element ref="ds:SignatureProperty" maxOccurs="unbounded"/> </xs:sequence> <xs:attribute name="Id" type="ID" use="optional"/> </xs:complexType>

attribute **SignaturePropertiesType/@Id**

type	**xs:ID**
properties	use optional
source	<xs:attribute name="Id" type="ID" use="optional"/>

complexType **SignaturePropertyType**

diagram	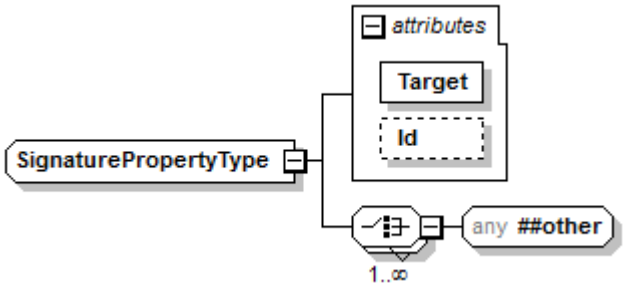
namespace	http://www.w3.org/2000/09/xmldsig#

properties	mixed true
used by	element **SignatureProperty**
attributes	Name / Type / Use / Default / Fixed / Annotation Target / **xs:anyURI** / required Id / **xs:ID** / optional

source	`<xs:complexType name="SignaturePropertyType" mixed="true">`
	`  <xs:choice maxOccurs="unbounded">`
	`  <xs:any namespace="##other" processContents="lax"/>`
	`  <!-- (1,1) elements from (1,unbounded) namespaces -->`
	`  </xs:choice>`
	`  <xs:attribute name="Target" type="anyURI" use="required"/>`
	`  <xs:attribute name="Id" type="ID" use="optional"/>`
	`</xs:complexType>`

attribute **SignaturePropertyType/@Target**

type	**xs:anyURI**
properties	use required
source	`<xs:attribute name="Target" type="anyURI" use="required"/>`

attribute **SignaturePropertyType/@Id**

type	**xs:ID**
properties	use optional
source	`<xs:attribute name="Id" type="ID" use="optional"/>`

complexType **SignatureType**

diagram	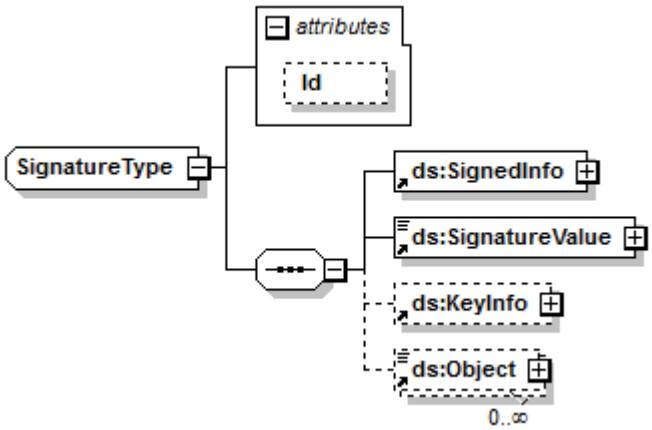
namespace	http://www.w3.org/2000/09/xmldsig#
children	**ds:SignedInfo** **ds:SignatureValue** **ds:KeyInfo** **ds:Object**
used by	element **Signature**
attributes	Name / Type / Use / Default / Fixed / Annotation

	Id xs:ID optional

source	`<xs:complexType name="SignatureType">`
	`  <xs:sequence>`
	`  <xs:element ref="ds:SignedInfo"/>`
	`  <xs:element ref="ds:SignatureValue"/>`
	`  <xs:element ref="ds:KeyInfo" minOccurs="0"/>`
	`  <xs:element ref="ds:Object" minOccurs="0" maxOccurs="unbounded"/>`
	`  </xs:sequence>`
	`  <xs:attribute name="Id" type="ID" use="optional"/>`
	`</xs:complexType>`

attribute **SignatureType/@Id**

type	**xs:ID**
properties	use optional
source	`<xs:attribute name="Id" type="ID" use="optional"/>`

complexType **SignatureValueType**

diagram	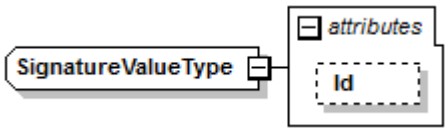
namespace	http://www.w3.org/2000/09/xmldsig#
type	extension of **xs:base64Binary**
properties	base base64Binary
used by	element **SignatureValue**
attributes	Name Type Use Default Fixed Annotation Id **xs:ID** optional

source	`<xs:complexType name="SignatureValueType">`
	`  <xs:simpleContent>`
	`  <xs:extension base="base64Binary">`
	`  <xs:attribute name="Id" type="ID" use="optional"/>`
	`  </xs:extension>`
	`  </xs:simpleContent>`
	`</xs:complexType>`

attribute **SignatureValueType/@Id**

type	**xs:ID**
properties	use optional
source	`<xs:attribute name="Id" type="ID" use="optional"/>`

complexType **SignedInfoType**

diagram	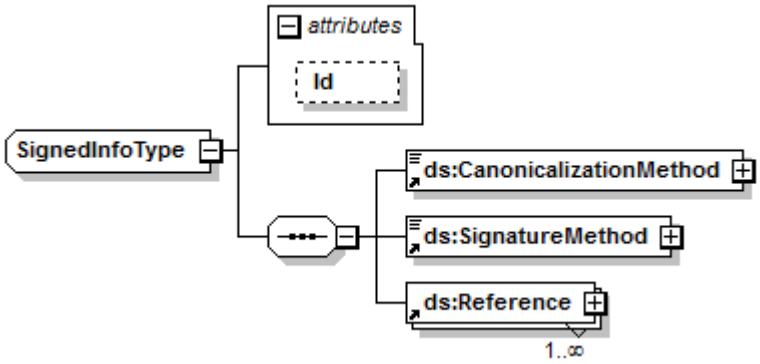
namespace	http://www.w3.org/2000/09/xmldsig#
children	**ds:CanonicalizationMethod** **ds:SignatureMethod** **ds:Reference**
used by	element **SignedInfo**
attributes	Name: Id; Type: **xs:ID**; Use: optional; Default; Fixed; Annotation

source	`<xs:complexType name="SignedInfoType">`
	`  <xs:sequence>`
	`  <xs:element ref="ds:CanonicalizationMethod"/>`
	`  <xs:element ref="ds:SignatureMethod"/>`
	`  <xs:element ref="ds:Reference" maxOccurs="unbounded"/>`
	`  </xs:sequence>`
	`  <xs:attribute name="Id" type="ID" use="optional"/>`
	`</xs:complexType>`

attribute **SignedInfoType/@Id**

type	**xs:ID**
properties	use optional
source	`<xs:attribute name="Id" type="ID" use="optional"/>`

complexType **SPKIDataType**

diagram	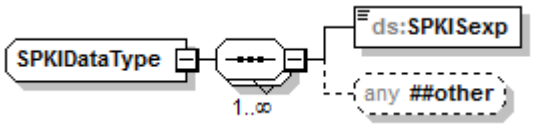
namespace	http://www.w3.org/2000/09/xmldsig#
children	**ds:SPKISexp**
used by	element **SPKIData**

source	`<xs:complexType name="SPKIDataType">`
	`  <xs:sequence maxOccurs="unbounded">`
	`  <xs:element name="SPKISexp" type="base64Binary"/>`
	`  <xs:any namespace="##other" processContents="lax" minOccurs="0"/>`
	`  </xs:sequence>`

	`</xs:complexType>`

element **SPKIDataType/SPKISexp**

diagram	
namespace	http://www.w3.org/2000/09/xmldsig#
type	**xs:base64Binary**
properties	content simple
source	`<xs:element name="SPKISexp" type="base64Binary"/>`

complexType **TransformsType**

diagram	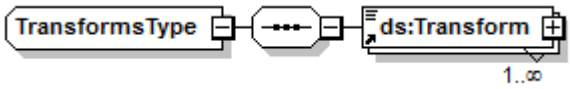
namespace	http://www.w3.org/2000/09/xmldsig#
children	**ds:Transform**
used by	element **Transforms**

source	`<xs:complexType name="TransformsType">`
	`  <xs:sequence>`
	`  <xs:element ref="ds:Transform" maxOccurs="unbounded"/>`
	`  </xs:sequence>`
	`</xs:complexType>`

complexType **TransformType**

diagram	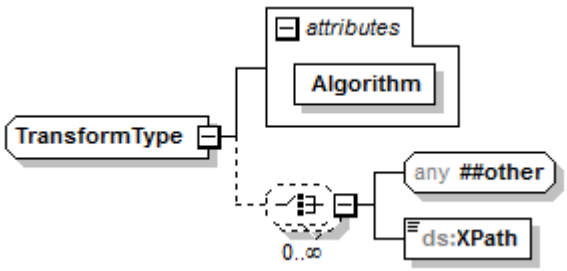
namespace	http://www.w3.org/2000/09/xmldsig#
properties	mixed true
children	**ds:XPath**
used by	element **Transform**
attributes	Name: Algorithm; Type: **xs:anyURI**; Use: required; Default; Fixed; Annotation

source	`<xs:complexType name="TransformType" mixed="true">`
	`  <xs:choice minOccurs="0" maxOccurs="unbounded">`
	`  <xs:any namespace="##other" processContents="lax"/>`

```
    <!-- (1,1) elements from (0,unbounded) namespaces -->
    <xs:element name="XPath" type="string"/>
  </xs:choice>
  <xs:attribute name="Algorithm" type="anyURI" use="required"/>
</xs:complexType>
```

attribute **TransformType/@Algorithm**

type	**xs:anyURI**
properties	use required
source	`<xs:attribute name="Algorithm" type="anyURI" use="required"/>`

element **TransformType/XPath**

diagram	
namespace	http://www.w3.org/2000/09/xmldsig#
type	**xs:string**
properties	content simple
source	`<xs:element name="XPath" type="string"/>`

complexType **X509DataType**

diagram	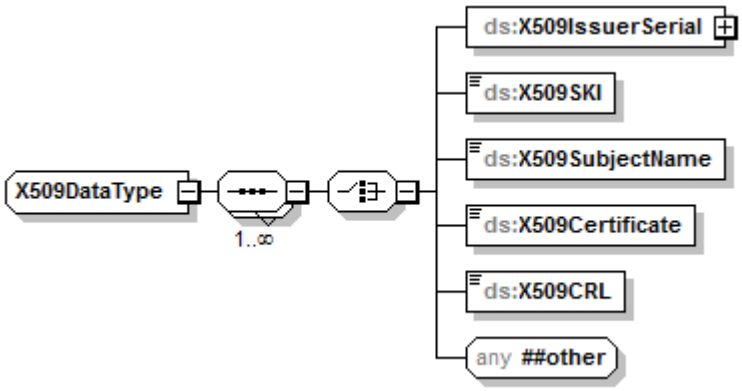
namespace	http://www.w3.org/2000/09/xmldsig#
children	**ds:X509IssuerSerial** **ds:X509SKI** **ds:X509SubjectName** **ds:X509Certificate** **ds:X509CRL**
used by	element **X509Data**
source	

```
<xs:complexType name="X509DataType">
  <xs:sequence maxOccurs="unbounded">
    <xs:choice>
      <xs:element name="X509IssuerSerial" type="ds:X509IssuerSerialType"/>
      <xs:element name="X509SKI" type="base64Binary"/>
      <xs:element name="X509SubjectName" type="string"/>
      <xs:element name="X509Certificate" type="base64Binary"/>
      <xs:element name="X509CRL" type="base64Binary"/>
```

```
      <xs:any namespace="##other" processContents="lax"/>
    </xs:choice>
  </xs:sequence>
</xs:complexType>
```

element **X509DataType/X509IssuerSerial**

diagram	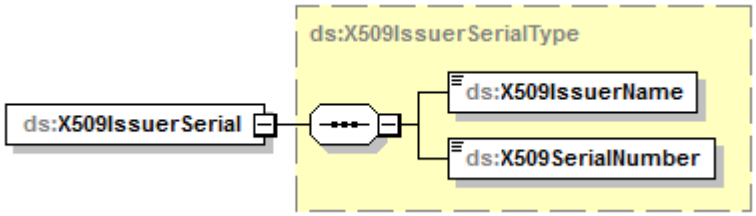
namespace	http://www.w3.org/2000/09/xmldsig#
type	**ds:X509IssuerSerialType**
properties	content complex
children	**ds:X509IssuerName** **ds:X509SerialNumber**
source	<xs:element name="X509IssuerSerial" type="ds:X509IssuerSerialType"/>

element **X509DataType/X509SKI**

diagram	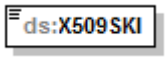
namespace	http://www.w3.org/2000/09/xmldsig#
type	**xs:base64Binary**
properties	content simple
source	<xs:element name="X509SKI" type="base64Binary"/>

element **X509DataType/X509SubjectName**

diagram	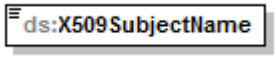
namespace	http://www.w3.org/2000/09/xmldsig#
type	**xs:string**
properties	content simple
source	<xs:element name="X509SubjectName" type="string"/>

element **X509DataType/X509Certificate**

diagram	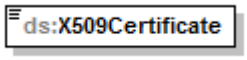

namespace	http://www.w3.org/2000/09/xmldsig#
type	**xs:base64Binary**
properties	content simple
source	<xs:element name="X509Certificate" type="base64Binary"/>

element **X509DataType/X509CRL**

diagram	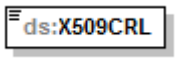
namespace	http://www.w3.org/2000/09/xmldsig#
type	**xs:base64Binary**
properties	content simple
source	<xs:element name="X509CRL" type="base64Binary"/>

complexType **X509IssuerSerialType**

diagram	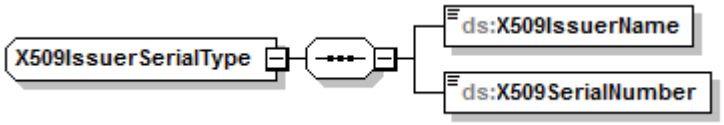
namespace	http://www.w3.org/2000/09/xmldsig#
children	**ds:X509IssuerName** **ds:X509SerialNumber**
used by	element **X509DataType/X509IssuerSerial**
source	<xs:complexType name="X509IssuerSerialType"> <xs:sequence> <xs:element name="X509IssuerName" type="string"/> <xs:element name="X509SerialNumber" type="integer"/> </xs:sequence> </xs:complexType>

element **X509IssuerSerialType/X509IssuerName**

diagram	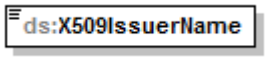
namespace	http://www.w3.org/2000/09/xmldsig#
type	**xs:string**
properties	content simple
source	<xs:element name="X509IssuerName" type="string"/>

element **X509IssuerSerialType/X509SerialNumber**

diagram	ds:X509SerialNumber
namespace	http://www.w3.org/2000/09/xmldsig#
type	**xs:integer**
properties	content simple
source	<xs:element name="X509SerialNumber" type="integer"/>

simpleType **CryptoBinary**

namespace	http://www.w3.org/2000/09/xmldsig#
type	**xs:base64Binary**
properties	base base64Binary
used by	elements **RSAKeyValueType/Exponent** **DSAKeyValueType/G** **DSAKeyValueType/J** **RSAKeyValueType/Modulus** **DSAKeyValueType/P** **DSAKeyValueType/PgenCounter** **DSAKeyValueType/Q** **DSAKeyValueType/Seed** **DSAKeyValueType/Y**
source	<xs:simpleType name="CryptoBinary"> <xs:restriction base="base64Binary"/> </xs:simpleType>

simpleType **DigestValueType**

namespace	http://www.w3.org/2000/09/xmldsig#
type	**xs:base64Binary**
properties	base base64Binary
used by	element **DigestValue**
source	<xs:simpleType name="DigestValueType"> <xs:restriction base="base64Binary"/> </xs:simpleType>

simpleType **HMACOutputLengthType**

namespace	http://www.w3.org/2000/09/xmldsig#
type	**xs:integer**
properties	base integer
used by	element **SignatureMethodType/HMACOutputLength**
source	<xs:simpleType name="HMACOutputLengthType"> <xs:restriction base="integer"/> </xs:simpleType>