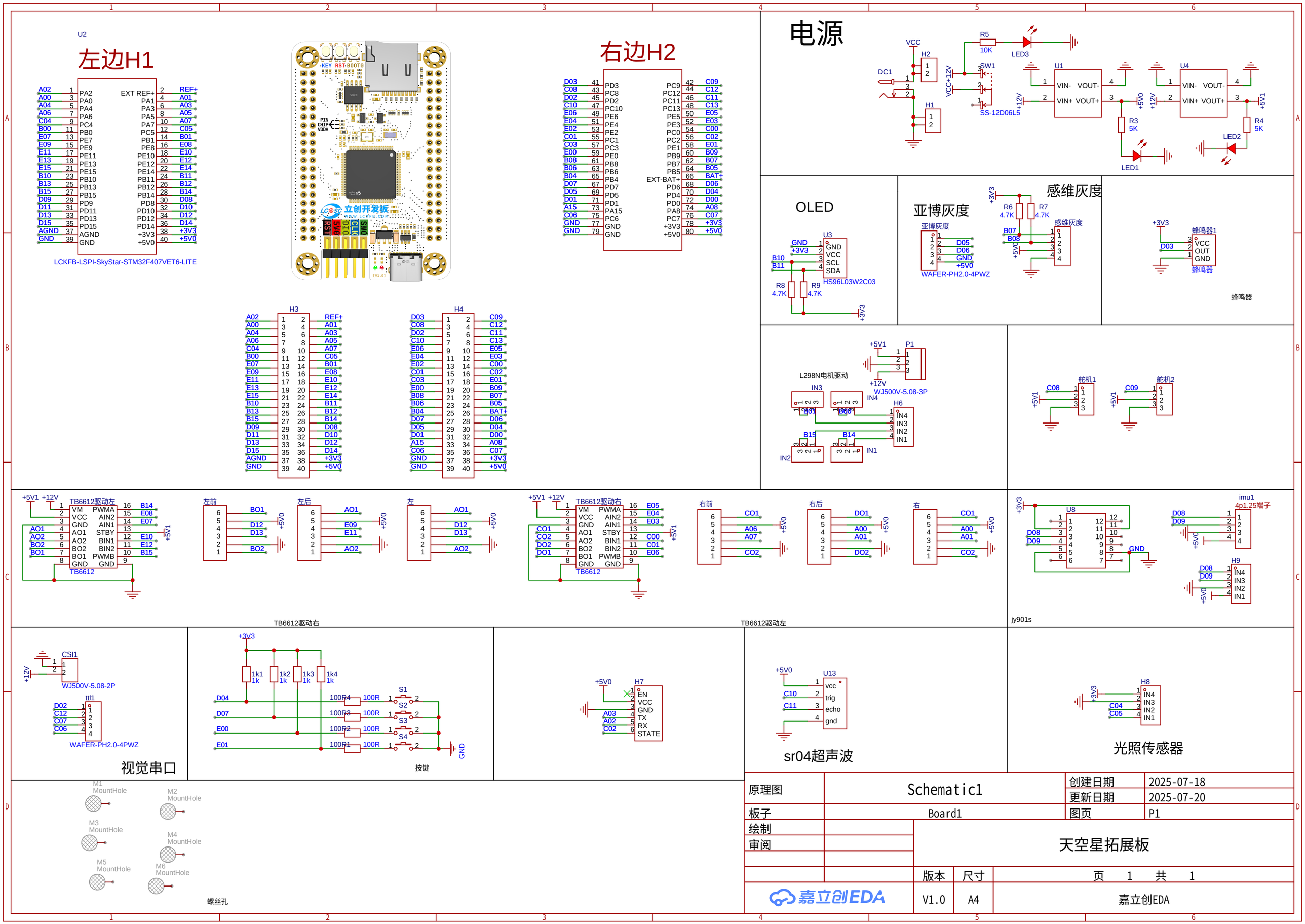
左边H1
U2
LCKFB-LSPI-SkyStar-STM32F407VET6-LITE
右边H2
H3
H4
电源
DC1
H2
H1
VCC
VCC+12V
R5
10K
LED3
SW1
SS-12D06L5
U1
U4
VIN- VOUT-
VIN+ VOUT+
+12V
+5V0
+5V1
R3
5K
R4
5K
LED1
LED2
OLED
U3
GND
VCC
SCL
SDA
HS96L03W2C03
B10
B11
R8
4.7K
R9
4.7K
+3V3
亚博灰度
亚博灰度
WAFER-PH2.0-4PWZ
R6
4.7K
R7
4.7K
感维灰度
感维灰度
B07
B08
蜂鸣器1
蜂鸣器
D03
蜂鸣器
L298N电机驱动
+5V1
P1
+12V
WJ500V-5.08-3P
IN3
IN4
H6
IN4
IN3
IN2
IN1
B15
B14
IN2
IN1
C08
C09
舵机1
舵机2
TB6612驱动左
TB6612
VM
VCC
GND
AO1
AO2
BO2
BO1
PWMA
AIN2
AIN1
STBY
BIN1
BIN2
PWMB
B14
E08
E07
E10
E12
B15
左前
左后
左
BO1
D12
D13
BO2
AO1
E09
E11
AO2
TB6612驱动右
右前
右后
右
CO1
CO2
DO2
DO1
A06
A07
DO1
A00
A01
TB6612驱动左
imu1
4p1.25端子
U8
D08
D09
H9
IN4
IN3
IN2
IN1
jy901s
CSI1
WJ500V-5.08-2P
ttl1
D02
C12
C07
C06
WAFER-PH2.0-4PWZ
视觉串口
1k1
1k2
1k3
1k4
100R
S1
S2
S3
S4
D04
D07
E00
E01
GND
按键
H7
EN
VCC
GND
TX
RX
STATE
A03
A02
C02
U13
vcc
trig
echo
gnd
C10
C11
sr04超声波
H8
C04
C05
光照传感器
M1 MountHole
M2 MountHole
M3 MountHole
M4 MountHole
M5 MountHole
M6 MountHole
螺丝孔
原理图
Schematic1
创建日期
2025-07-18
更新日期
2025-07-20
板子
Board1
图页
P1
绘制
审阅
天空星拓展板
版本
尺寸
页 1 共 1
V1.0
A4
嘉立创EDA