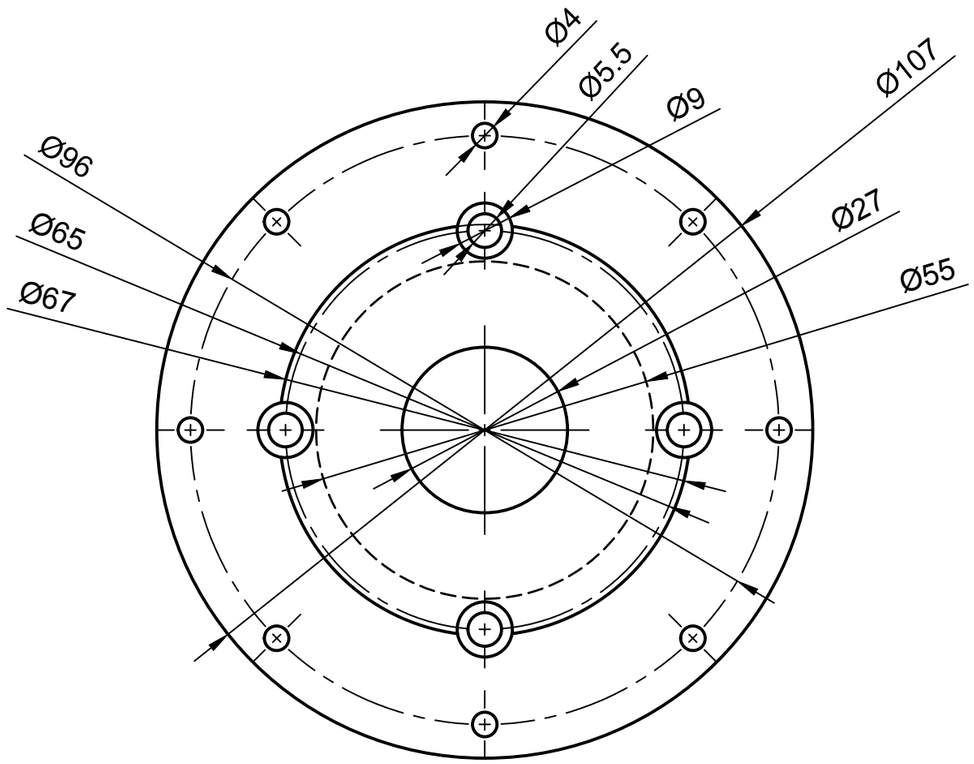

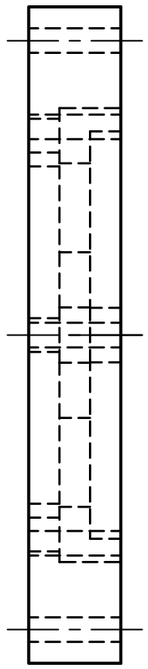

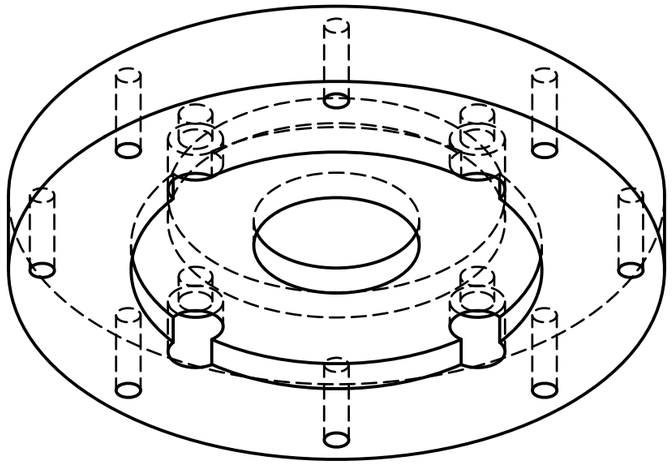

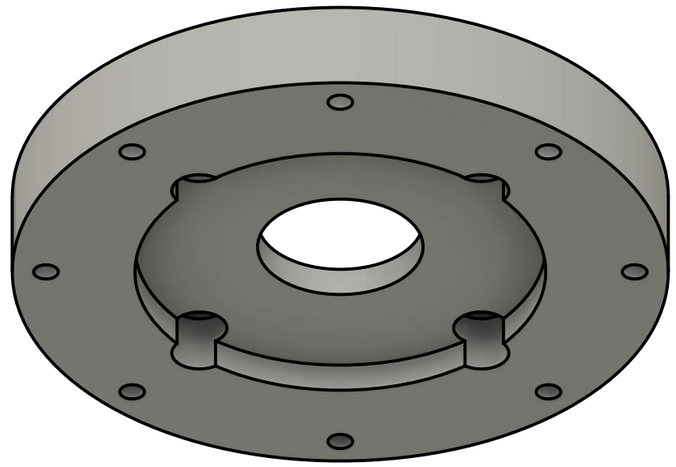

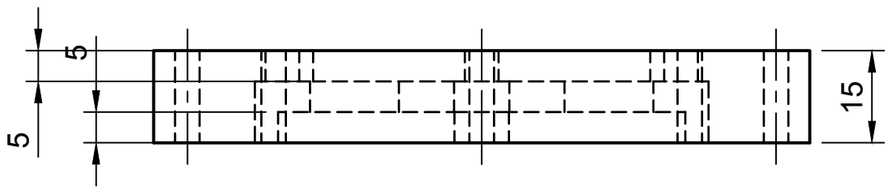

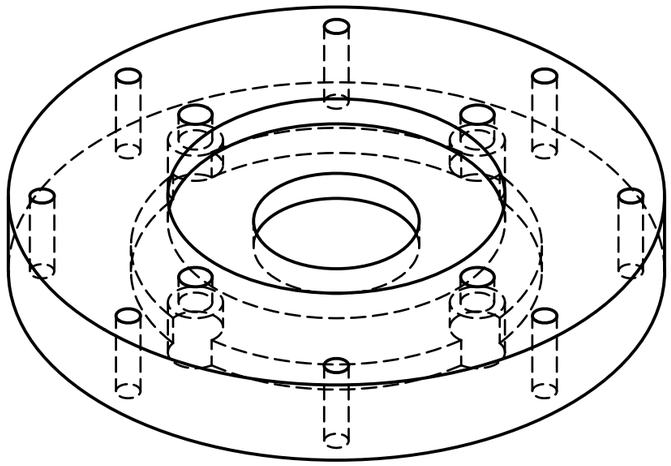

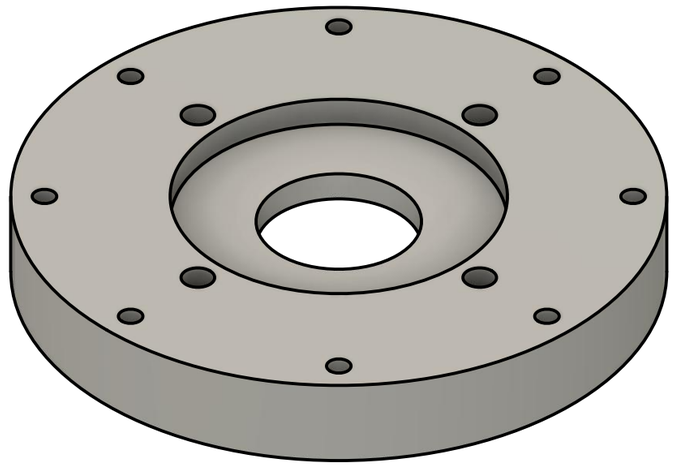

Flange

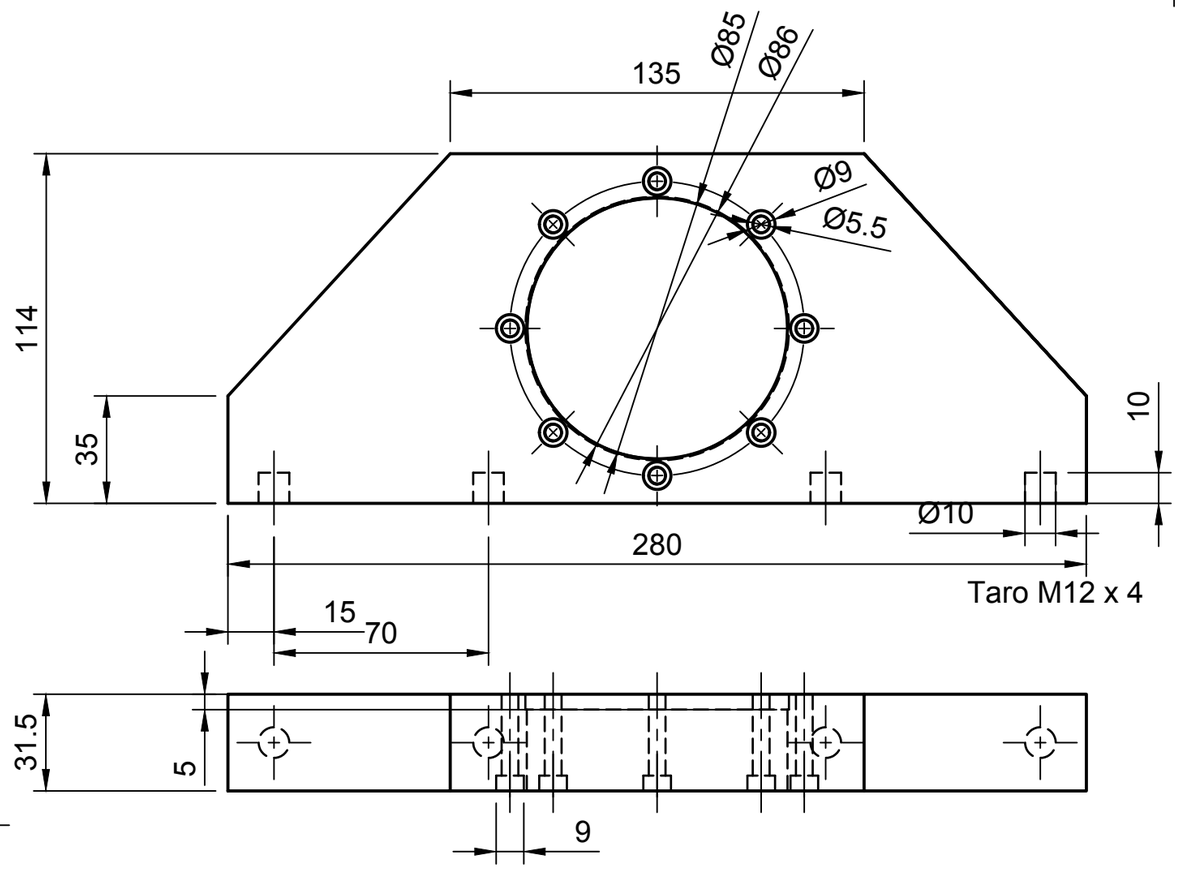

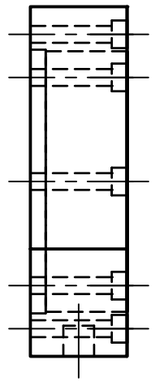

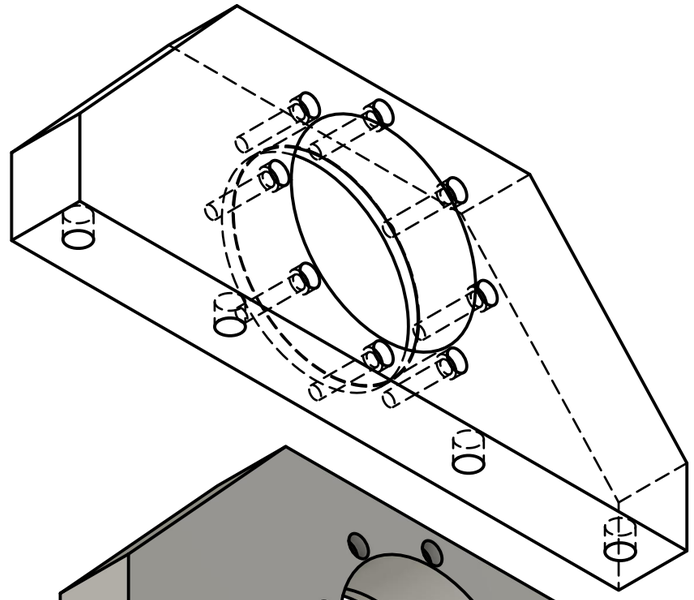

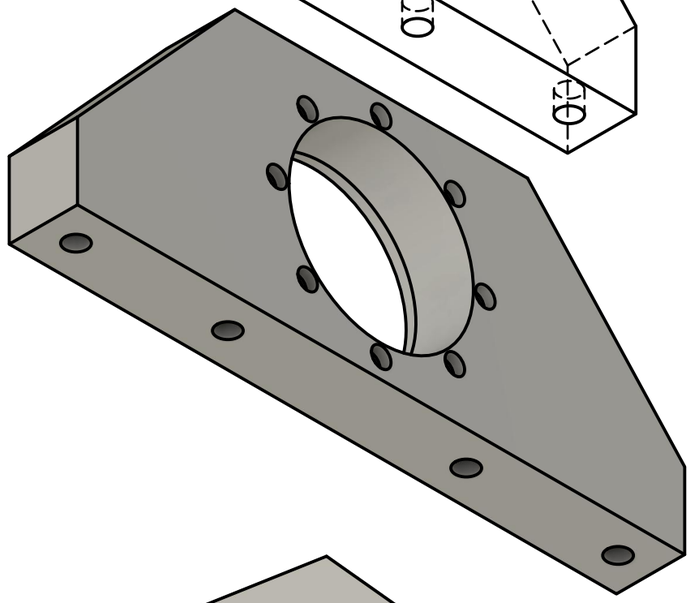

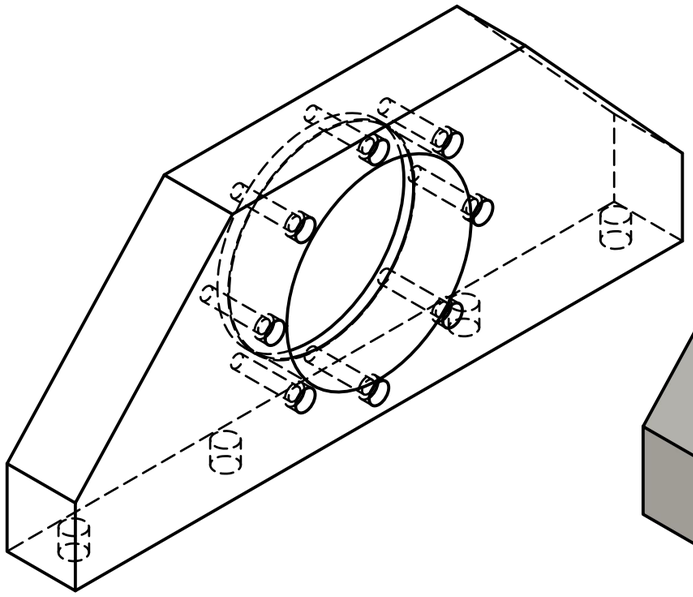

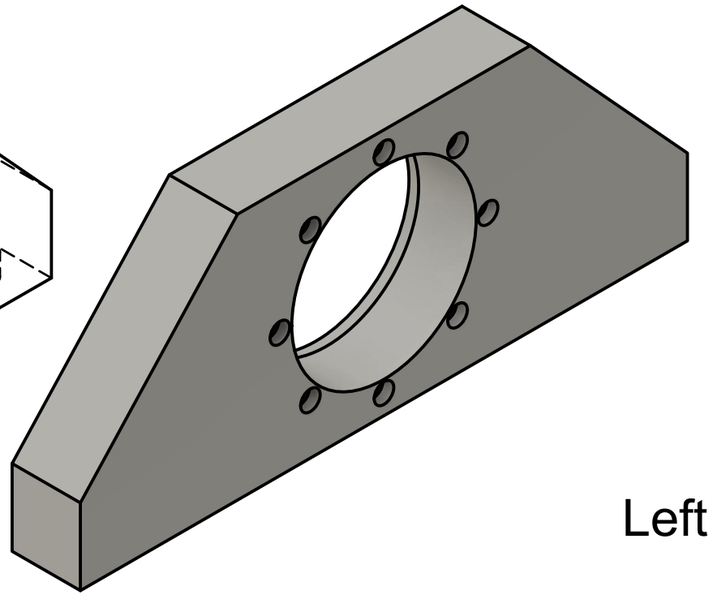

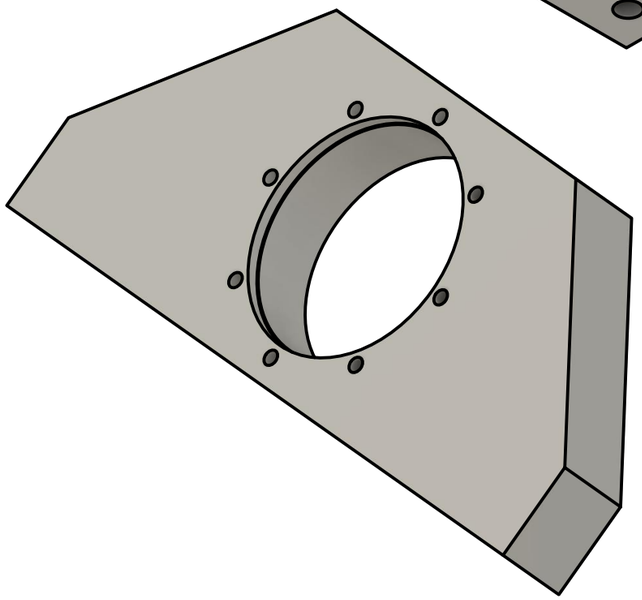

Left Wall

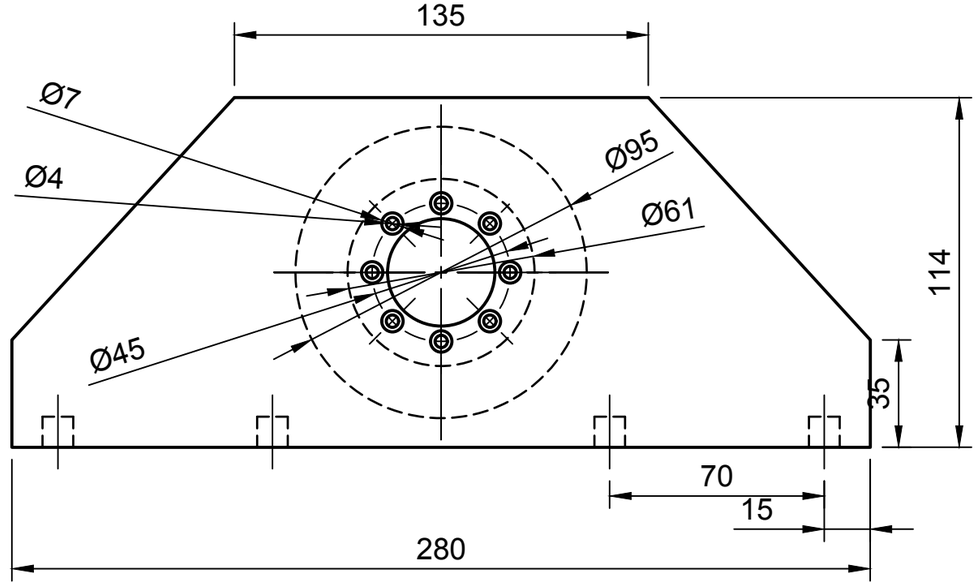
135
Ø7
Ø4
Ø95
Ø61
Ø45
114
35
70
15
280

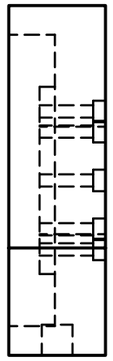

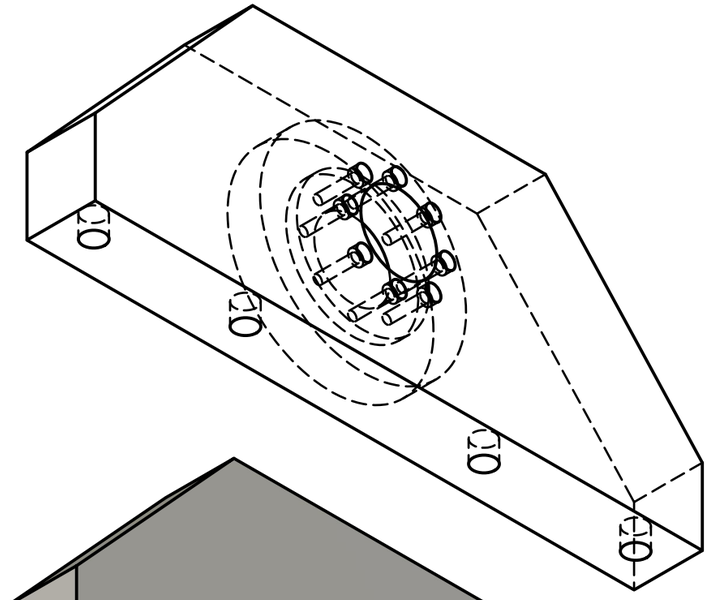

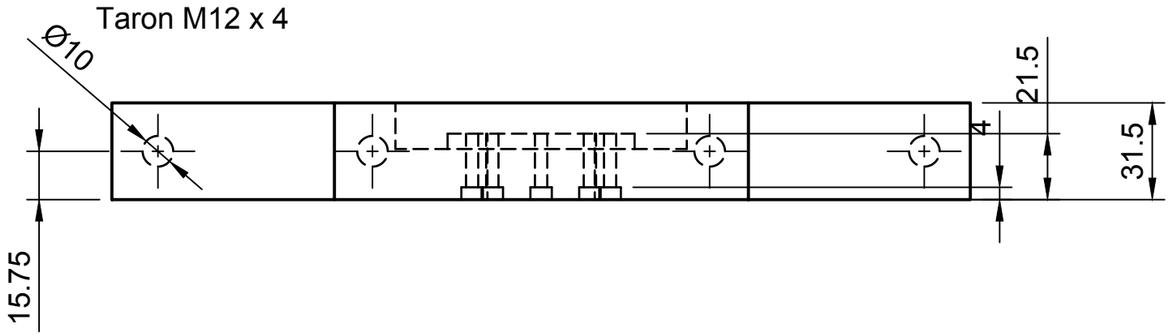
Taron M12 x 4
Ø10
21.5
4
31.5
15.75

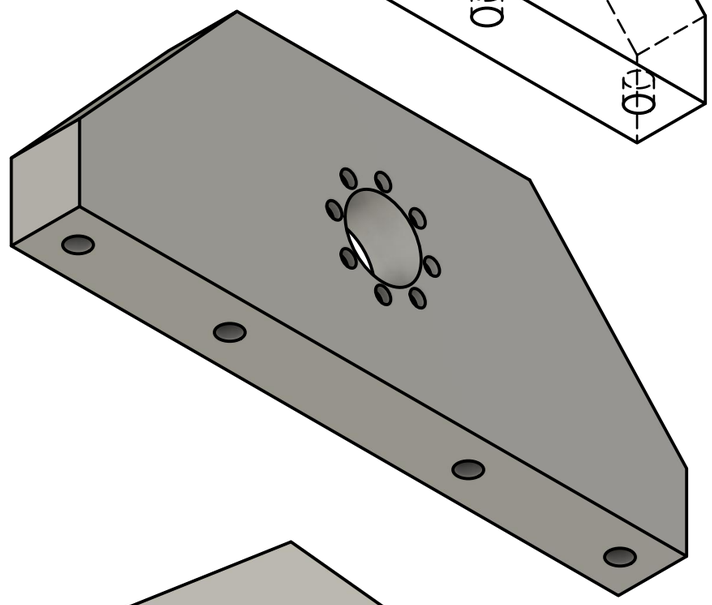

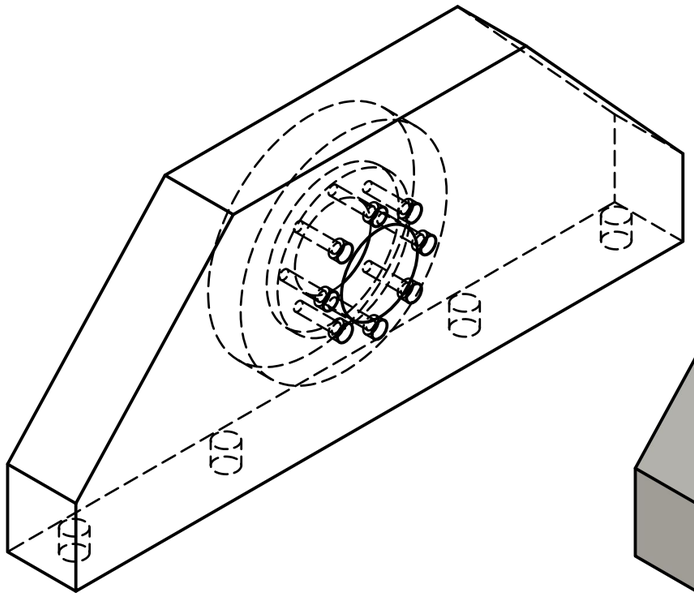

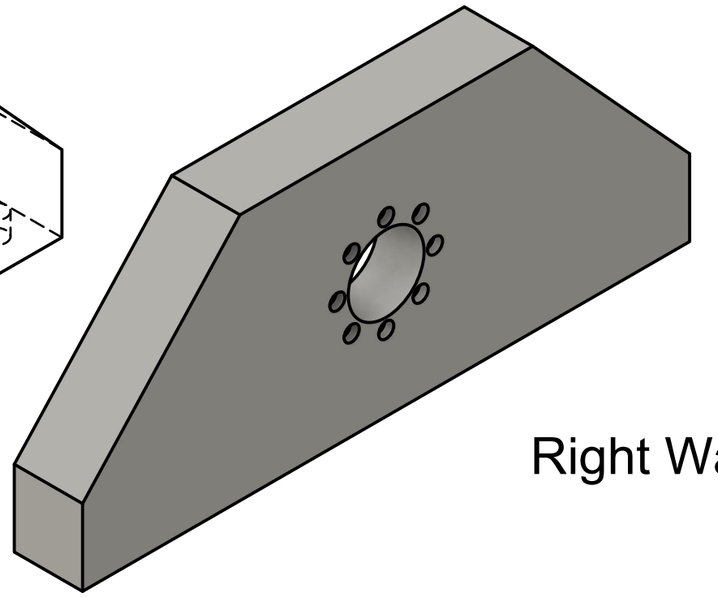

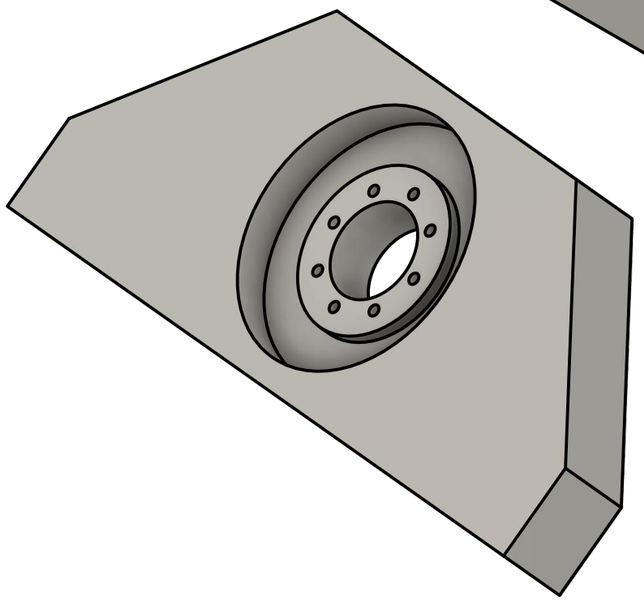

Right Wall

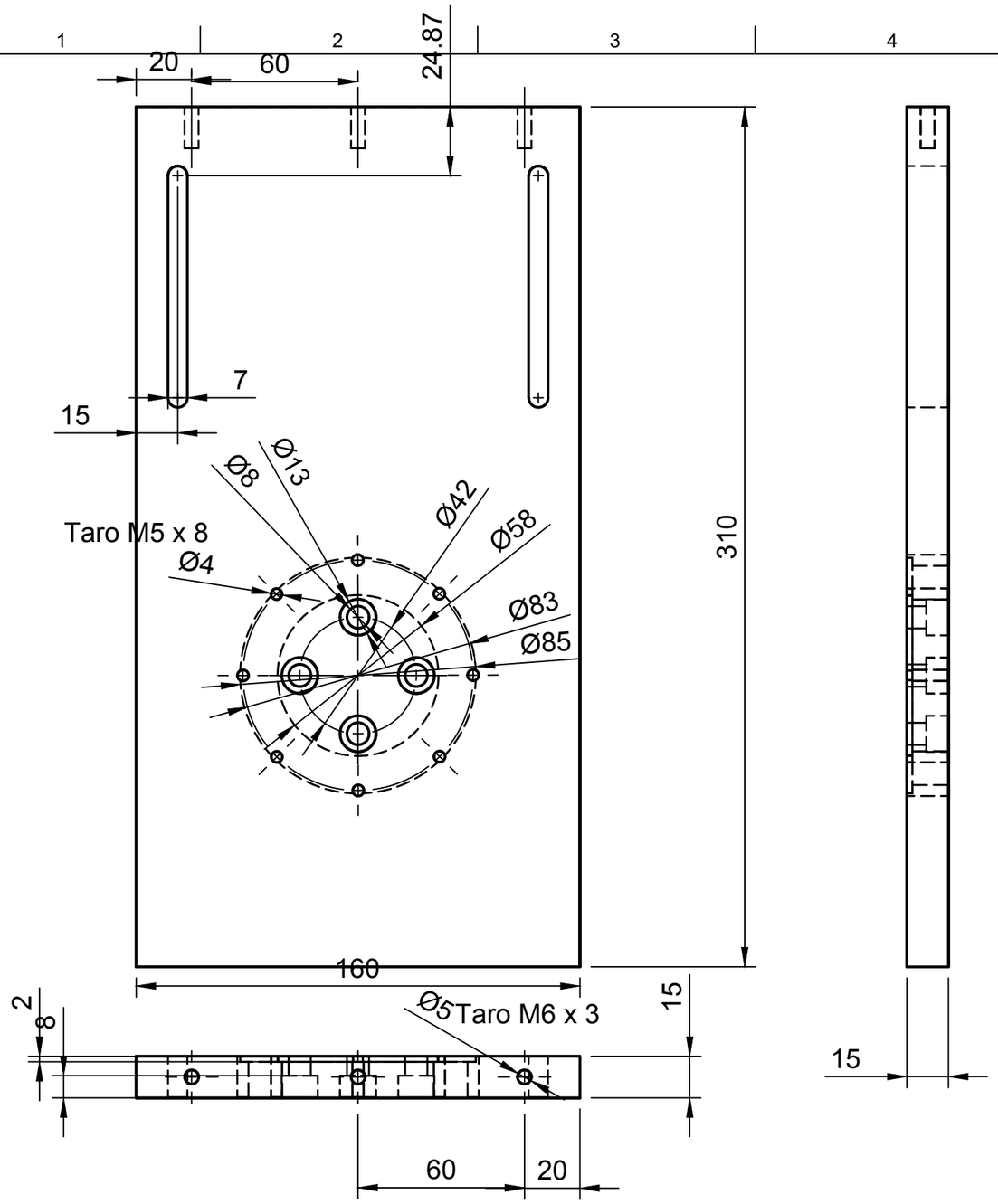
20
60
24.87
7
15
Ø8
Ø13
Ø42
Ø58
Taro M5 x 8
Ø4
Ø83
Ø85
310
160
2
8
Ø5
Taro M6 x 3
15
60
20

15

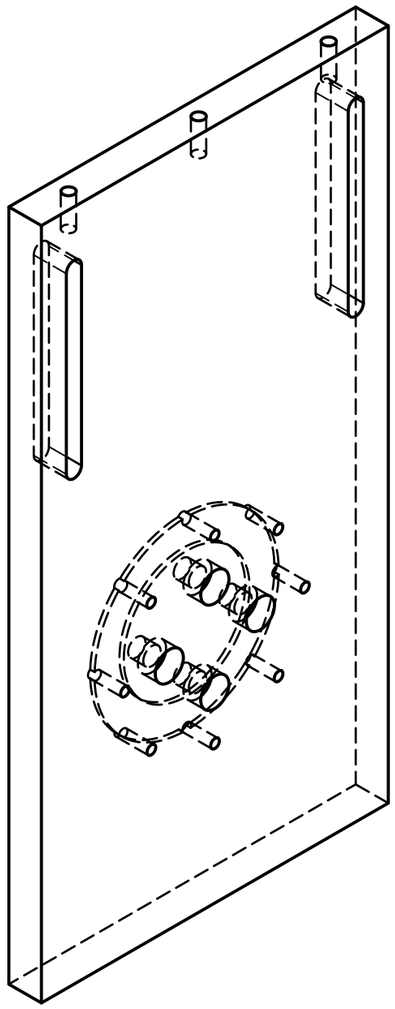

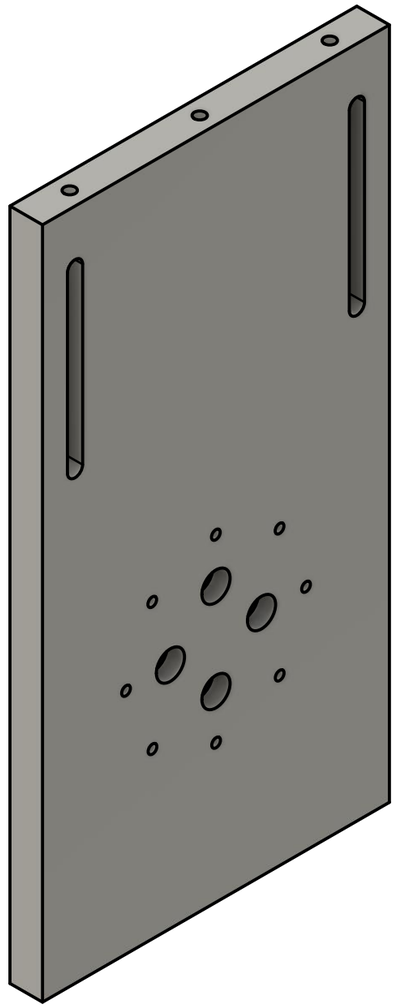

Left Rotate

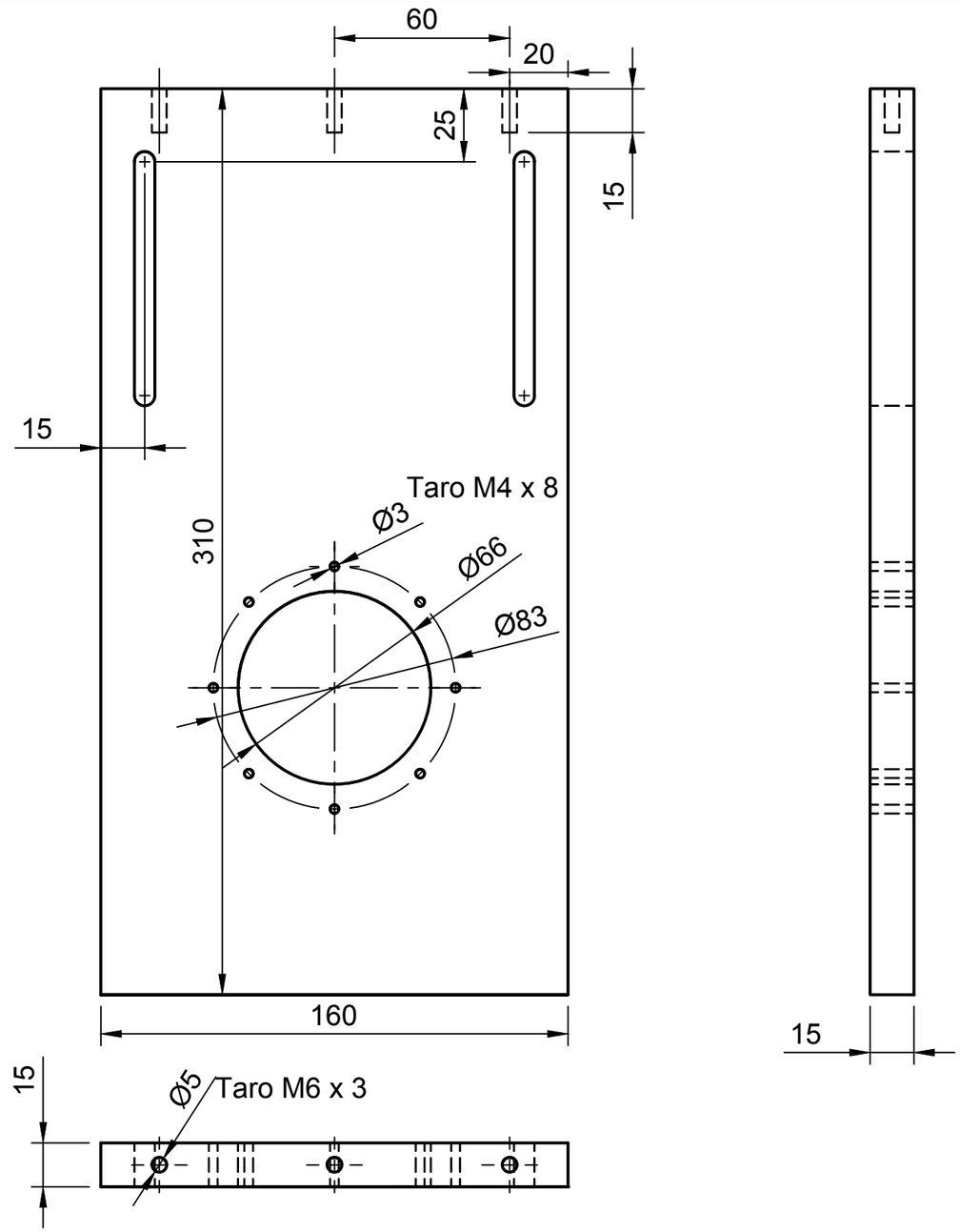

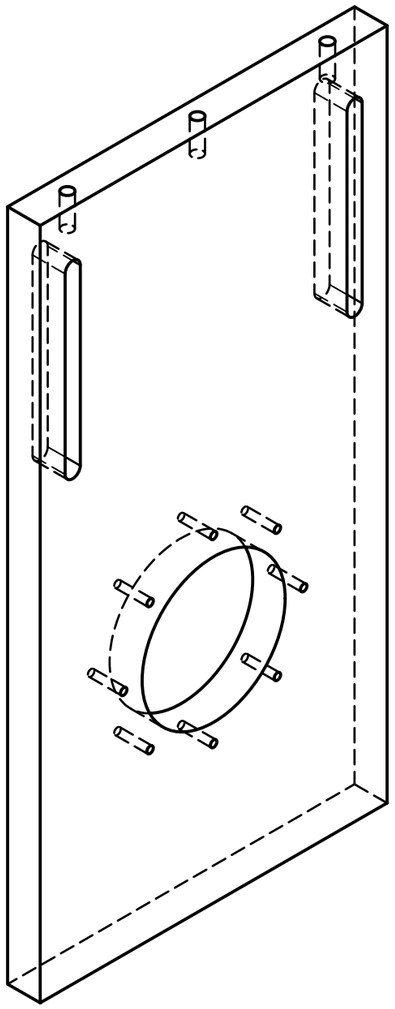

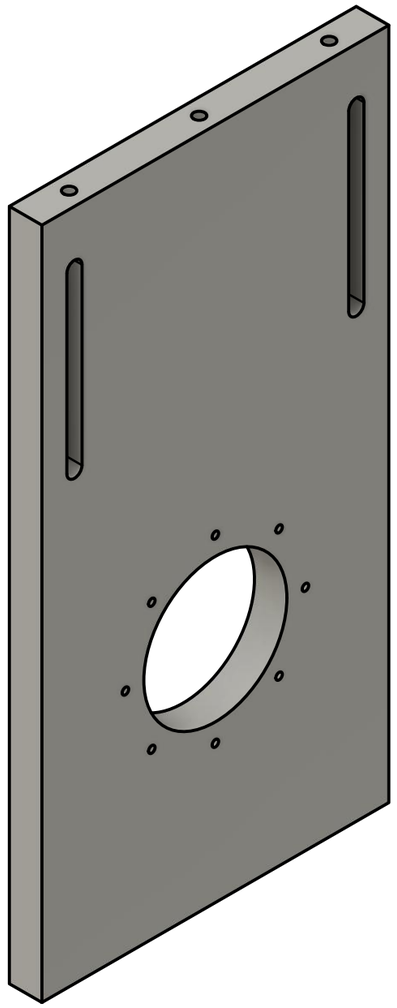

Right Rotate

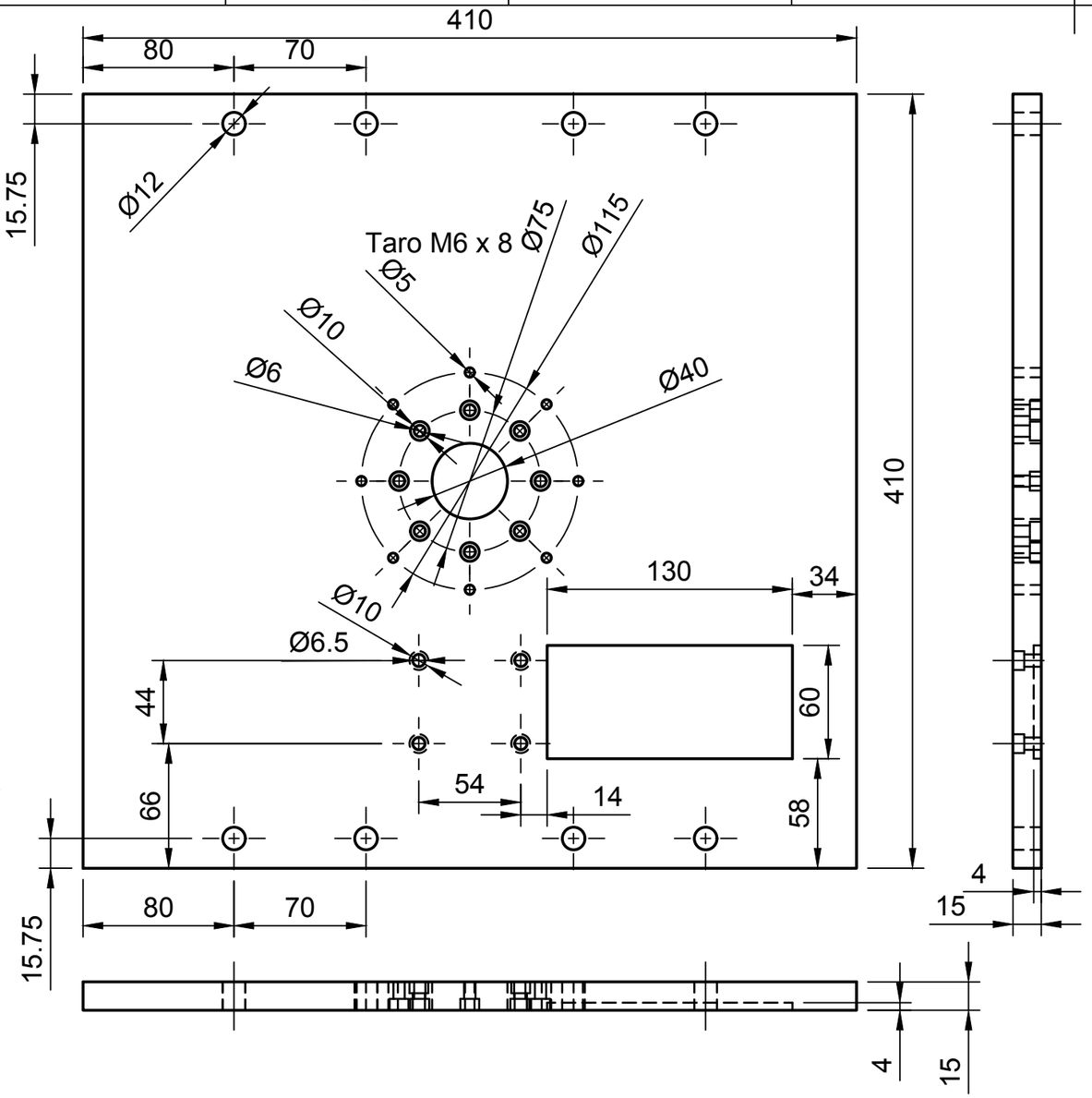
410
80
70
15.75
Ø12
Taro M6 x 8
Ø75
Ø115
Ø5
Ø10
Ø6
Ø40
410
130
34
Ø10
Ø6.5
44
60
54
14
66
58
80
70
15.75
4
15
4
15

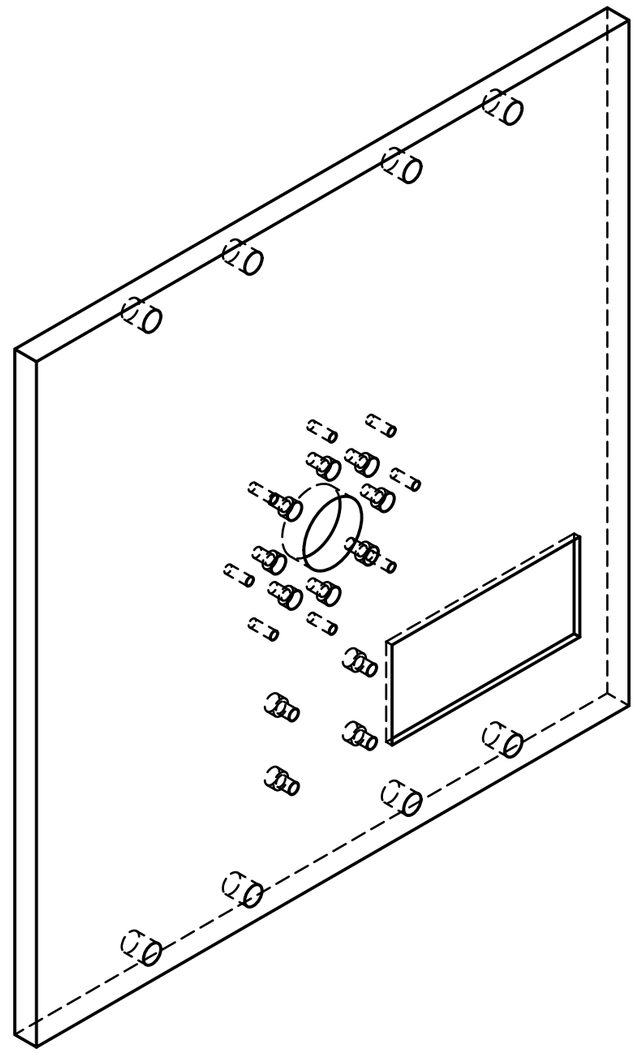

Main Sheet

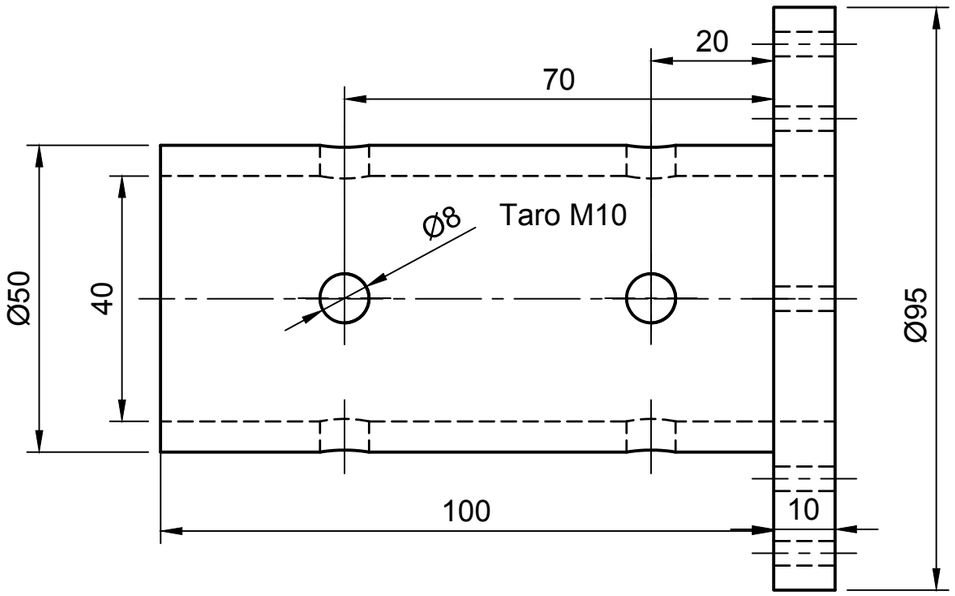

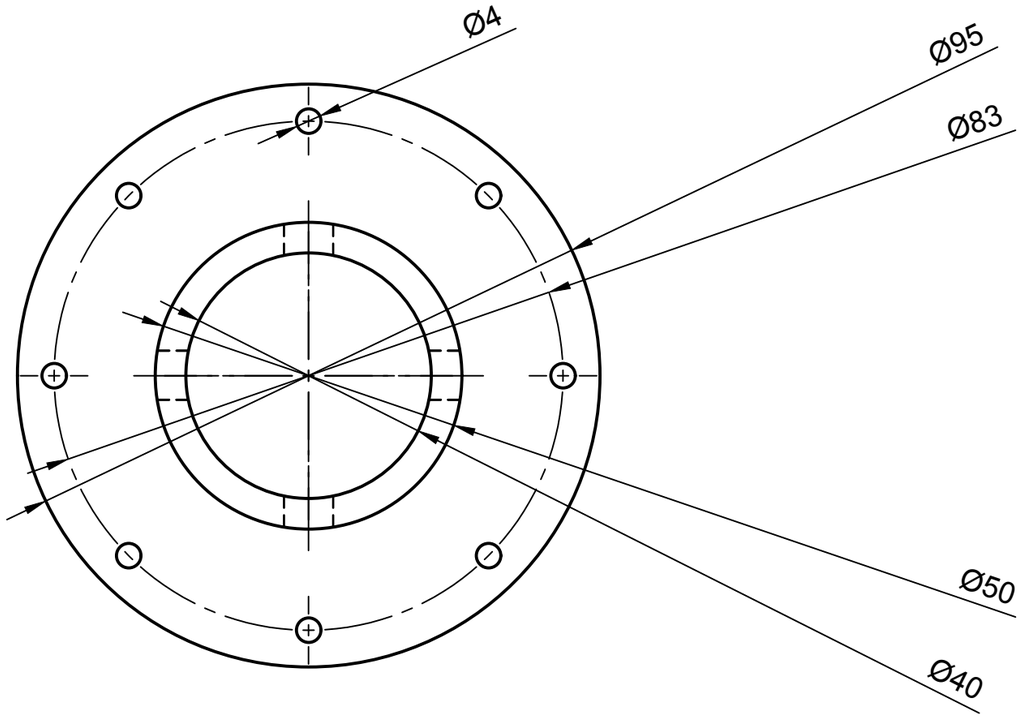

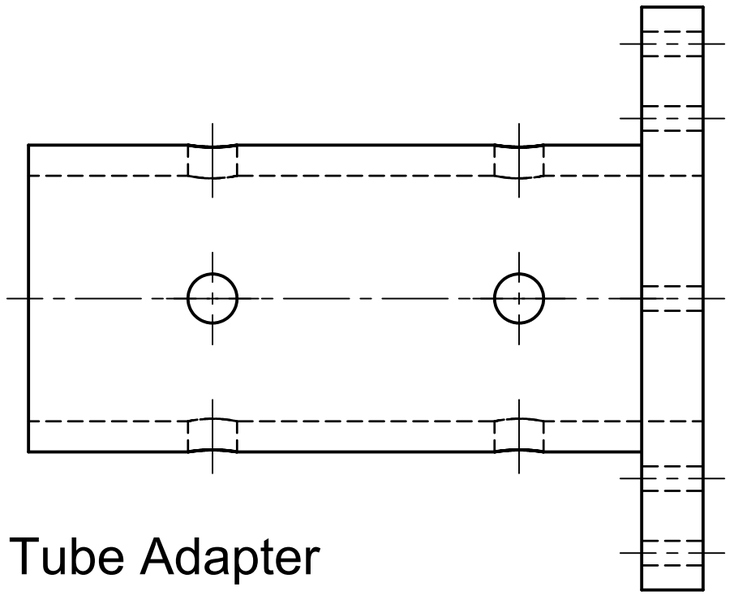

Right Tube Adapter

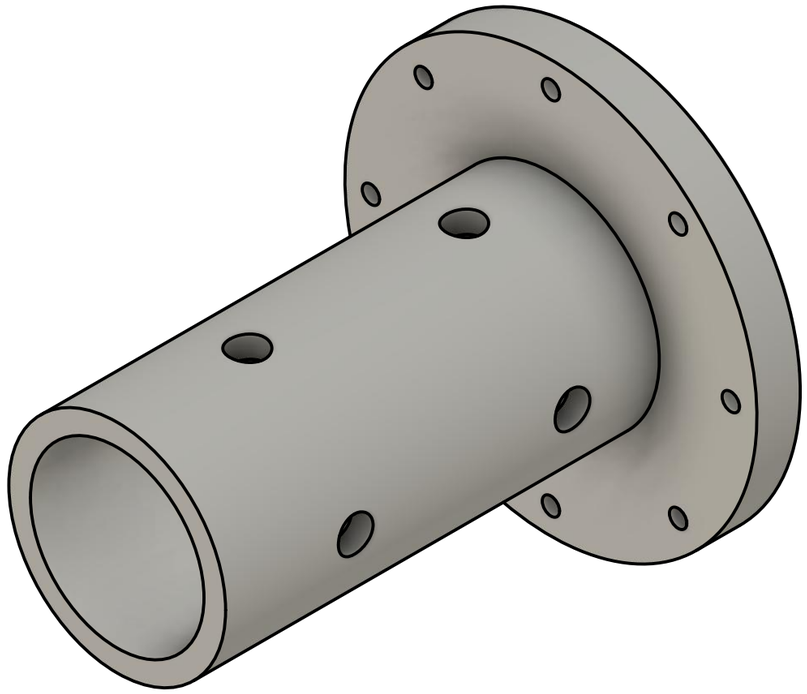

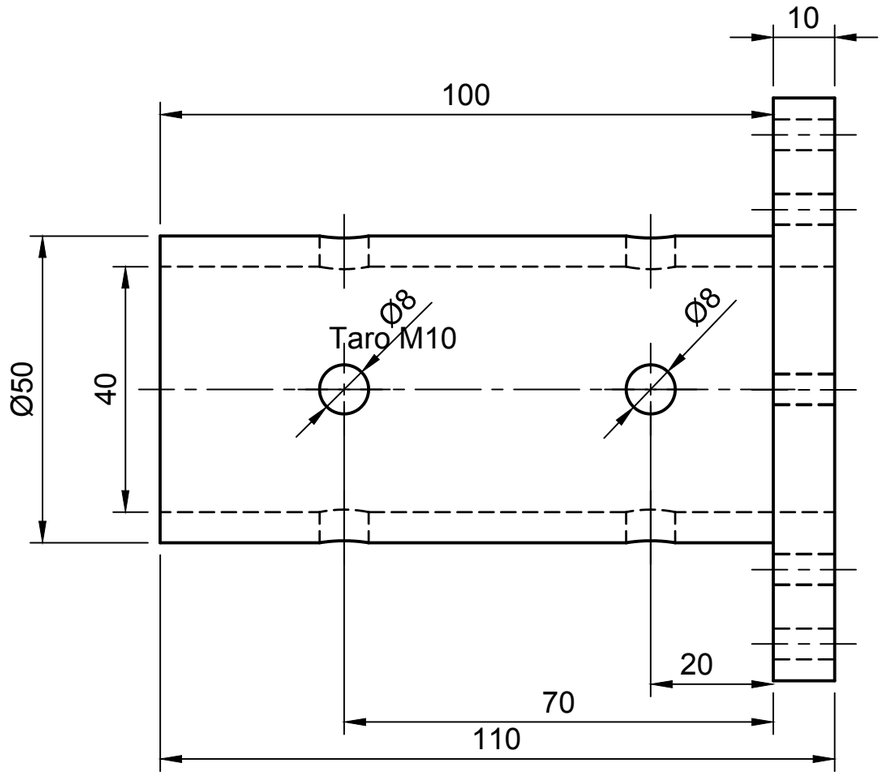

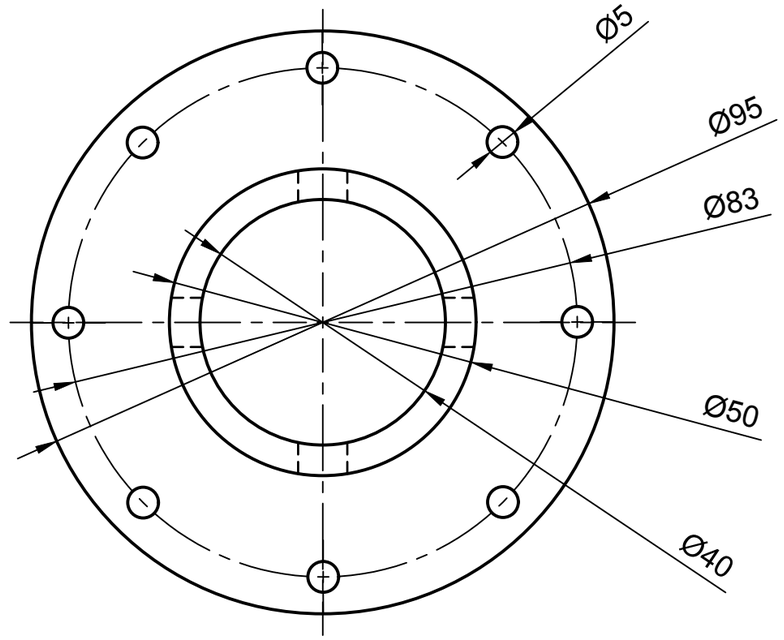

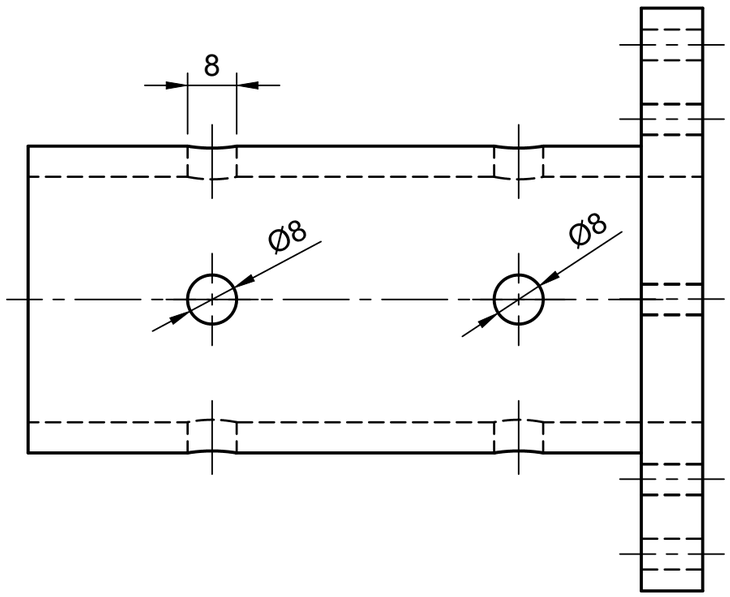

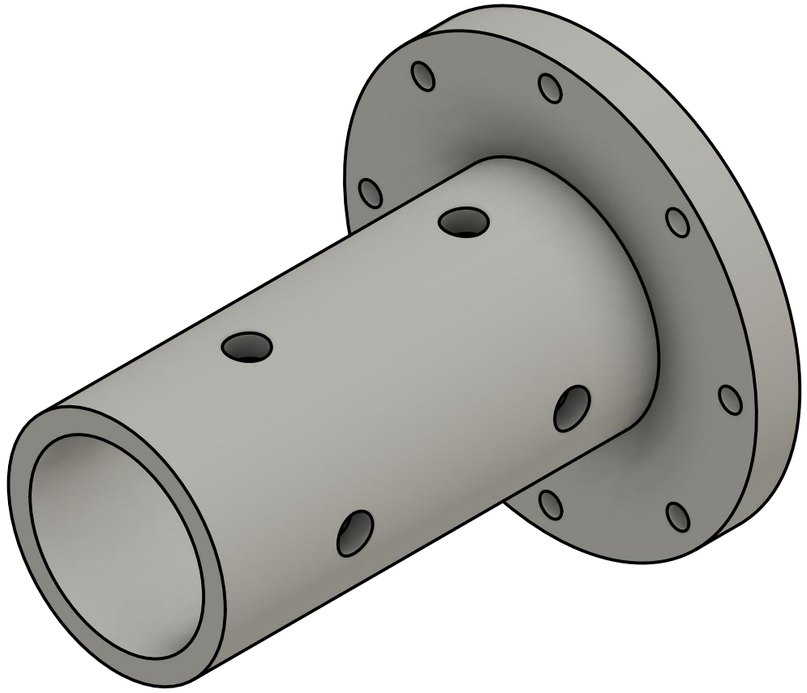

Left Tube Adapter

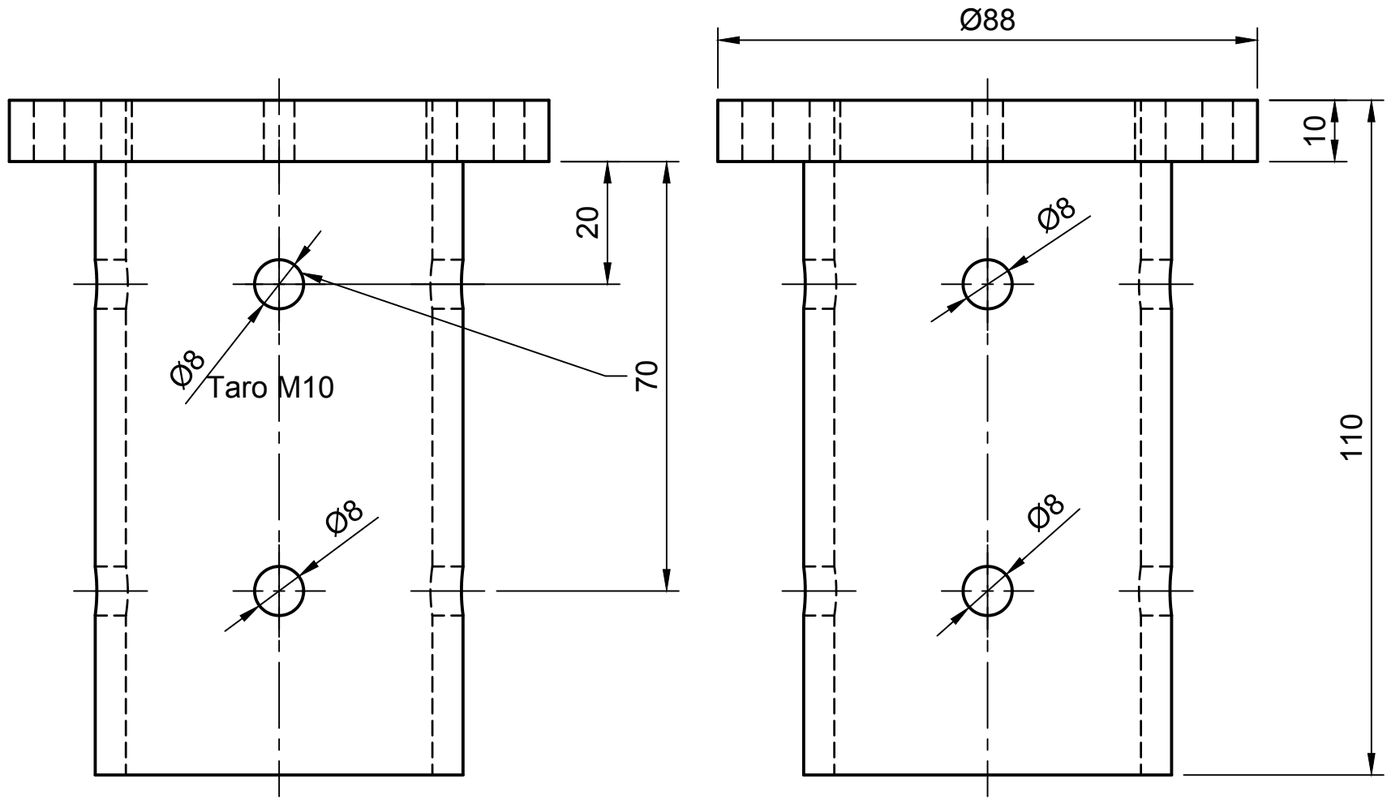

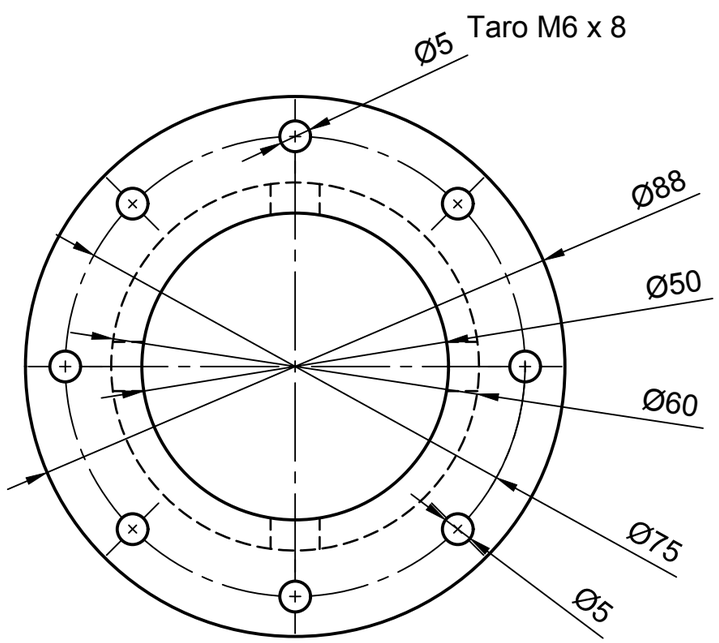

Top Pole Adapter

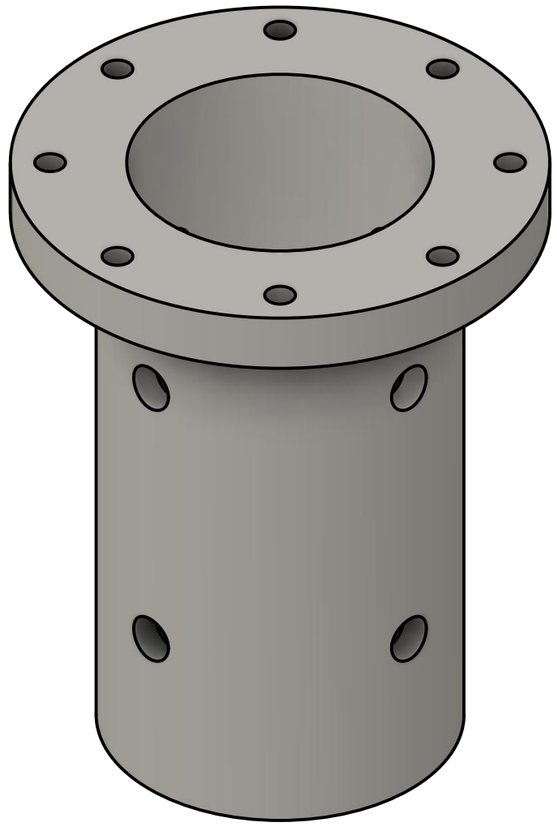

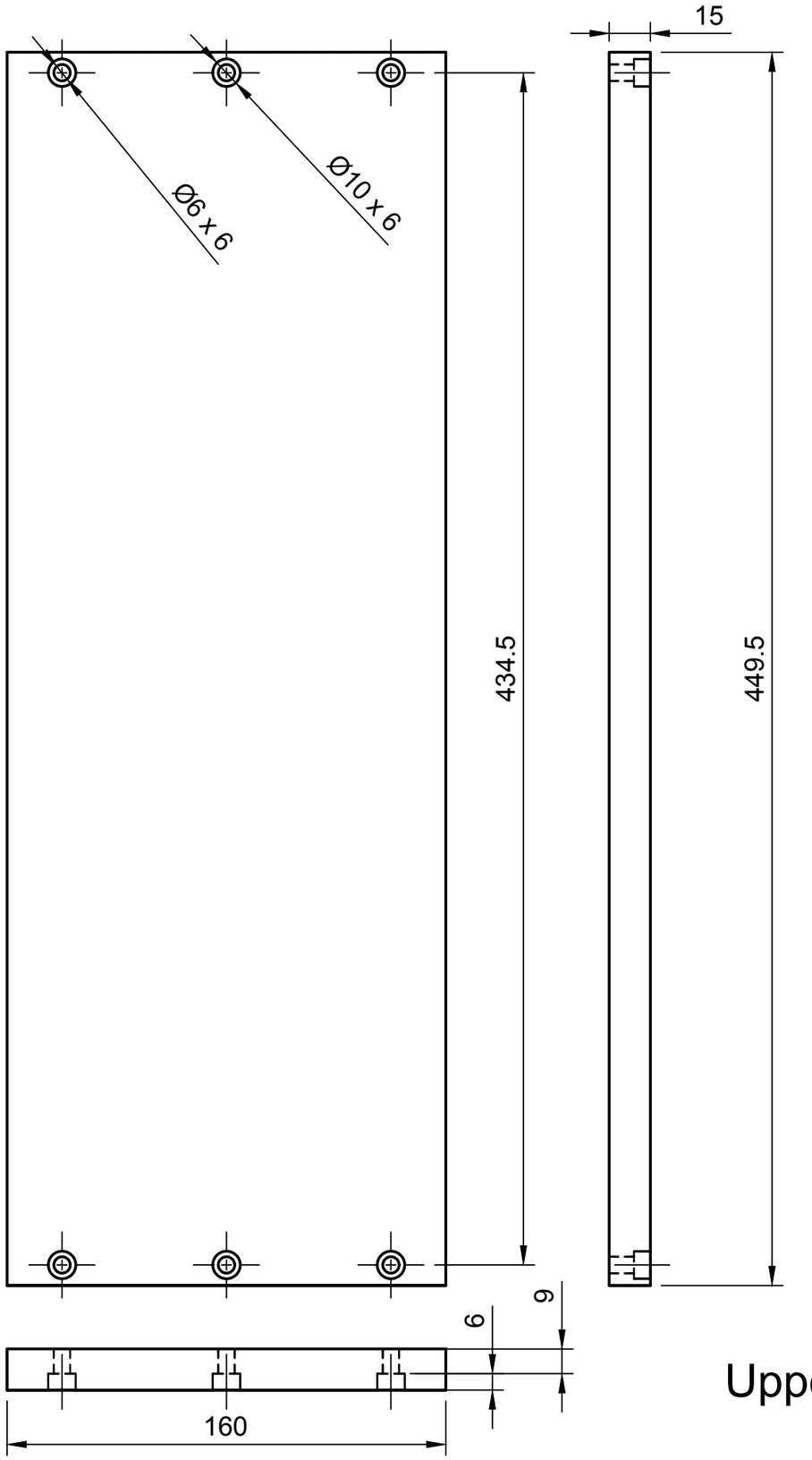

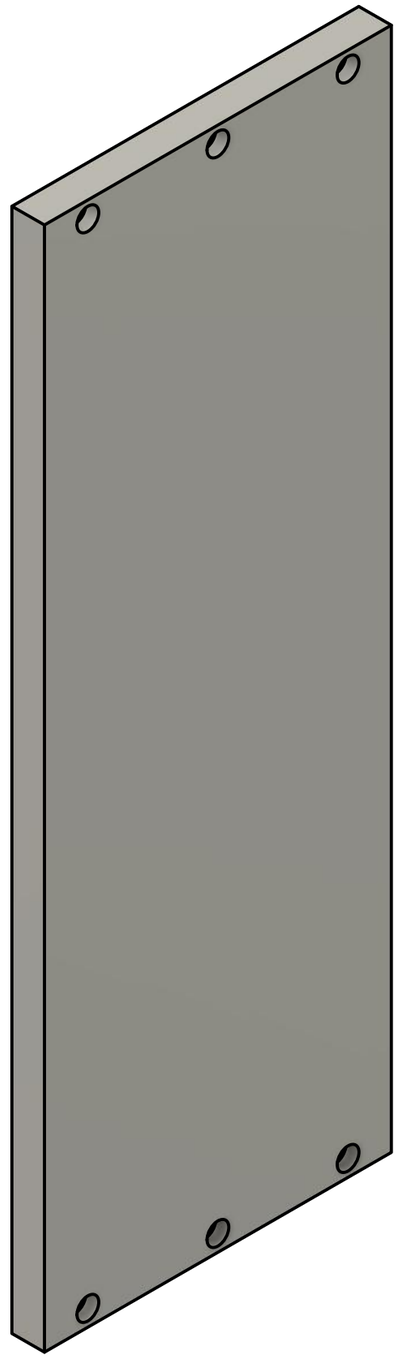

Upper Top Sheet

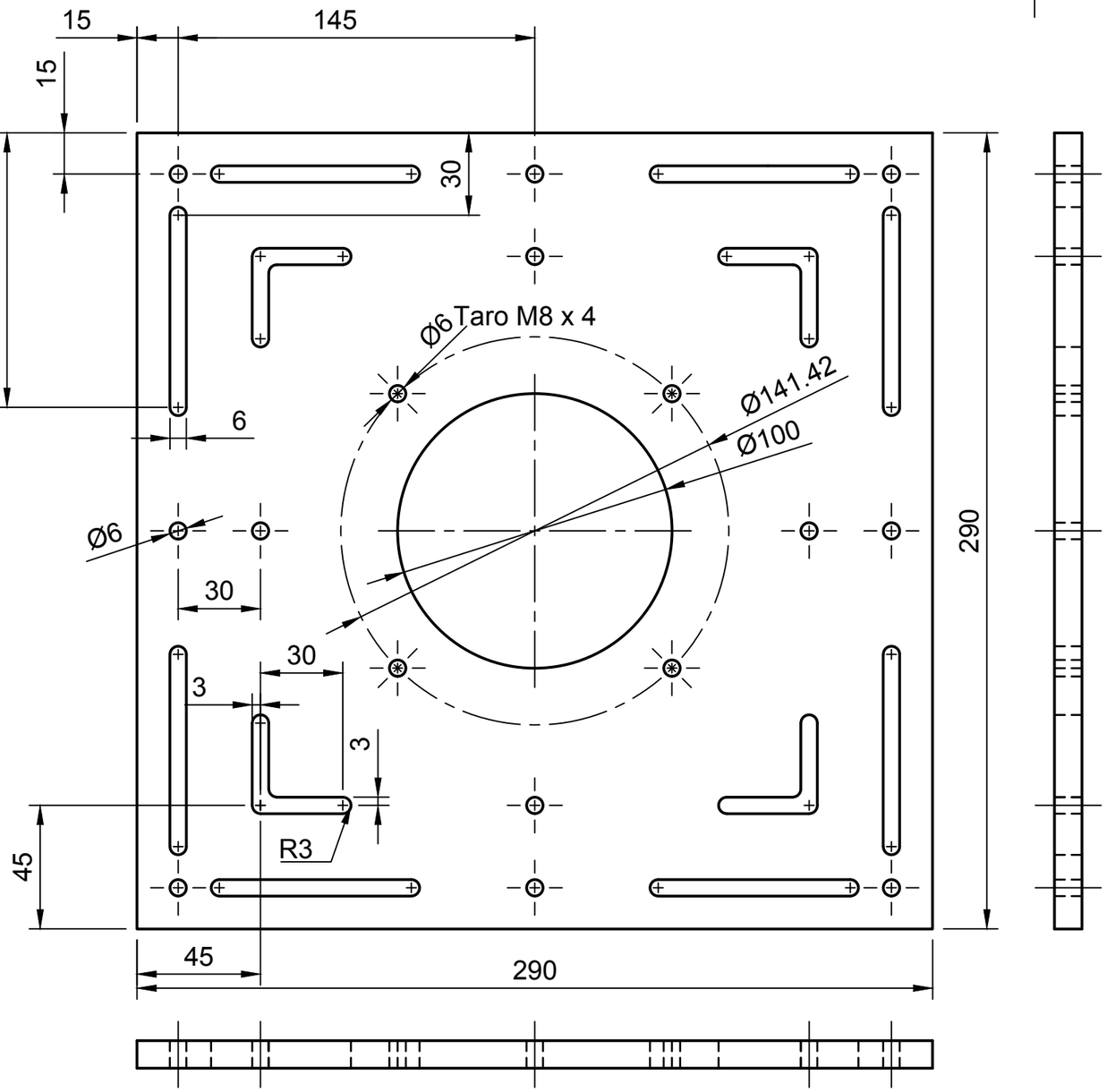

Bottom Sheet

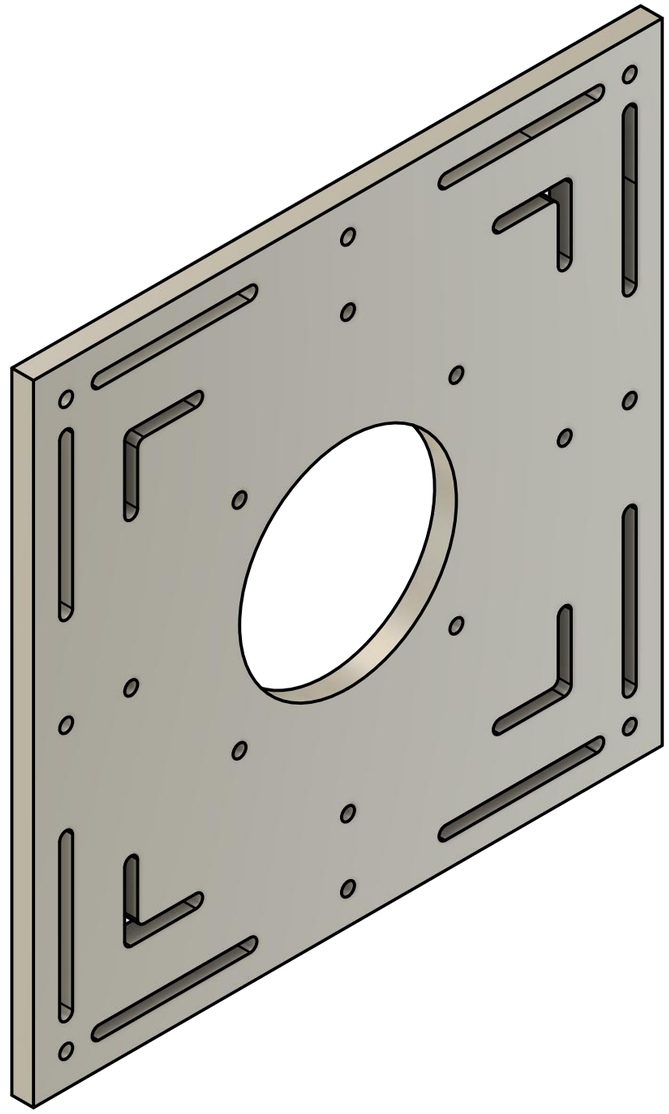

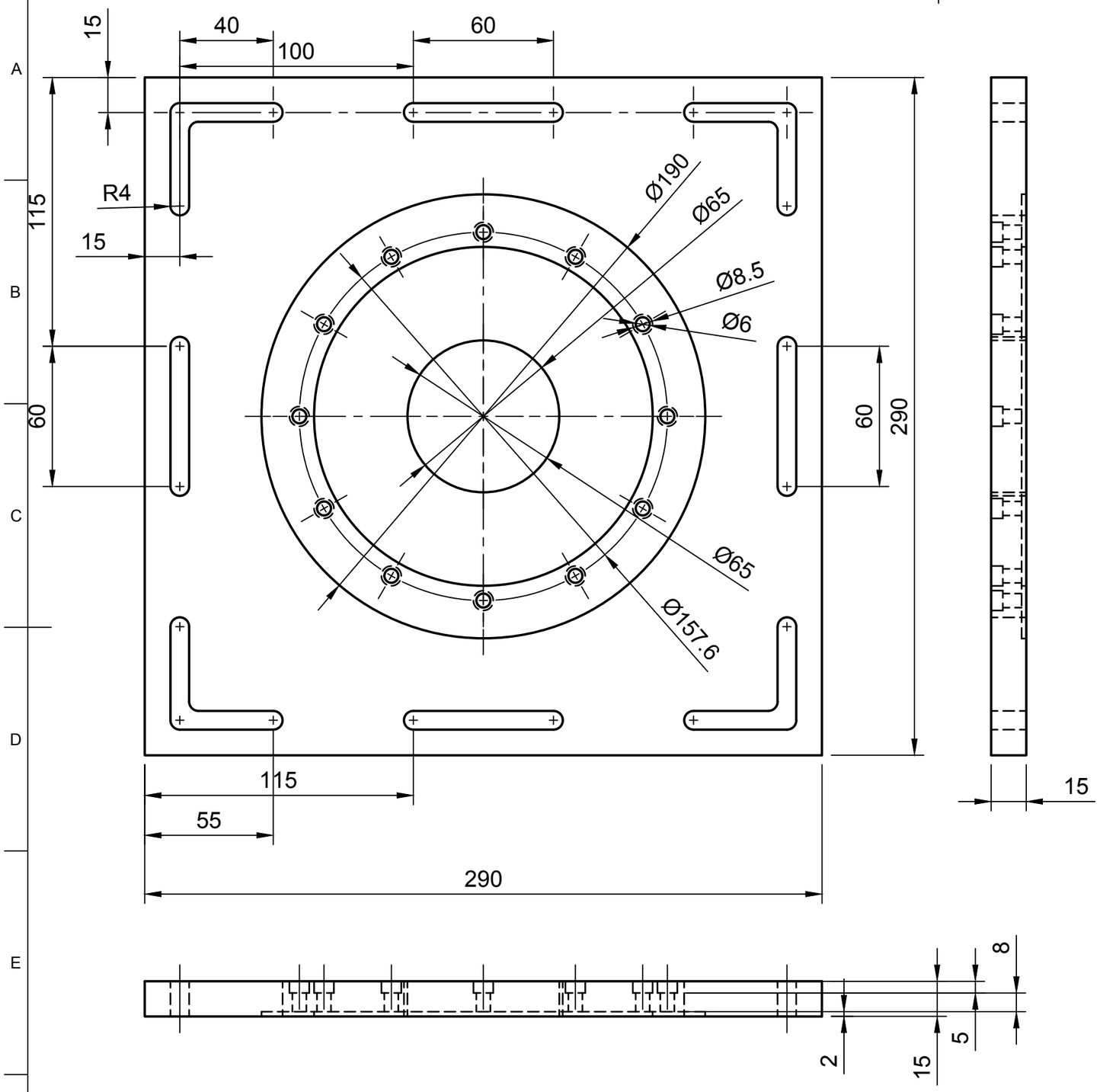
15
40
100
60
R4
115
15
Ø190
Ø65
Ø8.5
Ø6
60
60
290
Ø65
Ø157.6
115
55
290
15
8
5
2
15

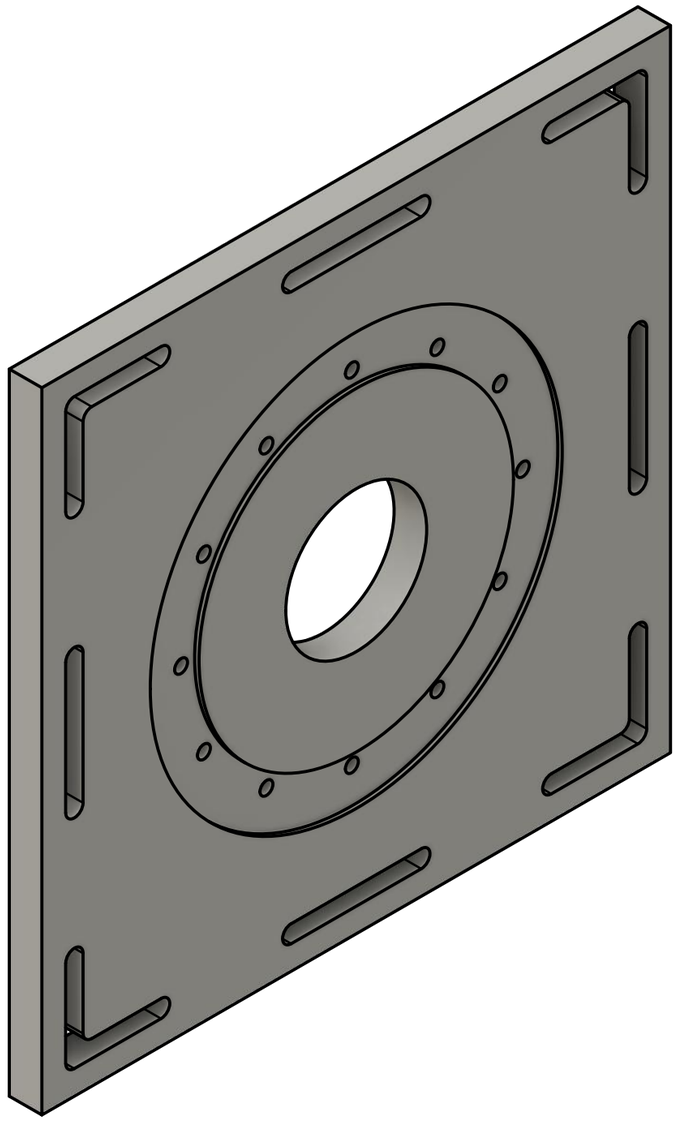

Top Sheet

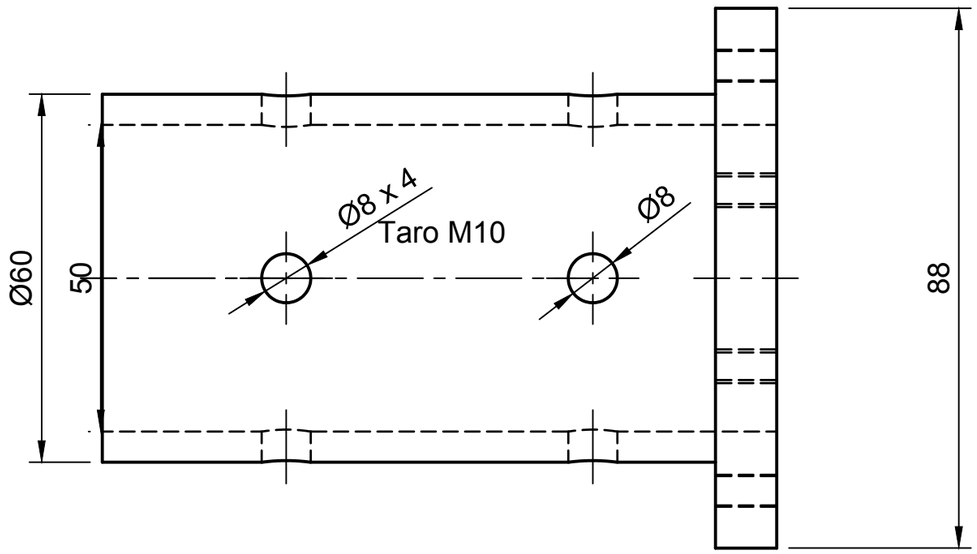

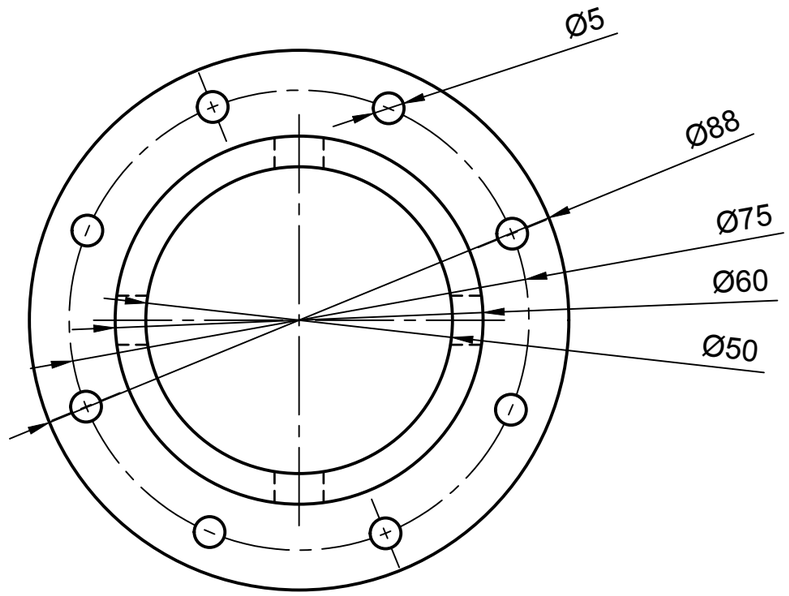

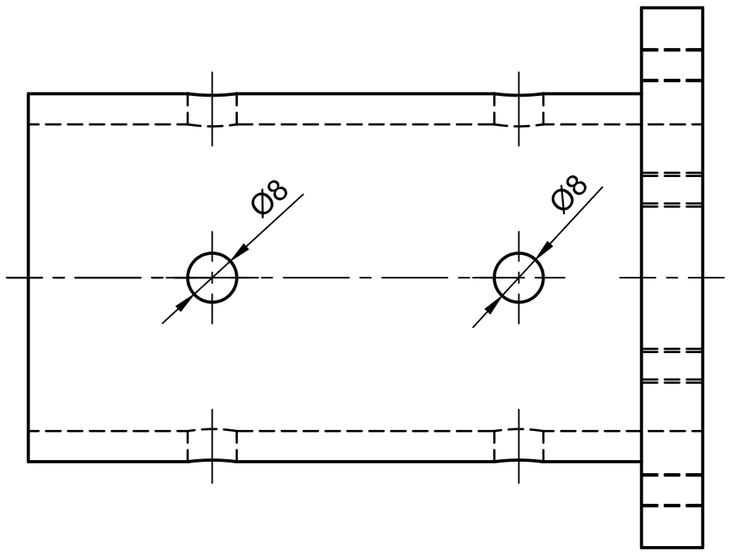

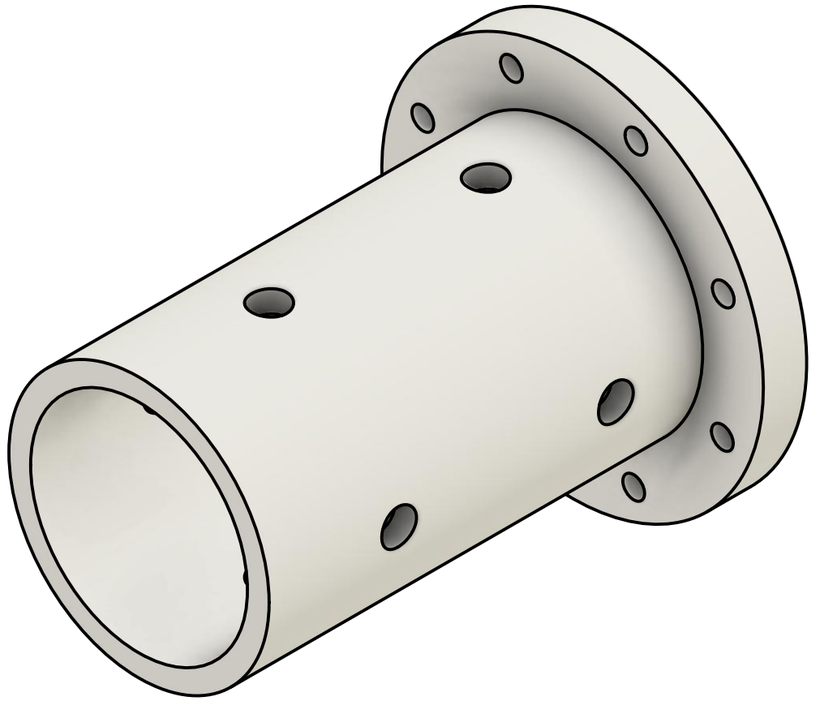

Bottom Pole Adapter