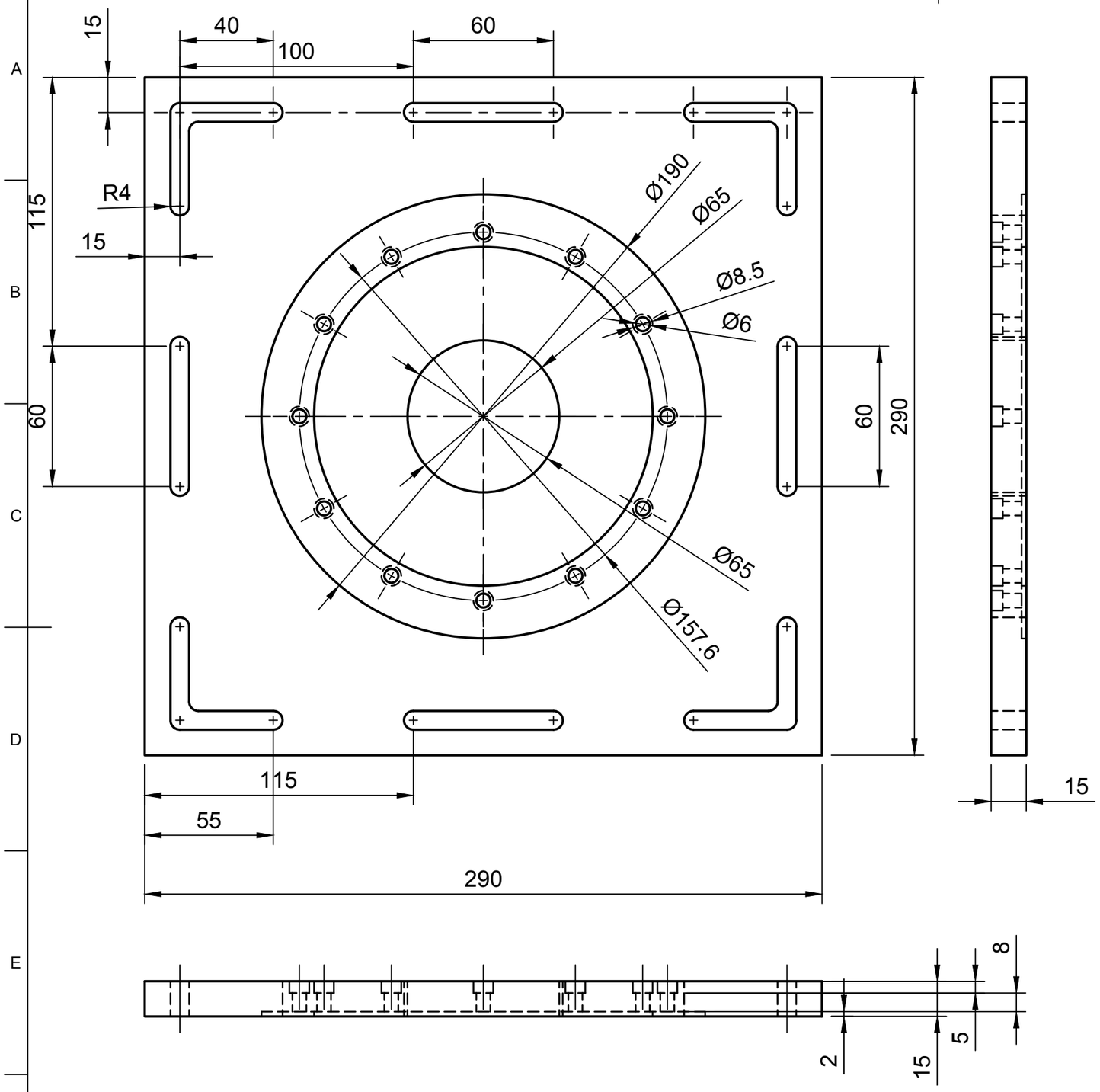
15
40
100
60
R4
115
15
Ø190
Ø65
Ø8.5
Ø6
60
60
290
Ø65
Ø157.6
115
55
290
15
8
5
2
15

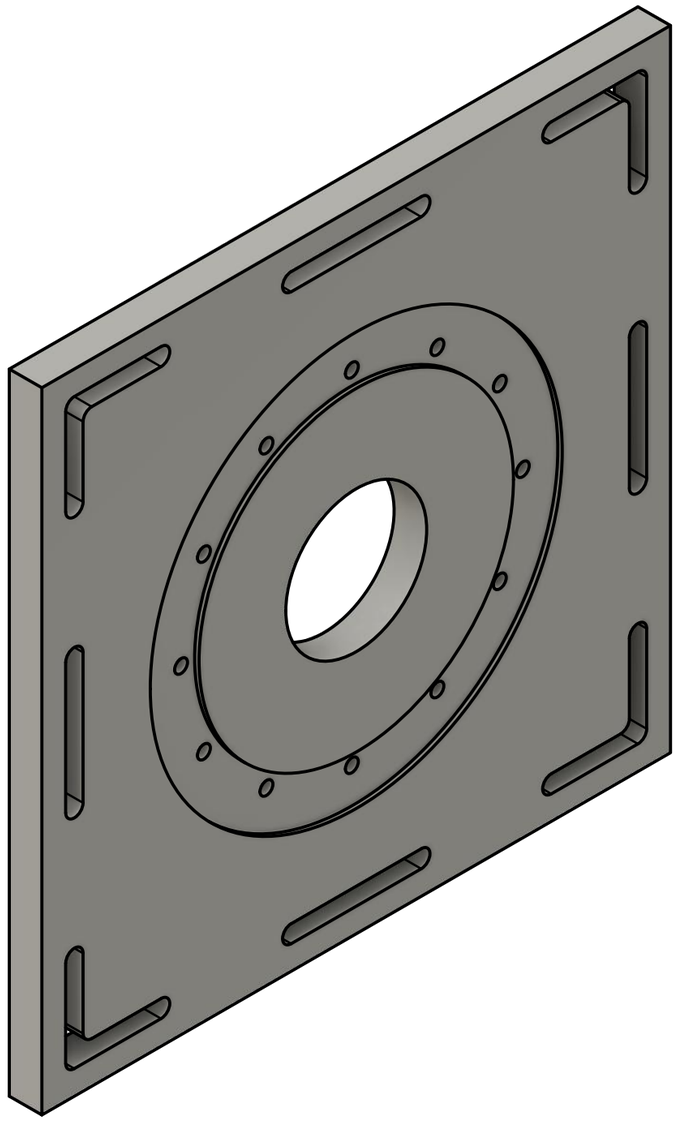

Top Sheet

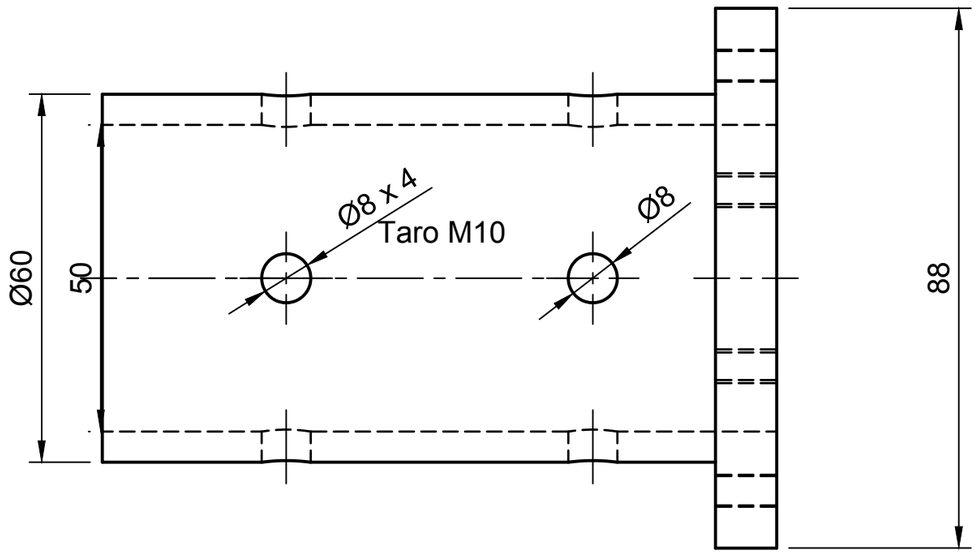

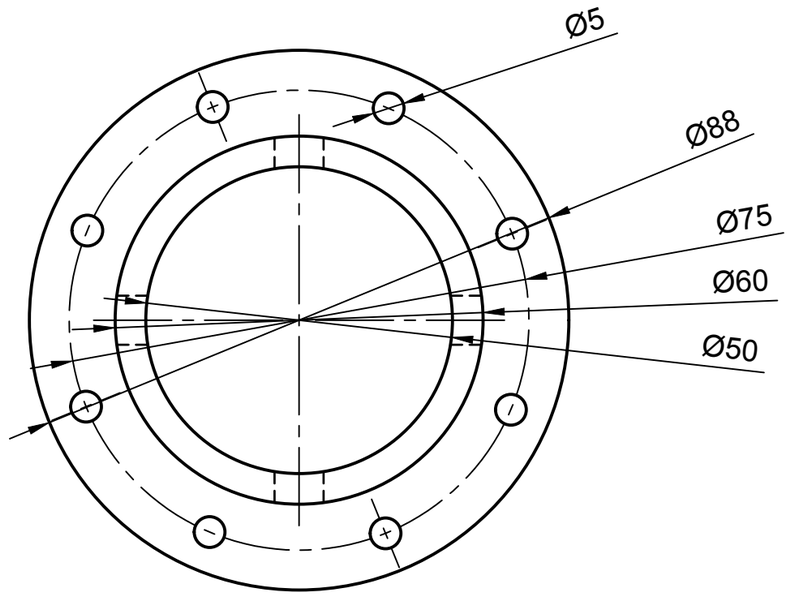

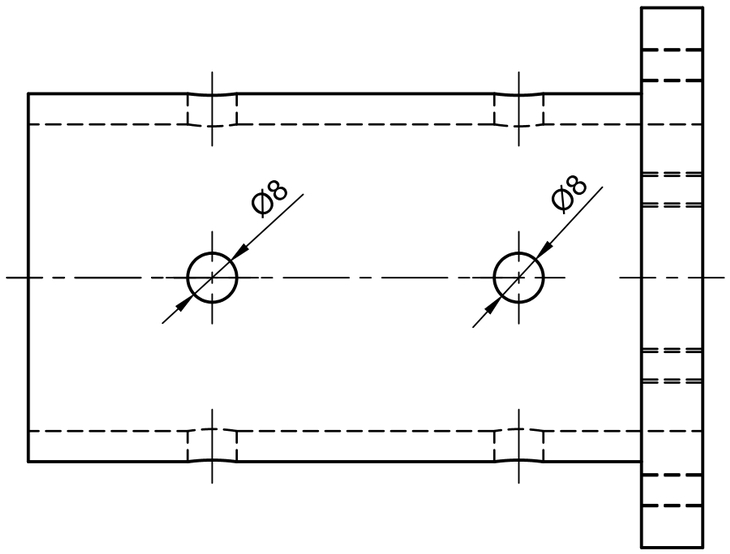

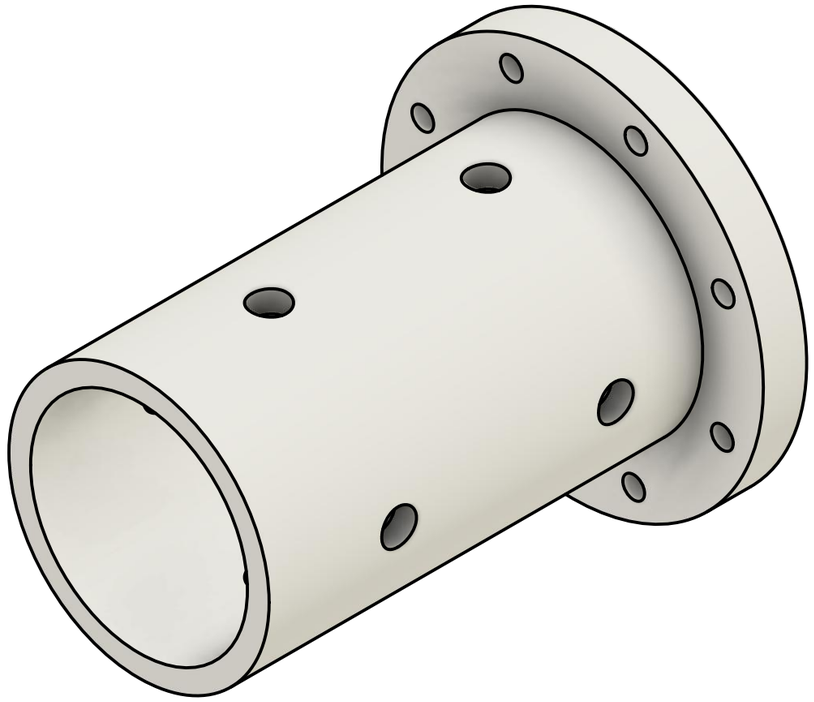

Bottom Pole Adapter