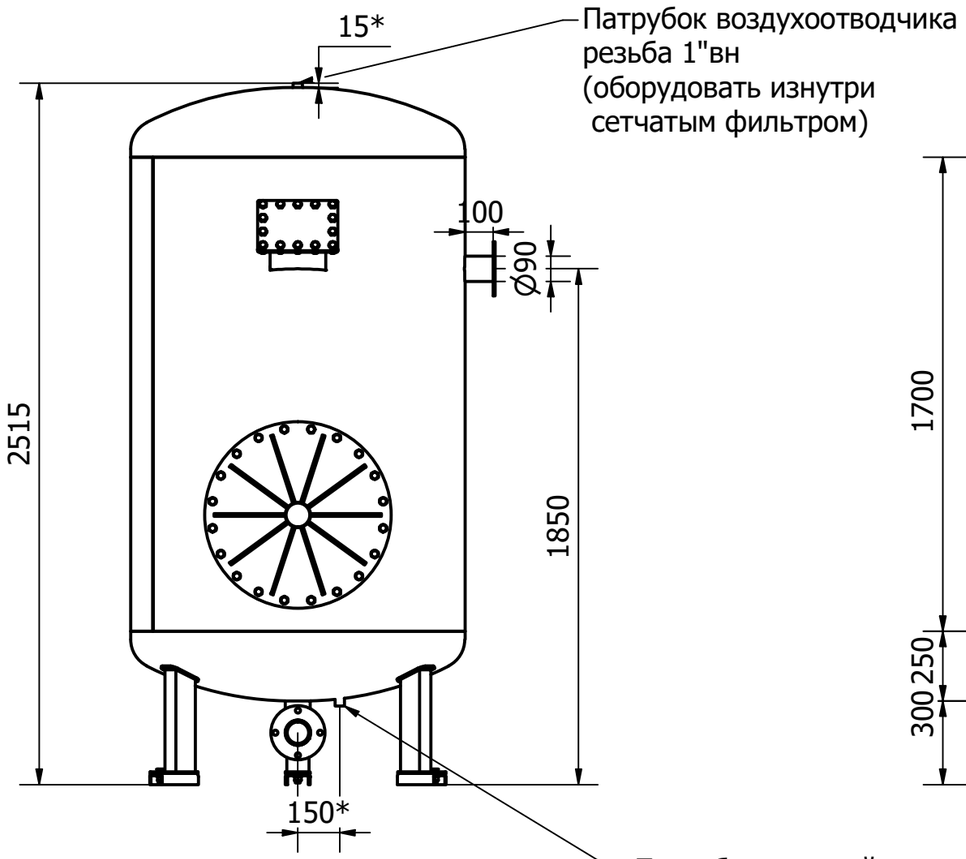

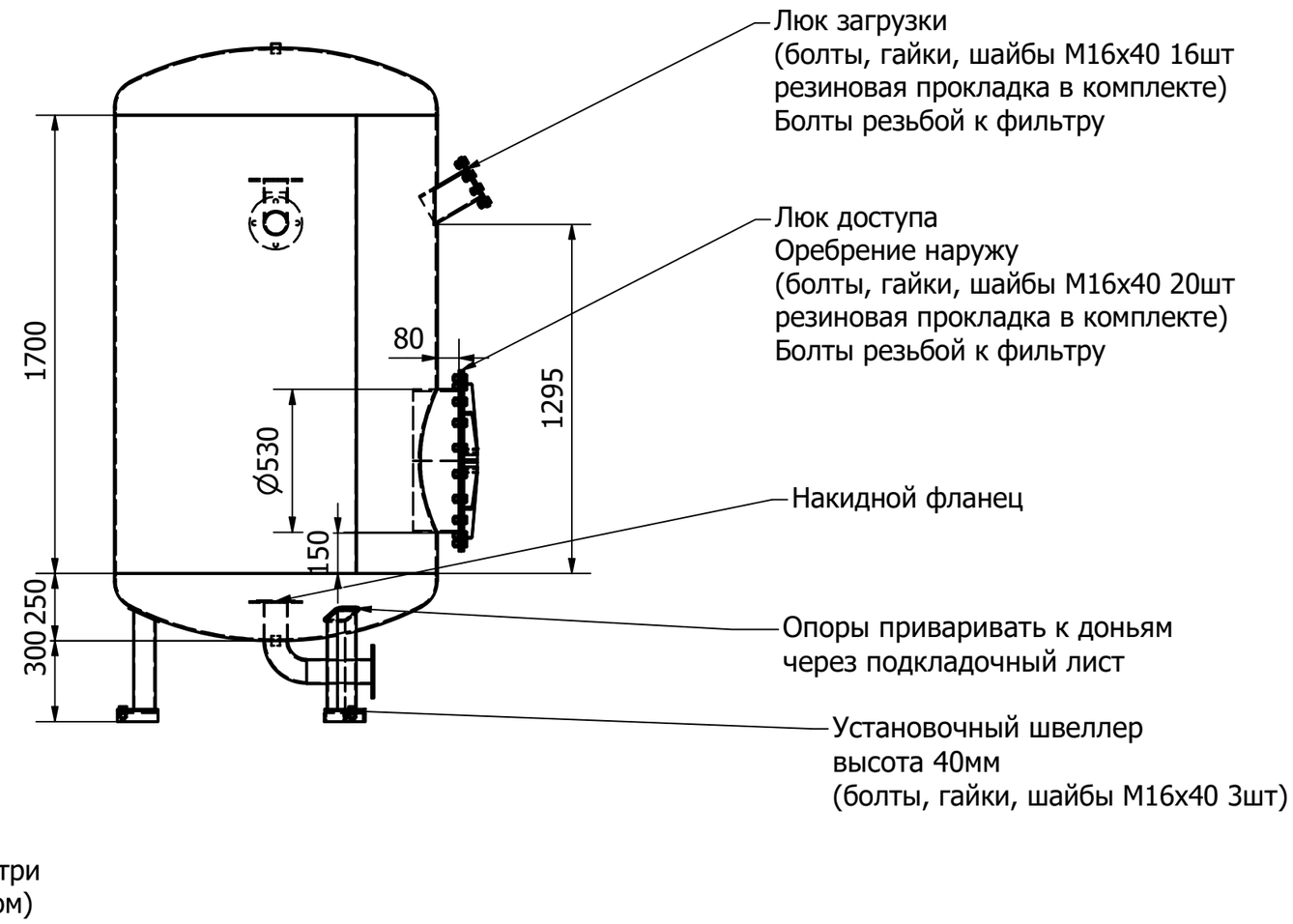

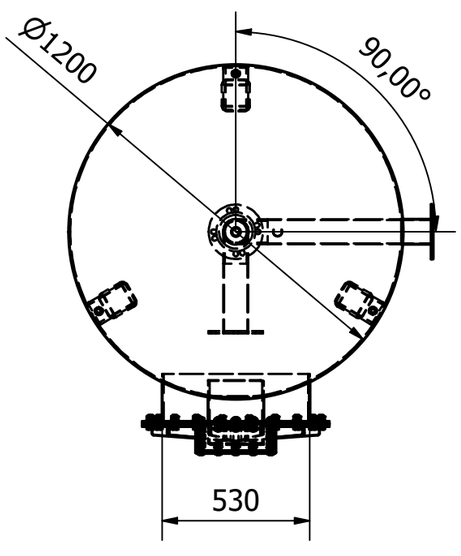

Нижнюю дренажно-распределительную систему устанавливать с прокладкой
Также предотвратить слом и деформацию лучей от возможного давления сверху

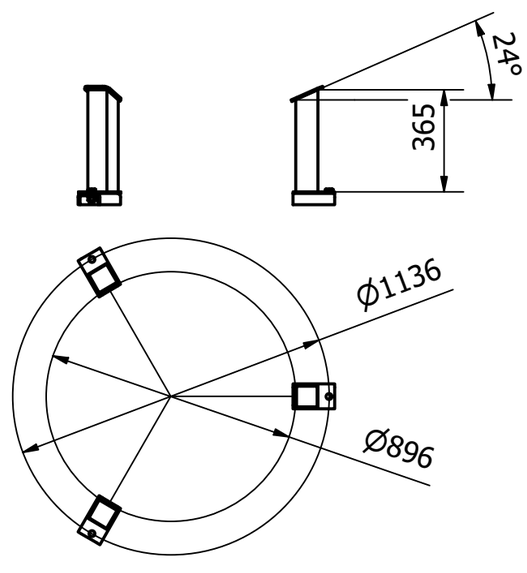

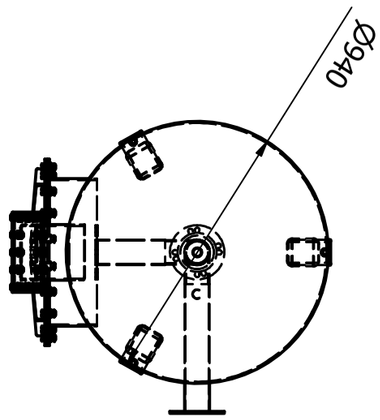
Ø940

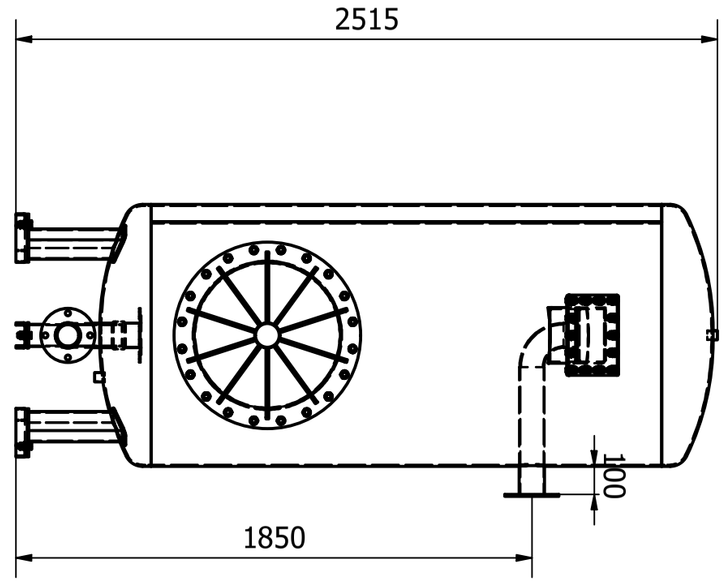
2515
100
1850

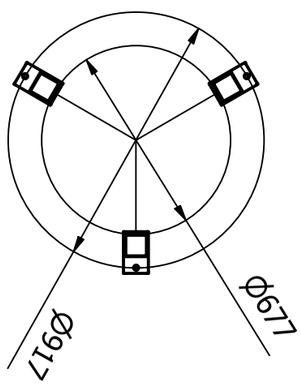
Ø917
Ø677

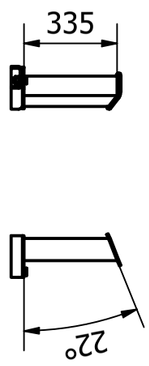
335
22°

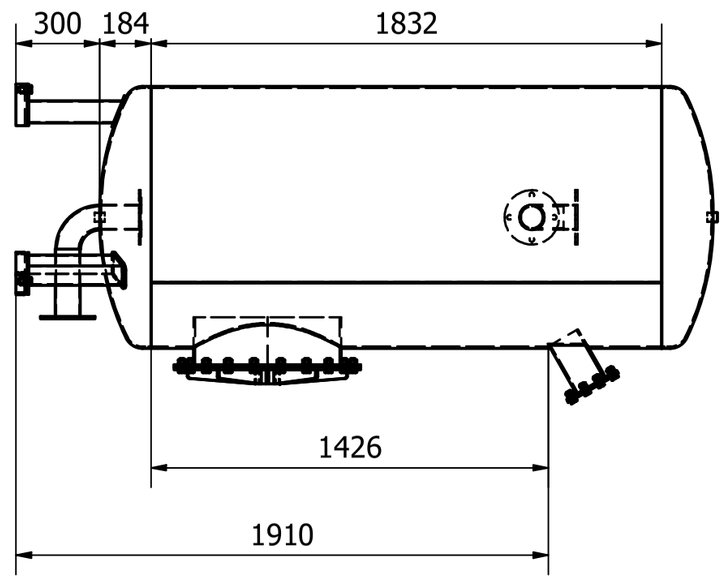
300
184
1832
1426
1910

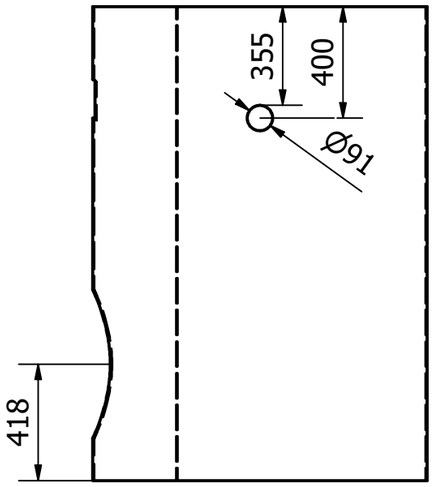
355
400
Ø91
418

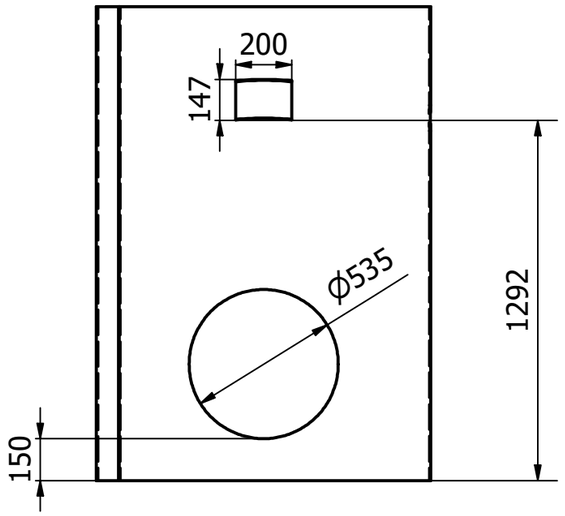
200
147
Ø535
1292
150

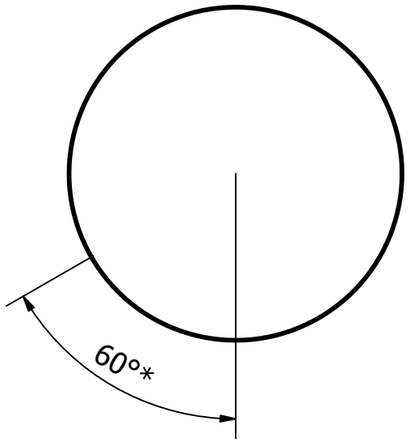
60°*

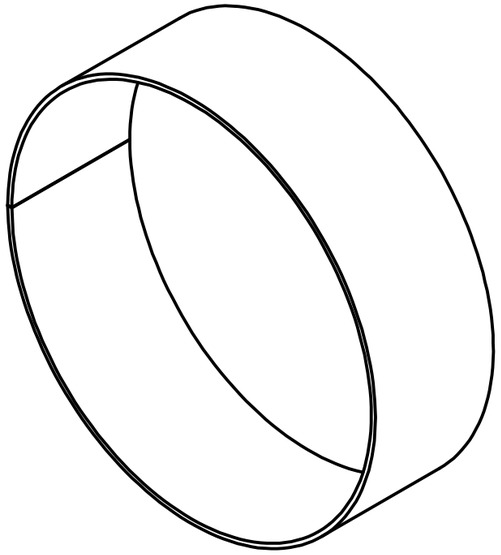

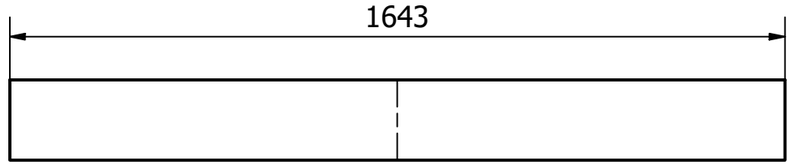
1643

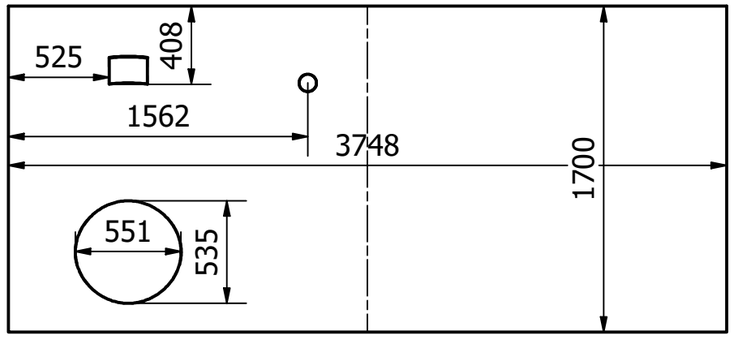
525
408
1562
3748
1700
551
535