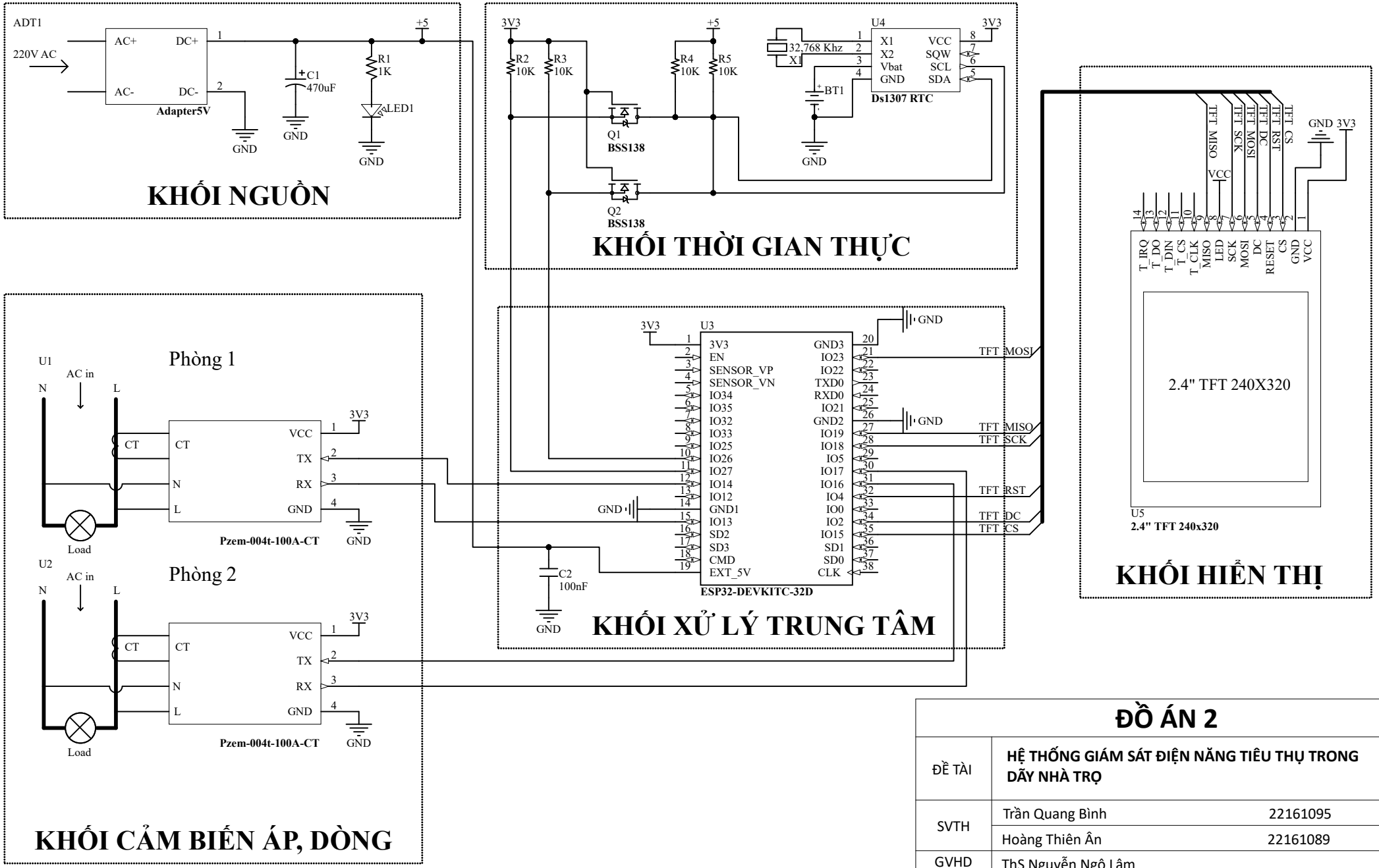

ĐỒ ÁN 2

ĐỀ TÀI	**HỆ THỐNG GIÁM SÁT ĐIỆN NĂNG TIÊU THỤ TRONG DÃY NHÀ TRỌ**	
SVTH	Trần Quang Bình	22161095
	Hoàng Thiên Ân	22161089
GVHD	ThS Nguyễn Ngô Lâm	
Ngày	08/10/2025	