符号	変　更　事　項	年月日	担　当	承　認
△1	寸法変更,粘着テープ追加			
△2	粘着テープ追加	12.12.12		

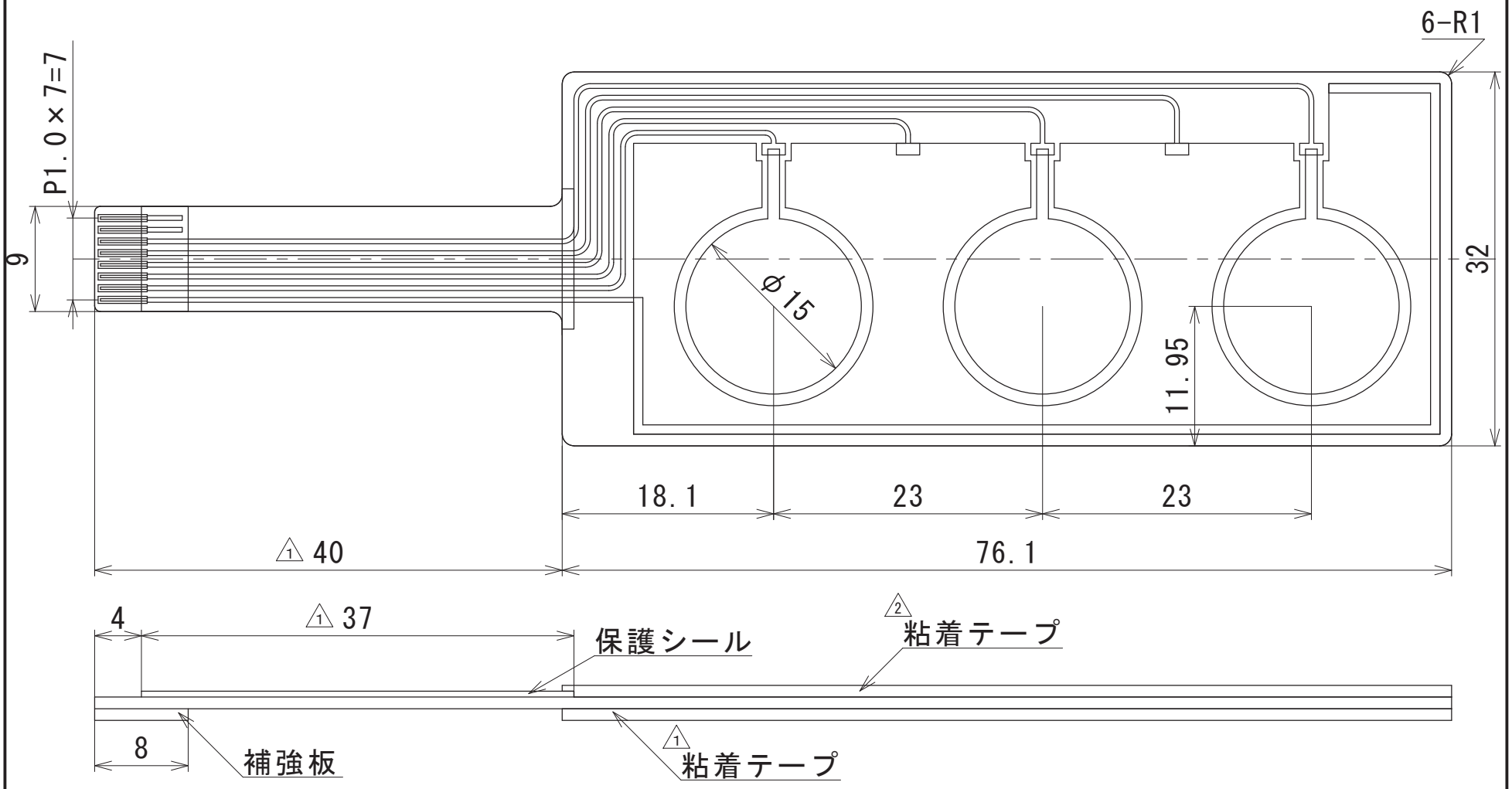

A4	尺度 2/1	第三角法	名称	静電スイッチ　3CH-3	図番	Z0000139	版 3	検図	設計	製図
	製図年月日	2011.11.29								

MF№.５００３B