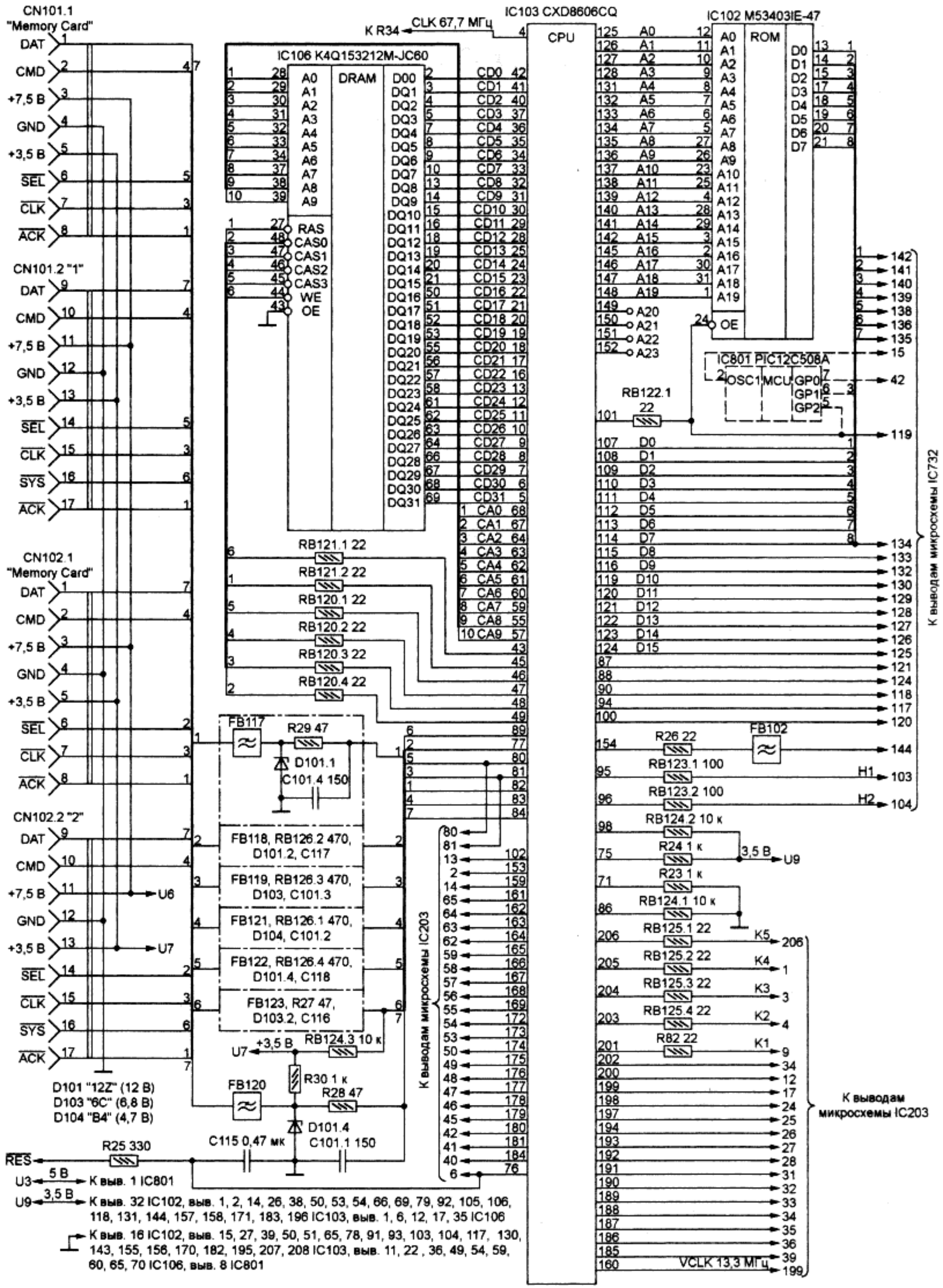
CN101.1
"Memory Card"
DAT
CMD
+7,5 В
GND
+3,5 В
SEL
CLK
ACK
CN101.2 "1"
CN102.1
"Memory Card"
CN102.2 "2"
SYS
RES
IC103 CXD8606CQ
CPU
CLK 67,7 МГц
К R34
IC106 K4Q153212M-JC60
DRAM
RAS
CAS0
CAS1
CAS2
CAS3
WE
OE
IC102 M53403IE-47
ROM
IC801 PIC12C508A
OSC1
MCU
GP0
GP1
GP2
RB122.1 22
RB121.1 22
RB121.2 22
RB120.1 22
RB120.2 22
RB120.3 22
RB120.4 22
FB117
R29 47
D101.1
C101.4 150
FB118, RB126.2 470,
D101.2, C117
FB119, RB126.3 470,
D103, C101.3
FB121, RB126.1 470,
D104, C101.2
FB122, RB126.4 470,
D101.4, C118
FB123, R27 47,
D103.2, C116
U7
+3,5 В
RB124.3 10 к
R30 1 к
R28 47
FB120
D101.4
C101.1 150
C115 0,47 мк
R25 330
D101 "12Z" (12 В)
D103 "6C" (6,8 В)
D104 "B4" (4,7 В)
U6
К выводам микросхемы IC203
R26 22
FB102
RB123.1 100
RB123.2 100
RB124.2 10 к
R24 1 к
R23 1 к
RB124.1 10 к
RB125.1 22
RB125.2 22
RB125.3 22
RB125.4 22
R82 22
VCLK 13,3 МГц
U3 5 В К выв. 1 IC801
U9 3,5 В К выв. 32 IC102, выв. 1, 2, 14, 26, 38, 50, 53, 54, 66, 69, 79, 92, 105, 106, 118, 131, 144, 157, 158, 171, 183, 196 IC103, выв. 1, 6, 12, 17, 35 IC106
К выв. 16 IC102, выв. 15, 27, 39, 50, 51, 65, 78, 91, 93, 103, 104, 117, 130, 143, 155, 156, 170, 182, 195, 207, 208 IC103, выв. 11, 22, 36, 49, 54, 59, 60, 65, 70 IC106, выв. 8 IC801

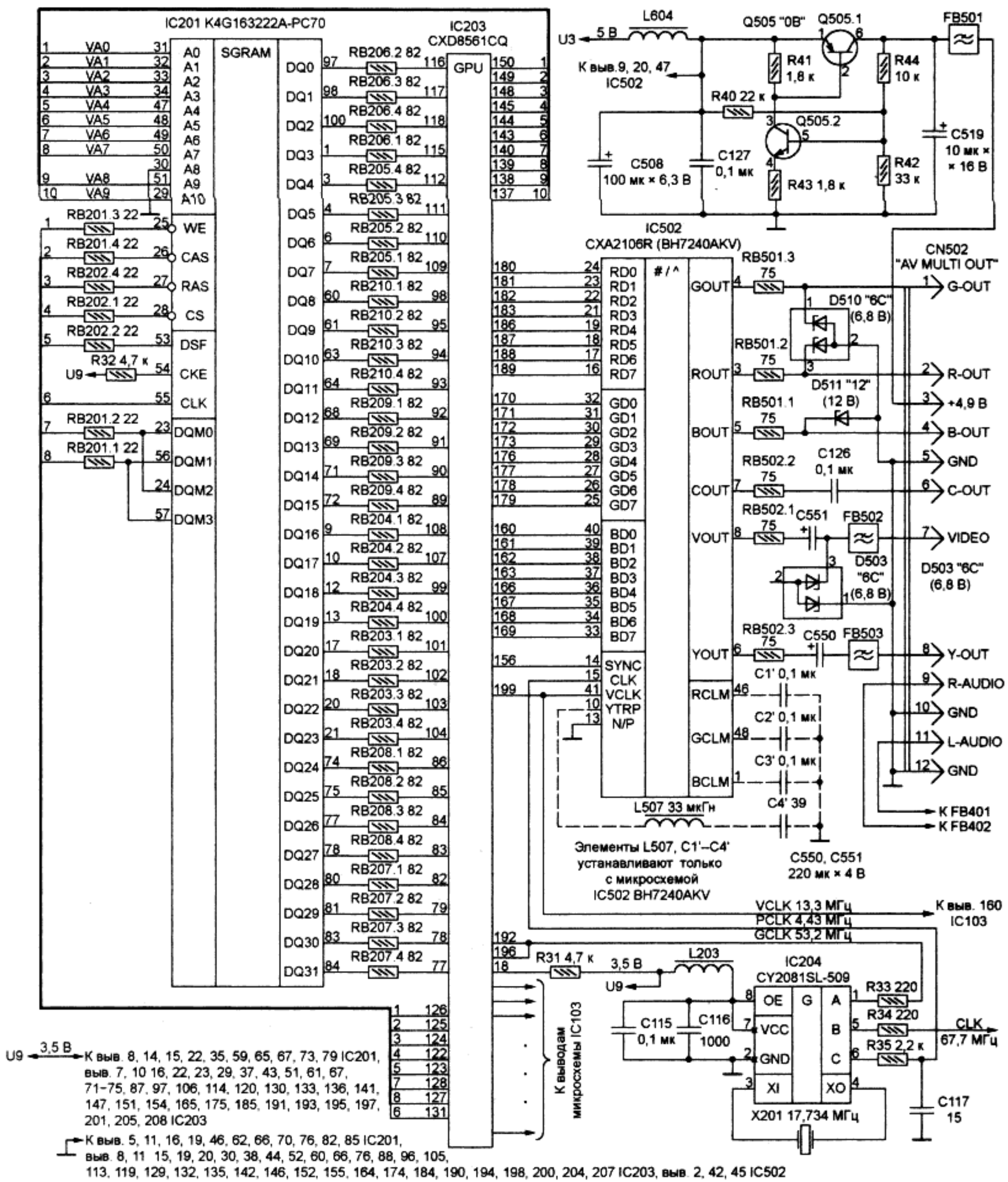
IC201 K4G163222A-PC70
SGRAM
IC203
CXD8561CQ
GPU
L604
U3 5 В
Q505 "0В"
Q505.1
FB501
К выв.9, 20, 47 IC502
R41 1,8 к
R44 10 к
R40 22 к
Q505.2
C519 10 мк × × 16 В
C508 100 мк × 6,3 В
C127 0,1 мк
R43 1,8 к
R42 33 к
IC502
CXA2106R (BH7240AKV)
CN502 "AV MULTI OUT"
G-OUT
R-OUT
+4,9 В
B-OUT
GND
C-OUT
VIDEO
Y-OUT
R-AUDIO
GND
L-AUDIO
GND
К FB401
К FB402
D510 "6C" (6,8 В)
D511 "12" (12 В)
D503 "6C" (6,8 В)
C126 0,1 мк
C551
FB502
FB503
C550
C1' 0,1 мк
C2' 0,1 мк
C3' 0,1 мк
C4' 39
L507 33 мкГн
Элементы L507, C1'–C4' устанавливают только с микросхемой IC502 BH7240AKV
C550, C551 220 мк × 4 В
VCLK 13,3 МГц
PCLK 4,43 МГц
GCLK 53,2 МГц
К выв. 160 IC103
R31 4,7 к
3,5 В
L203
IC204
CY2081SL-509
R33 220
R34 220
R35 2,2 к
CLK 67,7 МГц
C115 0,1 мк
C116 1000
C117 15
X201 17,734 МГц
К выводам микросхемы IC103
U9 3,5 В
К выв. 8, 14, 15, 22, 35, 59, 65, 67, 73, 79 IC201, выв. 7, 10 16, 22, 23, 29, 37, 43, 51, 61, 67, 71–75, 87, 97, 106, 114, 120, 130, 133, 136, 141, 147, 151, 154, 165, 175, 185, 191, 193, 195, 197, 201, 205, 208 IC203
К выв. 5, 11, 16, 19, 46, 62, 66, 70, 76, 82, 85 IC201, выв. 8, 11 15, 19, 20, 30, 38, 44, 52, 60, 66, 76, 88, 96, 105, 113, 119, 129, 132, 135, 142, 146, 152, 155, 164, 174, 184, 190, 194, 198, 200, 204, 207 IC203, выв. 2, 42, 45 IC502

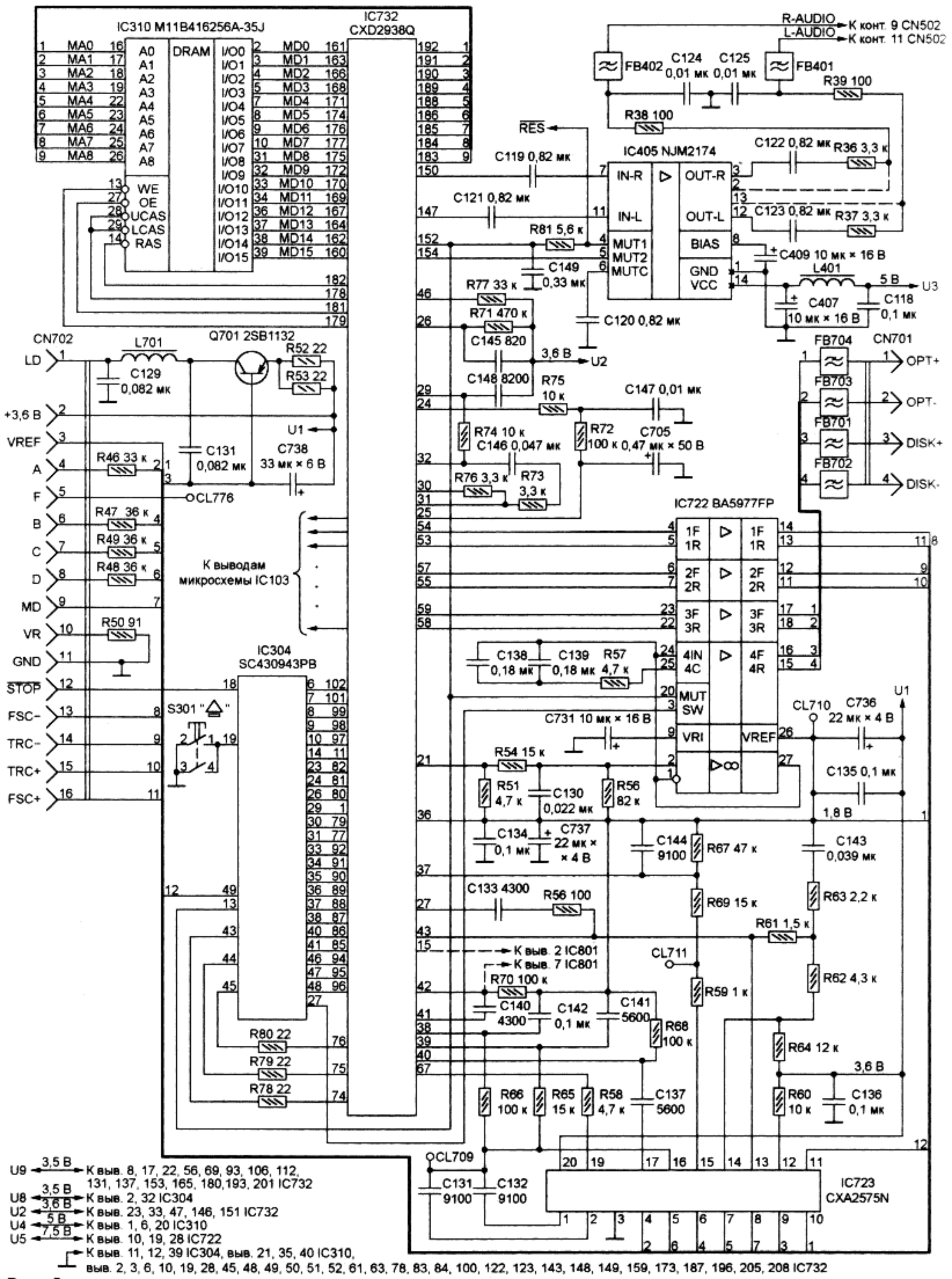
IC310 M11B416256A-35J
IC732 CXD2938Q
DRAM
WE
OE
UCAS
LCAS
RAS
R-AUDIO
L-AUDIO
К конт. 9 CN502
К конт. 11 CN502
FB402
FB401
C124 0,01 мк
C125 0,01 мк
R39 100
R38 100
RES
IC405 NJM2174
IN-R
IN-L
OUT-R
OUT-L
MUT1
MUT2
MUTC
BIAS
GND
VCC
C122 0,82 мк
R36 3,3 к
C123 0,82 мк
R37 3,3 к
C119 0,82 мк
C121 0,82 мк
R81 5,6 к
C149 0,33 мк
C409 10 мк × 16 В
L401
5 В
U3
C407 10 мк × 16 В
C118 0,1 мк
R77 33 к
R71 470 к
C145 820
C120 0,82 мк
3,6 В
U2
C148 8200
R75 10 к
C147 0,01 мк
R74 10 к
C146 0,047 мк
R72 100 к
C705 0,47 мк × 50 В
R76 3,3 к
R73 3,3 к
CN702
LD
+3,6 В
VREF
A
F
B
C
D
MD
VR
GND
STOP
FSC-
TRC-
TRC+
FSC+
L701
C129 0,082 мк
Q701 2SB1132
R52 22
R53 22
U1
C131 0,082 мк
C738 33 мк × 6 В
R46 33 к
CL776
R47 36 к
R49 36 к
R48 36 к
К выводам микросхемы IC103
R50 91
IC304 SC430943PB
S301
FB704
FB703
FB701
FB702
CN701
OPT+
OPT-
DISK+
DISK-
IC722 BA5977FP
1F 1R
2F 2R
3F 3R
4IN 4C
4F 4R
MUT SW
VRI
VREF
C138 0,18 мк
C139 0,18 мк
R57 4,7 к
C731 10 мк × 16 В
CL710
C736 22 мк × 4 В
C135 0,1 мк
R54 15 к
R51 4,7 к
C130 0,022 мк
R56 82 к
1,8 В
C134 0,1 мк
C737 22 мк × × 4 В
C144 9100
R67 47 к
C143 0,039 мк
C133 4300
R56 100
R69 15 к
R63 2,2 к
R61 1,5 к
К выв. 2 IC801
К выв. 7 IC801
CL711
R70 100 к
R59 1 к
R62 4,3 к
C140 4300
C142 0,1 мк
C141 5600
R68 100 к
R80 22
R79 22
R78 22
R64 12 к
3,6 В
R66 100 к
R65 15 к
R58 4,7 к
C137 5600
R60 10 к
C136 0,1 мк
CL709
C131 9100
C132 9100
IC723 CXA2575N
U9 3,5 В К выв. 8, 17, 22, 56, 69, 93, 106, 112, 131, 137, 153, 165, 180, 193, 201 IC732
U8 3,5 В К выв. 2, 32 IC304
U2 3,6 В К выв. 23, 33, 47, 146, 151 IC732
U4 5 В К выв. 1, 6, 20 IC310
U5 7,5 В К выв. 10, 19, 28 IC722
К выв. 11, 12, 39 IC304, выв. 21, 35, 40 IC310, выв. 2, 3, 6, 10, 19, 28, 45, 48, 49, 50, 51, 52, 61, 63, 78, 83, 84, 100, 122, 123, 143, 148, 149, 159, 173, 187, 196, 205, 208 IC732

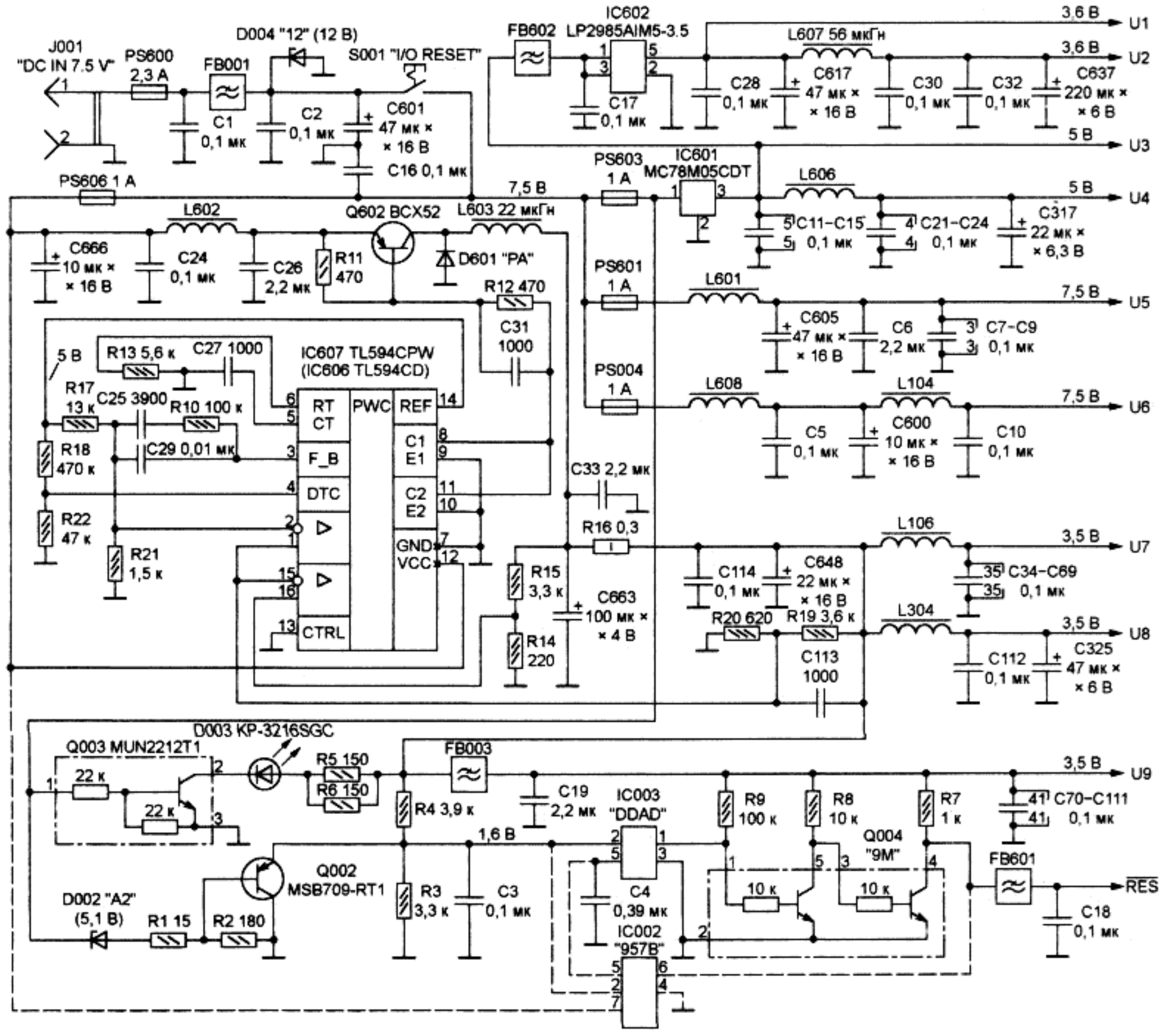
J001
"DC IN 7.5 V"
PS600
2,3 A
FB001
C1
0,1 мк
D004 "12" (12 В)
C2
0,1 мк
S001 "I/O RESET"
C601
47 мк ×
× 16 В
C16 0,1 мк
FB602
IC602
LP2985AIM5-3.5
C17
0,1 мк
C28
0,1 мк
L607 56 мкГн
C617
47 мк ×
× 16 В
C30
0,1 мк
C32
0,1 мк
C637
220 мк ×
× 6 В
3,6 В
U1
3,6 В
U2
5 В
U3
PS606 1 A
7,5 В
PS603
1 A
IC601
MC78M05CDT
L606
C11–C15
0,1 мк
C21–C24
0,1 мк
C317
22 мк ×
× 6,3 В
5 В
U4
L602
Q602 BCX52
L603 22 мкГн
C666
10 мк ×
× 16 В
C24
0,1 мк
C26
2,2 мк
R11
470
D601 "PA"
R12 470
PS601
1 A
L601
C605
47 мк ×
× 16 В
C6
2,2 мк
C7–C9
0,1 мк
7,5 В
U5
C31
1000
5 В
R13 5,6 к
C27 1000
IC607 TL594CPW
(IC606 TL594CD)
R17
13 к
C25 3900
R10 100 к
RT
CT
PWC
REF
PS004
1 A
L608
L104
C5
0,1 мк
C600
10 мк ×
× 16 В
C10
0,1 мк
7,5 В
U6
R18
470 к
C29 0,01 мк
F_B
C1
E1
C33 2,2 мк
DTC
C2
E2
R22
47 к
R16 0,3
L106
3,5 В
U7
R21
1,5 к
GND
VCC
R15
3,3 к
C114
0,1 мк
C648
22 мк ×
× 16 В
C34–C69
0,1 мк
C663
100 мк ×
× 4 В
R20 620
R19 3,6 к
L304
3,5 В
U8
CTRL
R14
220
C113
1000
C112
0,1 мк
C325
47 мк ×
× 6 В
D003 KP-3216SGC
Q003 MUN2212T1
22 к
22 к
R5 150
R6 150
FB003
3,5 В
U9
R4 3,9 к
C19
2,2 мк
IC003
"DDAD"
R9
100 к
R8
10 к
R7
1 к
C70–C111
0,1 мк
1,6 В
Q004
"9M"
10 к
10 к
FB601
RES
Q002
MSB709-RT1
R3
3,3 к
C3
0,1 мк
C4
0,39 мк
C18
0,1 мк
D002 "A2"
(5,1 В)
R1 15
R2 180
IC002
"957B"

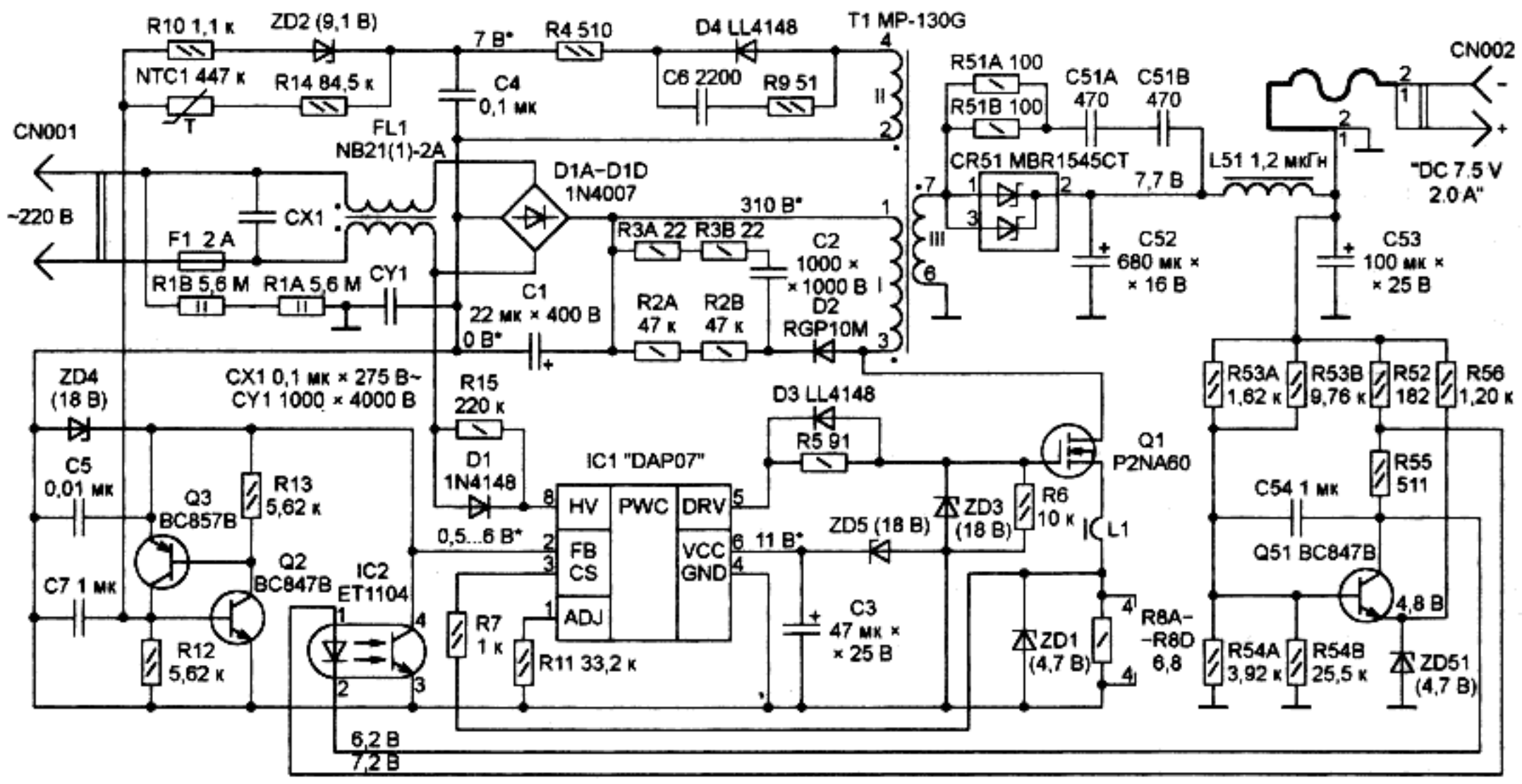

* Напряжения, отмеченные этим знаком, измерены относительно отрицательного вывода конденсатора C1.
Остальные – относительно отрицательного вывода конденсатора C52.