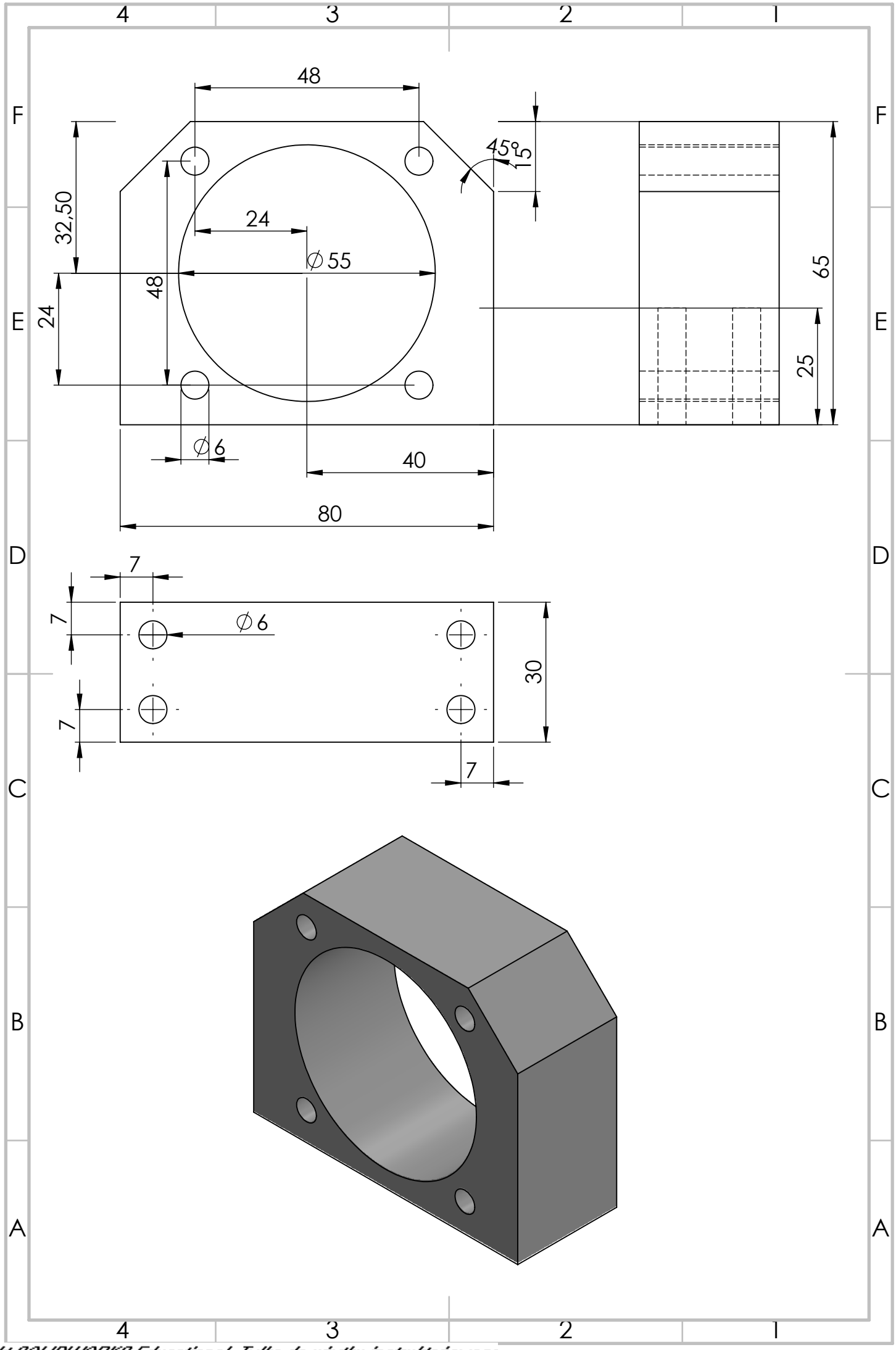

Produkt SOLIDWORKS Educational. Tylko do użytku instruktażowego.