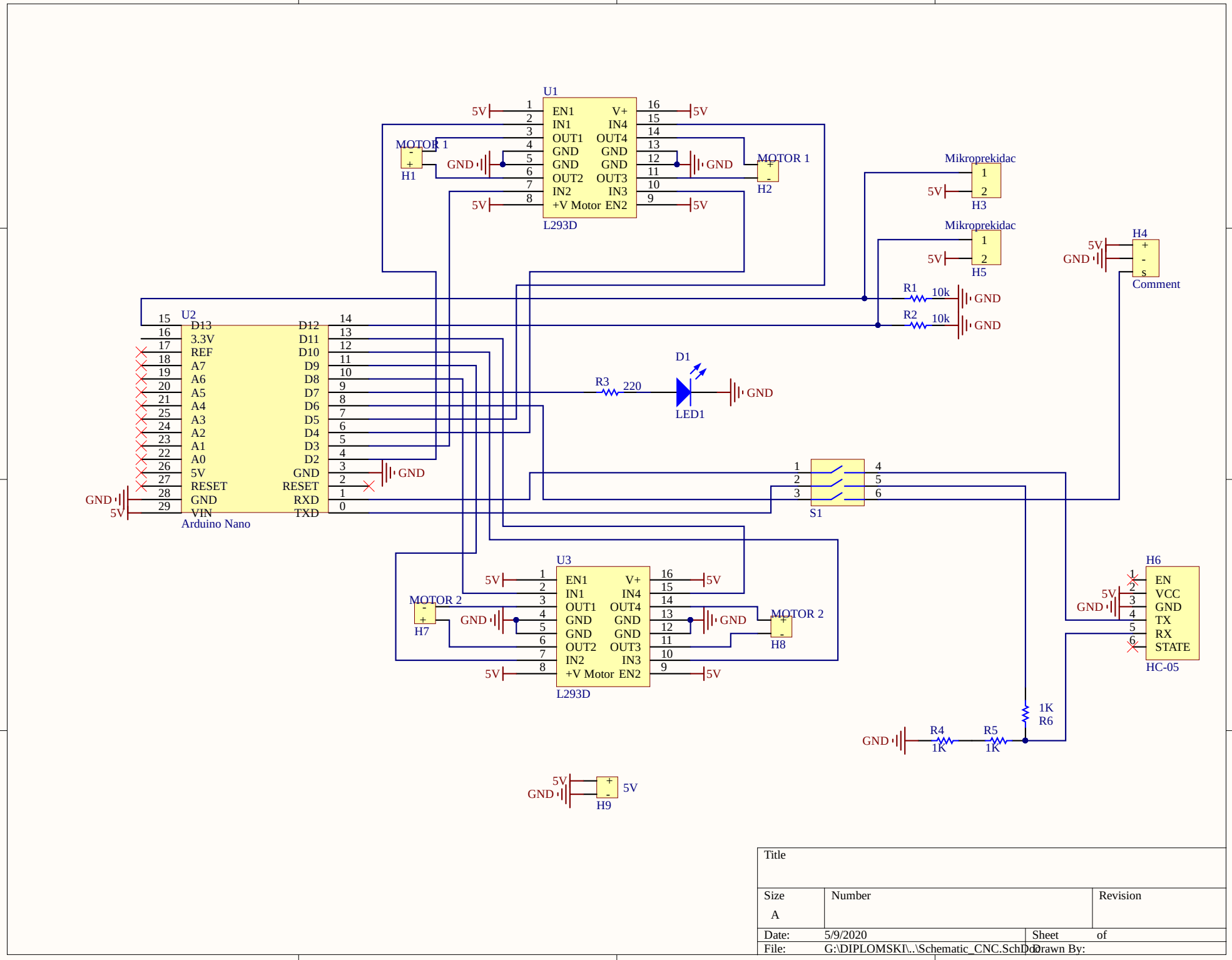
U1
L293D
EN1
IN1
OUT1
GND
GND
OUT2
IN2
+V Motor
V+
IN4
OUT4
GND
GND
OUT3
IN3
EN2
5V
GND
MOTOR 1
H1
H2
Mikroprekidac
H3
H5
H4
Comment
R1
10k
R2
10k
U2
Arduino Nano
D13
3.3V
REF
A7
A6
A5
A4
A3
A2
A1
A0
5V
RESET
GND
VIN
D12
D11
D10
D9
D8
D7
D6
D5
D4
D3
D2
GND
RESET
RXD
TXD
R3
220
D1
LED1
S1
U3
MOTOR 2
H7
H8
H6
EN
VCC
GND
TX
RX
STATE
HC-05
1K
R6
R4
1K
R5
1K
H9
Title
Size
A
Number
Revision
Date:
5/9/2020
Sheet
of
File:
G:\DIPLOMSKI\..\Schematic_CNC.SchDoc
Drawn By: