View thousands of Crane Specifications on FreeCraneSpecs.com

TEREX®

CRAWLER CRANE
CC 8800-1

DATASHEET METRIC

CC 8800-1

WORKS FOR YOU.™

View thousands of Crane Specifications on FreeCraneSpecs.com

CONTENTS

Inhalt · Contenu

Page · Seite · Page:

Specifications · Technische Daten · Caractéristiques 5
Boom combinations · Ausleger-Kombinationen · Combinaisons de flèche 10
Superlift configurations · Superlift-Konfigurationen · Combinaisons Superlift 12

Main boom with SL · Hauptausleger mit SL · Flèche principale avec SL (SSL, HSSL, SSL / LSL) 13

Luffing fly jib with SL · Wippbarer Hilfsausleger mit SL · Fléchette à volée variable avec SL (SWSL / SFSL) 17

Fixed fly jib with SL · Starrer Hilfsausleger mit SL · Fléchette fixe avec SL (SFVL) 51

Technical description · Technische Beschreibung · Descriptif technique 54

View thousands of Crane Specifications on FreeCraneSpecs.com

KEY

Zeichenerklärung · Légende

Track · Spur · Voie

Counterweight + central ballast (ZB) · Gegengewicht + Zentralballast (ZB) · Contrepoids + lest central (ZB)

Superlift counterweight · Superlift-Gegengewicht · Contrepoids Superlift

Superlift radius · Superlift-Radius · Rayon Superlift

Load radius · Lastradius · Portée

Main boom · Hauptausleger · Flèche principale

Fly jib · Hilfsausleger · Fléchette

Main boom angle · Hauptauslegerwinkel · Jarret de flèche principale

Fly jib angle · Hilfsauslegerwinkel · Jarret de fléchette

Wind speed in m/s (meter per second) · Windgeschwindigkeit in m/s · Vitesse du vent en m/s

„D“

S:	heavy · schwer · lourd
L:	light · leicht · léger
H:	Main boom · Hauptausleger · Flèche principale
W:	Luffing fly jib · Wippbarer Hilfsausleger · Fléchette à volée variable
F:	Fixed fly jib · Starrer Hilfsausleger · Fléchette fixe
SL:	Superlift
V:	Vessellift
SGL:	Heavy base length · Schwere Grundlänge · Longueur de base lourde

View thousands of Crane Specifications on FreeCraneSpecs.com

HIGHLIGHTS

CC 8800-1

Features:

- Max. capacity 1600 t
- Max. load moment 24002 mt
- Superlift radii 19-30 m
- Excellent capacities at the luffing fly jib
- Redundant drivelines
- 400 V power supply
- Optional TWIN-Kit for capacities up to 3200 t

- Max. Tragfähigkeit 1600 t
- Max. Lastmoment 24002 mt
- Superliftradien 19-30 m
- Ausgezeichnete Tragfähigkeiten am wippbaren Hilfsausleger
- Redundante Antriebseinheiten
- 400 V Stromaggregat
- Optionales TWIN-Kit für Tragfähigkeiten bis 3200 t

- Capacité maximale de 1600 t
- Moment de charge maximum 24002 mt
- Radius superlift 19-30 m
- Excellentes capacités avec la volée variable
- Double unité d'entraînement
- Groupe électrogène de 400 V
- En option le kit TWIN pour des capacités jusqu'à 3200 t

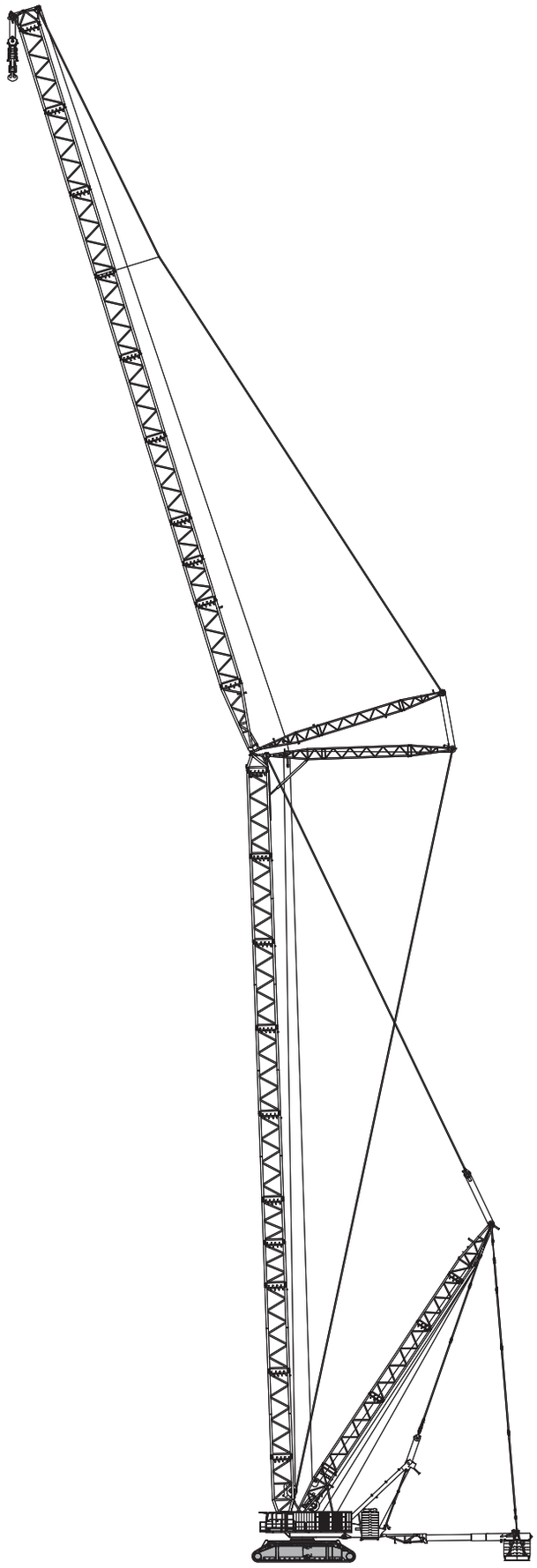

TEREX®

View thousands of Crane Specifications on FreeCraneSpecs.com

SPECIFICATIONS

CC 8800-1

Technische Daten · Caractéristiques

Working speeds (infinitely variable) · Arbeitsgeschwindigkeiten (stufenlos regelbar) · Vitesses de travail (réglables sans paliers)

Mechanisms Antriebe Mécanismes	Rope ø Seil-ø ø du câble	Speeds[1)] Geschwindigkeiten[1)] Vitesses[1)]	Single line pull[2)] Seilzug je Strang[2)] Effort sur brin simple[2)]	Length of hoist rope Länge des Hubseils Longueur du câble de levage
Hoist I+II (H1+H2) Hubwerk I+II (H1+H2) Treuil de levage I+II (H1+H2)	40 mm	max. 120 m / min	352 kN / 316 kN	1540 m
Runner winch R (H3) – option Runnerwinde R (H3) – Option Tambour potence R (H3) – option	40 mm	max. 90 m / min	352 kN	700 m
Boom derricking (W2) Wippwerk Hauptausleger (W2) Variation de flèche (W2)	40 mm	max. 120 m / min		
Boom hoist (E) Einziehwerk (E) Relevage de flèche (E)	40 mm	max. 40 m / min		
Jib luffing (W1) Wippwerk Hilfsausleger (W1) Variation de volée (W1)	40 mm	max. 105 m / min		
Slewing (rpm) Drehwerk (U/min) Orientation (tr/mn)		0 – 0,6 ^{1}/min		

1) top layers · oberste Lagen · couches supérieures
2) without / with reeving effect considered · Angabe ohne / mit Wirkungsgrad der Einscherung · sans / avec effort de mouflage

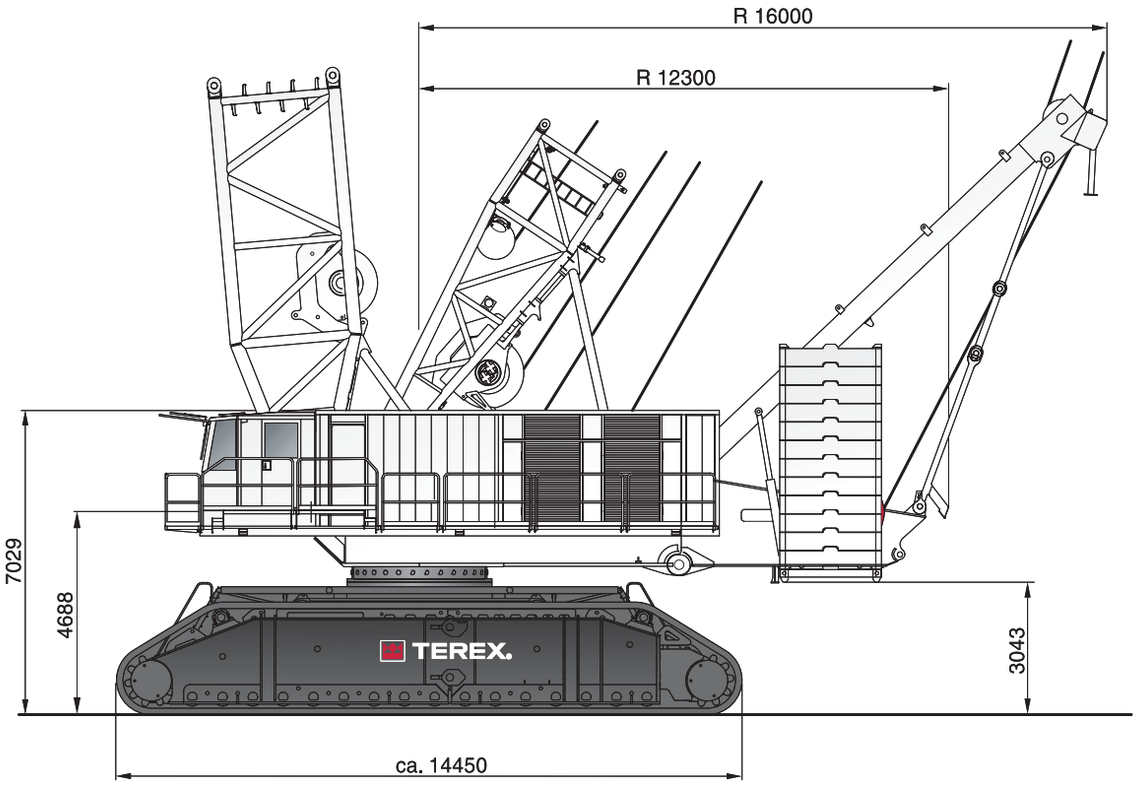

View thousands of Crane Specifications on FreeCraneSpecs.com

SPECIFICATIONS

Technische Daten · Caractéristiques

CC 8800-1

Carrier performance · Fahrleistungen · Performances du porteur

1st gear · 1. Gang · 1ère vitesse	max. 0,4 km/h
2nd gear · 2. Gang · 2ème vitesse	max. 0,8 km/h

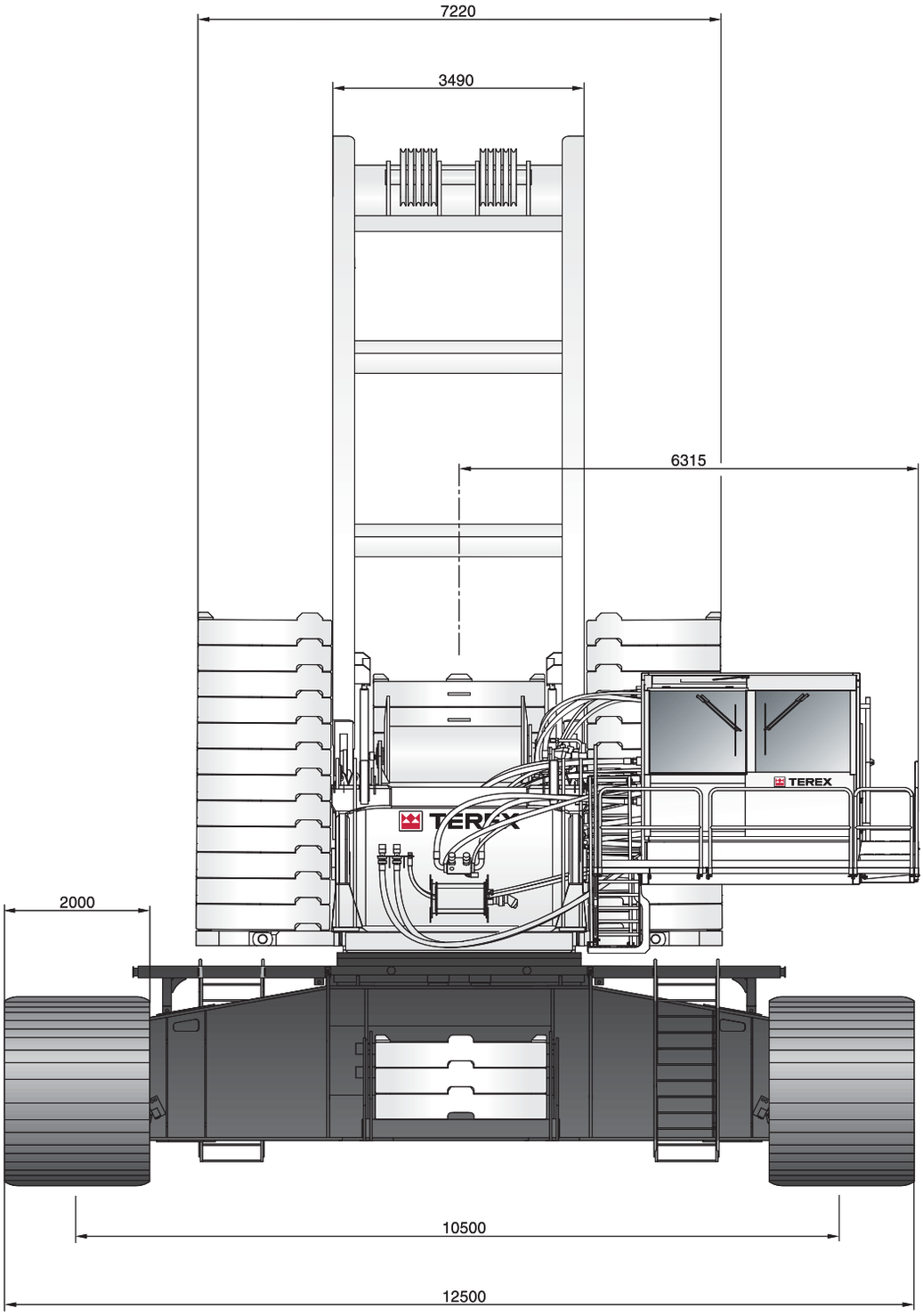

View thousands of Crane Specifications on FreeCraneSpecs.com

SPECIFICATIONS

CC 8800-1

Technische Daten · Caractéristiques

Hook block system · Unterflaschensystem · Système de crochet-moufle

Type Typ Type	Possible load Mögliche Traglast Charge possible	Number of sheaves Anzahl der Rollen Nombre de poulies	Number of lines Strangzahl Nombre de brins	Weight Gewicht Poids	„D“
2 x 800	1600 t 800 t 800 t 495 t	2 x 13 2 x 7 1 x 13 1 x 7	2 x 26 2 x 12 2 x 12 1 x 14	44 t 28 t / 18 t 28 t / 18 t 22 t / 8,5 t	8,70 m 6,50 m 6,20 m 6,50 m
2 x 675	1350 t 675 t 675 t 370 t	2 x 10 2 x 5 1 x 10 1 x 5	2 x 21 2 x 11 1 x 21 1 x 11	40 t / 21 t 16 t / 12,5 t 16 t / 12,5 t 14,5 t / 8 t	8,50 m 6,00 m 6,00 m 6,00 m
100	100 t	1 x 1	1 x 3	7,7 t / 3,7 t	4,50 m

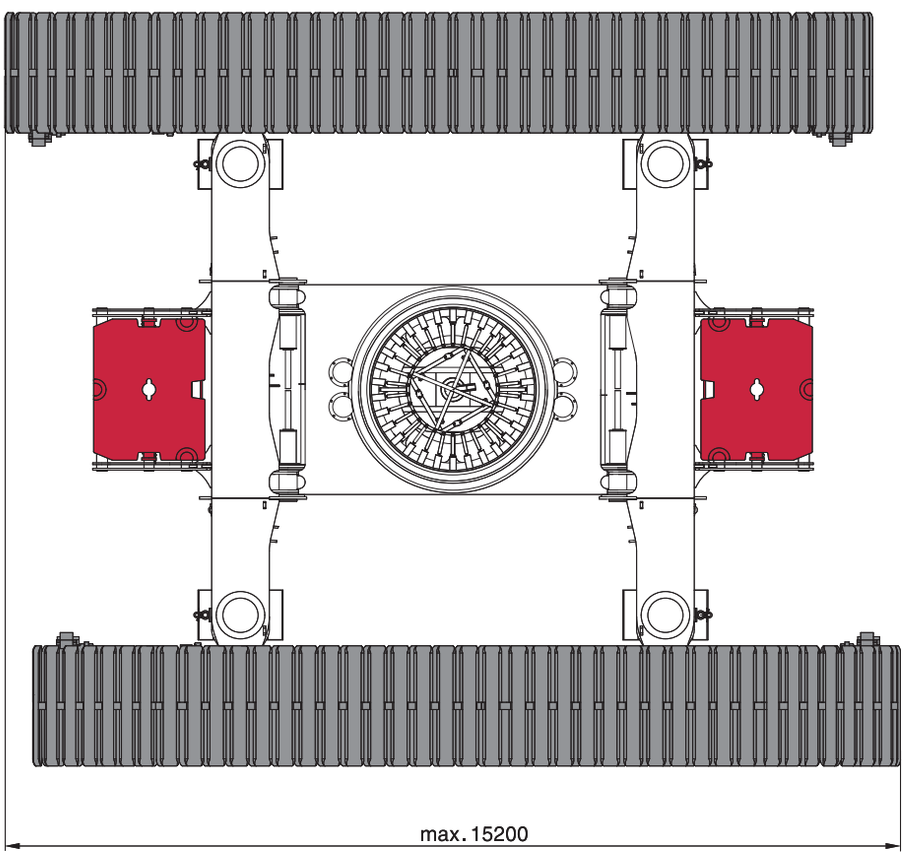

View thousands of Crane Specifications on FreeCraneSpecs.com

SPECIFICATIONS

CC 8800-1

Technische Daten · Caractéristiques

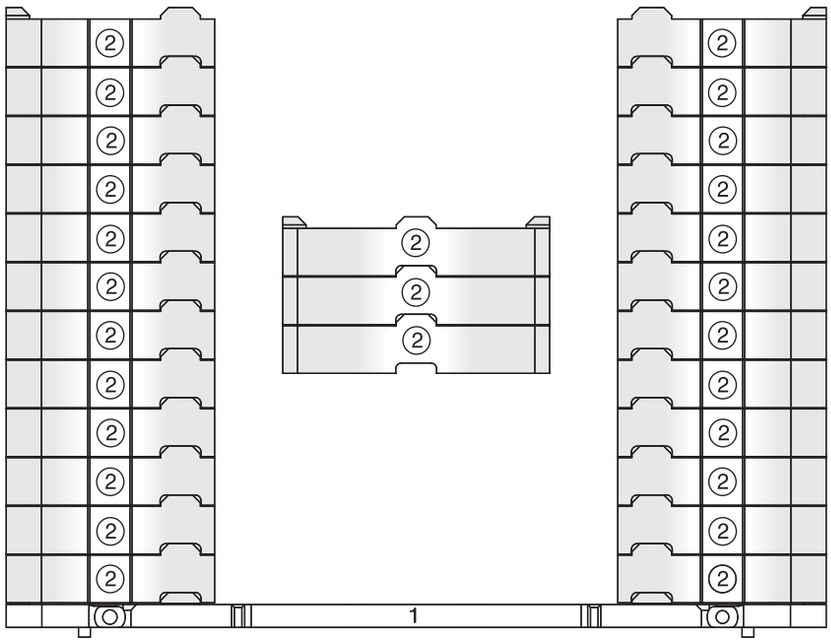

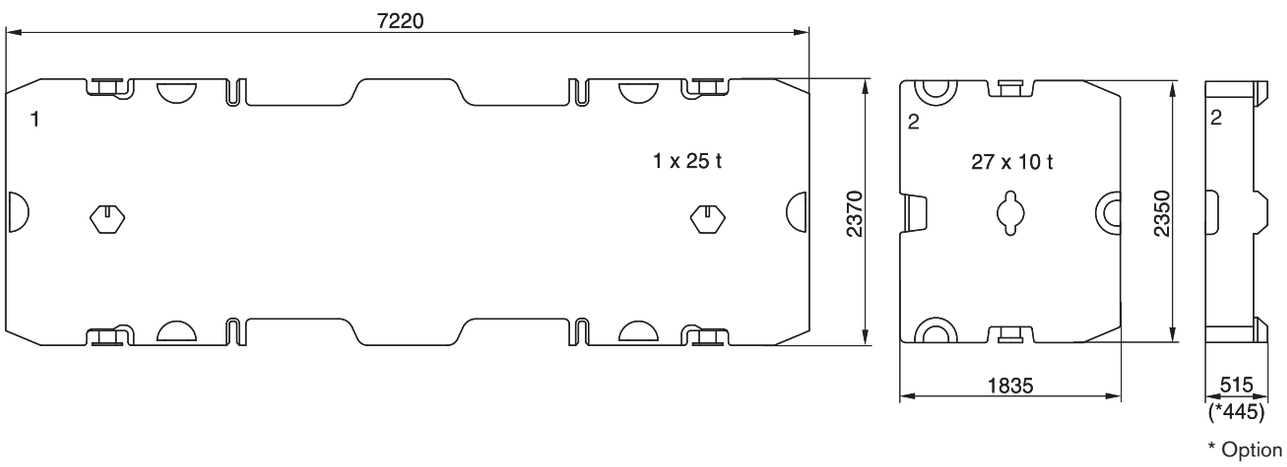

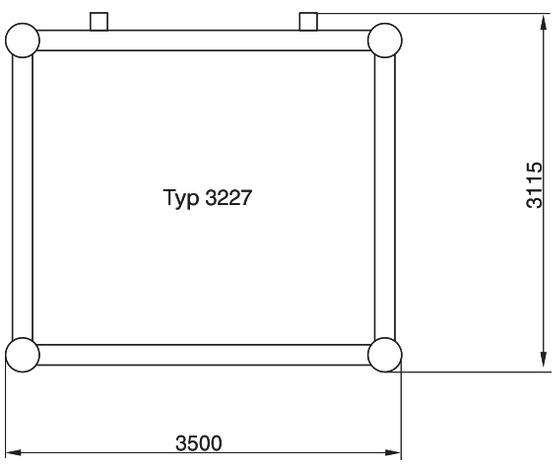

View thousands of Crane Specifications on FreeCraneSpecs.com

SPECIFICATIONS

CC 8800-1

Technische Daten · Caractéristiques

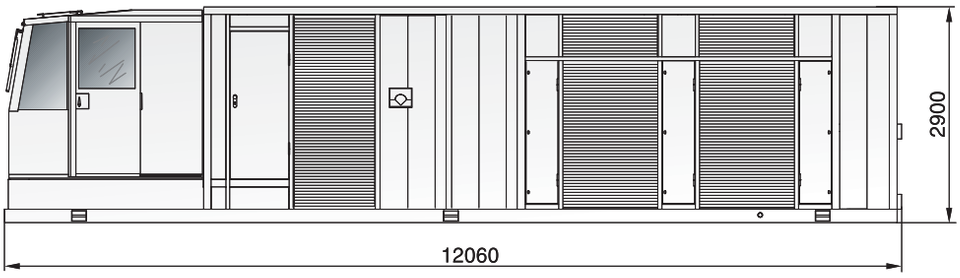

30,5 t

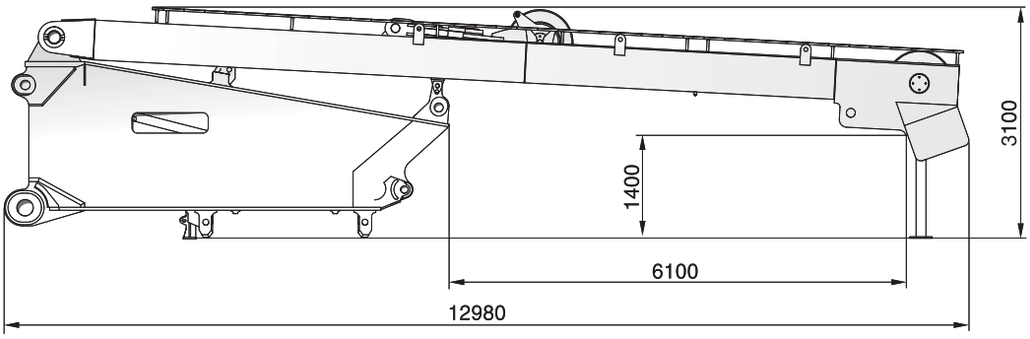

41,0 t

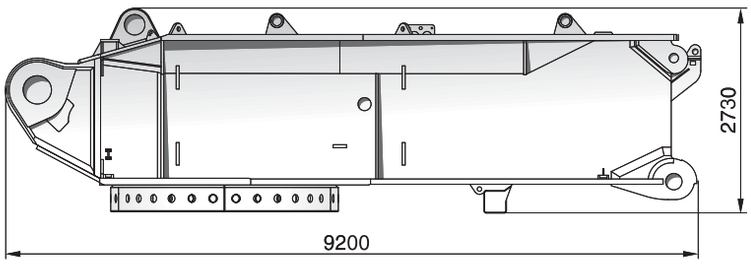

43,0 t

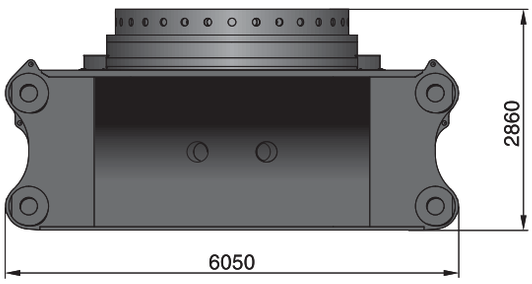

50,3 t
(34,0 t without slew ring · ohne Rollendreh-verbindung · sans couronne d'orientation)

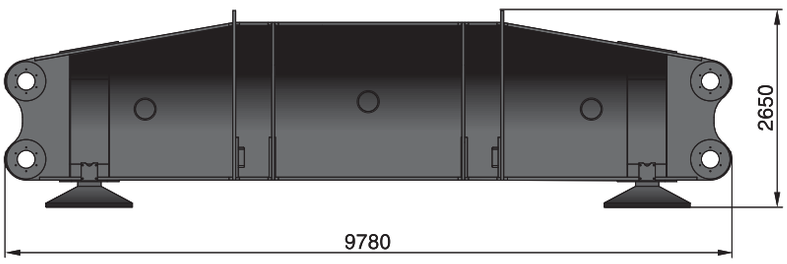

26,0 t

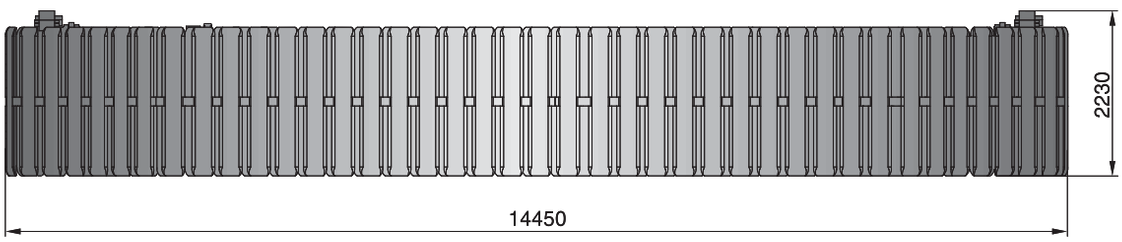

90,0 t
(46,0 t + 44,0 t)

View thousands of Crane Specifications on FreeCraneSpecs.com

BOOM COMBINATIONS

CC 8800-1

Ausleger-Kombinationen · Combinaisons de flèche

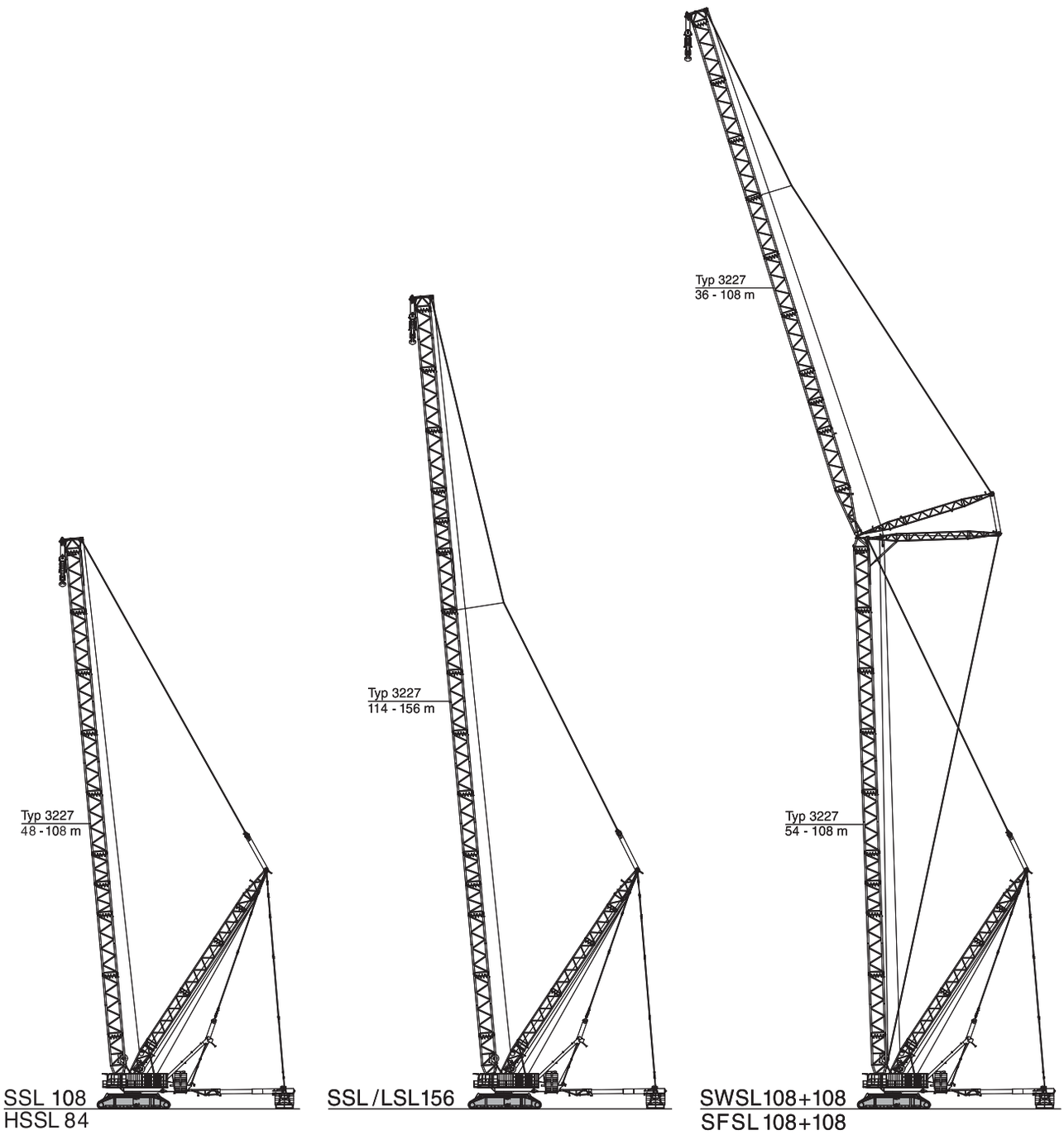

TEREX®

View thousands of Crane Specifications on FreeCraneSpecs.com

BOOM COMBINATIONS

Ausleger-Kombinationen · Combinaisons de flèche

CC 8800-1

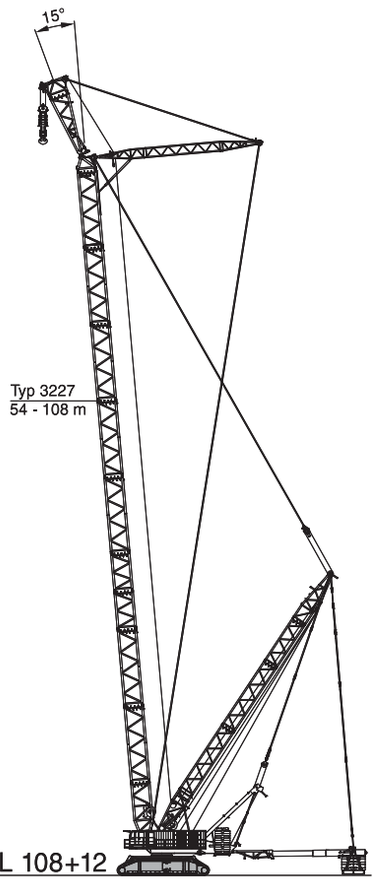

SFVL 108+12

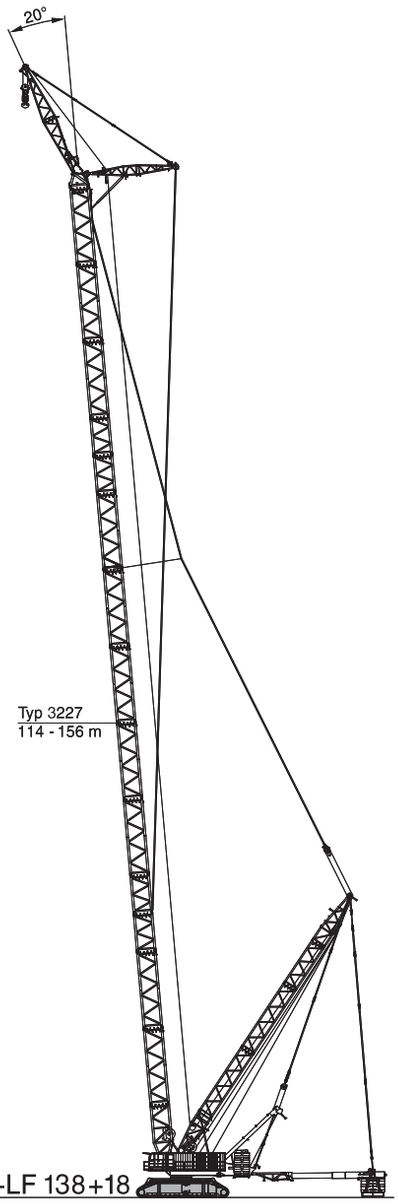

SSL/LSL+LF 138+18

On request · Auf Anfrage · Sur demande!

View thousands of Crane Specifications on FreeCraneSpecs.com

SUPERLIFT CONFIGURATIONS

CC 8800-1

Superlift-Konfigurationen · Combinaisons Superlift

Standard Superlift attachment · Serienmäßige Superlifteinrichtung · Superlift de série

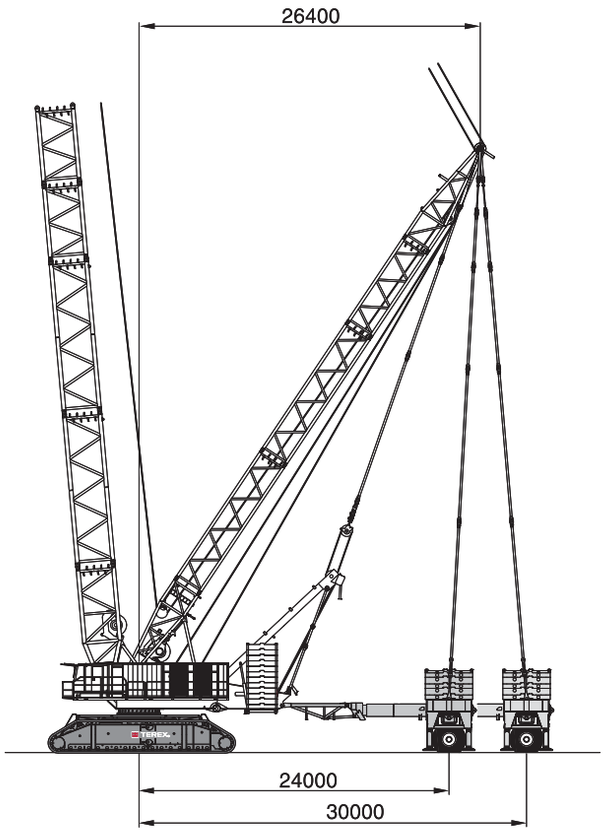

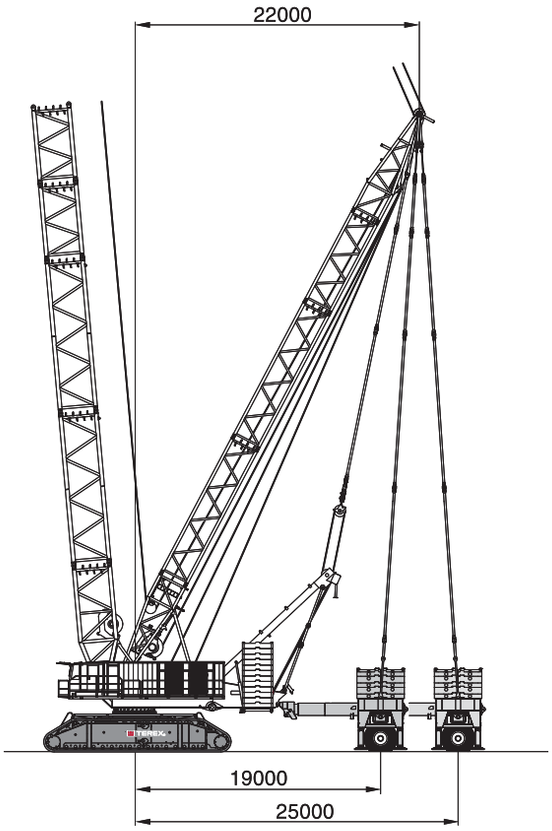

Variable Superlift attachment · Variable Superlifteinrichtung · Superlift variable

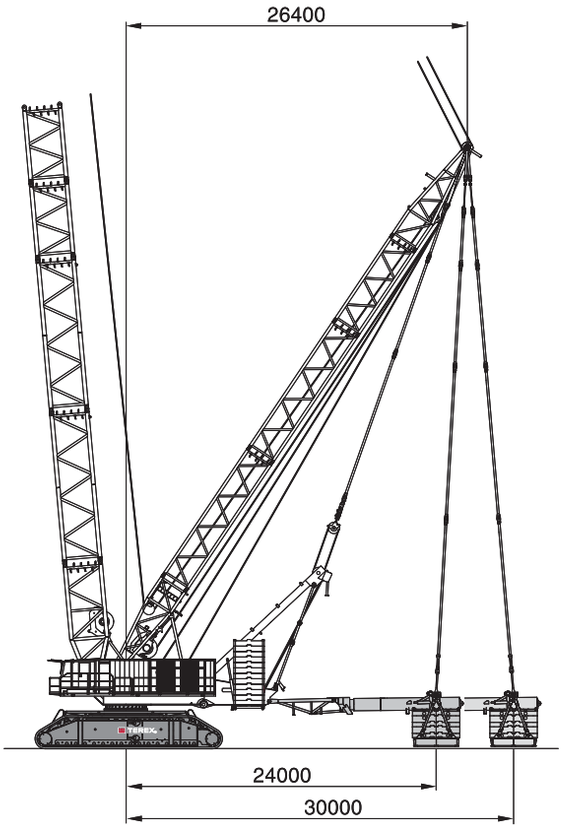

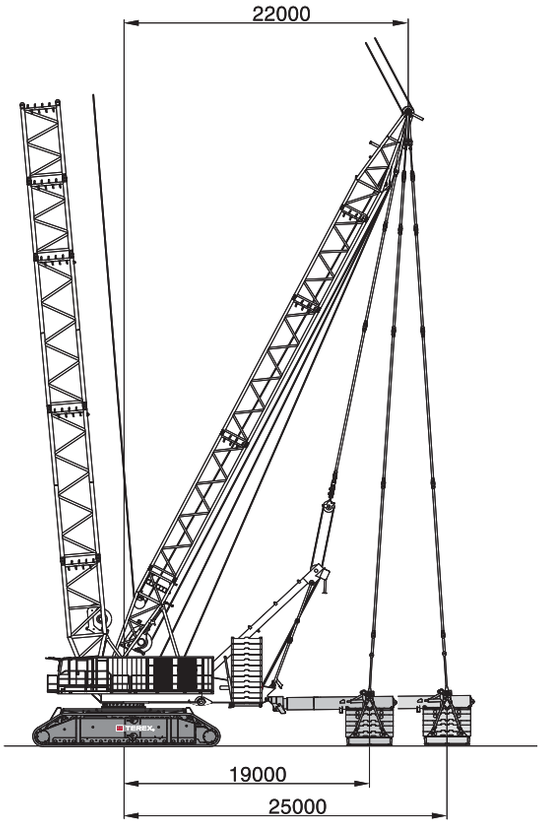

TEREX®

View thousands of Crane Specifications on FreeCraneSpecs.com

SSL, HSSL, SSL/LSL

CC 8800-1

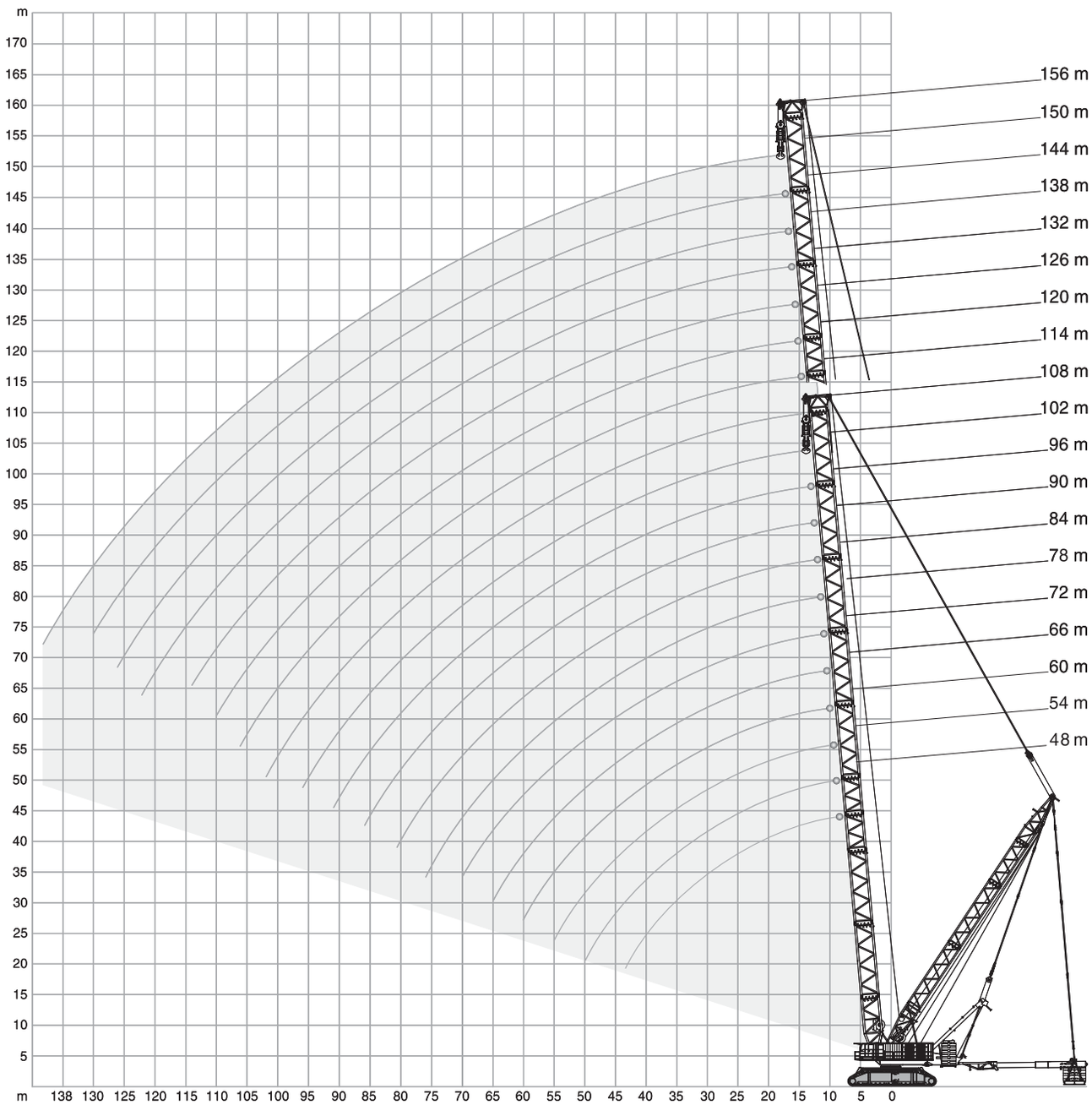

View thousands of Crane Specifications on FreeCraneSpecs.com

SSL, HSSL

CC 8800-1

295 t + 60 t ZB | 19-30 m | 10,5 m | 9.8 m/s | 360° | ISO

	48 m	54 m	60 m		66 m		72 m		78 m		
	0t-640t	0t-640t	0 t	0t-640t	0 t	0t-640t	0 t	0t-640t	0 t	0t-640t	
m	t	t	t	t	t	t	t	t	t	t	m
10	1600,0	1600,0	799,0	1555,0	-	-	-	-	-	-	10
11	1585,5	1581,0	726,5	1553,0	684,0	1405,0	651,0	1238,0	-	-	11
12	1571,0	1562,0	654,0	1553,0	623,0	1405,0	594,0	1238,0	568,0	1098,0	12
14	1496,0	1487,0	551,0	1478,0	527,0	1383,0	505,0	1238,0	484,0	1098,0	14
16	1428,0	1419,0	474,0	1410,0	455,0	1383,0	436,0	1238,0	419,0	1098,0	16
18	1309,0	1309,0	414,0	1302,0	398,0	1290,0	383,0	1204,0	368,0	1098,0	18
20	1192,0	1192,0	367,0	1185,0	353,0	1178,0	339,0	1168,0	326,0	1060,0	20
22	1091,0	1085,0	323,0	1079,0	315,0	1073,0	303,0	1069,0	292,0	1038,0	22
24	991,0	992,0	282,0	986,0	278,0	980,0	273,0	976,0	263,0	973,0	24
26	912,0	913,0	249,0	907,0	245,0	901,0	242,0	897,0	239,0	893,0	26
28	830,0	845,0	222,0	839,0	218,0	833,0	215,0	829,0	213,0	825,0	28
30	751,0	785,0	199,0	779,0	195,0	774,0	192,0	770,0	190,0	766,0	30
34	620,0	687,0	163,0	682,0	159,0	676,0	156,0	672,0	154,0	668,0	34
38	538,0	580,0	136,0	604,0	132,0	599,0	129,0	594,0	126,0	591,0	38
42	449,0	491,0	116,0	532,0	111,0	536,0	108,0	532,0	104,0	528,0	42
46	-	436,0	99,5	457,0	94,0	484,0	90,0	479,0	87,0	476,0	46
50	-	367,0	86,0	392,0	80,0	424,0	76,0	435,0	72,0	431,0	50
54	-	-	75,0	353,0	68,5	369,0	64,0	394,0	60,5	393,0	54
55	-	-	73,0	339,0	66,2	356,2	61,6	382,0	58,0	385,0	55
58	-	-	-	-	59,5	324,0	54,5	346,0	50,5	361,0	58
60	-	-	-	-	55,5	312,0	50,6	324,0	46,4	342,5	60
62	-	-	-	-	-	-	46,8	302,0	42,3	324,0	62
65	-	-	-	-	-	-	41,9	278,0	37,1	294,7	65
66	-	-	-	-	-	-	-	-	35,4	285,0	66
70	-	-	-	-	-	-	-	-	29,8	249,0	70

	84 m		90 m		96 m		102 m		108 m		
	0 t	0t-640t	0 t	0t-640t	0 t	0t-640t	0 t	0t-640t	0 t	0t-640t	
m	t	t	t	t	t	t	t	t	t	t	m
12	543,0	976,0	-	-	-	-	-	-	-	-	12
13	503,0	976,0	479,0	867,0	459,0	775,0	-	-	-	-	13
14	463,0	976,0	445,0	867,0	426,0	775,0	409,0	695,0	392,0	625,0	14
16	402,0	976,0	387,0	867,0	371,0	775,0	357,0	695,0	342,0	625,0	16
18	353,0	976,0	340,0	867,0	327,0	775,0	314,0	695,0	302,0	625,0	18
20	314,0	973,0	302,0	867,0	290,0	775,0	279,0	695,0	268,0	625,0	20
22	281,0	940,0	270,0	858,0	260,0	774,0	250,0	695,0	240,0	625,0	22
24	253,0	927,0	244,0	846,0	234,0	766,0	225,0	692,0	215,0	624,0	24
26	229,0	888,0	220,0	829,0	212,0	759,0	203,0	687,0	194,0	621,0	26
28	208,0	820,0	200,0	818,0	192,0	747,0	184,0	683,0	176,0	617,0	28
30	187,0	761,0	183,0	759,0	175,0	743,0	168,0	674,0	160,0	613,0	30
34	150,0	663,0	149,0	661,0	146,0	657,0	140,0	653,0	133,0	600,0	34
38	123,0	586,0	121,0	583,0	118,0	579,0	115,0	576,0	111,0	569,0	38
42	100,0	523,0	98,5	521,0	95,0	516,0	92,0	513,0	90,0	510,0	42
46	82,5	471,0	80,5	468,0	77,0	464,0	73,5	461,0	71,5	458,0	46
50	68,0	426,0	65,5	423,0	62,0	419,0	58,5	416,0	56,5	413,0	50
54	55,5	388,0	53,5	385,0	49,7	381,0	46,5	378,0	44,3	375,0	54
58	45,8	355,0	43,2	353,0	39,4	348,0	36,1	345,0	33,8	342,0	58
62	37,3	327,0	34,6	324,0	30,6	320,0	27,2	316,0	24,8	314,0	62
66	30,2	301,0	27,2	300,0	23,1	295,0	19,6	292,0	17,0	289,0	66
70	24,2	267,0	20,9	278,0	16,6	274,0	13,0	270,0	10,3	267,0	70
72	21,7	251,5	18,2	265,0	13,8	264,0	10,1	260,0	-	257,0	72
74	19,2	236,0	15,5	252,0	11,1	254,0	-	250,0	-	247,0	74
76	17,0	220,0	13,2	238,0	-	244,0	-	241,5	-	238,5	76
78	-	-	11,0	224,0	-	234,0	-	233,0	-	230,0	78
79	-	-	10,0	217,0	-	227,7	-	229,2	-	226,0	79
81	-	-	-	203,0	-	215,2	-	221,7	-	218,0	81
82	-	-	-	-	-	209,0	-	218,0	-	214,0	82
86	-	-	-	-	-	185,0	-	196,0	-	200,0	86
90	-	-	-	-	-	-	-	175,0	-	183,0	90
91	-	-	-	-	-	-	-	169,0	-	178,2	91
94	-	-	-	-	-	-	-	-	-	164,0	94
96	-	-	-	-	-	-	-	-	-	154,0	96

View thousands of Crane Specifications on FreeCraneSpecs.com

SSL/LSL

CC 8800-1

295 t + 60 t ZB | 19-30 m | 10,5 m | 9.8 m/s | 360° | ISO

	114 m		120 m		126 m		132 m		138 m		
	0 t	0t-640t	0 t	0t-640t	0 t	0t-640t	0 t	0t-640t	0 t	0t-640t	
m	t	t	t	t	t	t	t	t	t	t	m
16	333,0	562,0	321,0	506,0	311,0	457,0	300,0	410,0	-	-	16
18	295,0	562,0	284,0	506,0	276,0	457,0	266,0	410,0	258,0	369,0	18
20	263,0	562,0	252,0	506,0	246,0	457,0	237,0	410,0	230,0	369,0	20
22	235,0	562,0	226,0	506,0	220,0	456,0	212,0	410,0	206,0	369,0	22
24	212,0	562,0	203,0	506,0	198,0	456,0	191,0	410,0	185,0	369,0	24
26	191,0	561,0	184,0	506,0	179,0	456,0	173,0	410,0	167,0	369,0	26
28	174,0	559,0	166,0	504,0	162,0	453,0	156,0	410,0	151,0	369,0	28
30	158,0	556,0	151,0	501,0	147,0	447,0	142,0	410,0	137,0	369,0	30
34	131,0	552,0	125,0	495,0	122,0	435,0	117,0	409,0	113,0	368,0	34
38	110,0	529,0	104,0	489,0	102,0	423,0	97,5	408,0	94,0	367,0	38
42	91,0	504,0	87,0	458,0	85,0	405,0	80,5	403,0	77,5	366,0	42
46	72,5	459,0	70,5	438,0	70,5	388,0	66,5	388,0	63,5	355,0	46
50	57,5	415,0	55,0	412,0	56,0	370,0	54,5	365,0	52,0	344,0	50
54	45,2	376,0	42,8	374,0	43,5	352,0	42,4	352,0	40,8	323,0	54
58	34,6	343,0	32,1	341,0	32,8	334,0	31,7	339,0	30,0	313,0	58
62	25,6	315,0	23,0	312,0	23,7	312,0	22,5	311,0	20,8	303,0	62
66	17,8	290,0	15,2	287,0	15,8	287,0	14,6	286,0	12,8	284,0	66
70	11,1	268,0	-	265,0	-	265,0	-	264,0	-	262,0	70
74	-	248,0	-	245,0	-	245,0	-	244,0	-	242,0	74
78	-	231,0	-	228,0	-	228,0	-	226,0	-	224,0	78
82	-	215,0	-	212,0	-	212,0	-	210,0	-	208,0	82
86	-	201,0	-	198,0	-	198,0	-	196,0	-	194,0	86
90	-	188,0	-	185,0	-	185,0	-	183,0	-	181,0	90
94	-	175,0	-	173,0	-	173,0	-	171,0	-	169,0	94
98	-	158,0	-	163,0	-	162,0	-	160,0	-	158,0	98
102	-	141,0	-	147,0	-	153,0	-	151,0	-	148,0	102
106	-	-	-	132,0	-	140,0	-	141,0	-	139,0	106
110	-	-	-	-	-	126,0	-	131,0	-	131,0	110
114	-	-	-	-	-	-	-	119,0	-	122,0	114
118	-	-	-	-	-	-	-	-	-	111,0	118
122	-	-	-	-	-	-	-	-	-	99,5	122

View thousands of Crane Specifications on FreeCraneSpecs.com

SSL/LSL

CC 8800-1

295 t + 60 t ZB | 19-30 m | 10,5 m | 9.8 m/s | 360° | ISO

	144 m		150 m		156 m		
	0 t	0t-640t	0 t	0t-640t	0 t	0t-640t	
m	t	t	t	t	t	t	m
18	248,0	331,0	243,0	299,0	234,0	268,0	18
20	221,0	331,0	217,0	299,0	209,0	268,0	20
22	198,0	331,0	195,0	299,0	187,0	268,0	22
24	179,0	331,0	175,0	299,0	169,0	268,0	24
26	161,0	331,0	158,0	299,0	152,0	267,0	26
28	145,0	331,0	143,0	299,0	137,0	267,0	28
30	132,0	331,0	130,0	299,0	124,0	267,0	30
34	108,0	331,0	107,0	298,0	102,0	265,0	34
38	89,0	330,0	88,5	296,0	83,5	262,0	38
42	73,0	329,0	72,5	294,0	68,0	259,0	42
46	59,5	323,0	59,0	291,0	55,0	256,0	46
50	48,0	313,0	47,9	283,0	44,0	251,0	50
54	37,8	304,0	38,0	276,0	34,1	246,0	54
58	29,0	290,0	29,2	269,0	25,4	240,0	58
62	19,7	279,0	20,5	262,0	17,8	235,0	62
66	11,7	270,0	12,5	250,0	11,0	229,0	66
70	-	260,0	-	244,0	-	221,0	70
74	-	240,0	-	237,0	-	215,0	74
78	-	223,0	-	223,0	-	210,0	78
82	-	207,0	-	207,0	-	205,0	82
86	-	193,0	-	193,0	-	192,0	86
90	-	179,0	-	180,0	-	179,0	90
94	-	168,0	-	168,0	-	167,0	94
98	-	157,0	-	157,0	-	156,0	98
102	-	147,0	-	147,0	-	146,0	102
106	-	137,0	-	138,0	-	136,0	106
110	-	129,0	-	129,0	-	128,0	110
114	-	121,0	-	122,0	-	120,0	114
118	-	114,0	-	114,0	-	112,0	118
122	-	103,0	-	108,0	-	106,0	122
126	-	93,0	-	98,0	-	99,5	126
130	-	-	-	88,5	-	90,5	130
134	-	-	-	-	-	81,5	134
138	-	-	-	-	-	72,5	138

View thousands of Crane Specifications on FreeCraneSpecs.com

SWSL

CC 8800-1

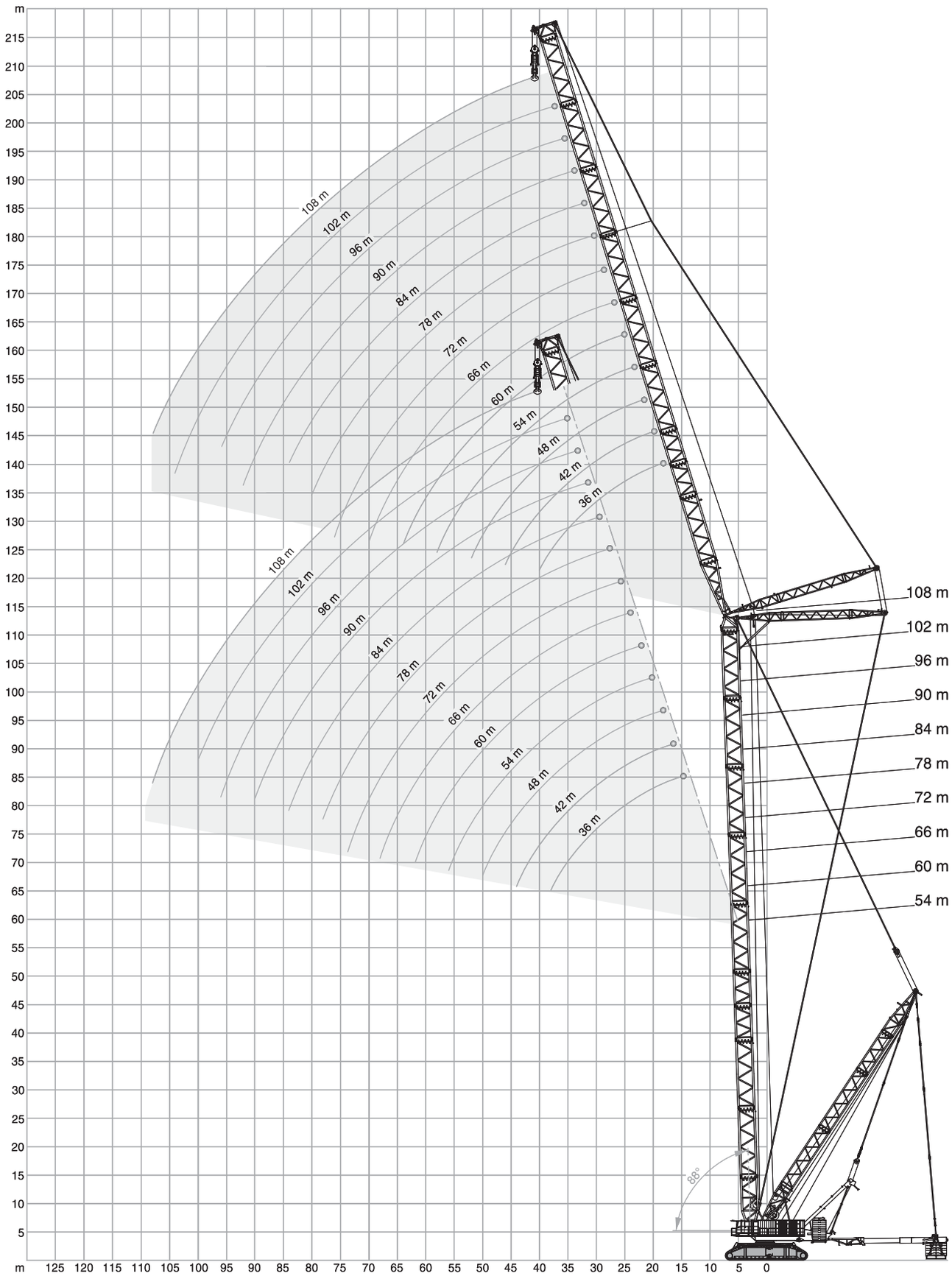

View thousands of Crane Specifications on FreeCraneSpecs.com

SWSL / SFSL 15°

CC 8800-1

295 t + 60 t ZB | 19-30 m | 10,5 m | 9.8 m/s | 360° | ISO

54 m + 36 m

	SWSL						SFSL
	0 t	0 t - 640 t					
	85°	85°	75°	65°	55°	45°	
m	t	t	t	t	t	t	t
18	-	629,0*	-	-	-	-	-
20	-	614,0*	-	-	-	-	-
22	-	594,0*	-	-	-	-	-
24	291,0	653,0	-	-	-	-	640,0
26	268,0	639,0	-	-	-	-	640,0
28	249,0	603,0	-	-	-	-	640,0
30	231,0	543,0	-	-	-	-	640,0
34	197,0	450,0	-	-	-	-	632,0
37	175,5	398,5	613,0	-	-	-	611,5
38	169,0	383,0	582,0	-	-	-	598,0
42	146,0	332,0	478,0	-	-	-	532,0
46	-	-	403,0	-	-	-	477,0
50	-	-	348,0	-	-	-	431,0
51	-	-	336,5	424,0	-	-	420,5
52	-	-	325,0	414,0	-	-	410,0
54	-	-	-	397,0	-	-	389,0
58	-	-	-	360,0	-	-	345,0
61	-	-	-	325,0	-	-	315,7
62	-	-	-	-	-	-	306,0
64	-	-	-	-	291,0	-	288,5
66	-	-	-	-	280,0	-	271,0
69	-	-	-	-	265,0	-	247,7
70	-	-	-	-	-	-	240,0
74	-	-	-	-	-	222,0	220,0
76	-	-	-	-	-	215,0	208,0
78	-	-	-	-	-	-	196,0
82	-	-	-	-	-	-	170,0

54 m + 48 m

m	t	t	t	t	t	t	t
22	-	496,0*	-	-	-	-	-
24	-	484,0*	-	-	-	-	-
26	-	471,0*	-	-	-	-	-
28	233,0	516,0	-	-	-	-	504,0
30	217,0	508,0	-	-	-	-	504,0
34	190,0	484,0	-	-	-	-	504,0
38	165,0	411,0	-	-	-	-	504,0
42	143,0	356,0	-	-	-	-	496,0
43	138,5	344,5	490,0	-	-	-	488,0
46	125,0	313,0	434,0	-	-	-	463,0
50	111,0	278,0	373,0	-	-	-	431,0
54	99,0	244,0	326,0	-	-	-	393,0
58	-	-	289,0	-	-	-	358,0
59	-	-	281,0	354,0	-	-	349,5
62	-	-	259,0	333,0	-	-	324,0
66	-	-	-	297,0	-	-	291,0
70	-	-	-	265,0	-	-	260,0
72	-	-	-	252,0	-	-	246,5
73	-	-	-	-	241,0	-	239,7
74	-	-	-	-	237,0	-	233,0
78	-	-	-	-	222,0	-	208,0
80	-	-	-	-	215,0	-	197,5
82	-	-	-	-	-	-	190,0
85	-	-	-	-	-	181,0	177,2
86	-	-	-	-	-	178,0	173,0
87	-	-	-	-	-	176,0	167,7
90	-	-	-	-	-	-	152,0
94	-	-	-	-	-	-	132,0

54 m + 60 m

	SWSL						SFSL
	0 t	0 t - 640 t					
	85°	85°	75°	65°	55°	45°	
m	t	t	t	t	t	t	t
26	-	394,0*	-	-	-	-	-
28	-	386,0*	-	-	-	-	-
30	-	378,0*	-	-	-	-	-
32	191,0	411,0	-	-	-	-	401,0
34	179,0	406,0	-	-	-	-	401,0
38	158,0	396,0	-	-	-	-	401,0
42	141,0	367,0	-	-	-	-	401,0
46	124,0	322,0	-	-	-	-	401,0
49	113,5	293,5	400,0	-	-	-	391,0
50	110,0	285,0	385,0	-	-	-	387,0
54	97,5	255,0	336,0	-	-	-	363,0
58	87,5	229,0	297,0	-	-	-	340,0
62	78,5	208,0	264,0	-	-	-	319,0
64	75,0	197,0	250,0	-	-	-	310,0
66	-	-	238,0	-	-	-	301,0
67	-	-	232,0	296,0	-	-	295,2
70	-	-	215,0	271,0	-	-	278,0
74	-	-	195,0	243,0	-	-	251,0
78	-	-	-	220,0	-	-	227,0
82	-	-	-	200,0	205,0	-	204,0
86	-	-	-	-	193,0	-	184,0
90	-	-	-	-	182,0	-	167,0
92	-	-	-	-	176,0	-	161,0
94	-	-	-	-	-	-	155,0
95	-	-	-	-	-	153,0	150,7
98	-	-	-	-	-	146,0	138,0
99	-	-	-	-	-	144,0	134,0
102	-	-	-	-	-	-	122,0
106	-	-	-	-	-	-	105,0

54 m + 72 m

m	t	t	t	t	t	t	t
30	-	315,0*	-	-	-	-	-
34	-	306,0*	-	-	-	-	-
36	157,0	328,0	-	-	-	-	321,0
38	148,0	325,0	-	-	-	-	321,0
42	132,0	320,0	-	-	-	-	321,0
46	118,0	314,0	-	-	-	-	321,0
50	106,0	283,0	-	-	-	-	321,0
54	95,0	253,0	-	-	-	-	315,0
56	89,5	240,0	314,0	-	-	-	309,5
58	84,5	227,0	295,0	-	-	-	304,0
62	75,5	206,0	263,0	-	-	-	286,0
66	68,0	187,0	236,0	-	-	-	269,0
70	61,0	171,0	213,0	-	-	-	253,0
74	55,0	157,0	193,0	241,0	-	-	239,0
76	52,0	146,0	185,0	229,0	-	-	233,0
78	-	-	176,0	218,0	-	-	227,0
82	-	-	162,0	198,0	-	-	215,0
86	-	-	149,0	180,0	-	-	196,0
90	-	-	-	165,0	-	-	178,0
91	-	-	-	161,5	174,0	-	173,5
94	-	-	-	152,0	166,0	-	160,0
98	-	-	-	-	157,0	-	145,0
102	-	-	-	-	148,0	-	136,0
105	-	-	-	-	-	127,0	126,2
106	-	-	-	-	-	125,0	123,0
110	-	-	-	-	-	118,0	109,0
114	-	-	-	-	-	-	95,5

* Main boom angle 88° · Hauptauslegerwinkel 88° · Jarret de flèche principale 88°

see page 19 · siehe Seite 19 · voir page 19

View thousands of Crane Specifications on FreeCraneSpecs.com

SWSL / SFSL 15°

CC 8800-1

295 t + 60 t ZB | 19-30 m | 10,5 m | 9.8 m/s | 360° | ISO

54 m + 84 m

	SWSL						SFSL
	0 t	0 t - 640 t					
	85°	85°	75°	65°	55°	45°	
m	t	t	t	t	t	t	t
32	-	254,0*	-	-	-	-	-
34	-	253,0*	-	-	-	-	-
38	-	247,0*	-	-	-	-	-
40	128,0	261,0	-	-	-	-	258,0
42	120,0	260,0	-	-	-	-	258,0
46	107,0	256,0	-	-	-	-	258,0
50	96,0	252,0	-	-	-	-	258,0
54	86,0	247,0	-	-	-	-	258,0
58	77,5	221,0	-	-	-	-	256,0
62	69,5	199,0	254,0	-	-	-	248,0
66	61,0	181,0	229,0	-	-	-	240,0
70	54,0	165,0	207,0	-	-	-	226,0
74	48,1	151,0	187,0	-	-	-	212,0
78	42,6	138,0	170,0	-	-	-	200,0
82	37,8	127,0	155,0	191,0	-	-	190,0
86	33,6	115,5	142,0	174,0	-	-	180,0
88	31,7	109,0	136,0	166,0	-	-	175,5
90	-	-	131,0	159,0	-	-	171,0
94	-	-	121,0	145,0	-	-	162,0
96	-	-	116,0	139,0	-	-	156,0
98	-	-	-	134,0	-	-	150,0
100	-	-	-	128,0	143,0	-	143,0
102	-	-	-	123,0	139,0	-	136,0
106	-	-	-	114,0	131,0	-	123,0
110	-	-	-	-	124,0	-	115,0
114	-	-	-	-	114,0	-	105,0
116	-	-	-	-	-	100,0	99,0
118	-	-	-	-	-	97,5	93,0
122	-	-	-	-	-	92,5	81,5
126	-	-	-	-	-	-	70,0

54 m + 96 m

	SWSL						SFSL
	0 t	0 t - 640 t					
	85°	85°	75°	65°	55°	45°	
m	t	t	t	t	t	t	t
36	-	201,0*	-	-	-	-	-
38	-	200,0*	-	-	-	-	-
42	-	197,0*	-	-	-	-	-
44	105,0	203,0	-	-	-	-	203,0
46	99,0	203,0	-	-	-	-	203,0
50	88,0	200,0	-	-	-	-	203,0
54	78,5	198,0	-	-	-	-	201,0
58	70,5	196,0	-	-	-	-	200,0
62	63,0	193,0	-	-	-	-	199,0
66	56,5	179,0	-	-	-	-	195,0
68	53,5	171,0	193,0	-	-	-	193,5
70	50,5	163,0	193,0	-	-	-	192,0
74	44,7	148,0	185,0	-	-	-	188,0
78	39,1	136,0	168,0	-	-	-	184,0
82	34,2	124,5	153,0	-	-	-	173,0
86	29,8	114,5	140,0	-	-	-	164,0
90	25,8	105,5	128,0	156,0	-	-	155,0
94	22,3	97,5	118,0	143,0	-	-	147,0
96	20,6	94,0	113,0	137,0	-	-	143,0
98	-	-	109,0	131,0	-	-	139,0
102	-	-	100,0	120,0	-	-	133,0
106	-	-	93,0	111,0	-	-	126,0
108	-	-	89,5	106,0	-	-	122,0
110	-	-	-	102,0	119,0	-	118,0
114	-	-	-	94,5	111,0	-	107,0
118	-	-	-	87,5	103,0	-	100,0
122	-	-	-	-	95,5	-	91,5
126	-	-	-	-	88,0	81,5	81,0
130	-	-	-	-	-	77,0	71,0
132	-	-	-	-	-	75,0	66,2
134	-	-	-	-	-	-	61,5
138	-	-	-	-	-	-	51,5

6 m steps of luffing jib is standard · 6 m Stufung der Wippe ist Standard · Des paliers de 6 m sont de série pour la fléchette

Main boom angle 88°, 85°, 75°, 65°, 55° and 45°; capacities for intermediate boom positions are calculated by the crane control system IC-1

Hauptauslegerwinkel 88°, 85°, 75°, 65°, 55° und 45°; Traglasten für Zwischenstellungen des Hauptauslegers werden von der Kransteuerung IC-1 berechnet

Jarret de flèche principale 88°, 85°, 75°, 65°, 55° et 45° ; le système de commande de la grue IC-1 calcule les charges pour les positions intermédiaires de la flèche

* Main boom angle 88° · Hauptauslegerwinkel 88° · Jarret de flèche principale 88°

View thousands of Crane Specifications on FreeCraneSpecs.com

SWSL / SFSL 15°

CC 8800-1

295 t + 60 t ZB | 19-30 m | 10,5 m | 9.8 m/s | 360° | ISO

54 m + 108 m

	SWSL						SFSL
	0 t	0 t - 640 t					
	85°	85°	75°	65°	55°	45°	
m	t	t	t	t	t	t	t
40	-	154,0*	-	-	-	-	-
42	-	154,0*	-	-	-	-	-
46	-	151,0*	-	-	-	-	-
48	85,5	155,0	-	-	-	-	155,0
50	80,5	154,0	-	-	-	-	154,0
54	71,5	152,0	-	-	-	-	154,0
58	63,5	150,0	-	-	-	-	152,0
62	56,0	148,0	-	-	-	-	151,0
66	49,9	146,0	-	-	-	-	149,0
70	44,2	145,0	-	-	-	-	147,0
74	39,0	143,0	143,0	-	-	-	144,0
78	34,2	131,0	143,0	-	-	-	142,0
82	29,3	120,0	143,0	-	-	-	139,0
86	24,9	110,0	135,0	-	-	-	137,0
88	22,8	105,0	129,0	-	-	-	136,0
90	20,9	101,0	124,0	-	-	-	135,0
94	17,3	93,0	113,0	-	-	-	132,0
98	14,0	85,5	104,0	124,0	-	-	125,0
100	12,5	82,0	100,0	121,0	-	-	121,5
102	-	78,7	96,0	116,0	-	-	118,0
106	-	72,7	88,0	106,0	-	-	112,0
108	-	70,0	84,5	102,0	-	-	109,0
110	-	-	81,0	97,5	-	-	106,0
114	-	-	75,0	90,0	-	-	101,0
118	-	-	69,0	83,0	-	-	96,5
120	-	-	66,5	79,5	94,5	-	93,7
122	-	-	-	76,5	90,5	-	91,0
126	-	-	-	70,5	83,5	-	84,5
128	-	-	-	68,0	80,0	-	80,7
130	-	-	-	-	77,0	-	77,0
134	-	-	-	-	71,0	-	68,5
136	-	-	-	-	68,5	-	64,0
138	-	-	-	-	-	62,0	59,5
142	-	-	-	-	-	58,5	51,5
144	-	-	-	-	-	57,0	47,3
146	-	-	-	-	-	-	43,2
150	-	-	-	-	-	-	34,8

60 m + 36 m

	SWSL						SFSL
	0 t	0 t - 640 t					
	85°	85°	75°	65°	55°	45°	
m	t	t	t	t	t	t	t
18	-	573,0*	-	-	-	-	-
20	-	564,0*	-	-	-	-	-
22	-	545,0*	-	-	-	-	-
24	280,0	600,0	-	-	-	-	584,0
26	259,0	587,0	-	-	-	-	584,0
28	240,0	574,0	-	-	-	-	584,0
30	223,0	556,0	-	-	-	-	584,0
34	195,0	459,0	-	-	-	-	584,0
38	166,0	389,0	-	-	-	-	570,0
39	160,5	375,0	568,0	-	-	-	562,0
42	144,0	337,0	513,0	-	-	-	527,0
46	-	-	429,0	-	-	-	473,0
50	-	-	367,0	-	-	-	426,0
52	-	-	341,0	-	-	-	406,0
54	-	-	-	390,0	-	-	386,0
58	-	-	-	360,0	-	-	352,0
62	-	-	-	334,0	-	-	322,0
63	-	-	-	328,0	-	-	313,7
66	-	-	-	-	-	-	289,0
67	-	-	-	-	282,0	-	281,0
70	-	-	-	-	267,0	-	257,0
72	-	-	-	-	258,0	-	242,5
74	-	-	-	-	-	-	228,0
78	-	-	-	-	-	202,0	202,0
80	-	-	-	-	-	196,0	191,5
82	-	-	-	-	-	-	184,0
86	-	-	-	-	-	-	165,0

60 m + 48 m

m	t	t	t	t	t	t	t
22	-	457,0*	-	-	-	-	-
24	-	446,0*	-	-	-	-	-
26	-	434,0*	-	-	-	-	-
28	225,0	476,0	-	-	-	-	463,0
30	209,0	468,0	-	-	-	-	463,0
34	183,0	453,0	-	-	-	-	463,0
38	162,0	419,0	-	-	-	-	463,0
42	141,0	362,0	-	-	-	-	462,0
45	127,5	327,5	464,0	-	-	-	447,0
46	123,0	317,0	461,0	-	-	-	441,0
50	109,0	281,0	394,0	-	-	-	418,0
54	97,5	248,0	342,0	-	-	-	389,0
58	-	-	302,0	-	-	-	354,0
62	-	-	269,0	327,0	-	-	324,0
64	-	-	255,0	316,0	-	-	310,5
66	-	-	-	305,0	-	-	297,0
70	-	-	-	284,0	-	-	274,0
74	-	-	-	255,0	-	-	247,0
75	-	-	-	248,0	-	-	240,7
76	-	-	-	-	235,0	-	234,5
78	-	-	-	-	227,0	-	222,0
82	-	-	-	-	213,0	-	199,0
84	-	-	-	-	207,0	-	188,0
86	-	-	-	-	-	-	177,0
89	-	-	-	-	-	164,0	162,2
90	-	-	-	-	-	161,0	159,0
92	-	-	-	-	-	157,0	153,5
94	-	-	-	-	-	-	148,0
98	-	-	-	-	-	-	129,0

6 m steps of luffing jib is standard · 6 m Stufung der Wippe ist Standard · Des paliers de 6 m sont de série pour la fléchette

Main boom angle 88°, 85°, 75°, 65°, 55° and 45°;
capacities for intermediate boom positions are calculated by the crane control system IC-1

Hauptauslegerwinkel 88°, 85°, 75°, 65°, 55° und 45°;
Traglasten für Zwischenstellungen des Hauptauslegers werden von der Kransteuerung IC-1 berechnet

Jarret de flèche principale 88°, 85°, 75°, 65°, 55° et 45° ;
le système de commande de la grue IC-1 calcule les charges pour les positions intermédiaires de la flèche

* Main boom angle 88° · Hauptauslegerwinkel 88° · Jarret de flèche principale 88°

View thousands of Crane Specifications on FreeCraneSpecs.com

SWSL / SFSL 15°

CC 8800-1

295 t + 60 t ZB | 19-30 m | 10,5 m | 9.8 m/s | 360° | ISO

60 m + 60 m

	SWSL						SFSL
	0 t	0 t - 640 t					
	85°	85°	75°	65°	55°	45°	
m	t	t	t	t	t	t	t
26	-	364,0*	-	-	-	-	-
28	-	357,0*	-	-	-	-	-
30	-	350,0*	-	-	-	-	-
32	184,0	380,0	-	-	-	-	370,0
34	172,0	376,0	-	-	-	-	370,0
38	152,0	367,0	-	-	-	-	370,0
42	136,0	357,0	-	-	-	-	370,0
46	122,0	333,0	-	-	-	-	370,0
50	108,0	295,0	-	-	-	-	363,0
52	102,0	278,0	384,0	-	-	-	354,5
54	96,5	264,0	360,0	-	-	-	347,0
58	86,0	238,0	316,0	-	-	-	334,0
62	77,5	216,0	282,0	-	-	-	321,0
66	70,0	182,0	253,0	-	-	-	302,0
69	-	-	234,5	286,0	-	-	284,0
70	-	-	229,0	282,0	-	-	278,0
74	-	-	208,0	264,0	-	-	257,0
76	-	-	199,0	252,0	-	-	248,0
78	-	-	-	240,0	-	-	239,0
82	-	-	-	218,0	-	-	217,0
86	-	-	-	199,0	198,0	-	196,0
90	-	-	-	-	186,0	-	177,0
94	-	-	-	-	176,0	-	158,0
95	-	-	-	-	174,0	-	153,7
98	-	-	-	-	-	-	141,0
99	-	-	-	-	-	139,0	137,7
102	-	-	-	-	-	134,0	131,0
103	-	-	-	-	-	132,0	127,7
106	-	-	-	-	-	-	118,0
110	-	-	-	-	-	-	103,0

60 m + 72 m

	SWSL						SFSL
	0 t	0 t - 640 t					
	85°	85°	75°	65°	55°	45°	
m	t	t	t	t	t	t	t
30	-	293,0*	-	-	-	-	-
34	-	284,0*	-	-	-	-	-
36	152,0	304,0	-	-	-	-	298,0
38	143,0	303,0	-	-	-	-	298,0
42	127,0	297,0	-	-	-	-	298,0
46	113,0	292,0	-	-	-	-	298,0
50	102,0	285,0	-	-	-	-	298,0
54	92,0	266,0	-	-	-	-	295,0
58	83,0	239,0	310,0	-	-	-	286,0
62	74,5	216,0	284,0	-	-	-	278,0
66	66,5	197,0	254,0	-	-	-	268,0
70	59,5	180,0	229,0	-	-	-	260,0
74	53,5	158,0	208,0	-	-	-	251,0
76	50,5	147,0	199,0	-	-	-	245,5
77	-	-	194,5	243,0	-	-	242,7
78	-	-	190,0	241,0	-	-	240,0
82	-	-	174,0	218,0	-	-	223,0
86	-	-	160,0	198,0	-	-	207,0
90	-	-	-	181,0	-	-	188,0
94	-	-	-	166,0	-	-	171,0
95	-	-	-	162,5	168,0	-	167,0
96	-	-	-	159,0	166,0	-	163,0
98	-	-	-	-	161,0	-	155,0
102	-	-	-	-	152,0	-	139,0
106	-	-	-	-	144,0	-	125,0
110	-	-	-	-	-	115,0	114,0
114	-	-	-	-	-	110,0	106,0
118	-	-	-	-	-	-	93,0
122	-	-	-	-	-	-	80,0

6 m steps of luffing jib is standard · 6 m Stufung der Wippe ist Standard · Des paliers de 6 m sont de série pour la fléchette

Main boom angle 88°, 85°, 75°, 65°, 55° and 45°; capacities for intermediate boom positions are calculated by the crane control system IC-1

Hauptauslegerwinkel 88°, 85°, 75°, 65°, 55° und 45°; Traglasten für Zwischenstellungen des Hauptauslegers werden von der Kransteuerung IC-1 berechnet

Jarret de flèche principale 88°, 85°, 75°, 65°, 55° et 45° ; le système de commande de la grue IC-1 calcule les charges pour les positions intermédiaires de la flèche

* Main boom angle 88° · Hauptauslegerwinkel 88° · Jarret de flèche principale 88°

View thousands of Crane Specifications on FreeCraneSpecs.com

SWSL / SFSL 15°

CC 8800-1

295 t + 60 t ZB | 19-30 m | 10,5 m | 9.8 m/s | 360° | ISO

60 m + 84 m

	SWSL						SFSL
	0 t	0 t - 640 t					
	85°	85°	75°	65°	55°	45°	
m	t	t	t	t	t	t	t
32	-	237,0*	-	-	-	-	-
34	-	236,0*	-	-	-	-	-
38	-	230,0*	-	-	-	-	-
40	123,0	244,0	-	-	-	-	240,0
42	116,0	243,0	-	-	-	-	240,0
46	103,0	240,0	-	-	-	-	240,0
50	92,0	236,0	-	-	-	-	240,0
54	82,5	232,0	-	-	-	-	240,0
58	74,0	228,0	-	-	-	-	240,0
62	67,0	210,0	-	-	-	-	235,0
64	63,5	200,0	242,0	-	-	-	232,0
66	59,5	190,0	242,0	-	-	-	229,0
70	52,5	173,0	223,0	-	-	-	223,0
74	46,7	159,0	202,0	-	-	-	217,0
78	41,3	146,0	183,0	-	-	-	211,0
82	36,5	133,0	167,0	-	-	-	204,0
86	32,3	117,5	153,0	192,0	-	-	193,0
88	30,4	109,0	147,0	183,0	-	-	188,5
90	-	-	141,0	175,0	-	-	184,0
94	-	-	130,0	160,0	-	-	175,0
98	-	-	120,0	147,0	-	-	159,0
102	-	-	-	135,0	-	-	145,0
104	-	-	-	130,0	139,0	-	138,0
106	-	-	-	125,0	135,0	-	131,0
108	-	-	-	120,0	131,0	-	124,5
110	-	-	-	-	127,0	-	118,0
114	-	-	-	-	121,0	-	105,0
118	-	-	-	-	115,0	-	96,0
120	-	-	-	-	-	93,5	92,7
122	-	-	-	-	-	91,5	89,5
126	-	-	-	-	-	87,0	79,0
130	-	-	-	-	-	-	68,0
134	-	-	-	-	-	-	57,0

60 m + 96 m

	SWSL						SFSL
	0 t	0 t - 640 t					
	85°	85°	75°	65°	55°	45°	
m	t	t	t	t	t	t	t
36	-	190,0*	-	-	-	-	-
38	-	189,0*	-	-	-	-	-
42	-	185,0*	-	-	-	-	-
44	101,0	193,0	-	-	-	-	192,0
46	95,0	193,0	-	-	-	-	192,0
50	84,5	190,0	-	-	-	-	192,0
54	75,0	188,0	-	-	-	-	191,0
58	67,0	186,0	-	-	-	-	191,0
62	60,0	184,0	-	-	-	-	190,0
66	53,5	181,0	-	-	-	-	187,0
70	48,0	171,0	185,0	-	-	-	184,0
74	42,8	156,0	185,0	-	-	-	181,0
78	37,9	143,0	181,0	-	-	-	178,0
82	33,0	131,5	165,0	-	-	-	174,0
86	28,6	121,0	151,0	-	-	-	171,0
90	24,7	111,5	138,0	-	-	-	167,0
92	22,9	107,0	133,0	165,0	-	-	163,0
94	21,2	101,5	127,0	158,0	-	-	159,0
98	18,1	89,7	117,0	144,0	-	-	151,0
100	16,7	83,5	113,0	138,0	-	-	147,5
102	-	-	108,0	133,0	-	-	144,0
106	-	-	100,0	122,0	-	-	137,0
110	-	-	93,0	113,0	-	-	126,0
114	-	-	-	104,0	116,0	-	114,0
118	-	-	-	96,5	109,0	-	102,0
120	-	-	-	93,0	106,0	-	97,0
122	-	-	-	-	103,0	-	92,0
126	-	-	-	-	98,0	-	82,5
128	-	-	-	-	95,0	-	79,5
130	-	-	-	-	-	77,5	76,5
134	-	-	-	-	-	73,5	69,0
136	-	-	-	-	-	72,0	64,2
138	-	-	-	-	-	-	59,5
142	-	-	-	-	-	-	50,0

6 m steps of luffing jib is standard · 6 m Stufung der Wippe ist Standard · Des paliers de 6 m sont de série pour la fléchette

Main boom angle 88°, 85°, 75°, 65°, 55° and 45°; capacities for intermediate boom positions are calculated by the crane control system IC-1

Hauptauslegerwinkel 88°, 85°, 75°, 65°, 55° und 45°; Traglasten für Zwischenstellungen des Hauptauslegers werden von der Kransteuerung IC-1 berechnet

Jarret de flèche principale 88°, 85°, 75°, 65°, 55° et 45° ; le système de commande de la grue IC-1 calcule les charges pour les positions intermédiaires de la flèche

* Main boom angle 88° · Hauptauslegerwinkel 88° · Jarret de flèche principale 88°

View thousands of Crane Specifications on FreeCraneSpecs.com

SWSL / SFSL 15°

CC 8800-1

295 t + 60 t ZB | 19-30 m | 10,5 m | 9.8 m/s | 360° | ISO

60 m + 108 m

	SWSL						SFSL
	0 t	0 t - 640 t					
	85°	85°	75°	65°	55°	45°	
m	t	t	t	t	t	t	t
40	-	147,0*	-	-	-	-	-
42	-	146,0*	-	-	-	-	-
46	-	143,0*	-	-	-	-	-
48	81,5	147,0	-	-	-	-	147,0
50	76,5	147,0	-	-	-	-	147,0
54	68,0	145,0	-	-	-	-	147,0
58	60,0	144,0	-	-	-	-	146,0
62	53,0	142,0	-	-	-	-	144,0
66	47,1	140,0	-	-	-	-	143,0
70	41,5	138,0	-	-	-	-	141,0
74	36,5	137,0	-	-	-	-	139,0
76	34,2	136,0	135,0	-	-	-	138,0
78	31,9	135,0	135,0	-	-	-	137,0
82	27,8	127,0	135,0	-	-	-	135,0
84	25,8	121,0	135,0	-	-	-	133,5
86	23,7	116,5	135,0	-	-	-	132,0
90	19,7	107,5	134,0	-	-	-	130,0
94	16,1	99,0	123,0	-	-	-	128,0
98	12,9	91,2	113,0	-	-	-	125,0
100	11,4	87,5	108,0	119,0	-	-	124,0
102	-	84,0	104,0	119,0	-	-	123,0
106	-	75,7	95,5	117,0	-	-	121,0
108	-	71,0	92,0	112,0	-	-	118,5
110	-	-	88,0	108,0	-	-	116,0
114	-	-	81,5	99,5	-	-	110,0
118	-	-	75,5	92,0	-	-	105,0
122	-	-	69,5	85,0	97,0	-	96,5
126	-	-	-	78,5	91,5	-	86,5
130	-	-	-	72,5	86,5	-	77,0
132	-	-	-	70,0	83,5	-	72,5
134	-	-	-	-	80,5	-	69,0
138	-	-	-	-	74,5	-	64,0
140	-	-	-	-	71,5	-	60,7
142	-	-	-	-	-	59,5	57,5
146	-	-	-	-	-	56,0	49,5
148	-	-	-	-	-	54,5	45,5
150	-	-	-	-	-	-	41,5
154	-	-	-	-	-	-	33,4

6 m steps of luffing jib is standard · 6 m Stufung der Wippe ist Standard · Des paliers de 6 m sont de série pour la fléchette

Main boom angle 88°, 85°, 75°, 65°, 55° and 45°;
capacities for intermediate boom positions are calculated by the crane control system IC-1

Hauptauslegerwinkel 88°, 85°, 75°, 65°, 55° und 45°;
Traglasten für Zwischenstellungen des Hauptauslegers werden von der Kransteuerung IC-1 berechnet

Jarret de flèche principale 88°, 85°, 75°, 65°, 55° et 45° ;
le système de commande de la grue IC-1 calcule les charges pour les positions intermédiaires de la flèche

* Main boom angle 88° · Hauptauslegerwinkel 88° · Jarret de flèche principale 88°

66 m + 36 m

	SWSL						SFSL
	0 t	0 t - 640 t					
	85°	85°	75°	65°	55°	45°	
m	t	t	t	t	t	t	t
18	-	536,0*	-	-	-	-	-
20	-	528,0*	-	-	-	-	-
22	-	511,0*	-	-	-	-	-
24	270,0	562,0	-	-	-	-	546,0
26	249,0	551,0	-	-	-	-	546,0
28	231,0	539,0	-	-	-	-	546,0
30	216,0	528,0	-	-	-	-	546,0
34	189,0	469,0	-	-	-	-	546,0
38	164,0	396,0	-	-	-	-	538,0
41	147,5	354,5	537,0	-	-	-	520,0
42	142,0	342,0	530,0	-	-	-	513,0
46	-	-	457,0	-	-	-	468,0
50	-	-	388,0	-	-	-	421,0
54	-	-	335,0	-	-	-	381,0
56	-	-	-	366,0	-	-	363,5
58	-	-	-	352,0	-	-	346,0
62	-	-	-	326,0	-	-	316,0
66	-	-	-	304,0	-	-	290,0
70	-	-	-	-	-	-	267,0
71	-	-	-	-	264,0	-	260,5
74	-	-	-	-	252,0	-	241,0
76	-	-	-	-	244,0	-	228,0
78	-	-	-	-	-	-	215,0
82	-	-	-	-	-	-	190,0
86	-	-	-	-	-	-	167,0
90	-	-	-	-	-	-	153,0

66 m + 48 m

m	t	t	t	t	t	t	t
22	-	424,0*	-	-	-	-	-
24	-	419,0*	-	-	-	-	-
26	-	408,0*	-	-	-	-	-
28	216,0	445,0	-	-	-	-	433,0
30	202,0	441,0	-	-	-	-	433,0
34	177,0	427,0	-	-	-	-	433,0
38	156,0	412,0	-	-	-	-	433,0
42	139,0	368,0	-	-	-	-	433,0
46	122,0	321,0	-	-	-	-	422,0
47	118,0	311,5	441,0	-	-	-	416,5
50	107,0	285,0	417,0	-	-	-	401,0
54	95,5	255,0	360,0	-	-	-	383,0
58	-	-	316,0	-	-	-	349,0
62	-	-	280,0	-	-	-	319,0
64	-	-	265,0	308,0	-	-	306,0
66	-	-	251,0	297,0	-	-	293,0
70	-	-	-	278,0	-	-	269,0
74	-	-	-	261,0	-	-	248,0
77	-	-	-	249,0	-	-	234,5
78	-	-	-	-	-	-	230,0
80	-	-	-	-	222,0	-	219,5
82	-	-	-	-	215,0	-	209,0
86	-	-	-	-	202,0	-	187,0
87	-	-	-	-	200,0	-	182,0
90	-	-	-	-	-	-	167,0
93	-	-	-	-	-	154,0	152,7
94	-	-	-	-	-	152,0	148,0
96	-	-	-	-	-	148,0	139,0
98	-	-	-	-	-	-	133,0
102	-	-	-	-	-	-	123,0

View thousands of Crane Specifications on FreeCraneSpecs.com

SWSL / SFSL 15°

CC 8800-1

295 t + 60 t ZB | 19-30 m | 10,5 m | 9.8 m/s | 360° | ISO

66 m + 60 m

	SWSL						SFSL
	0 t	0 t - 640 t					
	85°	85°	75°	65°	55°	45°	
m	t	t	t	t	t	t	t
26	-	344,0*	-	-	-	-	-
28	-	337,0*	-	-	-	-	-
30	-	331,0*	-	-	-	-	-
32	177,0	357,0	-	-	-	-	349,0
34	166,0	355,0	-	-	-	-	349,0
38	147,0	346,0	-	-	-	-	349,0
42	131,0	337,0	-	-	-	-	349,0
46	117,0	328,0	-	-	-	-	349,0
50	106,0	299,0	-	-	-	-	345,0
54	95,0	267,0	367,0	-	-	-	333,0
58	84,5	240,0	332,0	-	-	-	318,0
62	76,0	218,0	294,0	-	-	-	306,0
66	68,5	188,0	263,0	-	-	-	294,0
70	-	-	237,0	-	-	-	274,0
72	-	-	226,0	266,0	-	-	263,5
74	-	-	215,0	257,0	-	-	253,0
78	-	-	197,0	242,0	-	-	234,0
82	-	-	-	228,0	-	-	217,0
86	-	-	-	210,0	-	-	202,0
88	-	-	-	201,0	-	-	193,5
89	-	-	-	-	191,0	-	189,2
90	-	-	-	-	188,0	-	185,0
94	-	-	-	-	177,0	-	167,0
98	-	-	-	-	168,0	-	150,0
102	-	-	-	-	-	-	134,0
103	-	-	-	-	-	130,0	130,2
106	-	-	-	-	-	125,0	119,0
107	-	-	-	-	-	124,0	115,2
110	-	-	-	-	-	-	109,0
114	-	-	-	-	-	-	98,5

66 m + 72 m

	SWSL						SFSL
	0 t	0 t - 640 t					
	85°	85°	75°	65°	55°	45°	
m	t	t	t	t	t	t	t
30	-	277,0*	-	-	-	-	-
34	-	269,0*	-	-	-	-	-
36	146,0	288,0	-	-	-	-	282,0
38	137,0	287,0	-	-	-	-	282,0
42	122,0	282,0	-	-	-	-	282,0
46	109,0	276,0	-	-	-	-	282,0
50	98,0	270,0	-	-	-	-	282,0
54	88,5	264,0	-	-	-	-	282,0
58	80,0	244,0	-	-	-	-	274,0
60	76,0	232,0	295,0	-	-	-	269,0
62	72,5	220,0	293,0	-	-	-	265,0
66	65,0	200,0	267,0	-	-	-	257,0
70	58,0	183,0	240,0	-	-	-	248,0
74	52,0	162,0	217,0	-	-	-	240,0
78	47,0	139,0	198,0	-	-	-	232,0
80	-	-	189,0	230,0	-	-	225,5
82	-	-	181,0	223,0	-	-	219,0
86	-	-	166,0	210,0	-	-	203,0
88	-	-	159,0	202,0	-	-	196,0
90	-	-	-	193,0	-	-	189,0
94	-	-	-	177,0	-	-	176,0
98	-	-	-	162,0	162,0	-	162,0
100	-	-	-	156,0	158,0	-	154,0
102	-	-	-	-	153,0	-	146,0
106	-	-	-	-	145,0	-	132,0
110	-	-	-	-	138,0	-	118,0
114	-	-	-	-	-	107,0	105,0
118	-	-	-	-	-	101,0	95,0
119	-	-	-	-	-	100,0	93,2
122	-	-	-	-	-	-	88,0
126	-	-	-	-	-	-	76,5

6 m steps of luffing jib is standard · 6 m Stufung der Wippe ist Standard · Des paliers de 6 m sont de série pour la fléchette

Main boom angle 88°, 85°, 75°, 65°, 55° and 45°; capacities for intermediate boom positions are calculated by the crane control system IC-1

Hauptauslegerwinkel 88°, 85°, 75°, 65°, 55° und 45°; Traglasten für Zwischenstellungen des Hauptauslegers werden von der Kransteuerung IC-1 berechnet

Jarret de flèche principale 88°, 85°, 75°, 65°, 55° et 45° ; le système de commande de la grue IC-1 calcule les charges pour les positions intermédiaires de la flèche

* Main boom angle 88° · Hauptauslegerwinkel 88° · Jarret de flèche principale 88°

View thousands of Crane Specifications on FreeCraneSpecs.com

SWSL / SFSL 15°

CC 8800-1

295 t + 60 t ZB | 19-30 m | 10,5 m | 9.8 m/s | 360° | ISO

66 m + 84 m

	SWSL						SFSL
	0 t	0 t - 640 t					
	85°	85°	75°	65°	55°	45°	
m	t	t	t	t	t	t	t
32	-	224,0*	-	-	-	-	-
34	-	224,0*	-	-	-	-	-
38	-	218,0*	-	-	-	-	-
40	118,0	232,0	-	-	-	-	228,0
42	111,0	232,0	-	-	-	-	228,0
46	98,5	228,0	-	-	-	-	228,0
50	88,0	225,0	-	-	-	-	228,0
54	79,0	221,0	-	-	-	-	228,0
58	70,5	217,0	-	-	-	-	228,0
62	63,5	213,0	-	-	-	-	224,0
66	57,0	194,0	232,0	-	-	-	219,0
70	51,0	177,0	232,0	-	-	-	214,0
74	45,3	161,0	211,0	-	-	-	209,0
78	39,9	148,0	191,0	-	-	-	203,0
82	35,2	135,0	174,0	-	-	-	198,0
86	31,0	120,0	160,0	-	-	-	193,0
88	29,1	112,0	153,0	195,0	-	-	189,5
90	-	-	146,0	187,0	-	-	186,0
94	-	-	135,0	170,0	-	-	173,0
98	-	-	124,0	156,0	-	-	161,0
100	-	-	119,0	149,0	-	-	155,5
102	-	-	-	143,0	-	-	150,0
106	-	-	-	132,0	-	-	137,0
108	-	-	-	127,0	132,0	-	130,5
110	-	-	-	122,0	128,0	-	124,0
114	-	-	-	-	121,0	-	111,0
118	-	-	-	-	115,0	-	100,0
120	-	-	-	-	112,0	-	94,2
122	-	-	-	-	-	-	88,5
124	-	-	-	-	-	84,0	83,0
126	-	-	-	-	-	81,5	78,5
130	-	-	-	-	-	77,0	72,5
134	-	-	-	-	-	-	64,0
138	-	-	-	-	-	-	54,0

66 m + 96 m

	SWSL						SFSL
	0 t	0 t - 640 t					
	85°	85°	75°	65°	55°	45°	
m	t	t	t	t	t	t	t
36	-	181,0*	-	-	-	-	-
38	-	180,0*	-	-	-	-	-
42	-	176,0*	-	-	-	-	-
44	96,0	185,0	-	-	-	-	183,0
46	90,5	185,0	-	-	-	-	183,0
50	80,0	183,0	-	-	-	-	183,0
54	71,5	180,0	-	-	-	-	183,0
58	63,5	178,0	-	-	-	-	183,0
62	56,5	175,0	-	-	-	-	183,0
66	50,5	173,0	-	-	-	-	182,0
70	45,1	170,0	-	-	-	-	178,0
72	42,5	167,0	178,0	-	-	-	176,5
74	40,1	159,0	178,0	-	-	-	175,0
78	35,6	146,0	178,0	-	-	-	172,0
82	31,4	134,0	173,0	-	-	-	169,0
86	27,3	123,0	157,0	-	-	-	166,0
90	23,5	113,5	144,0	-	-	-	162,0
92	21,7	109,0	138,0	-	-	-	160,5
94	20,0	103,7	132,0	-	-	-	159,0
96	18,4	98,5	127,0	159,0	-	-	157,0
98	16,9	92,0	122,0	154,0	-	-	155,0
100	15,5	85,5	117,0	147,0	-	-	152,5
102	-	-	112,0	141,0	-	-	150,0
106	-	-	104,0	130,0	-	-	140,0
110	-	-	96,5	119,0	-	-	131,0
112	-	-	92,5	115,0	-	-	125,0
114	-	-	-	110,0	-	-	119,0
118	-	-	-	102,0	110,0	-	107,0
122	-	-	-	94,5	104,0	-	97,0
126	-	-	-	-	98,5	-	86,5
130	-	-	-	-	93,5	-	76,5
132	-	-	-	-	91,5	-	71,7
134	-	-	-	-	-	-	67,0
136	-	-	-	-	-	65,5	64,2
138	-	-	-	-	-	64,0	61,5
140	-	-	-	-	-	62,5	58,5
142	-	-	-	-	-	-	55,5
146	-	-	-	-	-	-	46,9
150	-	-	-	-	-	-	37,9

6 m steps of luffing jib is standard · 6 m Stufung der Wippe ist Standard · Des paliers de 6 m sont de série pour la fléchette

Main boom angle 88°, 85°, 75°, 65°, 55° and 45°; capacities for intermediate boom positions are calculated by the crane control system IC-1

Hauptauslegerwinkel 88°, 85°, 75°, 65°, 55° und 45°; Traglasten für Zwischenstellungen des Hauptauslegers werden von der Kransteuerung IC-1 berechnet

Jarret de flèche principale 88°, 85°, 75°, 65°, 55° et 45° ; le système de commande de la grue IC-1 calcule les charges pour les positions intermédiaires de la flèche

* Main boom angle 88° · Hauptauslegerwinkel 88° · Jarret de flèche principale 88°

View thousands of Crane Specifications on FreeCraneSpecs.com

SWSL / SFSL 15°

CC 8800-1

295 t + 60 t ZB | 19-30 m | 10,5 m | 9.8 m/s | 360° | ISO

66 m + 108 m

	SWSL						SFSL
	0 t	0 t - 640 t					
	85°	85°	75°	65°	55°	45°	
m	t	t	t	t	t	t	t
40	-	141,0*	-	-	-	-	-
42	-	140,0*	-	-	-	-	-
46	-	138,0*	-	-	-	-	-
48	77,5	142,0	-	-	-	-	142,0
50	72,5	142,0	-	-	-	-	142,0
54	64,0	140,0	-	-	-	-	142,0
58	56,5	139,0	-	-	-	-	141,0
62	50,0	137,0	-	-	-	-	140,0
66	44,0	135,0	-	-	-	-	138,0
70	38,7	134,0	-	-	-	-	137,0
74	33,8	132,0	-	-	-	-	135,0
78	29,4	131,0	131,0	-	-	-	133,0
82	25,4	127,0	131,0	-	-	-	131,0
84	23,5	124,0	131,0	-	-	-	130,0
86	21,7	119,0	131,0	-	-	-	129,0
90	18,3	109,0	130,0	-	-	-	126,0
94	14,9	100,2	128,0	-	-	-	124,0
98	11,8	92,7	117,0	-	-	-	122,0
100	10,3	89,0	112,0	-	-	-	121,0
102	-	85,5	108,0	-	-	-	120,0
104	-	82,0	103,0	114,0	-	-	119,0
106	-	77,5	99,5	114,0	-	-	118,0
110	-	68,0	92,0	114,0	-	-	115,0
112	-	63,0	88,0	110,0	-	-	114,0
114	-	-	84,5	105,0	-	-	113,0
118	-	-	78,5	97,5	-	-	110,0
122	-	-	72,5	90,0	-	-	100,0
126	-	-	-	83,0	92,0	-	91,0
130	-	-	-	77,0	86,5	-	81,5
134	-	-	-	71,0	82,0	-	72,5
138	-	-	-	-	77,5	-	63,5
142	-	-	-	-	73,5	-	55,5
144	-	-	-	-	71,5	-	52,2
146	-	-	-	-	-	51,0	50,0
150	-	-	-	-	-	48,7	45,8
152	-	-	-	-	-	47,5	41,9
154	-	-	-	-	-	-	38,1
158	-	-	-	-	-	-	30,4
162	-	-	-	-	-	-	22,5

72 m + 36 m

	SWSL						SFSL
	0 t	0 t - 640 t					
	85°	85°	75°	65°	55°	45°	
m	t	t	t	t	t	t	t
20	-	484,0*	-	-	-	-	-
22	-	469,0*	-	-	-	-	-
24	259,0	511,0	-	-	-	-	498,0
26	240,0	505,0	-	-	-	-	498,0
28	223,0	494,0	-	-	-	-	498,0
30	208,0	484,0	-	-	-	-	498,0
34	182,0	463,0	-	-	-	-	498,0
38	162,0	404,0	-	-	-	-	498,0
42	140,0	347,0	502,0	-	-	-	480,0
44	131,0	324,0	497,0	-	-	-	466,0
46	-	-	474,0	-	-	-	455,0
50	-	-	411,0	-	-	-	417,0
54	-	-	353,0	-	-	-	376,0
56	-	-	329,0	-	-	-	359,0
58	-	-	-	-	-	-	342,0
59	-	-	-	337,0	-	-	334,2
62	-	-	-	318,0	-	-	311,0
66	-	-	-	297,0	-	-	285,0
68	-	-	-	287,0	-	-	273,5
70	-	-	-	-	-	-	262,0
74	-	-	-	-	243,0	-	241,0
78	-	-	-	-	229,0	-	223,0
79	-	-	-	-	226,0	-	217,2
82	-	-	-	-	-	-	200,0
86	-	-	-	-	-	-	178,0
87	-	-	-	-	-	174,0	172,7
89	-	-	-	-	-	169,0	162,2
90	-	-	-	-	-	-	157,0
94	-	-	-	-	-	-	137,0
98	-	-	-	-	-	-	127,0

6 m steps of luffing jib is standard · 6 m Stufung der Wippe ist Standard · Des paliers de 6 m sont de série pour la fléchette

Main boom angle 88°, 85°, 75°, 65°, 55° and 45°; capacities for intermediate boom positions are calculated by the crane control system IC-1

Hauptauslegerwinkel 88°, 85°, 75°, 65°, 55° und 45°; Traglasten für Zwischenstellungen des Hauptauslegers werden von der Kransteuerung IC-1 berechnet

Jarret de flèche principale 88°, 85°, 75°, 65°, 55° et 45° ; le système de commande de la grue IC-1 calcule les charges pour les positions intermédiaires de la flèche

* Main boom angle 88° · Hauptauslegerwinkel 88° · Jarret de flèche principale 88°

View thousands of Crane Specifications on FreeCraneSpecs.com

SWSL / SFSL 15°

CC 8800-1

295 t + 60 t ZB | 19-30 m | 10,5 m | 9.8 m/s | 360° | ISO

72 m + 48 m

	SWSL						SFSL
	0 t	0 t - 640 t					
	85°	85°	75°	65°	55°	45°	
m	t	t	t	t	t	t	t
22	-	390,0*	-	-	-	-	-
24	-	385,0*	-	-	-	-	-
26	-	376,0*	-	-	-	-	-
28	208,0	409,0	-	-	-	-	397,0
30	194,0	405,0	-	-	-	-	397,0
34	170,0	392,0	-	-	-	-	397,0
38	151,0	378,0	-	-	-	-	397,0
42	134,0	365,0	-	-	-	-	397,0
46	120,0	326,0	-	-	-	-	392,0
48	112,0	306,0	414,0	-	-	-	384,0
50	105,0	288,0	414,0	-	-	-	375,0
54	94,0	257,0	380,0	-	-	-	359,0
58	-	-	331,0	-	-	-	345,0
62	-	-	292,0	-	-	-	315,0
66	-	-	261,0	-	-	-	288,0
67	-	-	254,0	285,0	-	-	282,0
68	-	-	247,0	280,0	-	-	276,0
70	-	-	-	271,0	-	-	264,0
74	-	-	-	254,0	-	-	244,0
78	-	-	-	239,0	-	-	225,0
80	-	-	-	232,0	-	-	216,5
82	-	-	-	-	-	-	208,0
83	-	-	-	-	206,0	-	204,2
86	-	-	-	-	197,0	-	193,0
90	-	-	-	-	187,0	-	174,0
94	-	-	-	-	-	-	156,0
97	-	-	-	-	-	144,0	143,2
98	-	-	-	-	-	142,0	139,0
100	-	-	-	-	-	138,0	130,5
102	-	-	-	-	-	-	122,0
106	-	-	-	-	-	-	109,0

72 m + 60 m

	SWSL						SFSL
	0 t	0 t - 640 t					
	85°	85°	75°	65°	55°	45°	
m	t	t	t	t	t	t	t
26	-	317,0*	-	-	-	-	-
28	-	311,0*	-	-	-	-	-
30	-	305,0*	-	-	-	-	-
32	170,0	330,0	-	-	-	-	321,0
34	159,0	328,0	-	-	-	-	321,0
38	141,0	320,0	-	-	-	-	321,0
42	126,0	311,0	-	-	-	-	321,0
46	113,0	302,0	-	-	-	-	321,0
50	101,0	293,0	-	-	-	-	321,0
54	92,0	270,0	335,0	-	-	-	311,0
58	83,0	243,0	333,0	-	-	-	301,0
62	74,5	220,0	307,0	-	-	-	288,0
66	67,0	193,0	274,0	-	-	-	279,0
70	-	-	246,0	-	-	-	269,0
74	-	-	223,0	251,0	-	-	249,0
78	-	-	203,0	236,0	-	-	230,0
82	-	-	-	222,0	-	-	213,0
86	-	-	-	209,0	-	-	197,0
90	-	-	-	198,0	-	-	183,0
92	-	-	-	-	178,0	-	176,5
94	-	-	-	-	173,0	-	170,0
98	-	-	-	-	165,0	-	156,0
102	-	-	-	-	157,0	-	140,0
106	-	-	-	-	-	-	125,0
108	-	-	-	-	-	120,0	118,0
110	-	-	-	-	-	117,0	111,0
111	-	-	-	-	-	115,0	107,6
114	-	-	-	-	-	-	97,5
118	-	-	-	-	-	-	89,5

6 m steps of luffing jib is standard · 6 m Stufung der Wippe ist Standard · Des paliers de 6 m sont de série pour la fléchette

Main boom angle 88°, 85°, 75°, 65°, 55° and 45°; capacities for intermediate boom positions are calculated by the crane control system IC-1

Hauptauslegerwinkel 88°, 85°, 75°, 65°, 55° und 45°; Traglasten für Zwischenstellungen des Hauptauslegers werden von der Kransteuerung IC-1 berechnet

Jarret de flèche principale 88°, 85°, 75°, 65°, 55° et 45° ; le système de commande de la grue IC-1 calcule les charges pour les positions intermédiaires de la flèche

* Main boom angle 88° · Hauptauslegerwinkel 88° · Jarret de flèche principale 88°

View thousands of Crane Specifications on FreeCraneSpecs.com

SWSL / SFSL 15°

CC 8800-1

295 t + 60 t ZB | 19-30 m | 10,5 m | 9.8 m/s | 360° | ISO

72 m + 72 m

	SWSL						SFSL
	0 t	0 t - 640 t					
	85°	85°	75°	65°	55°	45°	
m	t	t	t	t	t	t	t
30	-	257,0*	-	-	-	-	-
34	-	249,0*	-	-	-	-	-
36	140,0	266,0	-	-	-	-	260,0
38	131,0	266,0	-	-	-	-	260,0
42	117,0	261,0	-	-	-	-	260,0
46	104,0	256,0	-	-	-	-	260,0
50	94,0	250,0	-	-	-	-	260,0
54	84,5	244,0	-	-	-	-	260,0
58	76,5	238,0	-	-	-	-	256,0
60	73,0	235,0	272,0	-	-	-	252,5
62	69,5	224,0	272,0	-	-	-	249,0
66	63,0	204,0	269,0	-	-	-	242,0
70	56,5	186,0	251,0	-	-	-	234,0
74	50,5	166,0	227,0	-	-	-	228,0
78	45,6	143,0	206,0	-	-	-	221,0
82	-	-	188,0	217,0	-	-	215,0
86	-	-	172,0	204,0	-	-	199,0
90	-	-	157,0	193,0	-	-	185,0
94	-	-	-	183,0	-	-	172,0
98	-	-	-	172,0	-	-	160,0
102	-	-	-	158,0	151,0	-	149,0
106	-	-	-	-	144,0	-	137,0
110	-	-	-	-	137,0	-	123,0
112	-	-	-	-	133,0	-	116,5
114	-	-	-	-	-	-	110,0
118	-	-	-	-	-	99,5	98,5
122	-	-	-	-	-	94,5	86,5
126	-	-	-	-	-	-	77,5
130	-	-	-	-	-	-	71,0

72 m + 84 m

	SWSL						SFSL
	0 t	0 t - 640 t					
	85°	85°	75°	65°	55°	45°	
m	t	t	t	t	t	t	t
34	-	208,0*	-	-	-	-	-
38	-	202,0*	-	-	-	-	-
42	106,0	216,0	-	-	-	-	211,0
46	94,0	212,0	-	-	-	-	211,0
50	84,0	208,0	-	-	-	-	211,0
54	75,0	205,0	-	-	-	-	211,0
58	67,0	201,0	-	-	-	-	211,0
62	60,5	197,0	-	-	-	-	210,0
66	54,0	193,0	216,0	-	-	-	206,0
70	48,8	179,0	216,0	-	-	-	202,0
74	43,8	164,0	216,0	-	-	-	198,0
78	38,5	150,0	200,0	-	-	-	194,0
82	33,8	137,5	182,0	-	-	-	188,0
86	29,7	123,0	166,0	-	-	-	183,0
88	27,8	115,0	159,0	-	-	-	181,0
90	-	-	152,0	184,0	-	-	179,0
94	-	-	140,0	174,0	-	-	169,0
98	-	-	129,0	165,0	-	-	157,0
102	-	-	118,0	152,0	-	-	146,0
106	-	-	-	140,0	-	-	136,0
110	-	-	-	129,0	-	-	127,0
112	-	-	-	124,0	123,0	-	121,0
114	-	-	-	119,0	120,0	-	115,0
118	-	-	-	-	114,0	-	103,0
122	-	-	-	-	108,0	-	92,5
124	-	-	-	-	105,0	-	87,2
126	-	-	-	-	-	-	82,0
130	-	-	-	-	-	75,0	71,5
134	-	-	-	-	-	71,0	62,5
138	-	-	-	-	-	-	57,5
142	-	-	-	-	-	-	49,6

6 m steps of luffing jib is standard · 6 m Stufung der Wippe ist Standard · Des paliers de 6 m sont de série pour la fléchette

Main boom angle 88°, 85°, 75°, 65°, 55° and 45°; capacities for intermediate boom positions are calculated by the crane control system IC-1

Hauptauslegerwinkel 88°, 85°, 75°, 65°, 55° und 45°; Traglasten für Zwischenstellungen des Hauptauslegers werden von der Kransteuerung IC-1 berechnet

Jarret de flèche principale 88°, 85°, 75°, 65°, 55° et 45° ; le système de commande de la grue IC-1 calcule les charges pour les positions intermédiaires de la flèche

* Main boom angle 88° · Hauptauslegerwinkel 88° · Jarret de flèche principale 88°

View thousands of Crane Specifications on FreeCraneSpecs.com

SWSL / SFSL 15°

CC 8800-1

295 t + 60 t ZB | 19-30 m | 10,5 m | 9.8 m/s | 360° | ISO

72 m + 96 m

	SWSL						SFSL
	0 t	0 t - 640 t					
	85°	85°	75°	65°	55°	45°	
m	t	t	t	t	t	t	t
36	-	167,0*	-	-	-	-	-
38	-	167,0*	-	-	-	-	-
42	-	164,0*	-	-	-	-	-
46	86,0	173,0	-	-	-	-	170,0
50	76,0	170,0	-	-	-	-	170,0
54	67,5	168,0	-	-	-	-	170,0
58	60,0	166,0	-	-	-	-	170,0
62	53,5	163,0	-	-	-	-	170,0
66	47,6	161,0	-	-	-	-	170,0
70	42,2	158,0	-	-	-	-	167,0
72	39,8	157,0	168,0	-	-	-	166,0
74	37,4	156,0	168,0	-	-	-	165,0
78	33,0	148,0	168,0	-	-	-	162,0
82	29,0	136,0	168,0	-	-	-	159,0
86	25,3	125,0	164,0	-	-	-	157,0
88	23,6	120,0	157,0	-	-	-	155,0
90	22,0	115,5	150,0	-	-	-	153,0
94	18,8	105,5	138,0	-	-	-	150,0
98	15,8	94,0	127,0	150,0	-	-	147,0
100	14,4	88,0	121,0	150,0	-	-	145,5
102	-	-	117,0	150,0	-	-	144,0
106	-	-	108,0	137,0	-	-	137,0
110	-	-	100,0	126,0	-	-	127,0
112	-	-	96,0	121,0	-	-	122,5
114	-	-	-	117,0	-	-	118,0
118	-	-	-	108,0	-	-	110,0
120	-	-	-	104,0	106,0	-	105,0
122	-	-	-	100,0	103,0	-	100,0
124	-	-	-	96,0	100,0	-	94,7
126	-	-	-	-	97,5	-	89,5
130	-	-	-	-	92,5	-	80,0
134	-	-	-	-	87,5	-	70,5
136	-	-	-	-	85,5	-	66,0
138	-	-	-	-	-	-	61,5
140	-	-	-	-	-	59,5	57,0
142	-	-	-	-	-	58,0	52,5
146	-	-	-	-	-	54,5	47,9
150	-	-	-	-	-	-	42,3
154	-	-	-	-	-	-	33,9

72 m + 108 m

	SWSL						SFSL
	0 t	0 t - 640 t					
	85°	85°	75°	65°	55°	45°	
m	t	t	t	t	t	t	t
40	-	133,0*	-	-	-	-	-
42	-	132,0*	-	-	-	-	-
46	-	130,0*	-	-	-	-	-
50	68,5	134,0	-	-	-	-	133,0
54	60,5	132,0	-	-	-	-	133,0
58	53,0	131,0	-	-	-	-	133,0
62	46,8	129,0	-	-	-	-	132,0
66	41,0	127,0	-	-	-	-	131,0
70	35,8	125,0	-	-	-	-	129,0
74	31,1	123,0	-	-	-	-	128,0
78	26,8	121,0	124,0	-	-	-	125,0
80	24,8	120,0	124,0	-	-	-	124,0
82	22,9	119,0	124,0	-	-	-	123,0
86	19,4	116,5	124,0	-	-	-	121,0
90	16,1	110,5	124,0	-	-	-	119,0
94	13,0	102,0	124,0	-	-	-	117,0
96	11,6	98,0	124,0	-	-	-	116,0
98	-	94,2	122,0	-	-	-	115,0
102	-	87,0	112,0	-	-	-	113,0
106	-	79,0	103,0	109,0	-	-	110,0
110	-	69,5	95,0	109,0	-	-	108,0
112	-	64,5	91,5	109,0	-	-	107,0
114	-	-	88,0	109,0	-	-	106,0
118	-	-	81,0	103,0	-	-	104,0
122	-	-	75,0	95,0	-	-	101,0
124	-	-	72,0	91,5	-	-	97,0
126	-	-	-	88,0	-	-	93,0
130	-	-	-	81,0	85,5	-	83,5
134	-	-	-	75,0	80,5	-	75,0
136	-	-	-	72,5	78,5	-	70,5
138	-	-	-	-	76,0	-	66,0
142	-	-	-	-	72,0	-	58,0
146	-	-	-	-	68,5	-	50,0
148	-	-	-	-	66,5	-	46,2
150	-	-	-	-	-	44,4	43,0
154	-	-	-	-	-	41,7	39,4
156	-	-	-	-	-	40,8	36,4
158	-	-	-	-	-	-	33,5
162	-	-	-	-	-	-	26,2
166	-	-	-	-	-	-	18,9

6 m steps of luffing jib is standard · 6 m Stufung der Wippe ist Standard · Des paliers de 6 m sont de série pour la fléchette

Main boom angle 88°, 85°, 75°, 65°, 55° and 45°; capacities for intermediate boom positions are calculated by the crane control system IC-1

Hauptauslegerwinkel 88°, 85°, 75°, 65°, 55° und 45°; Traglasten für Zwischenstellungen des Hauptauslegers werden von der Kransteuerung IC-1 berechnet

Jarret de flèche principale 88°, 85°, 75°, 65°, 55° et 45° ; le système de commande de la grue IC-1 calcule les charges pour les positions intermédiaires de la flèche

* Main boom angle 88° · Hauptauslegerwinkel 88° · Jarret de flèche principale 88°

View thousands of Crane Specifications on FreeCraneSpecs.com

SWSL / SFSL 15°

CC 8800-1

295 t + 60 t ZB | 19-30 m | 10,5 m | 9.8 m/s | 360° | ISO

78 m + 36 m

	SWSL						SFSL
	0 t	0 t - 640 t					
	85°	85°	75°	65°	55°	45°	
m	t	t	t	t	t	t	t
20	-	449,0*	-	-	-	-	-
22	-	436,0*	-	-	-	-	-
24	-	422,0*	-	-	-	-	-
26	230,0	469,0	-	-	-	-	460,0
28	214,0	459,0	-	-	-	-	460,0
30	200,0	449,0	-	-	-	-	460,0
34	175,0	429,0	-	-	-	-	460,0
38	156,0	410,0	-	-	-	-	460,0
42	138,0	353,0	-	-	-	-	451,0
44	129,0	329,0	463,0	-	-	-	439,0
46	-	-	463,0	-	-	-	427,0
50	-	-	427,0	-	-	-	408,0
54	-	-	373,0	-	-	-	372,0
58	-	-	323,0	-	-	-	337,0
61	-	-	-	316,0	-	-	314,5
62	-	-	-	311,0	-	-	307,0
66	-	-	-	289,0	-	-	280,0
70	-	-	-	270,0	-	-	257,0
71	-	-	-	266,0	-	-	251,7
74	-	-	-	-	-	-	236,0
77	-	-	-	-	224,0	-	222,5
78	-	-	-	-	220,0	-	218,0
82	-	-	-	-	208,0	-	201,0
86	-	-	-	-	-	-	184,0
90	-	-	-	-	-	-	164,0
91	-	-	-	-	-	161,0	159,2
93	-	-	-	-	-	156,0	149,7
94	-	-	-	-	-	-	145,0
98	-	-	-	-	-	-	127,0
102	-	-	-	-	-	-	112,0

78 m + 48 m

	SWSL						SFSL
	0 t	0 t - 640 t					
	85°	85°	75°	65°	55°	45°	
m	t	t	t	t	t	t	t
22	-	362,0*	-	-	-	-	-
24	-	358,0*	-	-	-	-	-
26	-	349,0*	-	-	-	-	-
28	-	340,0	-	-	-	-	-
30	186,0	377,0	-	-	-	-	368,0
34	163,0	364,0	-	-	-	-	368,0
38	145,0	351,0	-	-	-	-	368,0
42	129,0	338,0	-	-	-	-	368,0
46	116,0	326,0	-	-	-	-	367,0
50	103,0	292,0	386,0	-	-	-	355,0
54	92,0	260,0	379,0	-	-	-	339,0
56	87,0	240,0	370,0	-	-	-	333,0
58	-	-	348,0	-	-	-	327,0
62	-	-	305,0	-	-	-	310,0
66	-	-	271,0	-	-	-	284,0
68	-	-	257,0	-	-	-	272,0
69	-	-	-	268,0	-	-	266,0
70	-	-	-	264,0	-	-	260,0
74	-	-	-	247,0	-	-	239,0
78	-	-	-	232,0	-	-	220,0
82	-	-	-	219,0	-	-	203,0
86	-	-	-	-	-	-	188,0
87	-	-	-	-	187,0	-	184,5
90	-	-	-	-	179,0	-	174,0
94	-	-	-	-	170,0	-	161,0
98	-	-	-	-	-	-	144,0
102	-	-	-	-	-	131,0	128,0
104	-	-	-	-	-	127,0	120,5
106	-	-	-	-	-	-	113,0
110	-	-	-	-	-	-	98,5
114	-	-	-	-	-	-	89,5

6 m steps of luffing jib is standard · 6 m Stufung der Wippe ist Standard · Des paliers de 6 m sont de série pour la fléchette

Main boom angle 88°, 85°, 75°, 65°, 55° and 45°; capacities for intermediate boom positions are calculated by the crane control system IC-1

Hauptauslegerwinkel 88°, 85°, 75°, 65°, 55° und 45°; Traglasten für Zwischenstellungen des Hauptauslegers werden von der Kransteuerung IC-1 berechnet

Jarret de flèche principale 88°, 85°, 75°, 65°, 55° et 45° ; le système de commande de la grue IC-1 calcule les charges pour les positions intermédiaires de la flèche

* Main boom angle 88° · Hauptauslegerwinkel 88° · Jarret de flèche principale 88°

View thousands of Crane Specifications on FreeCraneSpecs.com

SWSL / SFSL 15°

CC 8800-1

295 t + 60 t ZB | 19-30 m | 10,5 m | 9.8 m/s | 360° | ISO

78 m + 60 m

	SWSL						SFSL
	0 t	0 t - 640 t					
	85°	85°	75°	65°	55°	45°	
m	t	t	t	t	t	t	t
26	-	293,0*	-	-	-	-	-
28	-	290,0*	-	-	-	-	-
30	-	285,0*	-	-	-	-	-
34	153,0	307,0	-	-	-	-	299,0
38	135,0	298,0	-	-	-	-	299,0
42	120,0	290,0	-	-	-	-	299,0
46	108,0	282,0	-	-	-	-	299,0
50	97,5	273,0	-	-	-	-	299,0
54	88,0	265,0	-	-	-	-	293,0
56	84,0	259,0	314,0	-	-	-	288,5
58	80,0	246,0	313,0	-	-	-	284,0
62	73,0	222,0	307,0	-	-	-	273,0
66	65,5	195,0	285,0	-	-	-	265,0
70	-	-	255,0	-	-	-	257,0
74	-	-	231,0	-	-	-	245,0
77	-	-	215,0	233,0	-	-	230,7
78	-	-	210,0	229,0	-	-	226,0
80	-	-	200,0	222,0	-	-	217,5
82	-	-	-	216,0	-	-	209,0
86	-	-	-	204,0	-	-	193,0
90	-	-	-	193,0	-	-	179,0
94	-	-	-	183,0	-	-	166,0
96	-	-	-	-	162,0	-	160,0
98	-	-	-	-	158,0	-	154,0
102	-	-	-	-	150,0	-	144,0
104	-	-	-	-	146,0	-	137,0
106	-	-	-	-	-	-	130,0
110	-	-	-	-	-	-	116,0
112	-	-	-	-	-	111,0	109,5
114	-	-	-	-	-	108,0	103,0
116	-	-	-	-	-	105,0	96,5
118	-	-	-	-	-	-	90,0
122	-	-	-	-	-	-	78,5
126	-	-	-	-	-	-	72,5

78 m + 72 m

	SWSL						SFSL
	0 t	0 t - 640 t					
	85°	85°	75°	65°	55°	45°	
m	t	t	t	t	t	t	t
30	-	240,0*	-	-	-	-	-
34	-	233,0*	-	-	-	-	-
38	126,0	250,0	-	-	-	-	243,0
42	112,0	244,0	-	-	-	-	243,0
46	100,0	239,0	-	-	-	-	243,0
50	89,5	233,0	-	-	-	-	243,0
54	81,0	228,0	-	-	-	-	243,0
58	73,0	222,0	-	-	-	-	241,0
62	66,0	217,0	254,0	-	-	-	235,0
66	60,0	207,0	254,0	-	-	-	230,0
70	54,5	189,0	250,0	-	-	-	224,0
74	49,3	166,0	236,0	-	-	-	216,0
78	44,1	143,0	214,0	-	-	-	211,0
82	-	-	196,0	-	-	-	205,0
86	-	-	179,0	198,0	-	-	195,0
90	-	-	163,0	187,0	-	-	181,0
92	-	-	152,0	182,0	-	-	174,5
94	-	-	-	177,0	-	-	168,0
98	-	-	-	168,0	-	-	156,0
102	-	-	-	160,0	-	-	145,0
104	-	-	-	156,0	-	-	140,0
106	-	-	-	-	137,0	-	135,0
110	-	-	-	-	130,0	-	125,0
114	-	-	-	-	124,0	-	114,0
116	-	-	-	-	122,0	-	108,0
118	-	-	-	-	-	-	102,0
122	-	-	-	-	-	91,5	90,5
126	-	-	-	-	-	86,5	79,5
130	-	-	-	-	-	-	68,5
134	-	-	-	-	-	-	61,5

6 m steps of luffing jib is standard · 6 m Stufung der Wippe ist Standard · Des paliers de 6 m sont de série pour la fléchette

Main boom angle 88°, 85°, 75°, 65°, 55° and 45°; capacities for intermediate boom positions are calculated by the crane control system IC-1

Hauptauslegerwinkel 88°, 85°, 75°, 65°, 55° und 45°; Traglasten für Zwischenstellungen des Hauptauslegers werden von der Kransteuerung IC-1 berechnet

Jarret de flèche principale 88°, 85°, 75°, 65°, 55° et 45° ; le système de commande de la grue IC-1 calcule les charges pour les positions intermédiaires de la flèche

* Main boom angle 88° · Hauptauslegerwinkel 88° · Jarret de flèche principale 88°

View thousands of Crane Specifications on FreeCraneSpecs.com

SWSL / SFSL 15°

CC 8800-1

295 t + 60 t ZB | 19-30 m | 10,5 m | 9.8 m/s | 360° | ISO

78 m + 84 m

	SWSL						SFSL
	0 t	0 t - 640 t					
	85°	85°	75°	65°	55°	45°	
m	t	t	t	t	t	t	t
34	-	195,0*	-	-	-	-	-
38	-	190,0*	-	-	-	-	-
42	101,0	202,0	-	-	-	-	198,0
46	89,5	199,0	-	-	-	-	198,0
50	79,5	195,0	-	-	-	-	198,0
54	71,0	192,0	-	-	-	-	198,0
58	63,5	188,0	-	-	-	-	198,0
62	57,0	184,0	-	-	-	-	197,0
66	51,0	180,0	-	-	-	-	194,0
68	48,5	179,0	202,0	-	-	-	192,0
70	45,8	177,0	202,0	-	-	-	190,0
74	41,1	168,0	202,0	-	-	-	187,0
78	36,7	154,0	202,0	-	-	-	183,0
82	32,4	139,5	190,0	-	-	-	178,0
86	28,3	123,0	174,0	-	-	-	174,0
88	26,4	115,0	166,0	-	-	-	172,0
90	-	-	159,0	-	-	-	170,0
92	-	-	153,0	173,0	-	-	167,5
94	-	-	147,0	168,0	-	-	165,0
98	-	-	135,0	159,0	-	-	153,0
102	-	-	122,0	151,0	-	-	142,0
104	-	-	114,0	147,0	-	-	137,0
106	-	-	-	143,0	-	-	132,0
110	-	-	-	136,0	-	-	123,0
114	-	-	-	128,0	115,0	-	114,0
116	-	-	-	123,0	112,0	-	109,5
118	-	-	-	-	110,0	-	105,0
122	-	-	-	-	104,0	-	95,0
126	-	-	-	-	100,0	-	84,5
128	-	-	-	-	98,0	-	79,5
130	-	-	-	-	-	-	74,5
134	-	-	-	-	-	68,0	65,0
138	-	-	-	-	-	64,5	55,5
142	-	-	-	-	-	-	48,8
146	-	-	-	-	-	-	44,3

78 m + 96 m

	SWSL						SFSL
	0 t	0 t - 640 t					
	85°	85°	75°	65°	55°	45°	
m	t	t	t	t	t	t	t
36	-	157,0*	-	-	-	-	-
38	-	157,0*	-	-	-	-	-
42	-	153,0*	-	-	-	-	-
46	81,5	162,0	-	-	-	-	159,0
50	72,0	160,0	-	-	-	-	159,0
54	63,5	158,0	-	-	-	-	159,0
58	56,5	156,0	-	-	-	-	159,0
62	50,0	153,0	-	-	-	-	159,0
66	44,4	151,0	-	-	-	-	159,0
70	39,3	148,0	-	-	-	-	158,0
74	34,6	146,0	158,0	-	-	-	155,0
78	30,3	143,0	158,0	-	-	-	153,0
82	26,5	138,0	158,0	-	-	-	151,0
84	24,7	135,0	158,0	-	-	-	149,5
86	23,0	129,5	158,0	-	-	-	148,0
90	19,7	118,5	158,0	-	-	-	146,0
94	16,7	106,5	145,0	-	-	-	142,0
98	13,9	93,7	134,0	-	-	-	139,0
100	12,6	87,5	128,0	141,0	-	-	138,0
102	-	-	123,0	141,0	-	-	137,0
106	-	-	114,0	139,0	-	-	133,0
110	-	-	106,0	131,0	-	-	123,0
114	-	-	94,5	125,0	-	-	115,0
118	-	-	-	116,0	-	-	106,0
122	-	-	-	108,0	-	-	99,0
124	-	-	-	104,0	97,0	-	95,0
126	-	-	-	100,0	94,5	-	91,0
128	-	-	-	96,5	92,0	-	86,2
130	-	-	-	-	90,0	-	81,5
134	-	-	-	-	85,5	-	72,5
138	-	-	-	-	81,0	-	63,5
140	-	-	-	-	79,0	-	59,2
142	-	-	-	-	-	-	55,0
144	-	-	-	-	-	53,0	51,0
146	-	-	-	-	-	51,5	47,1
150	-	-	-	-	-	48,8	41,1
154	-	-	-	-	-	-	37,1
158	-	-	-	-	-	-	29,2

6 m steps of luffing jib is standard · 6 m Stufung der Wippe ist Standard · Des paliers de 6 m sont de série pour la fléchette

Main boom angle 88°, 85°, 75°, 65°, 55° and 45°; capacities for intermediate boom positions are calculated by the crane control system IC-1

Hauptauslegerwinkel 88°, 85°, 75°, 65°, 55° und 45°; Traglasten für Zwischenstellungen des Hauptauslegers werden von der Kransteuerung IC-1 berechnet

Jarret de flèche principale 88°, 85°, 75°, 65°, 55° et 45° ; le système de commande de la grue IC-1 calcule les charges pour les positions intermédiaires de la flèche

* Main boom angle 88° · Hauptauslegerwinkel 88° · Jarret de flèche principale 88°

View thousands of Crane Specifications on FreeCraneSpecs.com

SWSL / SFSL 15°

CC 8800-1

295 t + 60 t ZB | 19-30 m | 10,5 m | 9.8 m/s | 360° | ISO

78 m + 108 m

	SWSL						SFSL
	0 t	0 t - 640 t					
	85°	85°	75°	65°	55°	45°	
m	t	t	t	t	t	t	t
40	-	126,0*	-	-	-	-	-
42	-	125,0*	-	-	-	-	-
46	-	123,0*	-	-	-	-	-
50	64,5	127,0	-	-	-	-	127,0
54	56,5	126,0	-	-	-	-	127,0
58	49,6	125,0	-	-	-	-	126,0
62	43,4	123,0	-	-	-	-	126,0
66	37,8	121,0	-	-	-	-	125,0
70	32,8	119,0	-	-	-	-	124,0
74	28,3	117,0	-	-	-	-	123,0
78	24,1	115,0	-	-	-	-	121,0
80	22,2	115,0	119,0	-	-	-	120,0
82	20,4	114,0	119,0	-	-	-	119,0
86	16,9	111,5	119,0	-	-	-	117,0
90	13,8	106,5	119,0	-	-	-	115,0
92	12,3	103,0	119,0	-	-	-	113,5
94	-	99,7	119,0	-	-	-	112,0
98	-	93,2	118,0	-	-	-	110,0
102	-	86,5	118,0	-	-	-	108,0
106	-	78,5	109,0	-	-	-	106,0
108	-	74,0	105,0	104,0	-	-	105,0
110	-	69,0	101,0	104,0	-	-	104,0
112	-	64,0	97,5	104,0	-	-	102,5
114	-	-	93,5	104,0	-	-	101,0
118	-	-	86,5	104,0	-	-	99,5
122	-	-	80,0	103,0	-	-	97,5
126	-	-	70,5	95,5	-	-	90,5
130	-	-	-	88,5	-	-	83,5
134	-	-	-	81,5	78,0	-	76,0
138	-	-	-	76,0	73,5	-	67,5
142	-	-	-	-	69,5	-	59,5
146	-	-	-	-	66,0	-	51,5
150	-	-	-	-	62,5	-	44,2
154	-	-	-	-	-	38,5	36,9
158	-	-	-	-	-	35,9	31,6
160	-	-	-	-	-	34,7	29,5
162	-	-	-	-	-	-	27,5
166	-	-	-	-	-	-	21,5
170	-	-	-	-	-	-	14,5

84 m + 36 m

	SWSL						SFSL
	0 t	0 t - 640 t					
	85°	85°	75°	65°	55°	45°	
m	t	t	t	t	t	t	t
20	-	411,0*	-	-	-	-	-
22	-	399,0*	-	-	-	-	-
24	-	386,0*	-	-	-	-	-
26	221,0	430,0	-	-	-	-	419,0
28	205,0	421,0	-	-	-	-	419,0
30	192,0	412,0	-	-	-	-	419,0
34	168,0	392,0	-	-	-	-	419,0
38	150,0	374,0	-	-	-	-	419,0
42	134,0	358,0	-	-	-	-	417,0
44	126,0	334,0	-	-	-	-	409,0
45	-	-	430,0	-	-	-	402,5
46	-	-	430,0	-	-	-	397,0
50	-	-	417,0	-	-	-	380,0
54	-	-	385,0	-	-	-	365,0
58	-	-	340,0	-	-	-	332,0
62	-	-	-	-	-	-	302,0
64	-	-	-	291,0	-	-	288,5
66	-	-	-	281,0	-	-	275,0
70	-	-	-	262,0	-	-	252,0
73	-	-	-	250,0	-	-	236,2
74	-	-	-	-	-	-	231,0
78	-	-	-	-	-	-	213,0
81	-	-	-	-	202,0	-	200,2
82	-	-	-	-	199,0	-	196,0
86	-	-	-	-	188,0	-	181,0
90	-	-	-	-	-	-	167,0
94	-	-	-	-	-	-	150,0
95	-	-	-	-	-	147,0	145,7
97	-	-	-	-	-	143,0	137,2
98	-	-	-	-	-	-	133,0
102	-	-	-	-	-	-	116,0
106	-	-	-	-	-	-	100,0

6 m steps of luffing jib is standard · 6 m Stufung der Wippe ist Standard · Des paliers de 6 m sont de série pour la fléchette

Main boom angle 88°, 85°, 75°, 65°, 55° and 45°; capacities for intermediate boom positions are calculated by the crane control system IC-1

Hauptauslegerwinkel 88°, 85°, 75°, 65°, 55° und 45°; Traglasten für Zwischenstellungen des Hauptauslegers werden von der Kransteuerung IC-1 berechnet

Jarret de flèche principale 88°, 85°, 75°, 65°, 55° et 45° ; le système de commande de la grue IC-1 calcule les charges pour les positions intermédiaires de la flèche

* Main boom angle 88° · Hauptauslegerwinkel 88° · Jarret de flèche principale 88°

View thousands of Crane Specifications on FreeCraneSpecs.com

SWSL / SFSL 15°

CC 8800-1

295 t + 60 t ZB | 19-30 m | 10,5 m | 9.8 m/s | 360° | ISO

84 m + 48 m

	SWSL						SFSL
	0 t	0 t - 640 t					
	85°	85°	75°	65°	55°	45°	
m	t	t	t	t	t	t	t
24	-	330,0*	-	-	-	-	-
26	-	322,0*	-	-	-	-	-
28	-	314,0*	-	-	-	-	-
30	178,0	347,0	-	-	-	-	337,0
34	156,0	335,0	-	-	-	-	337,0
38	139,0	323,0	-	-	-	-	337,0
42	124,0	310,0	-	-	-	-	337,0
46	111,0	298,0	-	-	-	-	337,0
50	101,0	288,0	-	-	-	-	329,0
52	95,5	279,0	353,0	-	-	-	323,5
54	90,0	263,0	352,0	-	-	-	318,0
56	85,0	247,0	348,0	-	-	-	309,0
58	-	-	342,0	-	-	-	304,0
62	-	-	320,0	-	-	-	293,0
66	-	-	283,0	-	-	-	279,0
70	-	-	253,0	-	-	-	255,0
72	-	-	-	248,0	-	-	244,5
74	-	-	-	240,0	-	-	234,0
78	-	-	-	225,0	-	-	215,0
82	-	-	-	212,0	-	-	199,0
84	-	-	-	206,0	-	-	191,0
86	-	-	-	-	-	-	183,0
90	-	-	-	-	171,0	-	169,0
94	-	-	-	-	162,0	-	157,0
97	-	-	-	-	156,0	-	148,0
98	-	-	-	-	-	-	145,0
102	-	-	-	-	-	-	131,0
106	-	-	-	-	-	119,0	117,0
109	-	-	-	-	-	115,0	106,5
110	-	-	-	-	-	-	103,0
114	-	-	-	-	-	-	89,5
118	-	-	-	-	-	-	77,5

84 m + 60 m

	SWSL						SFSL
	0 t	0 t - 640 t					
	85°	85°	75°	65°	55°	45°	
m	t	t	t	t	t	t	t
26	-	270,0*	-	-	-	-	-
28	-	268,0*	-	-	-	-	-
30	-	263,0*	-	-	-	-	-
34	146,0	281,0	-	-	-	-	275,0
38	129,0	275,0	-	-	-	-	275,0
42	115,0	267,0	-	-	-	-	275,0
46	103,0	259,0	-	-	-	-	275,0
50	93,0	251,0	-	-	-	-	275,0
54	84,0	243,0	-	-	-	-	271,0
58	76,5	234,0	289,0	-	-	-	264,0
62	69,5	225,0	284,0	-	-	-	256,0
66	63,5	199,0	279,0	-	-	-	246,0
68	60,0	182,0	275,0	-	-	-	242,5
70	-	-	266,0	-	-	-	239,0
74	-	-	239,0	-	-	-	232,0
78	-	-	217,0	-	-	-	221,0
79	-	-	212,0	219,0	-	-	216,7
82	-	-	198,0	209,0	-	-	204,0
86	-	-	-	197,0	-	-	189,0
90	-	-	-	187,0	-	-	175,0
94	-	-	-	177,0	-	-	162,0
96	-	-	-	172,0	-	-	156,0
98	-	-	-	-	-	-	150,0
99	-	-	-	-	148,0	-	147,2
102	-	-	-	-	143,0	-	139,0
106	-	-	-	-	136,0	-	129,0
108	-	-	-	-	133,0	-	123,5
110	-	-	-	-	-	-	118,0
114	-	-	-	-	-	-	105,0
116	-	-	-	-	-	101,0	99,2
118	-	-	-	-	-	98,0	93,5
120	-	-	-	-	-	95,5	87,5
122	-	-	-	-	-	-	81,5
126	-	-	-	-	-	-	70,0
130	-	-	-	-	-	-	62,0

6 m steps of luffing jib is standard · 6 m Stufung der Wippe ist Standard · Des paliers de 6 m sont de série pour la fléchette

Main boom angle 88°, 85°, 75°, 65°, 55° and 45°; capacities for intermediate boom positions are calculated by the crane control system IC-1

Hauptauslegerwinkel 88°, 85°, 75°, 65°, 55° und 45°; Traglasten für Zwischenstellungen des Hauptauslegers werden von der Kransteuerung IC-1 berechnet

Jarret de flèche principale 88°, 85°, 75°, 65°, 55° et 45° ; le système de commande de la grue IC-1 calcule les charges pour les positions intermédiaires de la flèche

* Main boom angle 88° · Hauptauslegerwinkel 88° · Jarret de flèche principale 88°

View thousands of Crane Specifications on FreeCraneSpecs.com

SWSL / SFSL 15°

CC 8800-1

295 t + 60 t ZB | 19-30 m | 10,5 m | 9.8 m/s | 360° | ISO

84 m + 72 m

	SWSL						SFSL
	0 t	0 t - 640 t					
	85°	85°	75°	65°	55°	45°	
m	t	t	t	t	t	t	t
30	-	220,0*	-	-	-	-	-
34	-	215,0*	-	-	-	-	-
38	120,0	230,0	-	-	-	-	224,0
42	106,0	225,0	-	-	-	-	224,0
46	95,0	220,0	-	-	-	-	224,0
50	85,5	215,0	-	-	-	-	224,0
54	76,5	209,0	-	-	-	-	224,0
58	69,0	204,0	-	-	-	-	224,0
62	62,5	199,0	-	-	-	-	219,0
64	59,5	195,0	233,0	-	-	-	216,5
66	56,5	192,0	233,0	-	-	-	214,0
70	51,5	185,0	232,0	-	-	-	210,0
74	46,7	169,0	226,0	-	-	-	205,0
78	42,4	147,0	222,0	-	-	-	198,0
82	-	-	202,0	-	-	-	193,0
86	-	-	185,0	-	-	-	188,0
88	-	-	177,0	187,0	-	-	182,5
90	-	-	170,0	181,0	-	-	177,0
94	-	-	150,0	172,0	-	-	164,0
98	-	-	-	163,0	-	-	152,0
102	-	-	-	154,0	-	-	141,0
106	-	-	-	147,0	-	-	131,0
108	-	-	-	-	127,0	-	126,0
110	-	-	-	-	124,0	-	121,0
114	-	-	-	-	118,0	-	112,0
118	-	-	-	-	113,0	-	103,0
120	-	-	-	-	110,0	-	97,7
122	-	-	-	-	-	-	92,5
126	-	-	-	-	-	-	81,5
128	-	-	-	-	-	80,0	76,5
130	-	-	-	-	-	78,0	71,5
134	-	-	-	-	-	-	61,0
138	-	-	-	-	-	-	52,0
142	-	-	-	-	-	-	47,8

84 m + 84 m

	SWSL						SFSL
	0 t	0 t - 640 t					
	85°	85°	75°	65°	55°	45°	
m	t	t	t	t	t	t	t
34	-	180,0*	-	-	-	-	-
38	-	175,0*	-	-	-	-	-
42	95,5	186,0	-	-	-	-	182,0
46	85,0	184,0	-	-	-	-	182,0
50	75,5	180,0	-	-	-	-	182,0
54	67,0	177,0	-	-	-	-	182,0
58	60,0	173,0	-	-	-	-	182,0
62	53,5	169,0	-	-	-	-	182,0
66	47,9	166,0	-	-	-	-	180,0
70	42,8	162,0	186,0	-	-	-	177,0
74	38,1	157,0	186,0	-	-	-	174,0
78	33,9	152,0	186,0	-	-	-	171,0
82	30,1	141,0	185,0	-	-	-	168,0
86	26,6	125,0	179,0	-	-	-	163,0
88	24,9	117,0	172,0	-	-	-	161,5
90	-	-	164,0	-	-	-	160,0
94	-	-	151,0	-	-	-	157,0
96	-	-	145,0	158,0	-	-	153,0
98	-	-	139,0	154,0	-	-	149,0
102	-	-	129,0	145,0	-	-	138,0
104	-	-	121,0	142,0	-	-	133,0
106	-	-	-	138,0	-	-	128,0
110	-	-	-	131,0	-	-	118,0
114	-	-	-	125,0	-	-	110,0
118	-	-	-	119,0	103,0	-	101,0
122	-	-	-	-	98,5	-	94,0
126	-	-	-	-	93,5	-	85,5
130	-	-	-	-	89,5	-	75,5
132	-	-	-	-	87,5	-	71,0
134	-	-	-	-	-	-	66,5
138	-	-	-	-	-	60,0	57,5
142	-	-	-	-	-	57,0	48,7
146	-	-	-	-	-	-	41,5
150	-	-	-	-	-	-	37,2
154	-	-	-	-	-	-	29,5

6 m steps of luffing jib is standard · 6 m Stufung der Wippe ist Standard · Des paliers de 6 m sont de série pour la fléchette

Main boom angle 88°, 85°, 75°, 65°, 55° and 45°; capacities for intermediate boom positions are calculated by the crane control system IC-1

Hauptauslegerwinkel 88°, 85°, 75°, 65°, 55° und 45°; Traglasten für Zwischenstellungen des Hauptauslegers werden von der Kransteuerung IC-1 berechnet

Jarret de flèche principale 88°, 85°, 75°, 65°, 55° et 45° ; le système de commande de la grue IC-1 calcule les charges pour les positions intermédiaires de la flèche

* Main boom angle 88° · Hauptauslegerwinkel 88° · Jarret de flèche principale 88°

View thousands of Crane Specifications on FreeCraneSpecs.com

SWSL / SFSL 15°

CC 8800-1

295 t + 60 t ZB | 19-30 m | 10,5 m | 9.8 m/s | 360° | ISO

84 m + 96 m

	SWSL						SFSL
	0 t	0 t - 640 t					
	85°	85°	75°	65°	55°	45°	
m	t	t	t	t	t	t	t
38	-	145,0*	-	-	-	-	-
42	-	142,0*	-	-	-	-	-
46	76,5	150,0	-	-	-	-	147,0
50	67,5	148,0	-	-	-	-	147,0
54	59,5	146,0	-	-	-	-	147,0
58	52,5	143,0	-	-	-	-	147,0
62	46,7	141,0	-	-	-	-	147,0
66	41,2	138,0	-	-	-	-	147,0
70	36,2	136,0	-	-	-	-	146,0
74	31,7	133,0	-	-	-	-	144,0
76	29,6	132,0	146,0	-	-	-	143,0
78	27,6	131,0	146,0	-	-	-	142,0
80	25,7	129,0	146,0	-	-	-	141,0
82	23,9	127,0	146,0	-	-	-	140,0
86	20,4	123,0	146,0	-	-	-	138,0
90	17,3	117,5	146,0	-	-	-	136,0
94	14,4	108,0	146,0	-	-	-	134,0
98	11,7	95,7	137,0	-	-	-	130,0
100	10,5	89,5	132,0	-	-	-	129,0
102	-	-	127,0	-	-	-	128,0
104	-	-	122,0	124,0	-	-	127,0
106	-	-	117,0	124,0	-	-	126,0
110	-	-	108,0	123,0	-	-	119,0
114	-	-	99,5	120,0	-	-	111,0
116	-	-	93,0	117,0	-	-	106,5
118	-	-	-	114,0	-	-	102,0
122	-	-	-	108,0	-	-	95,0
126	-	-	-	103,0	-	-	87,5
128	-	-	-	101,0	86,0	-	84,2
130	-	-	-	97,5	84,0	-	81,0
134	-	-	-	-	80,0	-	73,0
138	-	-	-	-	76,0	-	64,0
142	-	-	-	-	73,0	-	56,0
146	-	-	-	-	-	-	48,1
148	-	-	-	-	-	46,2	44,2
150	-	-	-	-	-	44,8	40,3
154	-	-	-	-	-	42,0	33,0
158	-	-	-	-	-	-	28,7
162	-	-	-	-	-	-	23,4

84 m + 108 m

	SWSL						SFSL
	0 t	0 t - 640 t					
	85°	85°	75°	65°	55°	45°	
m	t	t	t	t	t	t	t
40	-	117,0*	-	-	-	-	-
42	-	117,0*	-	-	-	-	-
46	-	114,0*	-	-	-	-	-
50	60,0	119,0	-	-	-	-	118,0
54	52,5	118,0	-	-	-	-	118,0
58	45,8	116,0	-	-	-	-	118,0
62	39,9	114,0	-	-	-	-	117,0
66	34,5	113,0	-	-	-	-	117,0
70	29,8	111,0	-	-	-	-	116,0
74	25,3	109,0	-	-	-	-	116,0
78	21,4	107,0	-	-	-	-	114,0
82	17,7	106,0	112,0	-	-	-	112,0
86	14,4	104,0	112,0	-	-	-	110,0
88	12,8	103,0	112,0	-	-	-	109,0
90	-	100,2	112,0	-	-	-	108,0
94	-	94,5	112,0	-	-	-	106,0
98	-	88,7	112,0	-	-	-	105,0
102	-	83,2	112,0	-	-	-	103,0
106	-	77,7	112,0	-	-	-	101,0
110	-	70,2	104,0	97,5	-	-	98,0
112	-	65,5	100,0	97,5	-	-	97,0
114	-	-	96,0	97,5	-	-	96,0
118	-	-	89,0	97,5	-	-	94,0
122	-	-	82,5	97,5	-	-	92,0
126	-	-	74,5	97,0	-	-	86,5
128	-	-	69,5	94,5	-	-	83,0
130	-	-	-	92,5	-	-	79,5
134	-	-	-	85,5	-	-	73,0
136	-	-	-	82,5	71,5	-	70,0
138	-	-	-	79,5	69,5	-	67,0
142	-	-	-	74,0	66,0	-	59,0
146	-	-	-	-	62,0	-	51,5
150	-	-	-	-	58,5	-	44,5
154	-	-	-	-	55,5	-	37,3
158	-	-	-	-	-	31,9	30,4
162	-	-	-	-	-	29,5	23,6
166	-	-	-	-	-	27,3	18,6
170	-	-	-	-	-	-	14,7

6 m steps of luffing jib is standard · 6 m Stufung der Wippe ist Standard · Des paliers de 6 m sont de série pour la fléchette

Main boom angle 88°, 85°, 75°, 65°, 55° and 45°; capacities for intermediate boom positions are calculated by the crane control system IC-1

Hauptauslegerwinkel 88°, 85°, 75°, 65°, 55° und 45°; Traglasten für Zwischenstellungen des Hauptauslegers werden von der Kransteuerung IC-1 berechnet

Jarret de flèche principale 88°, 85°, 75°, 65°, 55° et 45° ; le système de commande de la grue IC-1 calcule les charges pour les positions intermédiaires de la flèche

* Main boom angle 88° · Hauptauslegerwinkel 88° · Jarret de flèche principale 88°

View thousands of Crane Specifications on FreeCraneSpecs.com

SWSL / SFSL 15°

CC 8800-1

295 t + 60 t ZB | 19-30 m | 10,5 m | 9.8 m/s | 360° | ISO

90 m + 36 m

	SWSL						SFSL
	0 t	0 t - 640 t					
	85°	85°	75°	65°	55°	45°	
m	t	t	t	t	t	t	t
20	-	375,0*	-	-	-	-	-
22	-	364,0*	-	-	-	-	-
24	-	353,0*	-	-	-	-	-
26	212,0	394,0	-	-	-	-	381,0
28	197,0	385,0	-	-	-	-	381,0
30	184,0	376,0	-	-	-	-	381,0
34	162,0	358,0	-	-	-	-	381,0
38	144,0	341,0	-	-	-	-	381,0
42	129,0	328,0	-	-	-	-	381,0
44	122,0	321,0	-	-	-	-	377,0
46	-	-	-	-	-	-	370,0
47	-	-	393,0	-	-	-	367,0
50	-	-	389,0	-	-	-	352,0
54	-	-	374,0	-	-	-	340,0
58	-	-	349,0	-	-	-	328,0
60	-	-	334,0	-	-	-	312,5
62	-	-	-	-	-	-	297,0
66	-	-	-	-	-	-	271,0
67	-	-	-	268,0	-	-	265,0
70	-	-	-	255,0	-	-	247,0
74	-	-	-	239,0	-	-	227,0
76	-	-	-	232,0	-	-	217,5
78	-	-	-	-	-	-	208,0
82	-	-	-	-	-	-	191,0
84	-	-	-	-	185,0	-	183,5
86	-	-	-	-	180,0	-	176,0
89	-	-	-	-	173,0	-	165,5
90	-	-	-	-	-	-	162,0
94	-	-	-	-	-	-	150,0
98	-	-	-	-	-	-	136,0
102	-	-	-	-	-	-	121,0
106	-	-	-	-	-	-	106,0
110	-	-	-	-	-	-	91,0

90 m + 48 m

	SWSL						SFSL
	0 t	0 t - 640 t					
	85°	85°	75°	65°	55°	45°	
m	t	t	t	t	t	t	t
24	-	303,0*	-	-	-	-	-
26	-	295,0*	-	-	-	-	-
28	-	288,0*	-	-	-	-	-
30	171,0	316,0	-	-	-	-	309,0
34	150,0	307,0	-	-	-	-	309,0
38	133,0	296,0	-	-	-	-	309,0
42	119,0	284,0	-	-	-	-	309,0
46	107,0	272,0	-	-	-	-	309,0
50	96,5	263,0	-	-	-	-	304,0
54	87,5	254,0	321,0	-	-	-	296,0
56	83,0	249,0	317,0	-	-	-	291,0
58	-	-	313,0	-	-	-	286,0
62	-	-	303,0	-	-	-	274,0
66	-	-	293,0	-	-	-	265,0
70	-	-	263,0	-	-	-	251,0
72	-	-	249,0	-	-	-	240,5
74	-	-	-	232,0	-	-	230,0
78	-	-	-	218,0	-	-	211,0
82	-	-	-	205,0	-	-	194,0
86	-	-	-	194,0	-	-	179,0
90	-	-	-	-	-	-	165,0
94	-	-	-	-	155,0	-	152,0
98	-	-	-	-	147,0	-	141,0
100	-	-	-	-	143,0	-	135,5
102	-	-	-	-	-	-	130,0
106	-	-	-	-	-	-	119,0
110	-	-	-	-	-	108,0	106,0
113	-	-	-	-	-	104,0	96,2
114	-	-	-	-	-	-	93,0
118	-	-	-	-	-	-	80,5
122	-	-	-	-	-	-	68,0

6 m steps of luffing jib is standard · 6 m Stufung der Wippe ist Standard · Des paliers de 6 m sont de série pour la fléchette

Main boom angle 88°, 85°, 75°, 65°, 55° and 45°; capacities for intermediate boom positions are calculated by the crane control system IC-1

Hauptauslegerwinkel 88°, 85°, 75°, 65°, 55° und 45°; Traglasten für Zwischenstellungen des Hauptauslegers werden von der Kransteuerung IC-1 berechnet

Jarret de flèche principale 88°, 85°, 75°, 65°, 55° et 45° ; le système de commande de la grue IC-1 calcule les charges pour les positions intermédiaires de la flèche

* Main boom angle 88° · Hauptauslegerwinkel 88° · Jarret de flèche principale 88°

View thousands of Crane Specifications on FreeCraneSpecs.com

SWSL / SFSL 15°

CC 8800-1

295 t + 60 t ZB | 19-30 m | 10,5 m | 9.8 m/s | 360° | ISO

90 m + 60 m

	SWSL						SFSL
	0 t	0 t - 640 t					
	85°	85°	75°	65°	55°	45°	
m	t	t	t	t	t	t	t
26	-	249,0*	-	-	-	-	-
28	-	247,0*	-	-	-	-	-
30	-	242,0*	-	-	-	-	-
34	140,0	259,0	-	-	-	-	252,0
38	123,0	253,0	-	-	-	-	252,0
42	110,0	245,0	-	-	-	-	252,0
46	98,5	237,0	-	-	-	-	252,0
50	89,0	229,0	-	-	-	-	252,0
54	80,0	221,0	-	-	-	-	251,0
58	72,5	215,0	-	-	-	-	245,0
60	69,0	211,0	262,0	-	-	-	242,0
62	66,0	208,0	262,0	-	-	-	239,0
66	60,0	201,0	255,0	-	-	-	233,0
68	57,5	187,0	252,0	-	-	-	227,0
70	-	-	249,0	-	-	-	224,0
74	-	-	243,0	-	-	-	218,0
78	-	-	225,0	-	-	-	211,0
82	-	-	204,0	203,0	-	-	200,0
84	-	-	195,0	197,0	-	-	192,5
86	-	-	-	191,0	-	-	185,0
90	-	-	-	181,0	-	-	171,0
94	-	-	-	171,0	-	-	158,0
98	-	-	-	163,0	-	-	146,0
102	-	-	-	-	-	-	135,0
104	-	-	-	-	133,0	-	130,0
106	-	-	-	-	129,0	-	125,0
110	-	-	-	-	123,0	-	116,0
112	-	-	-	-	120,0	-	111,5
114	-	-	-	-	-	-	107,0
118	-	-	-	-	-	-	95,5
120	-	-	-	-	-	91,0	89,7
122	-	-	-	-	-	88,5	84,0
124	-	-	-	-	-	86,0	78,5
126	-	-	-	-	-	-	73,0
130	-	-	-	-	-	-	62,5
134	-	-	-	-	-	-	52,5

90 m + 72 m

	SWSL						SFSL
	0 t	0 t - 640 t					
	85°	85°	75°	65°	55°	45°	
m	t	t	t	t	t	t	t
30	-	203,0*	-	-	-	-	-
34	-	198,0*	-	-	-	-	-
38	114,0	211,0	-	-	-	-	206,0
42	101,0	207,0	-	-	-	-	206,0
46	90,5	202,0	-	-	-	-	206,0
50	81,0	197,0	-	-	-	-	206,0
54	73,0	192,0	-	-	-	-	206,0
58	65,5	187,0	-	-	-	-	206,0
62	59,0	181,0	-	-	-	-	203,0
66	53,5	176,0	212,0	-	-	-	199,0
70	48,5	170,0	212,0	-	-	-	195,0
74	43,9	164,0	211,0	-	-	-	191,0
78	39,7	150,0	204,0	-	-	-	186,0
80	37,8	138,0	203,0	-	-	-	183,0
82	-	-	202,0	-	-	-	181,0
86	-	-	191,0	-	-	-	177,0
90	-	-	175,0	175,0	-	-	173,0
94	-	-	159,0	166,0	-	-	160,0
98	-	-	-	157,0	-	-	148,0
102	-	-	-	149,0	-	-	137,0
106	-	-	-	142,0	-	-	127,0
110	-	-	-	135,0	-	-	117,0
112	-	-	-	-	114,0	-	113,0
114	-	-	-	-	112,0	-	109,0
118	-	-	-	-	106,0	-	100,0
122	-	-	-	-	102,0	-	93,0
124	-	-	-	-	99,5	-	88,0
126	-	-	-	-	-	-	83,0
130	-	-	-	-	-	-	73,0
132	-	-	-	-	-	71,5	68,2
134	-	-	-	-	-	69,5	63,5
136	-	-	-	-	-	67,5	58,7
138	-	-	-	-	-	-	54,0
142	-	-	-	-	-	-	44,8
146	-	-	-	-	-	-	40,7

6 m steps of luffing jib is standard · 6 m Stufung der Wippe ist Standard · Des paliers de 6 m sont de série pour la fléchette

Main boom angle 88°, 85°, 75°, 65°, 55° and 45°; capacities for intermediate boom positions are calculated by the crane control system IC-1

Hauptauslegerwinkel 88°, 85°, 75°, 65°, 55° und 45°; Traglasten für Zwischenstellungen des Hauptauslegers werden von der Kransteuerung IC-1 berechnet

Jarret de flèche principale 88°, 85°, 75°, 65°, 55° et 45° ; le système de commande de la grue IC-1 calcule les charges pour les positions intermédiaires de la flèche

* Main boom angle 88° · Hauptauslegerwinkel 88° · Jarret de flèche principale 88°

View thousands of Crane Specifications on FreeCraneSpecs.com

SWSL / SFSL 15°

CC 8800-1

295 t + 60 t ZB | 19-30 m | 10,5 m | 9.8 m/s | 360° | ISO

90 m + 84 m

	SWSL						SFSL
	0 t	0 t - 640 t					
	85°	85°	75°	65°	55°	45°	
m	t	t	t	t	t	t	t
34	-	166,0*	-	-	-	-	-
38	-	161,0*	-	-	-	-	-
42	90,5	171,0	-	-	-	-	168,0
46	80,0	169,0	-	-	-	-	168,0
50	71,0	165,0	-	-	-	-	168,0
54	63,0	162,0	-	-	-	-	168,0
58	56,0	158,0	-	-	-	-	168,0
62	50,0	155,0	-	-	-	-	168,0
66	44,7	151,0	-	-	-	-	167,0
70	39,8	148,0	-	-	-	-	164,0
72	37,5	146,0	170,0	-	-	-	162,5
74	35,3	143,0	170,0	-	-	-	161,0
78	31,2	139,0	170,0	-	-	-	159,0
82	27,5	134,5	169,0	-	-	-	156,0
84	25,8	132,0	169,0	-	-	-	155,0
86	24,1	125,5	168,0	-	-	-	154,0
88	22,5	119,0	166,0	-	-	-	150,0
90	-	-	164,0	-	-	-	149,0
94	-	-	155,0	-	-	-	146,0
98	-	-	143,0	148,0	-	-	143,0
102	-	-	132,0	140,0	-	-	134,0
106	-	-	119,0	133,0	-	-	124,0
110	-	-	-	126,0	-	-	115,0
114	-	-	-	120,0	-	-	106,0
118	-	-	-	114,0	-	-	98,0
120	-	-	-	111,0	-	-	94,0
122	-	-	-	-	92,0	-	90,0
126	-	-	-	-	87,5	-	83,0
130	-	-	-	-	83,5	-	75,5
134	-	-	-	-	80,0	-	66,5
138	-	-	-	-	-	-	58,0
142	-	-	-	-	-	52,0	49,8
146	-	-	-	-	-	49,4	41,6
150	-	-	-	-	-	-	33,5
154	-	-	-	-	-	-	28,7
158	-	-	-	-	-	-	23,7

90 m + 96 m

	SWSL						SFSL
	0 t	0 t - 640 t					
	85°	85°	75°	65°	55°	45°	
m	t	t	t	t	t	t	t
38	-	135,0*	-	-	-	-	-
42	-	132,0*	-	-	-	-	-
46	72,0	137,0	-	-	-	-	136,0
50	63,5	136,0	-	-	-	-	136,0
54	56,0	134,0	-	-	-	-	136,0
58	49,2	131,0	-	-	-	-	136,0
62	43,3	129,0	-	-	-	-	136,0
66	38,0	126,0	-	-	-	-	136,0
70	33,1	124,0	-	-	-	-	136,0
74	28,8	121,0	-	-	-	-	133,0
78	24,9	119,0	133,0	-	-	-	131,0
82	21,3	116,0	133,0	-	-	-	128,0
86	18,0	112,0	133,0	-	-	-	126,0
90	14,9	108,5	133,0	-	-	-	123,0
94	12,1	105,0	132,0	-	-	-	120,0
96	10,8	103,0	132,0	-	-	-	119,0
98	-	97,2	132,0	-	-	-	118,0
100	-	91,5	131,0	-	-	-	115,5
102	-	-	130,0	-	-	-	114,0
106	-	-	120,0	115,0	-	-	111,0
110	-	-	111,0	115,0	-	-	109,0
114	-	-	103,0	114,0	-	-	106,0
118	-	-	92,0	109,0	-	-	99,0
122	-	-	-	104,0	-	-	91,0
126	-	-	-	99,0	-	-	84,0
130	-	-	-	94,5	78,0	-	77,0
132	-	-	-	92,5	76,0	-	74,0
134	-	-	-	-	74,5	-	71,0
138	-	-	-	-	70,5	-	64,0
142	-	-	-	-	67,5	-	56,0
146	-	-	-	-	64,5	-	48,4
150	-	-	-	-	-	-	40,8
152	-	-	-	-	-	39,0	37,1
154	-	-	-	-	-	37,7	33,5
158	-	-	-	-	-	35,2	26,2
162	-	-	-	-	-	-	20,0
166	-	-	-	-	-	-	15,9
170	-	-	-	-	-	-	10,6

6 m steps of luffing jib is standard · 6 m Stufung der Wippe ist Standard · Des paliers de 6 m sont de série pour la fléchette

Main boom angle 88°, 85°, 75°, 65°, 55° and 45°; capacities for intermediate boom positions are calculated by the crane control system IC-1

Hauptauslegerwinkel 88°, 85°, 75°, 65°, 55° und 45°; Traglasten für Zwischenstellungen des Hauptauslegers werden von der Kransteuerung IC-1 berechnet

Jarret de flèche principale 88°, 85°, 75°, 65°, 55° et 45° ; le système de commande de la grue IC-1 calcule les charges pour les positions intermédiaires de la flèche

* Main boom angle 88° · Hauptauslegerwinkel 88° · Jarret de flèche principale 88°

View thousands of Crane Specifications on FreeCraneSpecs.com

SWSL / SFSL 15°

CC 8800-1

295 t + 60 t ZB | 19-30 m | 10,5 m | 9.8 m/s | 360° | ISO

90 m + 108 m

	SWSL						SFSL
	0 t	0 t - 640 t					
	85°	85°	75°	65°	55°	45°	
m	t	t	t	t	t	t	t
40	-	108,0*	-	-	-	-	-
42	-	108,0*	-	-	-	-	-
46	-	106,0*	-	-	-	-	-
50	56,0	110,0	-	-	-	-	109,0
54	48,6	109,0	-	-	-	-	109,0
58	42,2	107,0	-	-	-	-	109,0
62	36,5	105,0	-	-	-	-	108,0
66	31,3	104,0	-	-	-	-	108,0
70	26,7	102,0	-	-	-	-	107,0
74	22,5	100,0	-	-	-	-	107,0
78	18,7	98,5	-	-	-	-	106,0
82	15,2	96,7	-	-	-	-	104,0
84	13,5	96,0	104,0	-	-	-	103,0
86	11,9	95,0	104,0	-	-	-	102,0
88	10,4	94,0	104,0	-	-	-	101,5
90	-	91,7	104,0	-	-	-	101,0
94	-	87,5	104,0	-	-	-	99,0
98	-	83,2	104,0	-	-	-	97,5
102	-	79,0	104,0	-	-	-	96,0
106	-	74,7	103,0	-	-	-	94,0
110	-	69,7	103,0	-	-	-	91,0
112	-	67,0	103,0	-	-	-	90,2
114	-	-	99,0	89,5	-	-	89,5
118	-	-	91,5	89,5	-	-	87,5
122	-	-	84,5	89,5	-	-	86,0
126	-	-	78,0	89,5	-	-	83,0
128	-	-	73,5	89,5	-	-	79,5
130	-	-	-	88,0	-	-	76,0
134	-	-	-	83,5	-	-	69,5
138	-	-	-	79,5	-	-	63,5
140	-	-	-	77,5	62,0	-	60,7
142	-	-	-	76,0	60,5	-	58,0
144	-	-	-	74,5	59,0	-	54,5
146	-	-	-	-	57,5	-	51,0
150	-	-	-	-	54,5	-	44,0
154	-	-	-	-	51,5	-	37,1
158	-	-	-	-	48,8	-	30,4
162	-	-	-	-	-	25,2	23,8
166	-	-	-	-	-	23,0	17,4
170	-	-	-	-	-	21,0	11,1

96 m + 36 m

	SWSL						SFSL
	0 t	0 t - 640 t					
	85°	85°	75°	65°	55°	45°	
m	t	t	t	t	t	t	t
20	-	342,0*	-	-	-	-	-
22	-	333,0*	-	-	-	-	-
24	-	323,0*	-	-	-	-	-
26	202,0	355,0	-	-	-	-	346,0
28	188,0	351,0	-	-	-	-	346,0
30	176,0	343,0	-	-	-	-	346,0
34	155,0	326,0	-	-	-	-	346,0
38	137,0	310,0	-	-	-	-	346,0
42	123,0	299,0	-	-	-	-	346,0
46	111,0	287,0	-	-	-	-	340,0
48	-	-	361,0	-	-	-	334,0
50	-	-	357,0	-	-	-	329,0
54	-	-	347,0	-	-	-	313,0
58	-	-	334,0	-	-	-	302,0
62	-	-	318,0	-	-	-	291,0
66	-	-	-	-	-	-	266,0
69	-	-	-	251,0	-	-	248,0
70	-	-	-	247,0	-	-	242,0
74	-	-	-	231,0	-	-	222,0
78	-	-	-	217,0	-	-	203,0
82	-	-	-	-	-	-	186,0
86	-	-	-	-	-	-	171,0
88	-	-	-	-	166,0	-	164,0
90	-	-	-	-	162,0	-	157,0
93	-	-	-	-	156,0	-	148,0
94	-	-	-	-	-	-	145,0
98	-	-	-	-	-	-	133,0
102	-	-	-	-	-	-	122,0
104	-	-	-	-	-	117,0	115,0
106	-	-	-	-	-	114,0	108,0
110	-	-	-	-	-	-	94,0
114	-	-	-	-	-	-	80,5
118	-	-	-	-	-	-	67,5

6 m steps of luffing jib is standard · 6 m Stufung der Wippe ist Standard · Des paliers de 6 m sont de série pour la fléchette

Main boom angle 88°, 85°, 75°, 65°, 55° and 45°; capacities for intermediate boom positions are calculated by the crane control system IC-1

Hauptauslegerwinkel 88°, 85°, 75°, 65°, 55° und 45°; Traglasten für Zwischenstellungen des Hauptauslegers werden von der Kransteuerung IC-1 berechnet

Jarret de flèche principale 88°, 85°, 75°, 65°, 55° et 45° ; le système de commande de la grue IC-1 calcule les charges pour les positions intermédiaires de la flèche

* Main boom angle 88° · Hauptauslegerwinkel 88° · Jarret de flèche principale 88°

View thousands of Crane Specifications on FreeCraneSpecs.com

SWSL / SFSL 15°

CC 8800-1

295 t + 60 t ZB | 19-30 m | 10,5 m | 9.8 m/s | 360° | ISO

96 m + 48 m

	SWSL						SFSL
	0 t	0 t - 640 t					
	85°	85°	75°	65°	55°	45°	
m	t	t	t	t	t	t	t
24	-	277,0*	-	-	-	-	-
26	-	270,0*	-	-	-	-	-
28	-	263,0*	-	-	-	-	-
30	163,0	290,0	-	-	-	-	281,0
34	143,0	282,0	-	-	-	-	281,0
38	127,0	270,0	-	-	-	-	281,0
42	113,0	259,0	-	-	-	-	281,0
46	101,0	248,0	-	-	-	-	281,0
50	92,0	240,0	-	-	-	-	280,0
54	83,5	231,0	292,0	-	-	-	272,0
56	79,5	227,0	292,0	-	-	-	268,0
58	-	-	291,0	-	-	-	264,0
62	-	-	279,0	-	-	-	254,0
66	-	-	272,0	-	-	-	245,0
70	-	-	264,0	-	-	-	237,0
74	-	-	245,0	-	-	-	225,0
77	-	-	-	214,0	-	-	211,5
78	-	-	-	211,0	-	-	207,0
82	-	-	-	198,0	-	-	190,0
86	-	-	-	187,0	-	-	174,0
90	-	-	-	177,0	-	-	160,0
94	-	-	-	-	-	-	147,0
97	-	-	-	-	140,0	-	138,7
98	-	-	-	-	139,0	-	136,0
102	-	-	-	-	132,0	-	125,0
104	-	-	-	-	129,0	-	120,0
106	-	-	-	-	-	-	115,0
110	-	-	-	-	-	-	106,0
114	-	-	-	-	-	95,5	94,0
117	-	-	-	-	-	92,0	85,0
118	-	-	-	-	-	-	82,0
122	-	-	-	-	-	-	70,5
126	-	-	-	-	-	-	59,0
130	-	-	-	-	-	-	51,0

96 m + 60 m

	SWSL						SFSL
	0 t	0 t - 640 t					
	85°	85°	75°	65°	55°	45°	
m	t	t	t	t	t	t	t
26	-	229,0*	-	-	-	-	-
28	-	226,0*	-	-	-	-	-
30	-	222,0*	-	-	-	-	-
34	133,0	235,0	-	-	-	-	231,0
38	117,0	232,0	-	-	-	-	231,0
42	104,0	225,0	-	-	-	-	231,0
46	93,5	217,0	-	-	-	-	231,0
50	84,0	210,0	-	-	-	-	231,0
54	76,0	202,0	-	-	-	-	231,0
58	68,5	196,0	-	-	-	-	227,0
60	65,5	193,0	237,0	-	-	-	224,0
62	62,5	190,0	237,0	-	-	-	221,0
66	56,5	184,0	235,0	-	-	-	216,0
68	54,0	181,0	234,0	-	-	-	213,5
70	-	-	231,0	-	-	-	211,0
74	-	-	223,0	-	-	-	203,0
78	-	-	219,0	-	-	-	198,0
82	-	-	211,0	-	-	-	192,0
84	-	-	202,0	-	-	-	186,5
86	-	-	-	184,0	-	-	181,0
90	-	-	-	174,0	-	-	166,0
94	-	-	-	165,0	-	-	153,0
98	-	-	-	156,0	-	-	141,0
100	-	-	-	152,0	-	-	135,5
102	-	-	-	-	-	-	130,0
106	-	-	-	-	122,0	-	120,0
110	-	-	-	-	116,0	-	111,0
114	-	-	-	-	111,0	-	102,0
116	-	-	-	-	108,0	-	98,2
118	-	-	-	-	-	-	94,5
122	-	-	-	-	-	-	84,5
126	-	-	-	-	-	78,0	74,0
128	-	-	-	-	-	76,0	68,7
130	-	-	-	-	-	-	63,5
134	-	-	-	-	-	-	53,5
138	-	-	-	-	-	-	44,6

6 m steps of luffing jib is standard · 6 m Stufung der Wippe ist Standard · Des paliers de 6 m sont de série pour la fléchette

Main boom angle 88°, 85°, 75°, 65°, 55° and 45°; capacities for intermediate boom positions are calculated by the crane control system IC-1

Hauptauslegerwinkel 88°, 85°, 75°, 65°, 55° und 45°; Traglasten für Zwischenstellungen des Hauptauslegers werden von der Kransteuerung IC-1 berechnet

Jarret de flèche principale 88°, 85°, 75°, 65°, 55° et 45° ; le système de commande de la grue IC-1 calcule les charges pour les positions intermédiaires de la flèche

* Main boom angle 88° · Hauptauslegerwinkel 88° · Jarret de flèche principale 88°

View thousands of Crane Specifications on FreeCraneSpecs.com

SWSL / SFSL 15°

CC 8800-1

295 t + 60 t ZB | 19-30 m | 10,5 m | 9.8 m/s | 360° | ISO

96 m + 72 m

	SWSL						SFSL
	0 t	0 t - 640 t					
	85°	85°	75°	65°	55°	45°	
m	t	t	t	t	t	t	t
30	-	187,0*	-	-	-	-	-
34	-	182,0*	-	-	-	-	-
38	-	176,0*	-	-	-	-	-
40	102,0	192,0	-	-	-	-	189,0
42	96,0	190,0	-	-	-	-	189,0
46	85,5	185,0	-	-	-	-	189,0
50	76,5	180,0	-	-	-	-	189,0
54	68,5	175,0	-	-	-	-	189,0
58	61,5	170,0	-	-	-	-	189,0
62	55,5	165,0	-	-	-	-	187,0
66	50,0	160,0	192,0	-	-	-	184,0
70	45,3	156,0	192,0	-	-	-	181,0
74	40,8	151,0	191,0	-	-	-	177,0
78	36,8	146,0	189,0	-	-	-	174,0
80	35,0	141,0	188,0	-	-	-	170,0
82	-	-	186,0	-	-	-	168,0
86	-	-	181,0	-	-	-	164,0
90	-	-	178,0	-	-	-	161,0
92	-	-	173,0	164,0	-	-	158,5
94	-	-	166,0	160,0	-	-	156,0
96	-	-	156,0	155,0	-	-	150,0
98	-	-	-	151,0	-	-	144,0
102	-	-	-	143,0	-	-	133,0
106	-	-	-	136,0	-	-	122,0
110	-	-	-	130,0	-	-	113,0
112	-	-	-	127,0	-	-	108,5
114	-	-	-	-	-	-	104,0
116	-	-	-	-	102,0	-	100,2
118	-	-	-	-	100,0	-	96,5
122	-	-	-	-	95,0	-	88,5
126	-	-	-	-	91,0	-	81,5
130	-	-	-	-	-	-	72,5
134	-	-	-	-	-	-	63,5
136	-	-	-	-	-	62,0	59,0
138	-	-	-	-	-	60,0	54,5
140	-	-	-	-	-	58,5	50,1
142	-	-	-	-	-	-	45,8
146	-	-	-	-	-	-	37,2
150	-	-	-	-	-	-	31,7

96 m + 84 m

	SWSL						SFSL
	0 t	0 t - 640 t					
	85°	85°	75°	65°	55°	45°	
m	t	t	t	t	t	t	t
34	-	151,0*	-	-	-	-	-
38	-	148,0*	-	-	-	-	-
42	-	144,0*	-	-	-	-	-
44	80,0	156,0	-	-	-	-	154,0
46	75,0	155,0	-	-	-	-	154,0
50	66,5	151,0	-	-	-	-	154,0
54	59,0	148,0	-	-	-	-	154,0
58	52,5	144,0	-	-	-	-	154,0
62	46,5	141,0	-	-	-	-	154,0
66	41,3	137,0	-	-	-	-	153,0
70	36,5	134,0	-	-	-	-	151,0
72	34,3	132,0	154,0	-	-	-	150,0
74	32,2	130,0	154,0	-	-	-	149,0
78	28,3	127,0	154,0	-	-	-	147,0
80	26,4	125,0	154,0	-	-	-	145,5
82	24,7	123,0	154,0	-	-	-	144,0
86	21,4	119,0	152,0	-	-	-	142,0
90	18,4	110,5	151,0	-	-	-	137,0
92	17,0	104,0	150,0	-	-	-	136,0
94	-	-	147,0	-	-	-	135,0
98	-	-	145,0	-	-	-	132,0
100	-	-	141,0	127,0	-	-	131,0
102	-	-	136,0	127,0	-	-	130,0
106	-	-	125,0	126,0	-	-	120,0
108	-	-	117,0	123,0	-	-	115,0
110	-	-	-	120,0	-	-	110,0
114	-	-	-	114,0	-	-	102,0
118	-	-	-	109,0	-	-	93,5
122	-	-	-	104,0	-	-	86,0
124	-	-	-	101,0	-	-	82,5
126	-	-	-	-	81,0	-	79,0
130	-	-	-	-	77,0	-	72,0
134	-	-	-	-	73,5	-	65,5
138	-	-	-	-	70,5	-	57,0
142	-	-	-	-	-	-	49,2
146	-	-	-	-	-	43,7	41,3
150	-	-	-	-	-	41,0	33,6
154	-	-	-	-	-	-	26,0
158	-	-	-	-	-	-	19,1
162	-	-	-	-	-	-	14,9

6 m steps of luffing jib is standard · 6 m Stufung der Wippe ist Standard · Des paliers de 6 m sont de série pour la fléchette

Main boom angle 88°, 85°, 75°, 65°, 55° and 45°; capacities for intermediate boom positions are calculated by the crane control system IC-1

Hauptauslegerwinkel 88°, 85°, 75°, 65°, 55° und 45°; Traglasten für Zwischenstellungen des Hauptauslegers werden von der Kransteuerung IC-1 berechnet

Jarret de flèche principale 88°, 85°, 75°, 65°, 55° et 45° ; le système de commande de la grue IC-1 calcule les charges pour les positions intermédiaires de la flèche

* Main boom angle 88° · Hauptauslegerwinkel 88° · Jarret de flèche principale 88°

View thousands of Crane Specifications on FreeCraneSpecs.com

SWSL / SFSL 15°

CC 8800-1

295 t + 60 t ZB | 19-30 m | 10,5 m | 9.8 m/s | 360° | ISO

96 m + 96 m

	SWSL						SFSL
	0 t	0 t - 640 t					
	85°	85°	75°	65°	55°	45°	
m	t	t	t	t	t	t	t
38	-	124,0*	-	-	-	-	-
42	-	121,0*	-	-	-	-	-
46	-	118,0*	-	-	-	-	-
48	63,0	125,0	-	-	-	-	124,0
50	59,0	125,0	-	-	-	-	124,0
54	51,5	123,0	-	-	-	-	124,0
58	45,3	120,0	-	-	-	-	124,0
62	39,6	117,0	-	-	-	-	124,0
66	34,5	115,0	-	-	-	-	124,0
70	29,9	113,0	-	-	-	-	124,0
74	25,7	110,0	-	-	-	-	123,0
78	21,9	108,0	121,0	-	-	-	121,0
82	18,5	105,5	121,0	-	-	-	118,0
86	15,3	102,5	121,0	-	-	-	116,0
90	12,4	99,5	121,0	-	-	-	114,0
92	11,0	98,0	121,0	-	-	-	113,0
94	-	96,5	120,0	-	-	-	112,0
98	-	93,5	119,0	-	-	-	109,0
100	-	92,0	119,0	-	-	-	107,5
102	-	-	118,0	-	-	-	106,0
106	-	-	118,0	-	-	-	103,0
108	-	-	117,0	105,0	-	-	102,0
110	-	-	114,0	105,0	-	-	101,0
114	-	-	106,0	105,0	-	-	98,5
118	-	-	96,5	104,0	-	-	95,0
120	-	-	90,5	101,0	-	-	91,0
122	-	-	-	99,0	-	-	87,0
126	-	-	-	94,0	-	-	80,0
130	-	-	-	89,5	-	-	73,0
134	-	-	-	85,5	68,0	-	66,5
138	-	-	-	-	64,5	-	60,5
142	-	-	-	-	61,5	-	54,5
146	-	-	-	-	58,5	-	47,2
150	-	-	-	-	55,5	-	39,9
154	-	-	-	-	-	-	32,8
156	-	-	-	-	-	31,1	29,3
158	-	-	-	-	-	29,9	25,8
162	-	-	-	-	-	27,6	19,0
166	-	-	-	-	-	-	12,3

96 m + 108 m

	SWSL						SFSL
	0 t	0 t - 640 t					
	85°	85°	75°	65°	55°	45°	
m	t	t	t	t	t	t	t
42	-	99,0*	-	-	-	-	-
46	-	97,0*	-	-	-	-	-
50	-	95,0*	-	-	-	-	-
52	47,8	100,0	-	-	-	-	-
54	44,5	100,0	-	-	-	-	100,0
58	38,3	98,5	-	-	-	-	100,0
62	32,8	97,0	-	-	-	-	99,5
66	27,9	95,0	-	-	-	-	99,0
68	25,6	94,0	-	-	-	-	98,7
70	23,4	93,0	-	-	-	-	98,5
74	19,4	91,5	-	-	-	-	98,0
78	15,7	89,5	-	-	-	-	97,5
82	12,4	87,7	-	-	-	-	96,0
84	10,8	87,0	95,0	-	-	-	95,2
86	-	86,0	95,0	-	-	-	94,5
90	-	83,5	95,0	-	-	-	93,0
94	-	80,5	95,0	-	-	-	91,5
98	-	77,2	95,0	-	-	-	90,0
102	-	74,0	94,5	-	-	-	88,5
106	-	71,0	94,5	-	-	-	87,0
110	-	67,7	94,0	-	-	-	85,5
112	-	66,0	94,0	-	-	-	83,0
114	-	-	93,5	-	-	-	82,0
116	-	-	92,5	81,5	-	-	81,2
118	-	-	91,0	81,5	-	-	80,5
122	-	-	87,0	81,5	-	-	79,0
126	-	-	80,5	81,5	-	-	77,5
130	-	-	72,0	81,5	-	-	72,0
134	-	-	-	79,0	-	-	65,5
138	-	-	-	75,0	-	-	59,5
142	-	-	-	71,5	-	-	54,0
144	-	-	-	69,5	53,5	-	51,6
146	-	-	-	68,0	52,0	-	49,2
150	-	-	-	-	49,8	-	42,3
154	-	-	-	-	46,8	-	35,6
158	-	-	-	-	43,9	-	29,0
160	-	-	-	-	42,6	-	25,8
162	-	-	-	-	-	-	22,7
166	-	-	-	-	-	17,8	16,5
170	-	-	-	-	-	15,8	10,5
174	-	-	-	-	-	14,0	-

6 m steps of luffing jib is standard · 6 m Stufung der Wippe ist Standard · Des paliers de 6 m sont de série pour la fléchette

Main boom angle 88°, 85°, 75°, 65°, 55° and 45°; capacities for intermediate boom positions are calculated by the crane control system IC-1

Hauptauslegerwinkel 88°, 85°, 75°, 65°, 55° und 45°; Traglasten für Zwischenstellungen des Hauptauslegers werden von der Kransteuerung IC-1 berechnet

Jarret de flèche principale 88°, 85°, 75°, 65°, 55° et 45° ; le système de commande de la grue IC-1 calcule les charges pour les positions intermédiaires de la flèche

* Main boom angle 88° · Hauptauslegerwinkel 88° · Jarret de flèche principale 88°

View thousands of Crane Specifications on FreeCraneSpecs.com

SWSL / SFSL 15°

CC 8800-1

295 t + 60 t ZB | 19-30 m | 10,5 m | 9.8 m/s | 360° | ISO

102 m + 36 m

	SWSL						SFSL
	0 t	0 t - 640 t					
	85°	85°	75°	65°	55°	45°	
m	t	t	t	t	t	t	t
20	-	312,0*	-	-	-	-	-
22	-	304,0*	-	-	-	-	-
24	-	295,0*	-	-	-	-	-
26	-	287,0*	-	-	-	-	-
28	180,0	321,0	-	-	-	-	314,0
30	168,0	314,0	-	-	-	-	314,0
34	148,0	298,0	-	-	-	-	314,0
38	131,0	284,0	-	-	-	-	314,0
42	118,0	273,0	-	-	-	-	314,0
46	106,0	263,0	-	-	-	-	312,0
50	-	-	322,0	-	-	-	303,0
54	-	-	316,0	-	-	-	293,0
58	-	-	303,0	-	-	-	280,0
62	-	-	294,0	-	-	-	271,0
64	-	-	290,0	-	-	-	266,5
66	-	-	-	-	-	-	262,0
70	-	-	-	-	-	-	238,0
72	-	-	-	231,0	-	-	227,5
74	-	-	-	223,0	-	-	217,0
78	-	-	-	210,0	-	-	198,0
80	-	-	-	203,0	-	-	190,0
82	-	-	-	-	-	-	182,0
86	-	-	-	-	-	-	166,0
90	-	-	-	-	-	-	153,0
91	-	-	-	-	151,0	-	149,7
94	-	-	-	-	145,0	-	140,0
96	-	-	-	-	142,0	-	134,5
98	-	-	-	-	-	-	129,0
102	-	-	-	-	-	-	118,0
106	-	-	-	-	-	-	108,0
108	-	-	-	-	-	104,0	101,7
110	-	-	-	-	-	101,0	95,5
114	-	-	-	-	-	-	83,0
118	-	-	-	-	-	-	70,5
122	-	-	-	-	-	-	58,5

102 m + 48 m

	SWSL						SFSL
	0 t	0 t - 640 t					
	85°	85°	75°	65°	55°	45°	
m	t	t	t	t	t	t	t
24	-	253,0*	-	-	-	-	-
26	-	247,0*	-	-	-	-	-
28	-	241,0*	-	-	-	-	-
30	-	235,0*	-	-	-	-	-
32	145,0	262,0	-	-	-	-	256,0
34	136,0	257,0	-	-	-	-	256,0
38	121,0	247,0	-	-	-	-	256,0
42	108,0	237,0	-	-	-	-	256,0
46	97,0	227,0	-	-	-	-	256,0
50	87,5	219,0	-	-	-	-	256,0
54	79,0	211,0	-	-	-	-	250,0
56	75,5	208,0	262,0	-	-	-	247,0
58	72,0	204,0	262,0	-	-	-	244,0
62	-	-	258,0	-	-	-	237,0
66	-	-	245,0	-	-	-	227,0
70	-	-	239,0	-	-	-	221,0
74	-	-	234,0	-	-	-	214,0
76	-	-	231,0	-	-	-	208,0
78	-	-	-	-	-	-	202,0
79	-	-	-	200,0	-	-	197,7
82	-	-	-	191,0	-	-	185,0
86	-	-	-	180,0	-	-	170,0
90	-	-	-	170,0	-	-	156,0
92	-	-	-	166,0	-	-	149,5
94	-	-	-	-	-	-	143,0
98	-	-	-	-	-	-	131,0
100	-	-	-	-	127,0	-	126,0
102	-	-	-	-	124,0	-	121,0
106	-	-	-	-	118,0	-	111,0
108	-	-	-	-	115,0	-	106,5
110	-	-	-	-	-	-	102,0
114	-	-	-	-	-	-	93,5
118	-	-	-	-	-	-	82,5
119	-	-	-	-	-	83,0	79,7
120	-	-	-	-	-	81,5	77,0
122	-	-	-	-	-	-	71,5
126	-	-	-	-	-	-	61,0
130	-	-	-	-	-	-	50,5
134	-	-	-	-	-	-	42,7

6 m steps of luffing jib is standard · 6 m Stufung der Wippe ist Standard · Des paliers de 6 m sont de série pour la fléchette

Main boom angle 88°, 85°, 75°, 65°, 55° and 45°; capacities for intermediate boom positions are calculated by the crane control system IC-1

Hauptauslegerwinkel 88°, 85°, 75°, 65°, 55° und 45°; Traglasten für Zwischenstellungen des Hauptauslegers werden von der Kransteuerung IC-1 berechnet

Jarret de flèche principale 88°, 85°, 75°, 65°, 55° et 45° ; le système de commande de la grue IC-1 calcule les charges pour les positions intermédiaires de la flèche

* Main boom angle 88° · Hauptauslegerwinkel 88° · Jarret de flèche principale 88°

View thousands of Crane Specifications on FreeCraneSpecs.com

SWSL / SFSL 15°

CC 8800-1

295 t + 60 t ZB | 19-30 m | 10,5 m | 9.8 m/s | 360° | ISO

102 m + 60 m

	SWSL						SFSL
	0 t	0 t - 640 t					
	85°	85°	75°	65°	55°	45°	
m	t	t	t	t	t	t	t
28	-	207,0*	-	-	-	-	-
30	-	203,0*	-	-	-	-	-
34	-	194,0*	-	-	-	-	-
36	118,0	215,0	-	-	-	-	211,0
38	111,0	212,0	-	-	-	-	211,0
42	99,5	205,0	-	-	-	-	211,0
46	89,0	198,0	-	-	-	-	211,0
50	79,5	191,0	-	-	-	-	211,0
54	72,0	184,0	-	-	-	-	211,0
58	65,0	178,0	-	-	-	-	208,0
62	59,0	173,0	213,0	-	-	-	204,0
66	53,5	167,0	213,0	-	-	-	200,0
68	51,0	165,0	212,0	-	-	-	197,5
70	-	-	210,0	-	-	-	195,0
74	-	-	206,0	-	-	-	191,0
78	-	-	198,0	-	-	-	183,0
82	-	-	194,0	-	-	-	179,0
86	-	-	189,0	-	-	-	174,0
88	-	-	-	173,0	-	-	168,0
90	-	-	-	168,0	-	-	162,0
94	-	-	-	159,0	-	-	149,0
98	-	-	-	150,0	-	-	137,0
102	-	-	-	143,0	-	-	127,0
104	-	-	-	139,0	-	-	121,5
106	-	-	-	-	-	-	116,0
110	-	-	-	-	109,0	-	107,0
114	-	-	-	-	104,0	-	98,5
118	-	-	-	-	99,0	-	90,5
122	-	-	-	-	-	-	83,0
126	-	-	-	-	-	-	74,0
130	-	-	-	-	-	68,0	64,0
132	-	-	-	-	-	66,0	59,2
134	-	-	-	-	-	-	54,5
138	-	-	-	-	-	-	45,5
142	-	-	-	-	-	-	36,4
146	-	-	-	-	-	-	31,1

102 m + 72 m

	SWSL						SFSL
	0 t	0 t - 640 t					
	85°	85°	75°	65°	55°	45°	
m	t	t	t	t	t	t	t
30	-	171,0*	-	-	-	-	-
34	-	167,0*	-	-	-	-	-
38	-	160,0*	-	-	-	-	-
40	96,5	176,0	-	-	-	-	173,0
42	91,0	174,0	-	-	-	-	173,0
46	80,5	169,0	-	-	-	-	173,0
50	72,0	164,0	-	-	-	-	173,0
54	64,5	159,0	-	-	-	-	173,0
58	58,0	154,0	-	-	-	-	173,0
62	52,0	150,0	-	-	-	-	172,0
66	46,9	145,0	-	-	-	-	170,0
68	44,4	143,0	173,0	-	-	-	168,5
70	42,1	141,0	173,0	-	-	-	167,0
74	37,8	137,0	172,0	-	-	-	164,0
78	33,9	133,0	171,0	-	-	-	161,0
80	32,1	131,0	169,0	-	-	-	159,5
82	-	-	168,0	-	-	-	158,0
86	-	-	166,0	-	-	-	152,0
90	-	-	161,0	-	-	-	149,0
94	-	-	157,0	-	-	-	145,0
96	-	-	156,0	149,0	-	-	142,5
98	-	-	154,0	145,0	-	-	140,0
102	-	-	-	138,0	-	-	129,0
106	-	-	-	131,0	-	-	119,0
110	-	-	-	124,0	-	-	109,0
114	-	-	-	118,0	-	-	100,0
118	-	-	-	-	-	-	92,5
120	-	-	-	-	91,0	-	88,7
122	-	-	-	-	88,5	-	85,0
126	-	-	-	-	84,5	-	77,5
130	-	-	-	-	81,0	-	71,0
134	-	-	-	-	-	-	62,5
138	-	-	-	-	-	-	54,0
140	-	-	-	-	-	53,0	50,0
142	-	-	-	-	-	51,5	46,0
144	-	-	-	-	-	50,0	41,9
146	-	-	-	-	-	-	37,8
150	-	-	-	-	-	-	29,7
154	-	-	-	-	-	-	22,6

6 m steps of luffing jib is standard · 6 m Stufung der Wippe ist Standard · Des paliers de 6 m sont de série pour la fléchette

Main boom angle 88°, 85°, 75°, 65°, 55° and 45°; capacities for intermediate boom positions are calculated by the crane control system IC-1

Hauptauslegerwinkel 88°, 85°, 75°, 65°, 55° und 45°; Traglasten für Zwischenstellungen des Hauptauslegers werden von der Kransteuerung IC-1 berechnet

Jarret de flèche principale 88°, 85°, 75°, 65°, 55° et 45° ; le système de commande de la grue IC-1 calcule les charges pour les positions intermédiaires de la flèche

* Main boom angle 88° · Hauptauslegerwinkel 88° · Jarret de flèche principale 88°

View thousands of Crane Specifications on FreeCraneSpecs.com

SWSL / SFSL 15°

CC 8800-1

295 t + 60 t ZB | 19-30 m | 10,5 m | 9.8 m/s | 360° | ISO

102 m + 84 m

	SWSL						SFSL
	0 t	0 t - 640 t					
	85°	85°	75°	65°	55°	45°	
m	t	t	t	t	t	t	t
34	-	139,0*	-	-	-	-	-
38	-	136,0*	-	-	-	-	-
42	-	132,0*	-	-	-	-	-
44	75,0	142,0	-	-	-	-	140,0
46	70,5	141,0	-	-	-	-	140,0
50	62,0	138,0	-	-	-	-	140,0
54	55,0	134,0	-	-	-	-	140,0
58	48,6	131,0	-	-	-	-	140,0
62	43,0	127,0	-	-	-	-	140,0
66	37,9	124,0	-	-	-	-	140,0
70	33,3	120,0	-	-	-	-	138,0
74	29,2	117,0	137,0	-	-	-	135,0
78	25,4	114,0	137,0	-	-	-	132,0
80	23,7	113,0	137,0	-	-	-	130,5
82	22,0	111,5	136,0	-	-	-	129,0
86	18,9	108,5	135,0	-	-	-	126,0
90	16,0	105,5	133,0	-	-	-	124,0
92	14,6	104,0	132,0	-	-	-	122,5
94	-	-	131,0	-	-	-	121,0
98	-	-	130,0	-	-	-	116,0
102	-	-	128,0	116,0	-	-	113,0
106	-	-	123,0	116,0	-	-	110,0
110	-	-	115,0	115,0	-	-	107,0
114	-	-	-	109,0	-	-	98,0
118	-	-	-	104,0	-	-	90,0
122	-	-	-	99,0	-	-	82,0
126	-	-	-	94,5	-	-	75,0
128	-	-	-	-	73,0	-	71,5
130	-	-	-	-	71,0	-	68,0
134	-	-	-	-	67,5	-	62,0
138	-	-	-	-	64,0	-	55,5
142	-	-	-	-	61,5	-	48,0
146	-	-	-	-	-	-	40,4
150	-	-	-	-	-	35,3	33,0
154	-	-	-	-	-	32,9	25,8
156	-	-	-	-	-	31,8	22,2
158	-	-	-	-	-	-	18,7
162	-	-	-	-	-	-	11,7

102 m + 96 m

	SWSL						SFSL
	0 t	0 t - 640 t					
	85°	85°	75°	65°	55°	45°	
m	t	t	t	t	t	t	t
38	-	113,0*	-	-	-	-	-
42	-	111,0*	-	-	-	-	-
46	-	108,0*	-	-	-	-	-
48	58,0	115,0	-	-	-	-	114,0
50	54,5	114,0	-	-	-	-	114,0
54	47,6	112,0	-	-	-	-	114,0
58	41,5	109,0	-	-	-	-	114,0
62	36,0	107,0	-	-	-	-	113,0
66	31,2	104,0	-	-	-	-	113,0
70	26,7	102,0	-	-	-	-	113,0
72	24,7	101,0	-	-	-	-	112,5
74	22,7	99,5	-	-	-	-	112,0
78	19,1	97,0	-	-	-	-	110,0
80	17,4	96,0	109,0	-	-	-	109,0
82	15,8	94,7	109,0	-	-	-	108,0
86	12,7	92,2	109,0	-	-	-	106,0
88	11,2	91,0	109,0	-	-	-	105,0
90	-	89,7	109,0	-	-	-	104,0
94	-	87,2	108,0	-	-	-	102,0
98	-	85,0	107,0	-	-	-	100,0
102	-	82,7	106,0	-	-	-	98,5
104	-	81,5	106,0	-	-	-	95,7
106	-	-	105,0	-	-	-	94,5
110	-	-	104,0	94,5	-	-	92,5
114	-	-	103,0	94,5	-	-	90,5
118	-	-	99,5	94,5	-	-	88,5
120	-	-	95,5	94,5	-	-	86,0
122	-	-	-	94,0	-	-	83,5
126	-	-	-	89,0	-	-	76,5
130	-	-	-	85,0	-	-	69,5
134	-	-	-	81,0	-	-	63,0
138	-	-	-	77,0	59,0	-	57,0
142	-	-	-	-	55,5	-	52,5
146	-	-	-	-	53,0	-	45,5
150	-	-	-	-	50,5	-	38,4
152	-	-	-	-	49,8	-	35,0
154	-	-	-	-	-	-	31,6
158	-	-	-	-	-	-	24,9
160	-	-	-	-	-	23,3	21,6
162	-	-	-	-	-	22,2	18,4
166	-	-	-	-	-	20,2	12,0

6 m steps of luffing jib is standard · 6 m Stufung der Wippe ist Standard · Des paliers de 6 m sont de série pour la fléchette

Main boom angle 88°, 85°, 75°, 65°, 55° and 45°; capacities for intermediate boom positions are calculated by the crane control system IC-1

Hauptauslegerwinkel 88°, 85°, 75°, 65°, 55° und 45°; Traglasten für Zwischenstellungen des Hauptauslegers werden von der Kransteuerung IC-1 berechnet

Jarret de flèche principale 88°, 85°, 75°, 65°, 55° et 45° ; le système de commande de la grue IC-1 calcule les charges pour les positions intermédiaires de la flèche

* Main boom angle 88° · Hauptauslegerwinkel 88° · Jarret de flèche principale 88°

View thousands of Crane Specifications on FreeCraneSpecs.com

SWSL / SFSL 15°

CC 8800-1

295 t + 60 t ZB | 19-30 m | 10,5 m | 9.8 m/s | 360° | ISO

102 m + 108 m

	SWSL						SFSL
	0 t	0 t - 640 t					
	85°	85°	75°	65°	55°	45°	
m	t	t	t	t	t	t	t
42	-	90,5*	-	-	-	-	-
46	-	88,5*	-	-	-	-	-
50	-	86,5*	-	-	-	-	-
52	43,6	91,5	-	-	-	-	-
54	40,4	91,5	-	-	-	-	91,0
58	34,4	89,5	-	-	-	-	91,0
62	29,2	88,0	-	-	-	-	91,0
64	26,8	87,0	-	-	-	-	90,7
66	24,5	86,0	-	-	-	-	90,5
70	20,3	84,5	-	-	-	-	90,0
74	16,4	82,5	-	-	-	-	89,5
78	12,8	80,5	-	-	-	-	88,5
80	11,2	80,0	-	-	-	-	88,0
82	-	79,0	-	-	-	-	87,5
86	-	77,0	85,5	-	-	-	86,0
90	-	75,0	85,5	-	-	-	84,5
94	-	73,0	85,5	-	-	-	83,0
98	-	70,7	85,5	-	-	-	82,0
102	-	68,5	85,5	-	-	-	80,5
106	-	66,5	84,5	-	-	-	79,0
110	-	64,2	84,0	-	-	-	77,5
112	-	63,0	83,5	-	-	-	76,5
114	-	-	83,5	-	-	-	75,5
118	-	-	82,5	72,5	-	-	73,0
122	-	-	81,5	72,5	-	-	72,0
126	-	-	80,0	72,5	-	-	70,5
130	-	-	76,0	72,5	-	-	68,5
132	-	-	71,0	72,5	-	-	65,2
134	-	-	-	72,5	-	-	62,0
138	-	-	-	70,5	-	-	56,0
142	-	-	-	67,0	-	-	51,5
146	-	-	-	63,5	47,9	-	46,9
148	-	-	-	62,0	46,3	-	43,5
150	-	-	-	-	44,7	-	40,2
154	-	-	-	-	41,7	-	33,6
158	-	-	-	-	38,9	-	27,3
162	-	-	-	-	36,3	-	21,2
164	-	-	-	-	35,1	-	18,2
166	-	-	-	-	-	-	15,2

108 m + 36 m

	SWSL						SFSL
	0 t	0 t - 640 t					
	85°	85°	75°	65°	55°	45°	
m	t	t	t	t	t	t	t
20	-	283,0*	-	-	-	-	-
22	-	276,0*	-	-	-	-	-
24	-	269,0*	-	-	-	-	-
26	-	262,0*	-	-	-	-	-
28	171,0	291,0	-	-	-	-	285,0
30	159,0	285,0	-	-	-	-	285,0
34	140,0	272,0	-	-	-	-	285,0
38	125,0	260,0	-	-	-	-	285,0
42	112,0	249,0	-	-	-	-	285,0
46	101,0	240,0	-	-	-	-	285,0
50	-	-	-	-	-	-	276,0
52	-	-	288,0	-	-	-	272,0
54	-	-	288,0	-	-	-	268,0
58	-	-	280,0	-	-	-	260,0
62	-	-	266,0	-	-	-	249,0
66	-	-	259,0	-	-	-	240,0
70	-	-	-	-	-	-	232,0
74	-	-	-	215,0	-	-	212,0
78	-	-	-	201,0	-	-	193,0
82	-	-	-	190,0	-	-	177,0
86	-	-	-	-	-	-	161,0
90	-	-	-	-	-	-	147,0
94	-	-	-	-	-	-	135,0
95	-	-	-	-	134,0	-	132,0
98	-	-	-	-	129,0	-	123,0
100	-	-	-	-	126,0	-	118,0
102	-	-	-	-	-	-	113,0
106	-	-	-	-	-	-	103,0
110	-	-	-	-	-	-	94,5
112	-	-	-	-	-	90,5	88,5
114	-	-	-	-	-	88,0	82,5
118	-	-	-	-	-	-	71,0
122	-	-	-	-	-	-	60,0
126	-	-	-	-	-	-	49,0

6 m steps of luffing jib is standard · 6 m Stufung der Wippe ist Standard · Des paliers de 6 m sont de série pour la fléchette

Main boom angle 88°, 85°, 75°, 65°, 55° and 45°; capacities for intermediate boom positions are calculated by the crane control system IC-1

Hauptauslegerwinkel 88°, 85°, 75°, 65°, 55° und 45°; Traglasten für Zwischenstellungen des Hauptauslegers werden von der Kransteuerung IC-1 berechnet

Jarret de flèche principale 88°, 85°, 75°, 65°, 55° et 45° ; le système de commande de la grue IC-1 calcule les charges pour les positions intermédiaires de la flèche

* Main boom angle 88° · Hauptauslegerwinkel 88° · Jarret de flèche principale 88°

View thousands of Crane Specifications on FreeCraneSpecs.com

SWSL / SFSL 15°

CC 8800-1

295 t + 60 t ZB | 19-30 m | 10,5 m | 9.8 m/s | 360° | ISO

108 m + 48 m

	SWSL						SFSL
	0 t	0 t - 640 t					
	85°	85°	75°	65°	55°	45°	
m	t	t	t	t	t	t	t
24	-	230,0*	-	-	-	-	-
26	-	225,0*	-	-	-	-	-
28	-	220,0*	-	-	-	-	-
30	-	214,0*	-	-	-	-	-
32	137,0	237,0	-	-	-	-	233,0
34	129,0	233,0	-	-	-	-	233,0
38	114,0	224,0	-	-	-	-	233,0
42	102,0	215,0	-	-	-	-	233,0
46	91,5	206,0	-	-	-	-	233,0
50	82,5	199,0	-	-	-	-	233,0
54	74,5	192,0	-	-	-	-	229,0
58	68,0	185,0	234,0	-	-	-	224,0
62	-	-	232,0	-	-	-	218,0
66	-	-	226,0	-	-	-	213,0
70	-	-	220,0	-	-	-	204,0
74	-	-	210,0	-	-	-	198,0
76	-	-	207,0	-	-	-	195,5
78	-	-	-	-	-	-	193,0
82	-	-	-	183,0	-	-	181,0
86	-	-	-	173,0	-	-	165,0
90	-	-	-	163,0	-	-	151,0
94	-	-	-	154,0	-	-	138,0
98	-	-	-	-	-	-	127,0
102	-	-	-	-	-	-	116,0
104	-	-	-	-	113,0	-	111,0
106	-	-	-	-	110,0	-	106,0
110	-	-	-	-	105,0	-	97,0
114	-	-	-	-	-	-	88,5
118	-	-	-	-	-	-	80,5
122	-	-	-	-	-	-	70,5
124	-	-	-	-	-	70,0	65,5
126	-	-	-	-	-	68,0	60,5
130	-	-	-	-	-	-	50,5
134	-	-	-	-	-	-	41,1
138	-	-	-	-	-	-	32,1

108 m + 60 m

	SWSL						SFSL
	0 t	0 t - 640 t					
	85°	85°	75°	65°	55°	45°	
m	t	t	t	t	t	t	t
28	-	189,0*	-	-	-	-	-
30	-	185,0*	-	-	-	-	-
34	-	177,0*	-	-	-	-	-
36	112,0	194,0	-	-	-	-	191,0
38	105,0	192,0	-	-	-	-	191,0
42	93,5	186,0	-	-	-	-	191,0
46	83,5	179,0	-	-	-	-	191,0
50	75,0	172,0	-	-	-	-	191,0
54	67,5	166,0	-	-	-	-	191,0
58	61,0	161,0	-	-	-	-	190,0
62	55,0	156,0	-	-	-	-	187,0
64	52,0	153,0	192,0	-	-	-	185,0
66	49,9	151,0	192,0	-	-	-	183,0
70	45,2	146,0	189,0	-	-	-	179,0
74	-	-	185,0	-	-	-	175,0
78	-	-	180,0	-	-	-	171,0
82	-	-	176,0	-	-	-	165,0
86	-	-	170,0	-	-	-	161,0
88	-	-	167,0	-	-	-	159,0
90	-	-	-	161,0	-	-	157,0
94	-	-	-	152,0	-	-	145,0
98	-	-	-	144,0	-	-	133,0
102	-	-	-	137,0	-	-	122,0
106	-	-	-	130,0	-	-	112,0
110	-	-	-	-	-	-	103,0
114	-	-	-	-	96,5	-	94,0
118	-	-	-	-	92,0	-	86,0
122	-	-	-	-	87,5	-	78,5
126	-	-	-	-	-	-	71,5
130	-	-	-	-	-	-	62,5
134	-	-	-	-	-	57,0	53,5
136	-	-	-	-	-	55,5	49,2
138	-	-	-	-	-	-	45,0
142	-	-	-	-	-	-	36,4
146	-	-	-	-	-	-	28,0
150	-	-	-	-	-	-	20,9

6 m steps of luffing jib is standard · 6 m Stufung der Wippe ist Standard · Des paliers de 6 m sont de série pour la fléchette

Main boom angle 88°, 85°, 75°, 65°, 55° and 45°; capacities for intermediate boom positions are calculated by the crane control system IC-1

Hauptauslegerwinkel 88°, 85°, 75°, 65°, 55° und 45°; Traglasten für Zwischenstellungen des Hauptauslegers werden von der Kransteuerung IC-1 berechnet

Jarret de flèche principale 88°, 85°, 75°, 65°, 55° et 45° ; le système de commande de la grue IC-1 calcule les charges pour les positions intermédiaires de la flèche

* Main boom angle 88° · Hauptauslegerwinkel 88° · Jarret de flèche principale 88°

View thousands of Crane Specifications on FreeCraneSpecs.com

SWSL / SFSL 15°

CC 8800-1

295 t + 60 t ZB | 19-30 m | 10,5 m | 9.8 m/s | 360° | ISO

108 m + 72 m

	SWSL						SFSL
	0 t	0 t - 640 t					
	85°	85°	75°	65°	55°	45°	
m	t	t	t	t	t	t	t
30	-	155,0*	-	-	-	-	-
34	-	151,0*	-	-	-	-	-
38	-	146,0*	-	-	-	-	-
40	90,5	159,0	-	-	-	-	156,0
42	85,0	158,0	-	-	-	-	156,0
46	75,5	153,0	-	-	-	-	156,0
50	67,5	148,0	-	-	-	-	156,0
54	60,0	143,0	-	-	-	-	156,0
58	54,0	139,0	-	-	-	-	156,0
62	48,3	134,0	-	-	-	-	156,0
66	43,3	130,0	-	-	-	-	154,0
70	38,7	126,0	156,0	-	-	-	152,0
74	34,6	123,0	155,0	-	-	-	149,0
78	30,8	119,0	153,0	-	-	-	147,0
80	29,1	118,0	152,0	-	-	-	145,5
82	-	-	151,0	-	-	-	144,0
86	-	-	148,0	-	-	-	141,0
90	-	-	145,0	-	-	-	136,0
94	-	-	142,0	-	-	-	133,0
98	-	-	139,0	126,0	-	-	130,0
100	-	-	136,0	126,0	-	-	127,5
102	-	-	-	126,0	-	-	125,0
106	-	-	-	123,0	-	-	114,0
110	-	-	-	118,0	-	-	105,0
114	-	-	-	113,0	-	-	96,5
118	-	-	-	107,0	-	-	88,0
122	-	-	-	-	81,5	-	80,5
126	-	-	-	-	77,5	-	73,5
130	-	-	-	-	74,0	-	66,5
134	-	-	-	-	71,0	-	60,0
138	-	-	-	-	-	-	52,5
142	-	-	-	-	-	-	44,5
144	-	-	-	-	-	43,3	40,6
146	-	-	-	-	-	42,0	36,7
148	-	-	-	-	-	40,7	32,9
150	-	-	-	-	-	-	29,1
154	-	-	-	-	-	-	21,5
158	-	-	-	-	-	-	14,1

108 m + 84 m

	SWSL						SFSL
	0 t	0 t - 640 t					
	85°	85°	75°	65°	55°	45°	
m	t	t	t	t	t	t	t
34	-	126,0*	-	-	-	-	-
38	-	124,0*	-	-	-	-	-
42	-	120,0*	-	-	-	-	-
44	69,5	129,0	-	-	-	-	127,0
46	65,0	128,0	-	-	-	-	127,0
50	57,5	125,0	-	-	-	-	127,0
54	50,5	121,0	-	-	-	-	127,0
58	44,6	118,0	-	-	-	-	127,0
62	39,2	114,0	-	-	-	-	127,0
66	34,3	111,0	-	-	-	-	127,0
70	29,9	107,0	-	-	-	-	125,0
74	26,0	104,0	-	-	-	-	123,0
76	24,1	103,0	123,0	-	-	-	121,5
78	22,3	101,0	123,0	-	-	-	120,0
82	19,1	98,5	122,0	-	-	-	118,0
86	16,0	95,7	121,0	-	-	-	116,0
90	13,3	93,0	119,0	-	-	-	113,0
92	12,0	91,5	118,0	-	-	-	112,0
94	-	-	117,0	-	-	-	111,0
98	-	-	115,0	-	-	-	107,0
102	-	-	113,0	-	-	-	103,0
106	-	-	110,0	104,0	-	-	101,0
110	-	-	108,0	104,0	-	-	98,5
114	-	-	-	103,0	-	-	94,0
118	-	-	-	98,0	-	-	85,5
122	-	-	-	93,5	-	-	78,0
126	-	-	-	89,0	-	-	70,5
128	-	-	-	87,0	-	-	67,2
130	-	-	-	-	-	-	64,0
132	-	-	-	-	62,5	-	61,0
134	-	-	-	-	61,0	-	58,0
138	-	-	-	-	57,5	-	53,0
142	-	-	-	-	55,0	-	45,6
144	-	-	-	-	54,0	-	41,9
146	-	-	-	-	-	-	38,2
150	-	-	-	-	-	-	31,1
154	-	-	-	-	-	26,3	24,2
158	-	-	-	-	-	24,2	17,4
160	-	-	-	-	-	23,2	14,1
162	-	-	-	-	-	-	10,8

6 m steps of luffing jib is standard · 6 m Stufung der Wippe ist Standard · Des paliers de 6 m sont de série pour la fléchette

Main boom angle 88°, 85°, 75°, 65°, 55° and 45°; capacities for intermediate boom positions are calculated by the crane control system IC-1

Hauptauslegerwinkel 88°, 85°, 75°, 65°, 55° und 45°; Traglasten für Zwischenstellungen des Hauptauslegers werden von der Kransteuerung IC-1 berechnet

Jarret de flèche principale 88°, 85°, 75°, 65°, 55° et 45° ; le système de commande de la grue IC-1 calcule les charges pour les positions intermédiaires de la flèche

* Main boom angle 88° · Hauptauslegerwinkel 88° · Jarret de flèche principale 88°

View thousands of Crane Specifications on FreeCraneSpecs.com

SWSL / SFSL 15°

CC 8800-1

295 t + 60 t ZB | 19-30 m | 10,5 m | 9.8 m/s | 360° | ISO

108 m + 96 m

	SWSL						SFSL
	0 t	0 t - 640 t					
	85°	85°	75°	65°	55°	45°	
m	t	t	t	t	t	t	t
38	-	102,0*	-	-	-	-	-
42	-	100,0*	-	-	-	-	-
46	-	98,0*	-	-	-	-	-
48	53,5	104,0	-	-	-	-	103,0
50	49,9	104,0	-	-	-	-	103,0
54	43,3	101,0	-	-	-	-	103,0
58	37,4	99,5	-	-	-	-	103,0
62	32,3	97,0	-	-	-	-	103,0
66	27,5	94,0	-	-	-	-	102,0
68	25,4	92,5	-	-	-	-	102,0
70	23,3	91,5	-	-	-	-	102,0
74	19,5	89,0	-	-	-	-	101,0
78	16,0	86,5	-	-	-	-	99,5
82	12,8	83,7	98,0	-	-	-	98,0
84	11,3	82,5	98,0	-	-	-	97,0
86	-	81,5	98,0	-	-	-	96,0
90	-	79,2	97,5	-	-	-	94,5
94	-	77,0	97,0	-	-	-	92,5
98	-	74,7	95,5	-	-	-	91,0
102	-	72,5	94,5	-	-	-	89,5
104	-	71,5	94,0	-	-	-	88,5
106	-	-	93,0	-	-	-	87,5
110	-	-	92,0	-	-	-	84,0
114	-	-	90,0	83,0	-	-	82,0
118	-	-	88,5	83,0	-	-	80,0
122	-	-	87,0	83,0	-	-	78,5
126	-	-	-	83,0	-	-	72,5
130	-	-	-	79,5	-	-	65,5
134	-	-	-	75,5	-	-	59,0
138	-	-	-	72,0	-	-	54,0
140	-	-	-	70,5	-	-	51,7
142	-	-	-	-	51,0	-	49,4
146	-	-	-	-	48,6	-	42,7
150	-	-	-	-	46,3	-	35,9
154	-	-	-	-	43,4	-	29,2
156	-	-	-	-	42,0	-	26,0
158	-	-	-	-	-	-	22,8
162	-	-	-	-	-	-	16,5
164	-	-	-	-	-	15,0	13,4
166	-	-	-	-	-	14,1	10,4
170	-	-	-	-	-	12,3	-

108 m + 108 m

	SWSL						SFSL
	0 t	0 t - 640 t					
	85°	85°	75°	65°	55°	45°	
m	t	t	t	t	t	t	t
42	-	82,0*	-	-	-	-	-
46	-	80,0*	-	-	-	-	-
50	-	78,0*	-	-	-	-	-
52	39,1	82,5	-	-	-	-	-
54	36,0	82,5	-	-	-	-	82,5
58	30,4	81,0	-	-	-	-	82,5
60	27,8	80,0	-	-	-	-	82,2
62	25,4	79,5	-	-	-	-	82,0
66	20,9	77,5	-	-	-	-	81,5
70	16,8	75,5	-	-	-	-	81,0
74	13,1	73,5	-	-	-	-	80,5
76	11,4	72,5	-	-	-	-	80,0
78	-	71,5	-	-	-	-	79,5
82	-	69,7	-	-	-	-	78,5
86	-	68,0	-	-	-	-	77,0
88	-	67,0	76,5	-	-	-	76,5
90	-	66,0	76,5	-	-	-	76,0
94	-	64,2	76,5	-	-	-	74,5
98	-	62,5	76,0	-	-	-	73,0
102	-	60,7	75,5	-	-	-	72,0
106	-	59,0	75,0	-	-	-	70,5
110	-	57,2	74,0	-	-	-	69,0
114	-	55,5	73,5	-	-	-	67,5
116	-	54,5	73,0	-	-	-	65,7
118	-	-	72,5	-	-	-	65,0
120	-	-	72,0	63,5	-	-	64,2
122	-	-	71,5	63,5	-	-	63,5
126	-	-	70,5	63,5	-	-	62,0
130	-	-	69,5	63,5	-	-	60,5
134	-	-	68,0	63,5	-	-	58,5
138	-	-	-	63,5	-	-	53,0
142	-	-	-	62,0	-	-	48,7
146	-	-	-	58,5	-	-	43,6
150	-	-	-	56,0	38,7	-	37,0
154	-	-	-	-	35,8	-	30,7
158	-	-	-	-	33,1	-	24,5
162	-	-	-	-	30,6	-	18,6
166	-	-	-	-	28,3	-	12,8
168	-	-	-	-	27,2	-	-

6 m steps of luffing jib is standard · 6 m Stufung der Wippe ist Standard · Des paliers de 6 m sont de série pour la fléchette

Main boom angle 88°, 85°, 75°, 65°, 55° and 45°; capacities for intermediate boom positions are calculated by the crane control system IC-1

Hauptauslegerwinkel 88°, 85°, 75°, 65°, 55° und 45°; Traglasten für Zwischenstellungen des Hauptauslegers werden von der Kransteuerung IC-1 berechnet

Jarret de flèche principale 88°, 85°, 75°, 65°, 55° et 45° ; le système de commande de la grue IC-1 calcule les charges pour les positions intermédiaires de la flèche

* Main boom angle 88° · Hauptauslegerwinkel 88° · Jarret de flèche principale 88°

View thousands of Crane Specifications on FreeCraneSpecs.com

SFVL

CC 8800-1

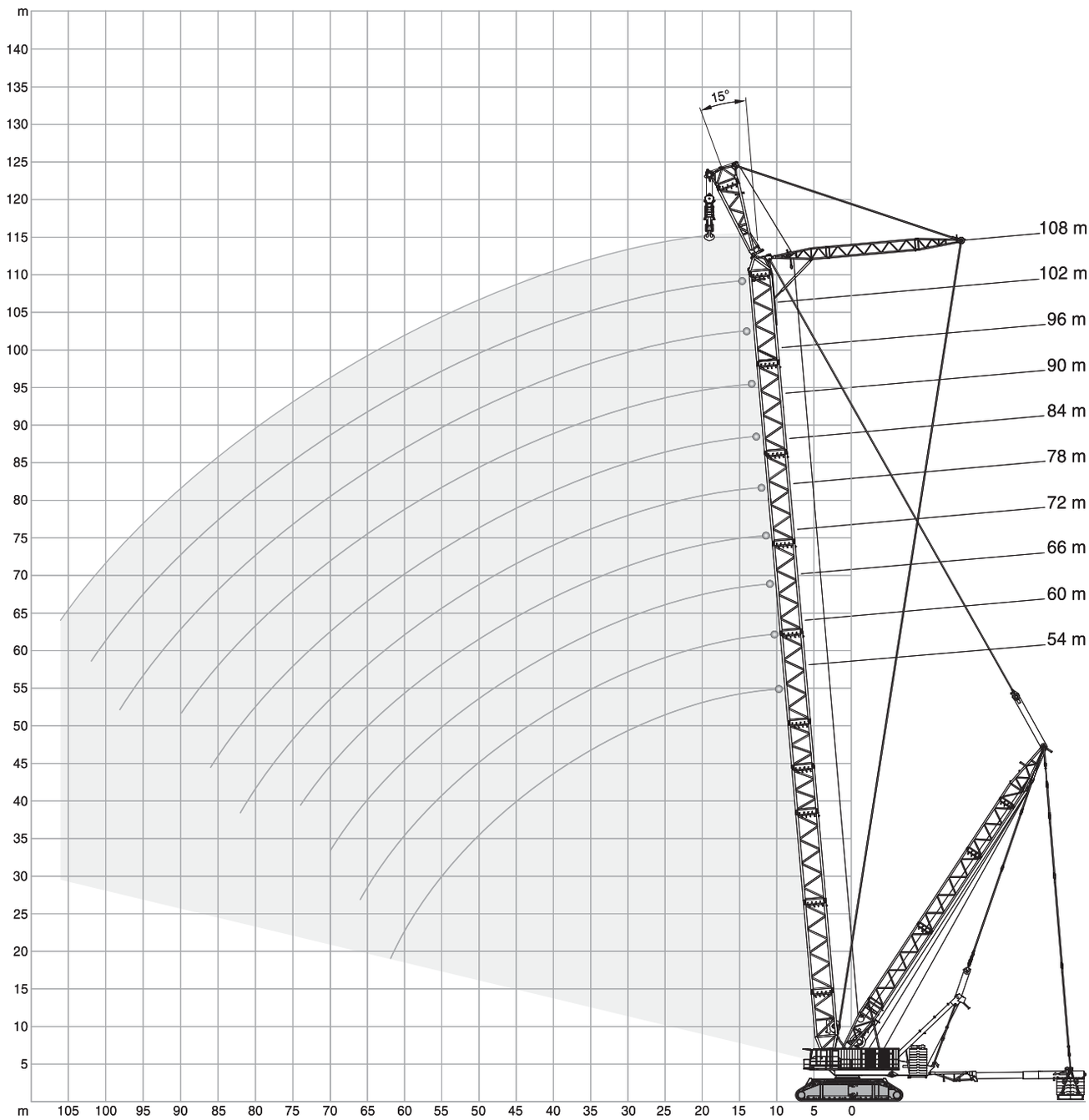

View thousands of Crane Specifications on FreeCraneSpecs.com

SFVL

CC 8800-1

295 t + 60 t ZB | 19-30 m | 12 m | 15° | 0-640 t | 10,5 m | 9.8 m/s | 360° | ISO

	54 m	60 m	66 m	72 m	78 m	84 m	90 m	96 m	102 m	108 m	
m	t	t	t	t	t	t	t	t	t	t	m
14	1071,0	-	-	-	-	-	-	-	-	-	14
16	1007,0	983,0	972,0	876,0	793,0	-	-	-	-	-	16
18	951,0	934,0	972,0	876,0	793,0	710,0	637,0	572,0	-	-	18
20	901,0	890,0	946,0	876,0	793,0	710,0	637,0	572,0	516,0	464,0	20
22	857,0	850,0	904,0	876,0	793,0	710,0	637,0	572,0	516,0	464,0	22
24	817,0	814,0	866,0	855,0	793,0	710,0	637,0	572,0	516,0	464,0	24
26	781,0	781,0	831,0	831,0	771,0	707,0	637,0	572,0	516,0	464,0	26
28	748,0	751,0	798,0	801,0	764,0	700,0	634,0	572,0	516,0	464,0	28
30	718,0	723,0	751,0	745,0	739,0	689,0	630,0	570,0	515,0	464,0	30
34	663,0	657,0	651,0	645,0	639,0	633,0	623,0	563,0	513,0	461,0	34
38	584,0	578,0	572,0	566,0	560,0	554,0	549,0	543,0	507,0	459,0	38
42	510,0	514,0	508,0	502,0	496,0	490,0	484,0	478,0	473,0	438,0	42
46	438,0	462,0	455,0	449,0	443,0	437,0	431,0	425,0	419,0	413,0	46
50	377,0	406,0	409,0	403,0	397,0	391,0	386,0	380,0	374,0	368,0	50
54	334,0	352,0	371,0	365,0	358,0	352,0	347,0	341,0	335,0	329,0	54
58	291,0	305,0	326,0	331,0	325,0	319,0	313,0	307,0	302,0	295,0	58
62	245,0	273,0	284,0	300,0	297,0	290,0	285,0	278,0	273,0	266,0	62
66	-	237,0	246,0	263,0	272,0	265,0	259,0	253,0	247,0	241,0	66
70	-	-	225,0	229,0	242,0	243,0	237,0	231,0	225,0	219,0	70
74	-	-	-	201,0	212,0	220,0	218,0	212,0	206,0	199,0	74
78	-	-	-	-	184,0	194,0	200,0	194,0	188,0	182,0	78
82	-	-	-	-	166,0	169,0	177,0	179,0	173,0	166,0	82
86	-	-	-	-	-	147,0	155,0	159,0	159,0	152,0	86
90	-	-	-	-	-	-	134,0	139,0	142,0	139,0	90
94	-	-	-	-	-	-	-	120,0	124,0	125,0	94
98	-	-	-	-	-	-	-	105,0	108,0	109,0	98
102	-	-	-	-	-	-	-	-	91,5	94,0	102
106	-	-	-	-	-	-	-	-	-	79,5	106

View thousands of Crane Specifications on FreeCraneSpecs.com

NOTES TO LIFTING CAPACITY

CC 8800-1

Anmerkungen zu den Tragfähigkeiten · Conditions d’utilisation

Ratings are in compliance with ISO 4305.

Weight of hook blocks and slings is part of the load, and is to be deducted from the capacity ratings.
Consult operation manual for further details.

Note: Data published herein is intended as a guide only and shall not be construed to warrant applicability for lifting purposes.
Crane operation is subject to the computer charts and operation manual both supplied with the crane.

In some instances the superlift counterweight does not lift off the ground with the indicated load.

Tragfähigkeiten entsprechen ISO 4305.

Das Gewicht der Unterflaschen, sowie die Lastaufnahmemittel, sind Bestandteile der Last und sind von den Tragfähigkeitsangaben abzuziehen.
Weitere Angaben in der Bedienungsanleitung des Kranes.

Anmerkung: Die Daten dieser Broschüre dienen nur zur allgemeinen Information; für ihre Richtigkeit übernehmen wir keine Haftung.
Der Betrieb des Kranes ist nur mit den Original-Tragfähigkeitstabellen und mit der Bedienungsanleitung zulässig, die mit dem Kran mitgeliefert werden.

In einigen Fällen hebt das Superliftgegengewicht bei den angegebenen Traglasten nicht ab.

Le tableau de charges est conforme à la norme ISO 4305.

Les poids du crochet-moufle et de tous les accessoires d’élingage font partie de la charge et sont à déduire des charges indiquées.
Pour plus de détails consulter la notice d’utilisation de la grue.

Nota: Les renseignements ci-inclus sont donnés à titre indicatif et ne représentent aucune garantie d’utilisation pour les opérations de levage.
La mise en service de la grue n’est autorisée qu’à condition que les tableaux de charges ainsi que le manuel de service, tels que fournis avec la grue, soient observés.

Le contrepoids du superlift ne décolle pas dans certaines configurations des tableaux de charge.

View thousands of Crane Specifications on FreeCraneSpecs.com

TECHNICAL DESCRIPTION

CC 8800-1

Crawler Carrier

	5-section carrier comprising car body, two cross axles and two split-type crawler side frames. Car body, cross axles and side frames are pin-connected hydraulically. Track width: 10.5 m.
Car body	Bending- and torsion-resistant welded structure fabricated from high-strength fine grain structural steel. Quick-disconnect fittings (optional) facilitate removal of slew ring from car body to minimise weight for transportation.
Cross axles	Bending- and torsion-resistant welded structure fabricated from high-strength fine grain structural steel incl. hydraulic jack legs.
Crawler side frames	Bending- and torsion-resistant welded structure fabricated from high-strength fine grain structural steel. Split-type side frames to minimise weight for transportation. Centralised lubrication included as standard.
Crawlers	Crawler pads made of heat-treated high-strength cast steel. 15 rollers per crawler with hardened rolling surfaces.
Drive	The crawlers are each driven by two hydraulic motors through closed planetary gear reduction units running in oil bath, equipped with spring loaded, hydraulically released holding brakes. Each crawler provides independent, infinitely variable control and counter-rotation capability. Quadro-Drive as standard.
Slew unit	Four slew gearboxes in car body powered by hydraulic motors through closed planetary gear units running in oil bath. Spring loaded, hydraulically released holding brake and non-wearing hydraulic braking.

Superstructure

Counterweight	295 t in combination with 60 t central ballast.
Frame	Torsion-resistant welded structure fabricated from high-strength fine grain structural steel. Longitudinal beam construction to accommodate three rope drums and boom hoist. Split-type superstructure for ease of transportation.
Power and control module	Two independent drive units incl. pump distribution gearbox and pumps are contained in a separate module which is connected to the side of the superstructure. Power comes from a MTU diesel engine type OM 502 LA. Output to DIN 70020: 380 kW (516 HP) at 2000 $^1/$min, torque 2400 Nm at 1080 $^1/$min. The engine complies with EUROMOT 3a, EPA T3 and Carb regulations. Pump distribution gearbox with five variable displacement axial piston pumps and gear pumps. The power and control module includes cabin, complete electrics and electric generators as standard. Fuel tank capacity: 2000 l.
Rope drums	Standard superstructure equipment includes three rope drums – hoist 1, hoist 2 and boom hoist. Rope drums powered through closed planetary gear units running in oil bath. All rope drums have hydraulically released multi-disc brakes and non-wearing hydraulic braking for load lowering. Rope ends of all drums provided with quick-connect rope end fittings. Hydraulically pinned hoists H1 and H2 (optional H3) can be removed in order to minimise weight for transportation.
Control system	Terex IC-1: Electronic proportional valve pilot control integrated in stored-program control system incl. diagnostic. Two multi-color monitors, load indicator operated via a touch screen. Working speeds infinitely variable controlled by the lever position. Automatic power control for optimal utilisation of engine output. Standard working range limitation and ground pressure indicator.
Cabin	Spacious comfortable cab located at front end of power module. Large laminated glass for front and roof windows, computerised air conditioner as standard and self-contained hot air heater. Front console includes instrumentation and crane controls as well as two graphic displays. It can be tilted back, together with the operator seat, for an improved operator view of the boom point. Camera systems for monitoring the rope drums and SL ballast, hour meter, load moment indicator, two working lights, storage cabinets and refrigerator are included as standard.
Electrical equipment	24 V system (2 batteries 12 V / 180 Ah). 3-phase alternator 24 V, 80 A. Plus 3-phase generator 400 V 50 Hz 20 kVA for air conditioner, heater, lighting and multiple use on the job site. Emergency generator 400 V 50 Hz 16 kVA.
Quick-connection	Hydraulic quick-disconnect fittings on superstructure and carrier as standard.

Optional Equipment

Counterweight carrier	The counterweight carrier with a max. total weight of 640 t is adjustable from 19 m to 25 m or from 24 m to 30 m from the centre of rotation, and can be operated in the circular path, trailing and ± 30° parallel travel modes. Deadweight 130 t, strips down to three components for easy transport.
Superlift counterweights	
Further options on request!	

View thousands of Crane Specifications on FreeCraneSpecs.com

TECHNICAL DESCRIPTION

Boom Configurations

General	Tubular chord lattice structure fabricated from high-strength fine grain structural steel. Walkways on boom, jib and mast. Hydraulic pinning.
SSL	Main boom: foot section 10 m, inserts 6 m and 12 m, boom head 2 m with 2 sheave-sets. Superlift equipment. Main boom lengths: 54-108 m.
HSSL	Main boom: Using the heavy sections of main boom Superlift equipment. Main boom lengths: 48-84 m.
SSL / LSL (SGL 108 m)	Main boom: foot section 10 m, inserts 6 m and 12 m, extended by jib inserts 6 m and 12 m, heavy-lift top 2 m with 1 sheave-set from main boom SSL. Superlift equipment. Main boom lengths: 114-156 m
SWSL	Main boom: same as SSL. Offset 88° to 45°. Luffing fly jib: foot section 10 m, inserts 6 m and 12 m, heavy-lift top 2 m with 1 sheave-set from main boom SSL. Superlift equipment. Main boom lengths: 54-108 m Jib lengths: 36-108 m.
SFSL	Same as SWSL. Offset fly jib 15°.
SFVL	Main boom: same as SSL. Fixed fly jib: foot section 10 m, heavy-lift top 2 m with 2 sheave-sets from main boom SSL. Superlift equipment. Main boom lengths: 54-108 m Jib length: 12 m Offset: 15°
Pinning of boom	Hydraulic assisted pinning of boom sections as standard.
Reeving winch	Mounted on superstructure as standard.
Operator aids	Electronic load indicator, hoist limit switch, limit switches for boom movements, hydraulic boom backstops, anemometer.

Superlift Configurations

Tele-SL	Mast 50 m (type 2621), counterweight tray 640 t or counterweight carrier for max. 640 t optional. Superlift radius infinitely variable during operation: 19 m to 25 m with a mast radius of 22 m and 24 m to 30 m with a mast radius of 26.4 m.

Optional Equipment

Runner equipment 3 m – 70 t	For 2 lines, mounted on main boom or jib heads. Distance to sheave set in steep boom position approx. 1.3 m. Lifting capacity: max. 70 t.
Hoist H3	Mounted on superstructure.
Fire suppression system	Automatic fire suppression system incl. shutters at container.
Fire detection system	Detection only.
Bunk bed in cabin	Foldable bunk-bed.
Folding seats in cabin	Two folding sets in cabin.
Fall protection	For main boom, jib and SL mast.

View thousands of Crane Specifications on FreeCraneSpecs.com

TECHNISCHE BESCHREIBUNG

CC 8800-1

Raupenunterwagen

Der Raupenunterwagen ist 5-teilig und besteht aus einem Mittelstück, zwei Querträgern und zwei geteilten Raupenträgern. Raupenträger, Mittelstück und Querträger werden hydraulisch verbolzt.
Die Spurbreite beträgt 10,5 m.

Mittelstück Biege- und verwindungssteife Schweißkonstruktion aus hochfestem Feinkornbaustahl. Die Rollendrehverbindung sitzt am Mittelstück und ist mit Schnellspannmuttern (optional) auf einfache Weise zur Reduzierung des Transportgewichtes lösbar.

Querträger Biege- und verwindungssteife Schweißkonstruktion aus hochfestem Feinkornbaustahl mit hydraulischer Abstützung.

Raupenträger Biege- und verwindungssteife Schweißkonstruktion aus hochfestem Feinkornbaustahl. Geteilter Raupenträger zur Minimierung der Transportgewichte. Zentralschmieranlage serienmäßig.

Raupen Bodenplatten der Raupenketten aus vergütetem hochfesten Stahlguss. 15 Laufrollen je Raupe mit gehärteten Laufflächen.

Antrieb Die Raupen werden von je zwei Hydromotoren über geschlossene, ölbadgeschmierte Planetengetriebe mit federbelasteten, hydraulisch gelüfteten Haltebremsen angetrieben. Jede Seite ist stufenlos, einzeln und gegenläufig steuerbar. Quadro-Antrieb serienmäßig.

Drehwerk Vier Drehwerke im Mittelstück mit Antrieb durch Hydromotor über geschlossenes, ölbadgeschmiertes Planetengetriebe. Federbelastete, hydraulisch gelüftete Haltebremse und verschleißfreie hydraulische Bremsung.

Oberwagen

Gegengewicht 295 t in Verbindung mit 60 t Zentralballast.

Rahmen Verformungssteife Schweißkonstruktion aus hochfestem Feinkornbaustahl. Die Längsträgerkonstruktion dient der Aufnahme von drei Winden und dem Einziehwerk. Aus Transportgründen ist der Oberwagen geteilt ausgeführt.

Antriebsmodul Zwei voneinander unabhängige Antriebseinheiten samt Pumpenverteiler und Pumpen sitzen in einem separaten Modul, das seitlich am Oberwagen angebaut wird.
Antriebstyp: MTU Dieselmotor Typ OM 502 LA. Leistung nach DIN 70020: 380 kW (516 PS) bei 2000 ^{1}/min, Drehmoment 2400 Nm bei 1080 ^{1}/min. Der Motor erfüllt die EUROMOT 3a, EPA T3 und Carb-Vorschriften.
Pumpenverteilergetriebe mit fünf verstellbaren Axialkolbenpumpen und zusätzlichen Zahnradpumpen.
Im Antriebsmodul sind serienmäßig die Kabine, die gesamte Elektrik sowie die Stromerzeuger integriert.
Kraftstoffbehälter: 2000 l.

Seilwinden Der Oberwagen ist serienmäßig mit drei Seilwinden – Hubwerk 1, Hubwerk 2 und Einziehwerk – ausgerüstet. Der Antrieb der Winden erfolgt über geschlossene, ölbadgeschmierte Planetengetriebe. Alle Seilwinden sind mit, hydraulisch gelüfteten Lamellenbremsen und verschleißfreier hydraulischer Bremsung für den Senkvorgang ausgerüstet. Die Seilenden aller Winden sind mit Pressfitting und Taschen ausgestattet. Zur Reduzierung der Transportgewichte können die hydraulisch verbolzten Winden H1 und H2 (optional H3) ausgebaut werden.

Steuerung Terex IC-1: Elektronische Proportionalventilvorsteuerung integriert in eine speicherprogrammierte Steuerung mit Fehlerdiagnose. Zwei Farbbildschirme, Bedienung über Touchscreen. Die Arbeitsgeschwindigkeiten werden durch die Hebelstellung stufenlos geregelt. Leistungsregelung der Antriebe zur optimalen Ausnutzung der Motorleistung. Serienmäßig Arbeitsbereichsbegrenzung und Anzeige der Bodenpressung.

Kabine Die geräumige Komfortkabine ist im vorderen Bereich des Antriebsmoduls angeordnet. Sie ist mit großzügiger Sicherheitsverglasung auch im Dachbereich, computergesteuerter Klimaanlage serienmäßig und motorunabhängiger Warmluftheizung ausgestattet. Steuer- und Kontrollelemente für die Kranfunktionen sowie zwei Grafik-Displays befinden sich in der Frontkonsole. Diese ist zur Sichtverbesserung gemeinsam mit dem Fahrersitz nach hinten neigbar. Kamerasysteme für die Überwachung von Winden und SL-Ballast, Betriebsstundenzähler, Lastmomentanzeige, zwei Arbeitsscheinwerfer, Ablageschränke und Kühlschrank serienmäßig.

Elektrische Anlage 24 V System (2 x Batterie 12 V / 180 Ah).
3-Phasen Wechselstromgenerator 24 V, 80 A.
Zusätzlich 3-Phasengenerator 400 V 50 Hz 20 KVA für Klimaanlage, Heizung, Beleuchtung und vielfältige Anwendungen auf der Baustelle.
Notstromaggregat 400 V 50 Hz 16 KVA.

Schnellverbindung Hydraulische Schnellverbindung Oberwagen / Unterwagen serienmäßig.

Zusatzausrüstung

Gegengewichtswagen Der Gegengewichtswagen mit max. 640 t Gesamtgewicht kann von 19 m bis 25 m bzw. 24 m bis 30 m zur Drehmitte frei verstellt und in den Fahrzuständen Drehen, Hinterherfahrt und Nachlauf ± 30° betrieben werden. Eigengewicht 130 t, zum Transport in drei Komponenten zerlegbar.

Superlift-Gegengewichte

Weitere Zusatzausrüstungen auf Anfrage!

View thousands of Crane Specifications on FreeCraneSpecs.com

TECHNISCHE BESCHREIBUNG

CC 8800-1

Auslegervarianten

Allgemein	Gitter-Rohrkonstruktion aus hochfestem Feinkornbaustahl. Begehungen auf Hauptausleger, Hilfsausleger und Superlift-Mast. Hydraulisch verbolzbar.
SSL	Hauptausleger: Fußstück 10 m, Zwischenstücke 6 m und 12 m, Anschlusskopf 2 m mit 2 Rollensätzen. Superlift-Einrichtung. Hauptauslegerlängen: 54-108 m
HSSL	Hauptausleger: Unter Verwendung der schweren Komponenten des Hauptauslegers. Superlift-Einrichtung. Hauptauslegerlängen: 48-84 m.
SSL / LSL (SGL 108 m)	Hauptausleger: Fußstück 10 m, Zwischenstücke 12 m und 6 m, verlängert um Hilfsauslegerzwischenstücke 12 m und 6 m, Schwerlastkopf 2 m mit 1 Rollensatz vom Hauptausleger SSL. Superlift-Einrichtung. Hauptauslegerlängen: 114-156 m
SWSL	Hauptausleger: wie SSL. Vorneigung 88° bis 45°. Wippbarer Hilfsausleger: Fußstück 10 m, Zwischenstücke 6 m und 12 m, Schwerlastkopf 2 m mit 1 Rollensatz vom Hauptausleger SSL. Superlift-Einrichtung. Hauptauslegerlängen: 54-108 m Hilfsauslegerlängen: 36-108 m
SFSL	Wie SWSL. Vorneigung des Hilfsauslegers: 15°.
SFVL	Hauptausleger: wie SSL. Starrer Hilfsausleger: Fußstück 10 m, Schwerlastkopf 2 m mit 2 Rollensätzen vom Hauptausleger SSL. Superlift-Einrichtung. Hauptauslegerlängen: 54-108 m Hilfsauslegerlänge: 12 m Vorneigung: 15°.
Auslegerverbolzung	Serienmäßig hydraulische verbolzbare Auslegerteile.
Einscherwinde	Serienmäßig am Oberwagen angebaut.
Sicherheitseinrichtungen	Elektronischer Lastmomentbegrenzer, Hubendschalter, Endschalter für Auslegerbewegungen, hydraulische Ausleger-Rückfallsicherungen, Windmesser.

Superlift-Konfigurationen

Tele-SL	Mast 50 m (Typ 2621), Gegengewichtstraverse 640 t oder optional Gegengewichtswagen mit max. 640 t. Superlift-Radius stufenlos im Betrieb verstellbar von 19 m bis 25 m bei Mastradius 22 m und von 24 m bis 30 m bei Mastradius 26,4 m.

Zusatzausrüstung

Runner 3 m – 70 t	Für 2 Seile, Anbau an Haupt- oder Hilfsauslegerkopf. Abstand zu Rollensatz bei Auslegersteilstellung ca. 1,3 m. Tragfähigkeit: max. 70 t.
Hubwerk H3	Wird im Oberwagen eingebaut.
Brandschutzsystem	Automatisches Brandschutzsystem mit Verschlussklappen in Containerwänden.
Brandmeldesystem	Nur Brandmeldung.
Schlafgelegenheit in der Kabine	Klappbett.
Klappsitze in der Kabine	Zwei Klappsitze in der Kabine.
Absturzsicherung	Für Hauptausleger, Hilfsausleger und SL-Mast.

View thousands of Crane Specifications on FreeCraneSpecs.com

DESCRIPTIF TECHNIQUE

CC 8800-1

Châssis à chenilles

Le porteur à chenilles est réalisé en 5 parties et se compose d'une partie centrale, de deux traverses et de deux trains de chenilles divisibles en deux parties. Les trains de chenilles, la partie centrale et les traverses sont verrouillés hydrauliquement.
La voie est de 10,5 m.

Partie centrale Structure mécano-soudée rigide à la flexion et à la torsion, réalisée en acier de construction à grains fins à haute résistance. Ecrous à serrage rapide (en option) facilitant le démontage de la couronne d'orientation pour réduire les poids de transport.

Traverses Structure mécano-soudée rigide à la flexion et à la torsion, réalisée en acier de construction à grains fins à haute résistance, avec calage hydraulique.

Trains de chenille Structure mécano-soudée rigide à la flexion et à la torsion, réalisée en acier de construction à grains fins à haute résistance. Trains de chenilles divisibles pour minimiser les poids de transport. Graissage centralisé en série.

Chenilles Patins de chenilles en acier coulé trempé et revenu à haute résistance. 15 galets par chenille avec surfaces de roulement trempées.

Entraînement Les chenilles sont entraînées chacune par deux moteurs hydrauliques avec réducteurs planétaires en carter étanche sous bain d'huile, munis de freins d'arrêt à ressorts à desserrage hydraulique. Chaque côté permet un mouvement réglable sans paliers individuel et dans le sens opposé. Entraînement quadro en série.

Mécanisme d'orientation Quatre mécanismes d'orientation dans la partie centrale entraînés par moteurs hydrauliques avec réducteurs planétaires en carter étanche sous bain d'huile. Freins d'arrêt à ressorts à desserrage hydraulique et freinage anti-usure hydraulique.

Partie supérieure

Contrepoids 295 t en combinaison avec 60 t de lest central.

Charpente Structure mécano-soudée résistant à la déformation, réalisée en acier de construction à grains fins à haute résistance. Structure à longerons servant à recevoir trois treuils et le mécanisme de relevage.
La partie supérieure est divisible en deux parties pour des raisons de transport.

Module de motorisation et de commande Deux unités d'entraînement indépendantes l'une de l'autre, y compris la boîte de transfert à pompes et les pompes, sont disposées dans un module séparé attaché latéralement à la partie tournante.
Type de motorisation : moteur diesel MTU type OM 502 LA. Puissance selon DIN 70020 : 380 kW (516 CV) à 2000 tr/mn, couple 2400 Nm à 1080 tr/mn. Le moteur satisfait aux réglements EUROMOT 3a, EPA T3 et Carb. Boîte de transfert à cinq pompes à pistons axiaux à débit variable et pompes à engrenage auxiliaires.
La cabine, tout le système électrique et les équipements de génération de courant sont logés de série dans le module de motorisation et de commande.
Réservoir de carburant : 2000 l.

Treuils La partie supérieure est équipée de série de trois treuils – le treuil 1, le treuil 2 et le mécanisme de relevage. L'entraînement des treuils s'effectue avec réducteurs planétaires en carter étanche sous bain d'huile. Tous les treuils sont équipés de freins à disques multiples à ressorts à desserrage hydraulique et d'un freinage anti-usure hydraulique pour la descente. Les extrémités des câbles de tous les treuils sont munies des attaches à jonction rapide. Les treuils H1 et H2 (H3 en option) verrouillés hydrauliquement peuvent être déposés pour réduire le poids au transport.

Commande Terex IC-1 : Pilotage électronique de soupapes proportionnnels intégré dans un automate programmable avec diagnostic de dysfonctionnement. Deux écrans couleur, commande du C.E.C. par écran tactile.
Les vitesses de travail sont réglées sans paliers par la position du levier. Régulation automatique pour une exploitation optimale de la puissance du moteur. Limitation de portée et force de pression sur base en série.

Cabine La cabine spacieuse et confortable est placée à la partie avant du module de motorisation et de commande. Large pare-brise et toit en vitrage blindé, climatisation commandée par ordinateur de série et chauffage à air chaud indépendant du moteur. Console frontale avec éléments de commande et de contrôle pour les fonctions de la grue ainsi que deux affichages graphiques. Cette console est inclinable en arrière avec le siège conducteur, assurant au grutier une visibilité optimale. Systèmes de caméra pour surveiller les treuils et lest SL, compteur d'heures de service, affichage du moment de charge, 2 projecteurs de travail, armoires de rangement et réfrigérateur livrés en série.

Installation électrique Système 24 V (2 batteries 12 V / 180 Ah).
Génératrice à courant alternatif triphasé 24 V, 80 A.
Génératrice triphasée supplémentaire à 400 V 50 Hz 20 kVA pour la climatisation, le chauffage, l'éclairage et de multiples applications sur le chantier.
Groupe électrogène de secours 400 V 50 Hz 16 kVA.

Connexion rapide Connexion rapide hydraulique entre partie supérieure et châssis en série.

Optional Equipment

Chariot contrepoids Le chariot à contrepoids avec un poids total maxi de 640 t peut être réglé librement entre 19 m et 25 m ou entre 24 m et 30 m du centre de rotation et peut être actionné en modes Orientation, marche arrière et marche en parallèle ± 30°. Poids mort 130 t, démontable en trois parties pour un transport facile.

Contrepoids Superlift

Équipements supplémentaires sur demande!

View thousands of Crane Specifications on FreeCraneSpecs.com

DESCRIPTIF TECHNIQUE

Combinaisons de flèche

Général	Construction tubulaire treillie en acier de haute résistance à grains fins. Passerelles sur flèche principale, volée variable et mât superlift. Verrouillage hydraulique.
SSL	Flèche principale : pied 10 m, tronçons 6 m et 12 m, tête de flèche 2 m avec 2 jeux de poulies. Equipement Superlift. Longueurs de flèche principale : 54-108 m
HSSL	Flèche principale : Avec utilisation des composants lourds de la flèche principale. Equipement Superlift. Longueurs de flèche principale : 48-84 m.
SSL / LSL (SGL 108 m)	Flèche principale : pied 10 m, tronçons 6 m et 12 m, allongée de tronçons de fléchette 6 m et 12 m, tête pour charges lourdes 2 m avec 1 jeu de poulie de flèche principale SSL. Equipement Superlift. Longueurs de flèche principale : 114-156 m
SWSL	Flèche principale : idem SSL. Inclinaison 88° à 45° Fléchette à volée variable : pied 10 m, tronçons 6 m et 12 m, tête pour charges lourdes 2 m avec 1 jeu de poulie de flèche principale SSL. Equipement Superlift. Longueurs de flèche principale : 54-108 m Longueurs de volée variable : 36-108 m
SFSL	Idem SWSL. Inclinaison de fléchette : 15°.
SFVL	Flèche principale : idem SSL. Fléchette fixe : pied 10 m, tête pour charges lourdes 2 m avec 2 jeux de poulies de flèche principale SSL. Equipement Superlift. Longueurs de flèche principale : 54-108 m Longueur de volée variable : 12 m Inclinaison : 15°.
Boulonnement de flèche	Boulonnement hydraulique des intercalaires de flèche en série.
Tambour de mouflage	Monté sur la partie supérieure en série.
Sécurités	Contrôleur d'état de charge électronique, contacteur de fin de course haut, limiteurs de mouvements de la flèche, retenues hydrauliques anti-basculement de la flèche, anémomètre.

Combinaisons Superlift

Tele-SL	Mât 50 m (type 2621), panier du contrepoids 640 t ou chariot contrepoids en option avec max. 640 t. Rayon du Superlift variable de 19 m à 25 m pour un rayon de mât 22 m et de 24 m à 30 m de pour un rayon de mât 26,4 m.

Equipements optionnels

Equipement potence 3 m – 70 t	Pour 2 lignes, montées sur flèche principale ou têtes de fléchette. Distance au jeu de poulies avec la flèche en position relevée env. 1,3 m. Capacité de levage : max. 70 t.
Treuil H3	Monté sur la partie supérieure.
Système anti-incendie	Système anti-incendie automatique avec clapets coupe-feu automatiques sur conteneur.
Système de détection d'incendie	Détection uniquement.
Lit superposé dans la cabine	Lit superposé rabattable.
Sièges pliant dans la cabine	2 sièges pliant dans la cabine.
Protection antichute	Pour flèche principale, volée variable et mât SL.

View thousands of Crane Specifications on FreeCraneSpecs.com

CC 8800-1

www.terexcranes.com

Effective Date: July 2010.
Product specifications and prices are subject to change without notice or obligation. The photographs and/or drawings in this document are for illustrative purposes only. Refer to the appropriate Operator's Manual for instructions on the proper use of this equipment. Failure to follow the appropriate Operator's Manual when using our equipment or to otherwise act irresponsibly may result in serious injury or death. The only warranty applicable to our equipment is the standard written warranty applicable to the particular product and sale and Terex makes no other warranty, express or implied. Products and services listed may be trademarks, service marks or trade-names of Terex Corporation and/or its subsidiaries in the USA and other countries. All rights are reserved. Terex® is a registered trademark of Terex Corporation in the USA and many other countries.

Gültig ab: Juli 2010.
Produktbeschreibungen und Preise können jederzeit und ohne Verpflichtung zur Ankündigung geändert werden. Die in diesem Dokument enthaltenen Fotos und/oder Zeichnungen dienen rein anschaulichen Zwecken. Anweisungen zur ordnungsgemäßen Verwendung dieser Ausrüstung entnehmen Sie bitte dem zugehörigen Betriebshandbuch. Nichtbefolgung des Betriebshandbuchs bei der Verwendung unserer Produkte oder anderweitig fahrlässiges Verhalten kann zu schwerwiegenden Verletzungen oder Tod führen. Für dieses Produkt wird ausschließlich die entsprechende, schriftlich niedergelegte Standardgarantie gewährt. Terex leistet keinerlei darüber hinaus gehende Garantie, weder ausdrücklich noch stillschweigend. Die Bezeichnungen der aufgeführten Produkte und Leistungen sind gegebenenfalls Marken, Servicemarken oder Handelsnamen der Terex Corporation und/oder ihrer Tochtergesellschaften in den USA und anderen Ländern. Alle Rechte vorbehalten. „TEREX“ ist eine eingetragene Marke der Terex Corporation in den USA und vielen anderen Ländern.

Date d'effet : Juillet 2010.
Les spécifications et prix des produits sont sujets à modification sans avis ou obligation. Les photographies et/ou dessins contenus dans ce documents sont uniquement pour illustration. Veuillez vous référer à la notice d'utilisation appropriée pour les instructions quant à l'utilisation correcte de cet équipement. Tout manquement au suivi de la notice d'utilisation appropriée lors de l'utilisation de notre équipement ou tout acte autrement irresponsable peut résulter en blessure corporelle sérieuse ou mortelle La seule garantie applicable à notre équipement est la garantie standard écrite applicable à un produit et à une vente spécifique. Terex n'offre aucune autre garantie, expresse ou explicite. Les produis et services proposés peuvent être des marques de fabrique, des marques de service ou des appellations commerciales de Terex Corporation et/ou ses filiales aux Etats Unis et dans les autres pays, et tous les droits sont réservés. «TEREX» est une marque déposée de Terex Corporation aux Etats Unis et dans de nombreux autres pays.

Copyright 2010 Terex Corporation

Terex Cranes, Global Marketing, Dinglerstraße 24, 66482 Zweibrücken, Germany
Tel. +49 (0) 6332 830, Email: info.cranes@terex.com, www.terexcranes.com

Brochure Reference: TC-DS-M-E/F/G-CC 8800-1-07/10

TEREX®

WORKS FOR YOU.™