*이 문제지에 관한 저작권은 B&Y ENGLISH에 있습니다.

4형식과 5형식

Q. 품사와 문장성분의 정의를 쓰세요.

① 품 사	단어의 종류
② 문 장 성 분	그 단어가 문장에서 하는 역할

Q. 보어와 목적어의 정의를 쓰세요.

① 주격 보어 (S.C)	주어의 상태나 성질을 보충해주는 말 (S = S.C)
② 목적격 보어 (O.C)	목적어의 상태나 성질을 보충해주는 말 (O = O.C)
③ 목적어 (O)	동사의 대상이 되는 말

Q. 5형식의 문장성분 / 각 성분에 들어가는 품사 / 예문을 쓰세요.

1형식	성분	S + V + < >, ( )	① I run to the store quickly.
	품사	명사 동사 (부사, 전명구)	
2형식	성분	S + V + C	② I am happy / a student
	품사	명사 동사 [형용사 / 명사]	
3형식	성분	S + V + O	③ I love you
	품사	명사 동사 + 명사	
4형식	성분	S + V + I.O + D.O	④ I give you a doll
	품사	명사 동사 명사 명사	
5형식	성분	S V + O + O.C	⑤ I make you happy / a doctor
	품사	명사 동사 명사 [형용사 / 명사]	

Q. 문장의 기본 구성·구조를 쓰세요. & 대표 예문의 문장구조를 분석하고, 뼈대를 추출하세요.

뼈대	1형식 - 5형식
수식1	<부사>
수식2	(전치사 + 명사)

<Surprisingly>, the mother (in the gray building)
S

made her son (with a magic sword) the king (of New York.)
V O O.C

[뼈대] the mother made her son the king.
S V_5 O O.C

*이 문제지에 관한 저작권은 B&Y ENGLISH에 있습니다.

*** 4형식 익히기**

명사		동사		명사		명사	
S	+	V	+	I.O	+	D.O	동사를 4형식으로 쓰면, '_____' 의 뜻
				'~에게'		'~을'	

[4형식으로 쓰이는 대표적인 동사들]

① give, show, offer, tell, make, ask

② pay, teach, buy, get, cook, order, teach, bring, hand

buy (~을 사다)	I buy a rose every day. (나는 매일 장미를 산다)	I buy her a rose every day (나는 매일 그녀에게 장미를 사**준다**)
order (~을 주문하다)	I make a pen (나는 펜을 주문한다.)	I order him a pen. (나는 그에게 펜을 주문해**준다**.)
teach (~을 가르치다)	I teach Science (나는 과학을 가르친다)	I teach the children Science (나는 아이들에게 과학을 가르쳐**준다**)
cook (~을 요리하다)	My mother cooks pasta. (엄마는 파스타를 요리한다)	My mother cooks me pasta (엄마는 나에게 파스타를 요리해**준다**.)
bring (~을 가져오다)	He brings many books. (그는 많은 책들을 가져온다)	He brings me many books. (그는 나에게 많은 책들을 가져다**준다**.)

I paid him the money	I paid the money to him.
She handed him the letter.	She handed the letter to him.
They lent me some money.	They lent some money to me.
Mother made her a new dress.	Mother made a new dress for her.
Mr.Bae teaches me English.	Mr.Bae teaches English to me.

*이 문제지에 관한 저작권은 B&Y ENGLISH에 있습니다.

Q. 대표적인 5형식 동사 익히기 (1)	
[유형 1] 동사 + 명사 + 형용사	
get	그는 / 했다 / 방을 / 깨끗하게
	the / he / clean / room
	He got the room clean.
keep	유지해주세요. / 그 애완동물들을 / 안전하게
	the / please / safe / pets
	Please keep the pets safe.
leave	나는 / 놔뒀다 / 프로젝트를 / 끝내지지 않은 채로
	the / i / unfinished / project
	I left the project unfinished.
[유형 2] 동사 + 명사 + 명사	
name	우리는 / 이름 지었다 / 그 고양이를 / 제임스라고
	the / we / james / cat
	We named the cat James.
call	그는 / 부른다 / 그녀를 / 대장이라고
	her / he / captain
	He calls her captain.
elect	우리는 / 선출했다 / 그를 / 팀 리더로
	him / we / leader / team / the
	We elected him the team leader.
[유형3] 동사 + 명사 + 명사 & 동사 + 명사 + 형용사	
think	그녀는 / 생각한다 / 정직이 / 최고의 전략이라고
	honesty / she / strategy / best / the
	She thinks honesty the best strategy.
	그는 / 생각한다 / 이 계획이 / 가능하다고
	this / he / possible / plan
	He thinks this plan possible.

*이 문제지에 관한 저작권은 B&Y ENGLISH에 있습니다.

believe	그녀는 / 믿는다 / 용기가 / 성공의 열쇠라고
	courage / success / she / to / key / the
	She believes courage the key to success.
	그들은 / 믿었다 / 균형이 / 필수적이라고
	balance / they / essential / believed
	They believed balance essential.
consider	나는 / 고려한다 / 감사함이 / 행복으로의 지름길이라고
	gratitude / happiness / i / to / shortcut / a
	I consider gratitude a shortcut to happiness.
	그는 / 고려한다 / 커피가 / 필수적이라고
	coffee / he / necessary
	He considers coffee necessary.
find	우리는 / 알게되었다. / 웃음이 / 약이라고
	laughter / we / medecine
	We found laughter medecine.
	그녀는 / 알게 된다. / 컴퓨터 게임이 / 중독적이라는 것을
	computer / she / addictive / games
	She finds computer games addictive.
prove	변호사는 / 증명했다 / 그를 / 범인이라고
	the / criminal / a / him / attoney
	The attoney proved him a criminal.
	그녀는 / 증명했다 / 유머가 / 효과적이라고
	humor / she / effective
	She proved humor effective.
make	그는 / 만든다 / 요리를 / 예술로
	cooking / he / art
	He makes cooking art.
	그 그림은 / 만들었다 / 여행을 / 기억에 남을 만하게
	the / memorable / journey / the / picture
	The picture made the journey memorable.

*이 문제지에 관한 저작권은 B&Y ENGLISH에 있습니다.

*** 5형식 Details**

명사		동사		명사		명사/형용사
S	+	V	+	O	+	O.C
		~하다		'~가, ~를'		'~라고, ~로'

목적보어(O.C)는 목적어의 상태를 설명한다.

(1) 명사 + 형용사	(2) 명사 + 명사
We found the beds comfortable.	She made me a doctor.
The teacher considered the boy very smart	Everyone calls him Dr. Kim.
You always make me happy	We chose him chairman of our club.
The leader keeps his team members busy	They elected Ed president.

5형식은 4형식과 달리 다양한 조사가 붙어 해석된다.

(1) 패턴1 (생각) : think(생각하다), consider(여기다), believe (믿다)

I consider him a genius — ~(이)**가 ~라고**
We thought the performance amazing. — ~(이)**가 ~하다고**
They believe Tom happy.

(2) 패턴2 (인지) : find(알게 되다), prove(증명하다)

I found the novel interesting. — ~(이)**가 ~라는 것을**
We found the weather hot. — ~(이)**가 ~하다는 것을**
She will prove him wrong.

(3) 패턴3 (상태 변화) : make(만들다), get(시키다)

She makes the story interesting. — ~(을)**를 ~로**
You must get the homework finished. — ~(을)**를 ~하게,**
I get my hair wet — **~해지게**
We have to get the room clean.

(4) 패턴4 (상태 유지) : keep(유지하다), leave(남겨두다)

He keeps his hair short. — ~(을)**를 ~하게**
He leaves his hair long

(5) 패턴5 (명명, 임명) : name(이름짓다), call(부르다), elect(뽑다)

They named the baby John. — ~(을)**를 ~로**
She calls me her best friend. — **~라고**
They elected him a leader

*이 문제지에 관한 저작권은 B&Y ENGLISH에 있습니다.

* 4형식과 5형식 구분하기
4형식은 명사1 에게 명사2를 준다. 5형식은 명사1 을 명사2가 설명하는 역할을 한다. (즉, 같다)

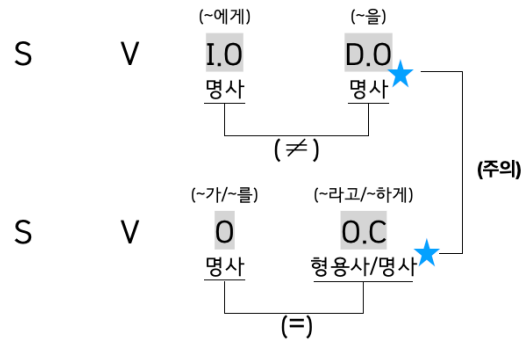

***'be 동사'를 통해서 형식을 구분할 수 있다.**

I believe [him honest]
He **is** honest

He made [her a nurse]
She **was** a nurse

They lent [me some money]
I **was** some money (x)

Training	볼륨 트레이닝

① 각 단어의 품사를 표시하세요.
② 명사구는 밑줄 표시로 묶어주세요.
③ 부사에는 < > 표시를, 전명구에는 ( ) 표시를 하고, 문장 성분을 표시하세요.
④ 문장을 끊어 읽고, 올바른 한글 해석을 쓰세요.

Training	
1 (예시)	n v ad det(지) n Winter / comes / <early> / <this year.> S V1
	겨울이 / 온다 / 일찍 / 이번 해에는
2	We asked the teacher many questions.
3	He leaves his hair long.

*이 문제지에 관한 저작권은 B&Y ENGLISH에 있습니다.

4	He runs sometimes.	
5	He will feel the warm sun on his back	★ back : 등
6	We have to get the room clean.	★ have to : 하나의 조동사로 취급한다. (~해야 한다)
7	We bought our parents a car.	
8	I passed her the salt.	
9	She showed the students the experiment.	★ experiment : 실험
10	Fitness became an obsession to her.	★ fitness : 운동, 건강 ★ obssesion : 강박, 강박증

*이 문제지에 관한 저작권은 B&Y ENGLISH에 있습니다.

11	She makes the story interesting.	
12	My mother cooks delicious meals for the family.	
13	They read the children an interesting story.	
14	I got my hair wet	
15	I will give you a book.	
16	Secondary ticketing is legal in the U.K. it is wrong.	★ secondary ticketing : 티켓 재판매 ★ legal : 합법적인
17	She sold the customer a dress.	★ customer : 고객

*이 문제지에 관한 저작권은 B&Y ENGLISH에 있습니다.

18	They named the baby John.	
19	This method has two advantages: it is cheaper and quicker.	★ method : 방법 ★ advantage : 이점 ★ cheap : 저렴한 ★ 형용사 + -er : 더 ~한
20	I found the novel interesting.	★ novel : 소설
21	The gardener plants flowers (in the beautiful garden.)	★ plant : (n) 식물 (v) 심다.
22	She calls me her best friend.	
23	We offered the workers better conditions.	★ condition : 조건
24	She will prove him wrong.	

*이 문제지에 관한 저작권은 B&Y ENGLISH에 있습니다.

25	The athlete / trains / <hard> / [to win the competition.] (아직 안배운 to 부정사는 성분 생략)	★ athelte : 운동선수 ★ competition : 대회, 경쟁전
26	We consider the plan effective.	★ effective : 효과적인
27	I made him a sandwich.	
28	Details of the proposals remain secret.	★ proposal : 제안
29	She keeps her room tidy.	★ tidy : 깔끔한
30	He keeps his hair short.	
31	They believe Tom happy.	

*이 문제지에 관한 저작권은 B&Y ENGLISH에 있습니다.

32	We found the weather hot.	
33	The discussion continues lively.	★ discussion : 토론 ★ lively : 생생하게
34	If you listen attentively, you will understand better.	★ attentive : 집중하는, 주의깊은
35	You make my life wonderful.	
36	He sent him flowers.	
37	Children grow quickly.	
38	When you get angry, your ears turn red.	

*이 문제지에 관한 저작권은 B&Y ENGLISH에 있습니다.

39	She told us a story.	
40	I consider him a genius	★ genious : 천재
41	Jane went madly because he was late for school.	★ mad : 미친 ★ madly : 미친듯이
42	The teacher assigns homework every week.	★ assign : 할당하다, 배부하다 ★ 시간 명사는 부사로 기능할 수 있다.
43	They taught me English.	
44	He taught the class mathematics.	★ mathematics : 수학
45	The project turned out profitable.	★ profitable : 수익성 있는

*이 문제지에 관한 저작권은 B&Y ENGLISH에 있습니다.

46	The football team practices hard for the upcoming match.	★ practice : 연습하다 ★ upcoming : 다가오는
47	We thought the performance amazing.	★ performance : 공연, 퍼포먼스
48	They teach students with passion.	★ passion : 열정 fashion : 패션, 유행
49	I taught him the basics of cooking.	★ basic : 기초
50	She got a promotion at work.	★ promotion : 승진 ★ work : (v) 일하다 (n) 직장

*이 문제지에 관한 저작권은 B&Y ENGLISH에 있습니다.

*이 문제지에 관한 저작권은 B&Y ENGLISH에 있습니다.

[볼륨 트레이닝 답안]

답안	
1 (예시)	n v ad det(지) n Winter / comes / <early> / <this year.> S V1
	겨울이 / 온다 / 일찍 / 이번 해에는
2	n v det(관) n det(수) n We / asked / the teacher / many questions. S V4 I.O D.O
	우리는 / 물었다. / 선생님에게 / 많은 질문을
3	n v det(소) n a He / leaves / his hair / long. S V5 O O.C
	그는 / 남겨둔다 / 그의 머리를 / 길게

*이 문제지에 관한 저작권은 B&Y ENGLISH에 있습니다.

4	n v ad He / runs / <sometimes.> S V1
	그는 달린다 / 때때로
5	n aux v det(관) a n prep det(소) n He / will feel / the warm sun / (on his back) S V3 O
	그는 / 느낄 것이다 / 따뜻한 태양을 / 그의 등으로
6	n aux v det(관) n a We / have to get / the room / clean. S V5 O O.C
	우리는 get해야 한다. / 방을 깨끗하게
7	n v det(소) n det(관) n We / bought / our parents / a car. S V4 I.O D.O
	우리는 / 사주었다. / 우리의 부모님에게 / 차를
8	n v n det(관) n I / passed / her / the salt. S V4 I.O D.O
	나는 / 건넸다. / 그녀에게 소금을
9	n v det(관) n det(관) n She / showed / the students / the experiment. S V4 I.O D.O
	그녀는 / 보여주었다. / 학생들에게 / 실험을
10	n v det(관) n prep n Fitness / became an obsession (to her.) S V2 C
	운동은 / 강박이 되었다. / 그녀에게

*이 문제지에 관한 저작권은 B&Y ENGLISH에 있습니다.

11	n v det(관) n a(ing) She / makes / the story / interesting. S V5 O O.C
	그녀는 / 만든다. / 스토리를 흥미롭게
12	det(소) n v a n prep det(관) n My mother / cooks / delicious meals / (for the family.) S V3 O
	나의 어머니는 / 요리한다. / 맛있는 식사를 / 가족을 위해
13	n v det(관) n det(관) a(ing) n They / read / the children / an interesting story. S V4 I.O D.O
	그들은 / 읽어주었다. / 아이들에게 / 흥미로운 이야기를.
14	n v det(소) n a I / got / my hair / wet S V5 O O.C
	나는 / get했다 / 내 머리가 / 젖게 (= 나는 내 머리를 적셨다)
15	n aux v n det(관) n I / will give / you / a book. S V4 I.O D.O
	나는 / 줄것이다. / 너에게 / 책을
16	a n v a prep det(관) n n v a Secondary ticketing / is legal / (in the U.K.) it / is wrong. S V2 C S V2 C
	티켓 재판매는 / 합법적이다. / 영국에서. / 그것은 / 옳지 않다.
17	n v det(관) n det(관) n She / sold / the customer / a dress. S V4 I.O D.O
	그녀는 / 팔았다. / 그 고객에게 / 한 드레스를

*이 문제지에 관한 저작권은 B&Y ENGLISH에 있습니다.

18	n v det(관) n n They / named / the baby / John. S V5 O O.C
	그들은 / 이름 지었다. / 아기의 이름을 / 존이라고
19	det(지) n v det(수) n n v a conj a This method / has / two advantages: it / is cheaper / and quicker. S V3 O S V2 C C
	이 방법은 / 가지고 있다. / 두 가지 장점을 / 그것은 / 더 싸고 / 더 빠르다.
20	n v det(관) n a(ing) I / found / the novel / interesting. S V5 O O.C
	나는 / 알게 되었다. / 그 소설이 / 흥미롭다는 것을
21	det(관) n v n prep det(관) a n The gardener / plants / flowers / (in the beautiful garden.) S V3 O
	정원사는 / 심는다. / 꽃을 / 아름다운 정원에
22	n v n det(소) a n She / calls / me / her best friend. S V5 O O.C
	그녀는 / 부른다 / 나를 / 그녀의 베프라고
23	n v det(관) n a n We / offered / the workers / better conditions. S V4 I.O D.O
	우리는 / 제공했다. / 근로자들에게 / 더 나은 조건을
24	n aux v n a She / will prove / him / wrong. S V5 O O.C
	그녀는 / 증명할 것이다. / 그가 / 틀렸다는 것을

*이 문제지에 관한 저작권은 B&Y ENGLISH에 있습니다.

25	det(관) n v ad - v det(관) n The athlete / trains / <hard> / [to win the competition.] S V1 (아직 안배운 to 부정사는 성분 생략)
	그 운동선수는 / 훈련한다. / 열심히 / 경기를 이기기 위해
26	n v det(관) n a We / consider / the plan / effective. S V5 O O.C
	우리는 / 여긴다 / 그 계획이 / 효과적이라고
27	n v n det(관) n I / made / him / a sandwich. S V5 O O.C
	나는 / 만들어주었다. / 그에게 / 샌드위치를
28	n prep det(관) n v a Details (of the proposals) / remain secret. S V2 C
	그 제안의 디테일들은 / 비밀로 남아있다.
29	n v det(소) n a She / keeps / her room / tidy. S V5 O O.C
	그녀는 / 유지한다 / 그녀의 방을 / 깔끔하게
30	n v det(소) n a He / keeps / his hair / short. S V5 O O.C
	그는 / 유지한다 / 그의 머리를 짧게
31	n v n a They / believe / Tom / happy. S V5 O O.C
	그들은 / 믿는다 / 탐이 행복하다고

*이 문제지에 관한 저작권은 B&Y ENGLISH에 있습니다.

32	n v det(관) n a We / found / the weather / hot. S V5 O O.C
	우리는 / 알게되었다. / 날씨가 / 뜨겁다는 것을
33	det(관) n v ad The discussion / continues / <lively.> S V1
	토론은 / 계속된다. / 활기차게
34	conj n v ad n aux v ad If you / listen / <attentively,> you / will understand / <better.> S V1 S V1
	만약 너가 / 듣는다면 / 주의 깊게, / 너는 / 이해할 것이다. / 더 잘
35	n v det(소) n a You / make / my life / wonderful. S V5 O O.C
	너는 / 만든다. / 내 인생을 / 멋지게
36	n v n n He / sent / him / flowers. S V4 I.O D.O
	그는 / 보내주었다 / 그녀에게 / 꽃을
37	n v ad Children / grow / <quickly.> S V1
	아이들은 / 자란다. / 빠르게
38	conj n v a det(소) n v a When you / get angry, / your ears / turn red. S V2 C S V2 C
	너는 / 화날 때, / 너의 귀가 / 빨개진다

*이 문제지에 관한 저작권은 B&Y ENGLISH에 있습니다.

39	n v n det(관) n She / told / us / a story. S V4 I.O D.O
	그녀는 / 말해주었다. / 우리에게 / 한 이야기를
40	n v n det(관) n I / consider / him / a genius S V5 O O.C
	나는 / 여긴다. / 그를 / 천재라고
41	n v ad conj n v a prep n Jane / went / <madly> / because he / was late / (for school.) S V1 S V2 C
	Jane은 / 갔다. / 미친듯이 / 그가 / 늦었기 때문에 / 학교에
42	det(관) n v n det(수) n The teacher / assigns / homework / <every week.> S V3 O
	그 선생님은 / 내준다. / 숙제를 / 매주
43	n v n n They / taught / me / English. S V4 I.O D.O
	그들은 / 가르쳐주었다. / 나에게 / 영어를
44	n v det(관) n n He / taught / the class / mathematics. S V4 I.O D.O
	그는 / 가르쳐주었다. / 그 반에게 / 수학을
45	det(관) n v ad a The project / turned out profitable. S V2 C
	그 프로젝트는 / 수익성이 있는 것으로 밝혀졌다.

*이 문제지에 관한 저작권은 B&Y ENGLISH에 있습니다.

46	det(관) n n v ad prep det(관) a(ing) n The football team / practices / <hard> / (for the upcoming match.) S V1
	그 축구 팀은 / 연습한다. / 열심히 / 다가오는 경기를 위해
47	n v det(관) n a(ing) We / thought / the performance / amazing. S V5 O O.C
	우리는 / 생각한다. / 그 공연이 / 놀랍다고
48	n v n prep n They / teach / students / (with passion.) S V3 O
	그들은 / 가르친다 / 학생들을 / 열정을 가지고
49	n v n det(관) n prep n I / taught / him / the basics (of cooking.) S V4 I.O D.O
	나는 / 가르쳤다 / 그에게 / 요리의 기본을.
50	n v det(관) n prep n She / got / a promotion / (at work.) S V3 O
	그녀는 / 받았다 / 승진을 / 직장에서.