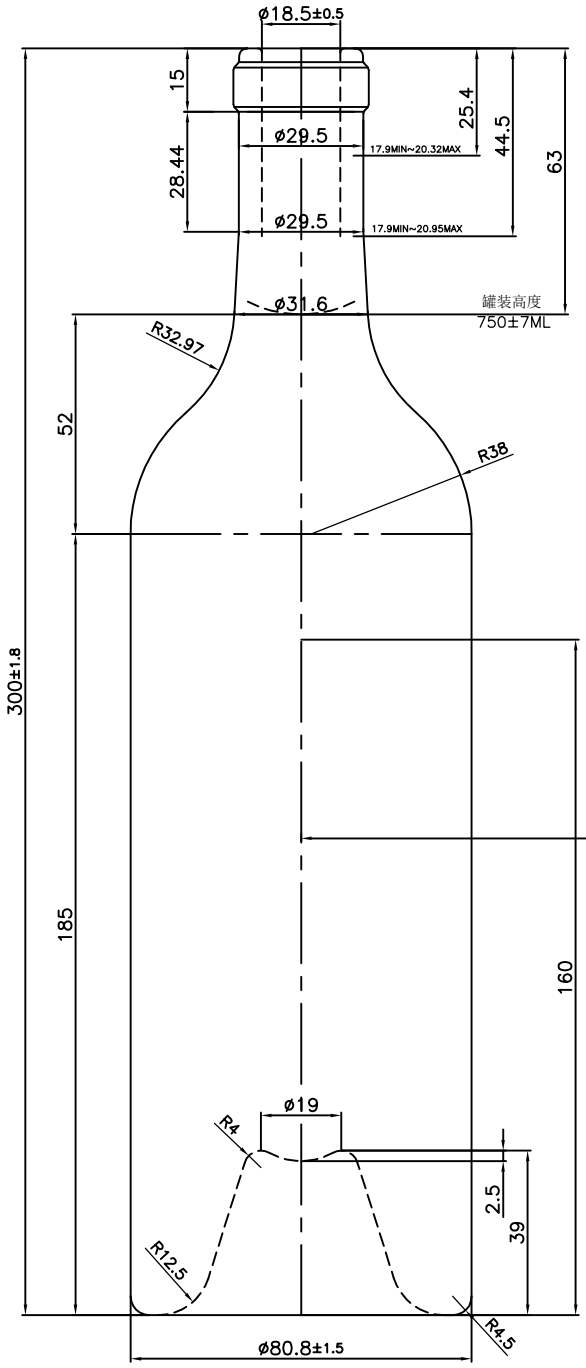

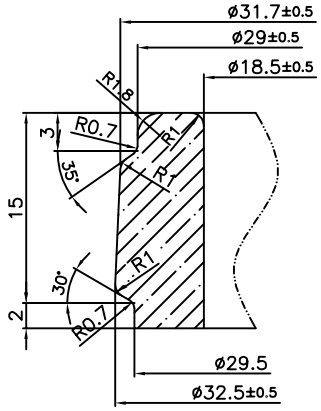

瓶口详图
SCALE 3:1

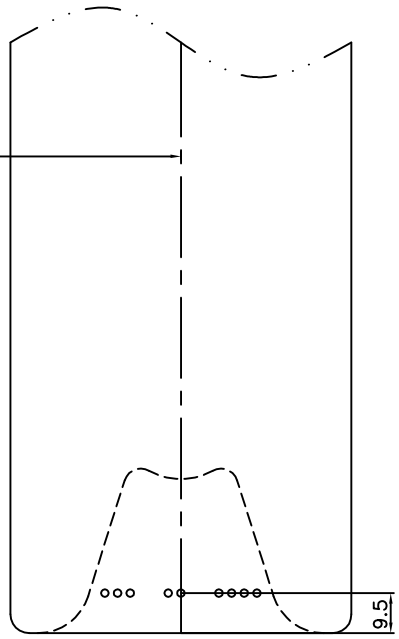

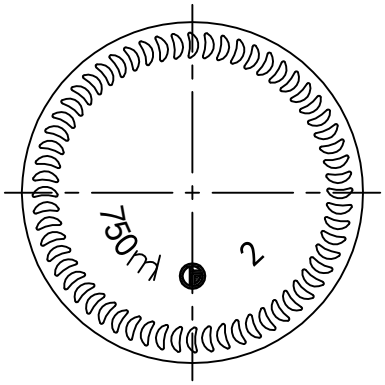

公称容量 CAPACITY	750ml	耐内压力 PRESSURE	不适用	产品编号 PRODUCT NO.	KPW0506
满口容量 OVERFLOW CAPACITY	770±10ml	抗热震性 THERMAL SHOCK	≥42℃		
重量 WEIGHT	800±25g	抗冲击 IMPACT RESIST	不适用	产品名称 NAME OF PRODUCT	750ml波尔多
液位线 FILL PIONT		设计 DESIGNER	LuoZhang 罗铮2023.09.11	料色 COLOR	橄榄绿
生产工艺 PROCESS		审批 APPROVER			

序号 NUMBER	修正 REVISION	设计 DESIGNER	审批 APPROVER	日期 DATE
②				
①				

KAIPU GLASS PRODUCTS CO.,LTD.
开普玻璃制品有限公司

说明 ：图纸修改签字生效，版权所有，未经许可不得翻印，也不能提供给三者使用，特殊技术要求需标注图纸上方可生效，该图纸是将解释权归开普玻璃制品有限公司所有。
STATEMENTS: THE DRAWING WITH SIGNATURE IS EFFECTIVE ,ALL RIGHTS RESERVED, NO COPYS WITHOUT PERMISSION, AND CAN NOT BE USED BY THIRD PARTIES. SPECIAL TECHNICAL REQUIREMENTS NEED TO BE MARKED ON THE DRAWING BEFORE IT CAN BE EFFECTIVE, THE FINAL INTERPRETATION OF THE DRAWINGS IS OWNED BY KAIPU GLASS PRODUCTS (JIANGSU) CO.,LTD.