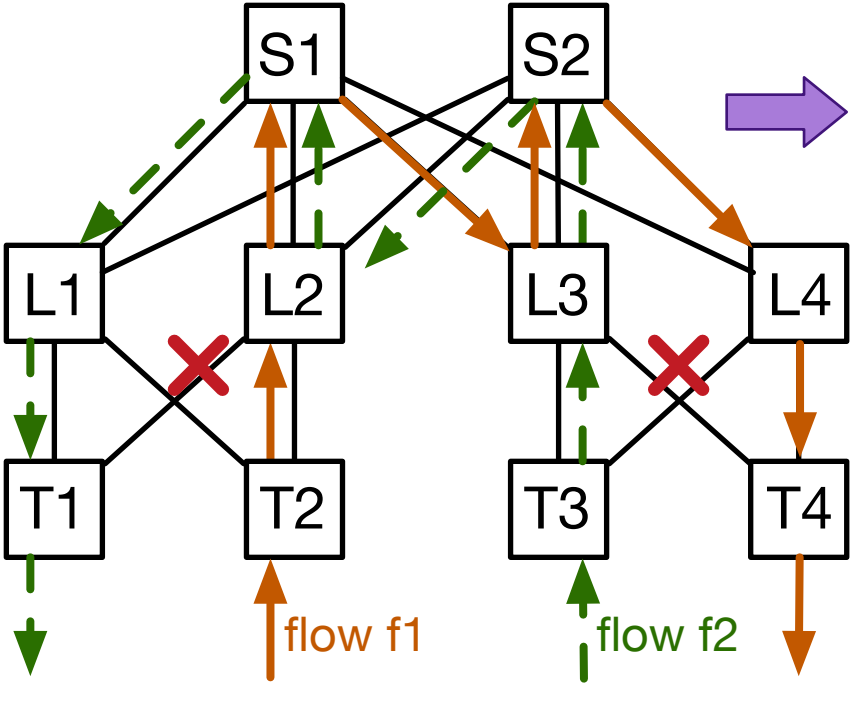


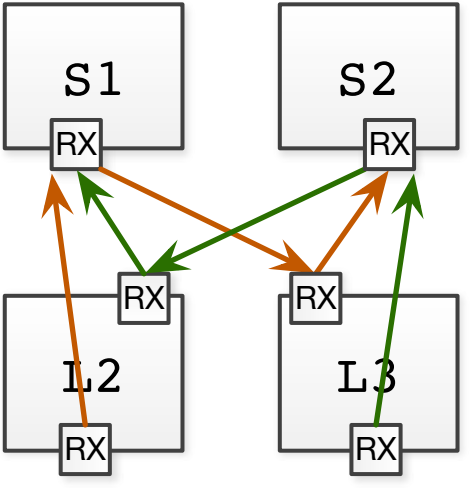


CBD:
L2->S1->L3->S2->L2