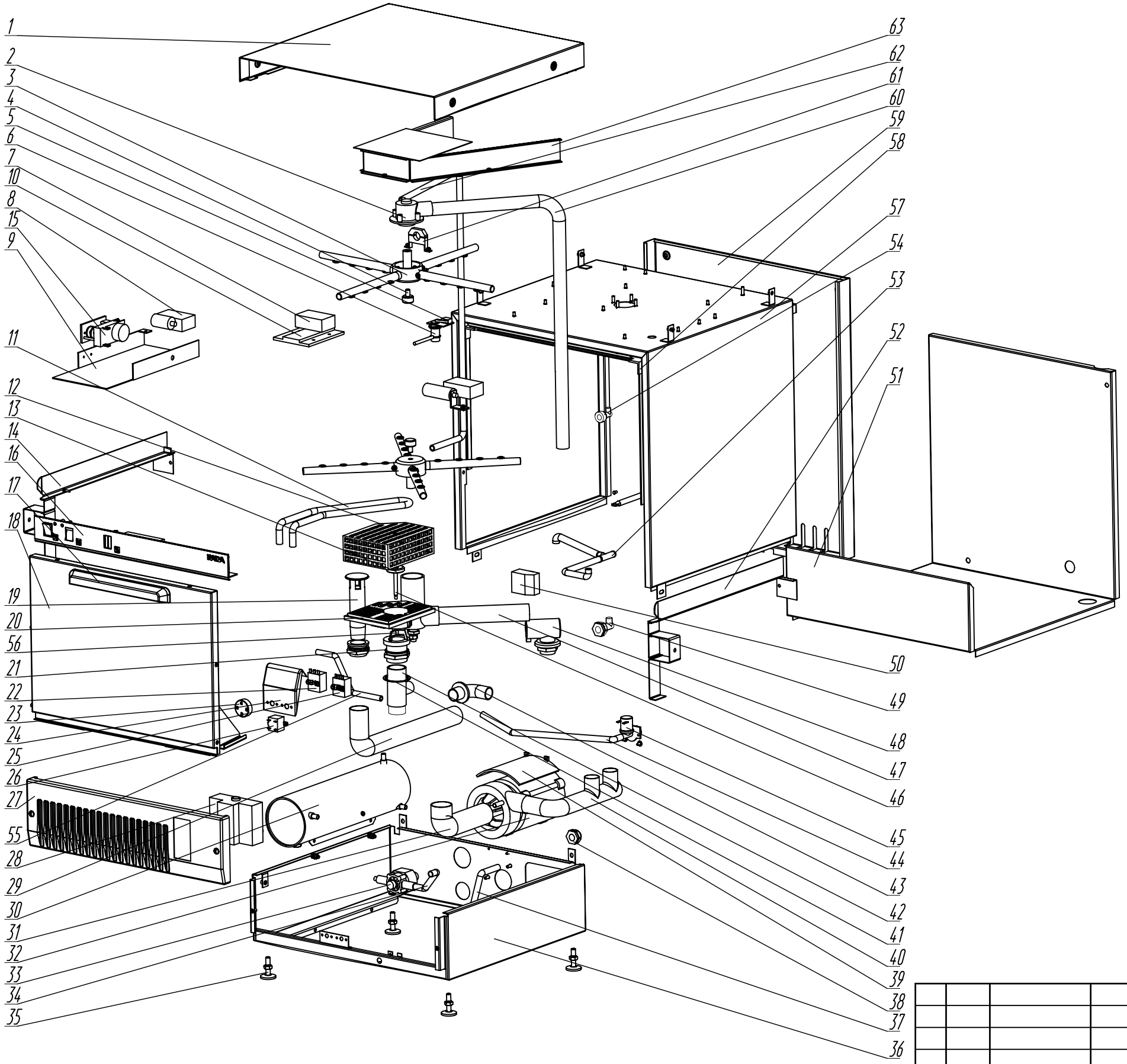

Перв. примен.

Справ. №

Подп. и дата

Инв. N дубл.

Взам. инв. N

Подп. и дата

Инв. N подл.

Изм	Лист	N докум	Подп.	Дата	
Разраб.		Писарев			
Пров.					
Т.контр.					
Н.контр.					
Утв.					

РАДА.50.01.00.00

Посудомоечная машина ПММ Ф1

Взрыв-схема

Литера	Масса	Масштаб
Лист	Листов	

ЗАО "РАДА"