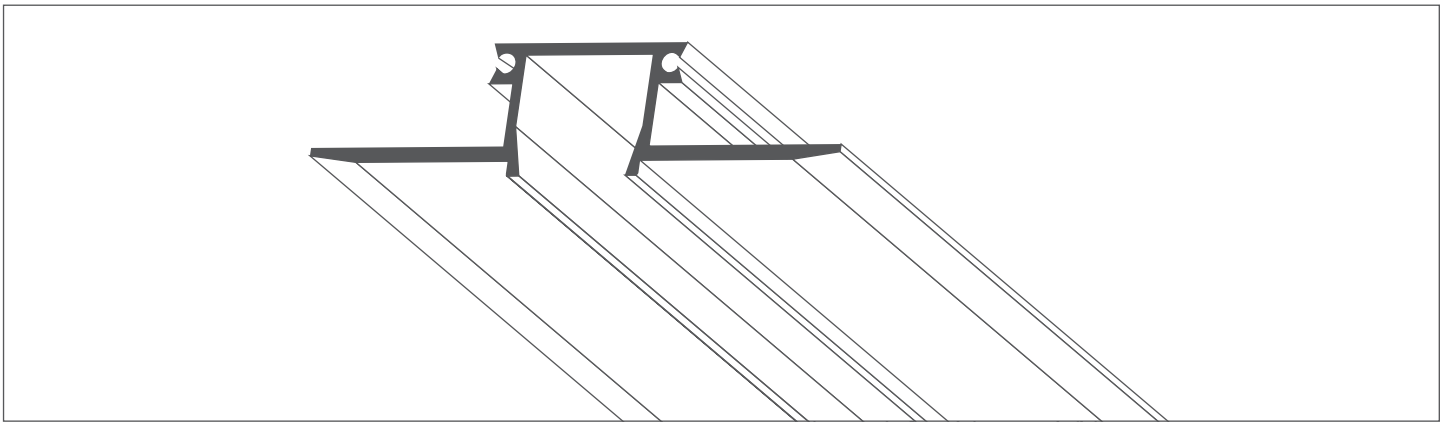

Części niezbędne do skonstruowania oprawy na bazie profilu KOZMA

Profil (A) | Taśma LED (B) | Osłona techniczna (C) | Osłona (D) | Zaślepka (E)

Elementy niezbędne przy czynnościach montażowych:

- klej montażowy

UWAGA! Wszystkie taśmy LED powinny być podłączone do zasilacza 12 V lub 24 V.

WAŻNE: Instrukcja przedstawia najbardziej podstawową formę montażu.
Więcej metod i powiązanych akcesoriów znajdziesz na stronie klusdesign.pl

Montaż oprawy na bazie profilu KOZMA

1. Umieść taśmę LED (B) w profilu, wyprowadź przewód zasilający, załóż osłonę techniczną (C) a następnie załóż zaślepkę (E)

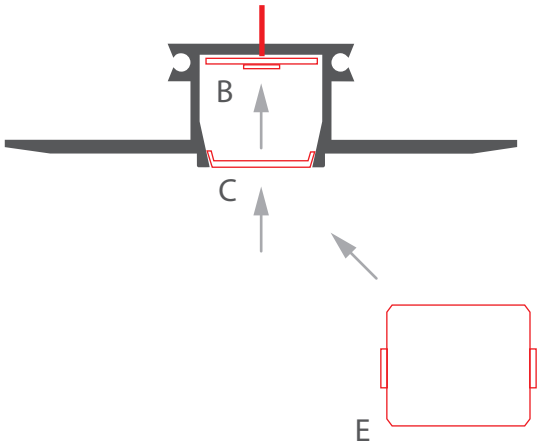

2. Przyklej oprawę (A) do powierzchni sufitu i połącz przewód zasilający.

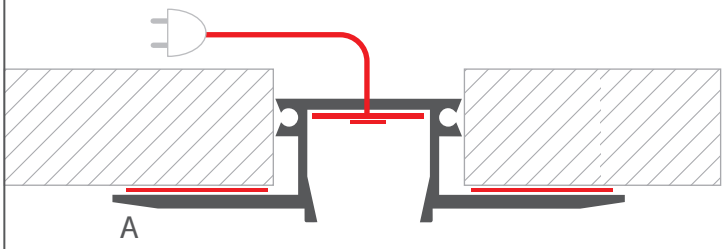

3. Nałóż warstwę gipsu na profil i sufit nastepnie pomaluj nawierzchnię.

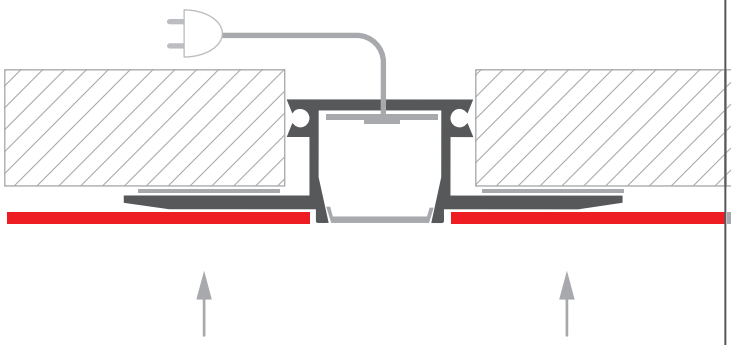

4. Ostrym narzędziem przesuń pomiędzy profilem a osłoną wzdłuż całej oprawy (po obu stronach osłonki) odcinając warstwę gipsu i farby od osłony.

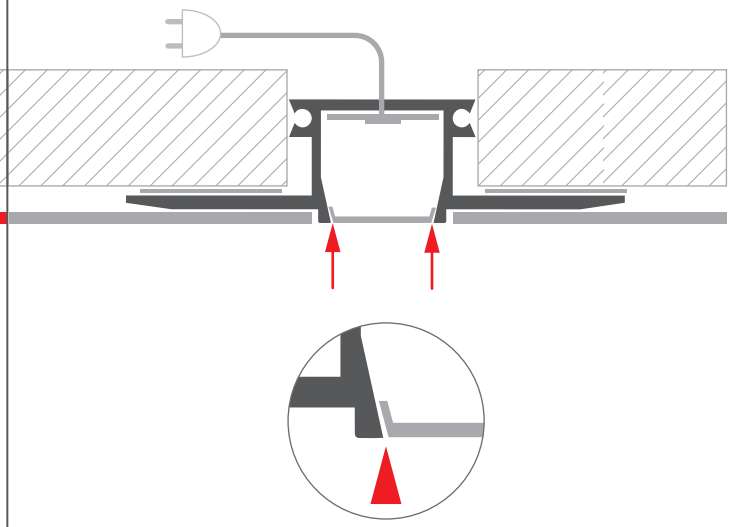
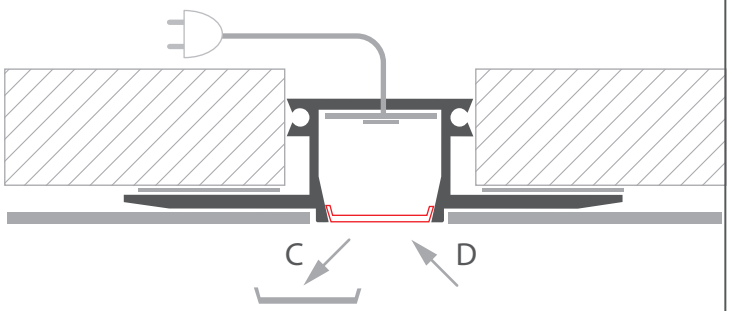
5. Usuń osłonę techniczą (C) a następnie włóż właściwą osłonę (D).