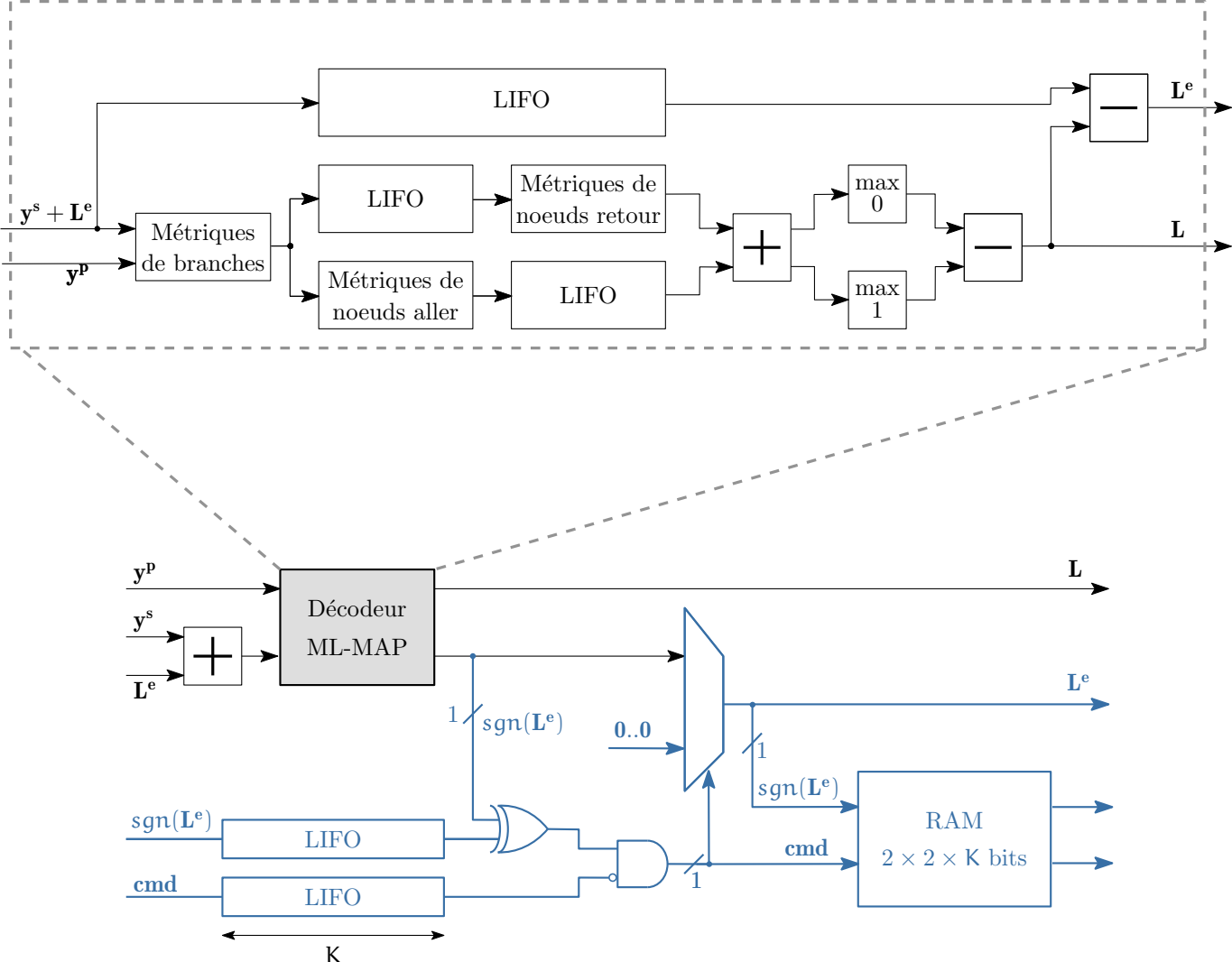
LIFO
$\mathbf{L}^e$
$\mathbf{y}^s + \mathbf{L}^e$
$\mathbf{y}^p$
Métriques de branches
LIFO
Métriques de noeuds retour
Métriques de noeuds aller
LIFO
max 0
max 1
$\mathbf{L}$
$\mathbf{y}^p$
$\mathbf{y}^s$
$\mathbf{L}^e$
Décodeur ML-MAP
$\mathbf{L}$
$\mathbf{L}^e$
1
$sgn(\mathbf{L}^e)$
0..0
1
$sgn(\mathbf{L}^e)$
$sgn(\mathbf{L}^e)$
LIFO
cmd
LIFO
1
cmd
RAM
$2 \times 2 \times K$ bits
K