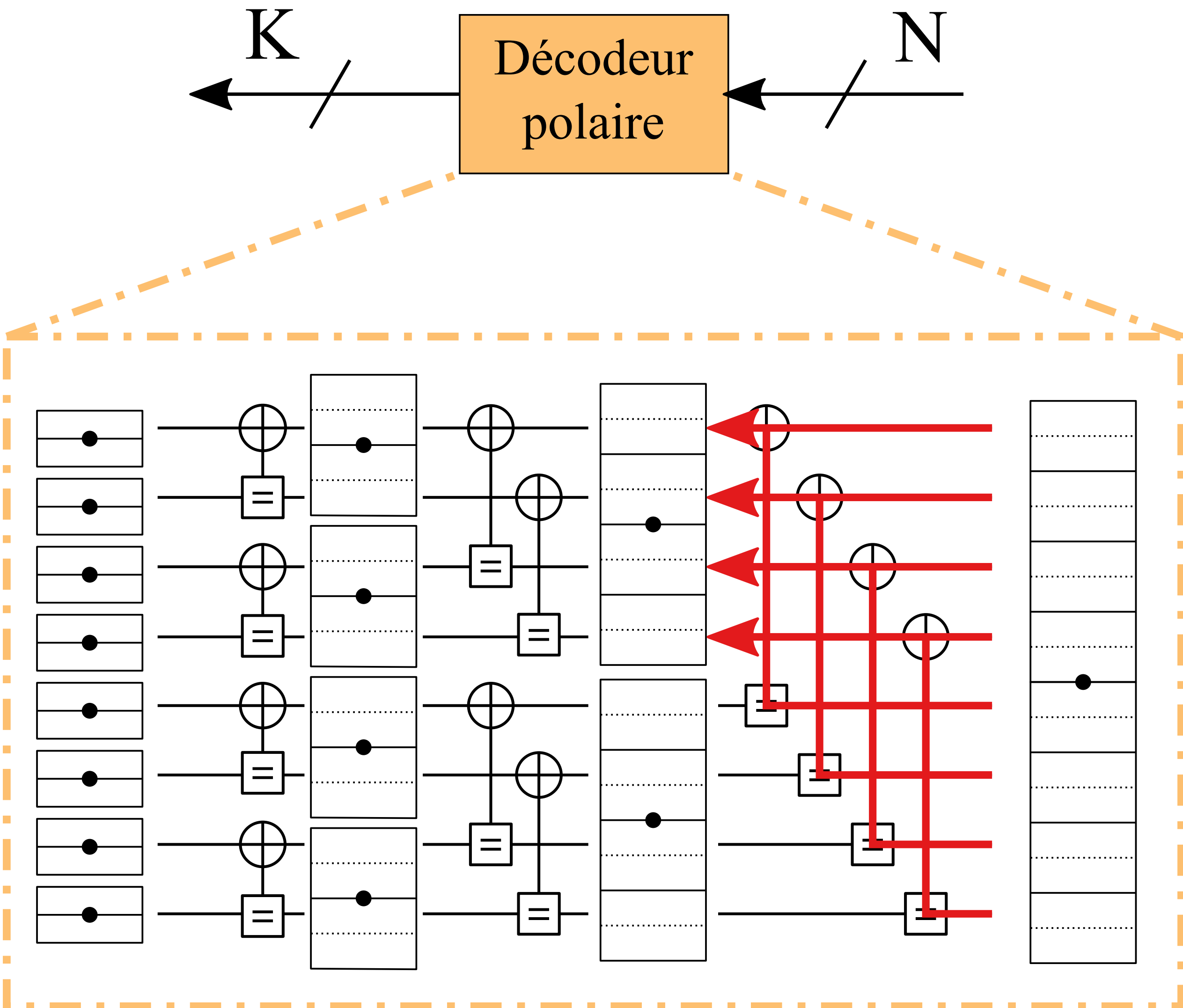
K
Décodeur polaire
N