LEGO RACERS

8674

Ferrari F1 Racer 1:8

4496378

1

2

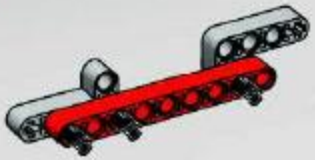

3

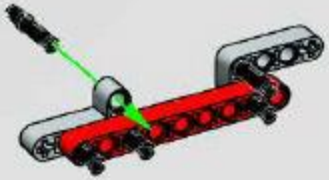

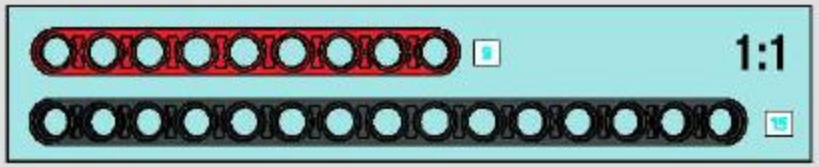

4

5

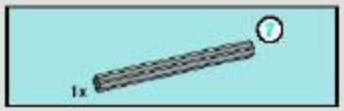

6

7

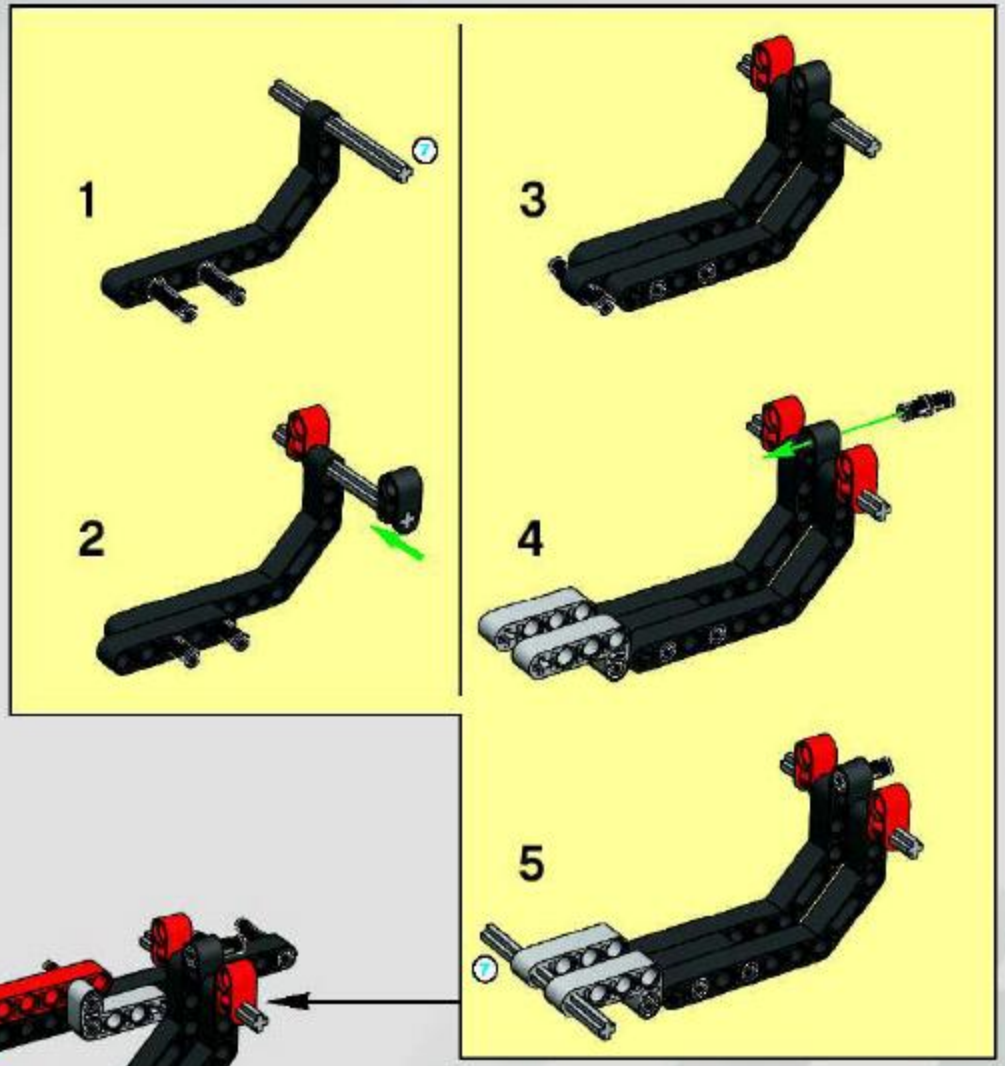

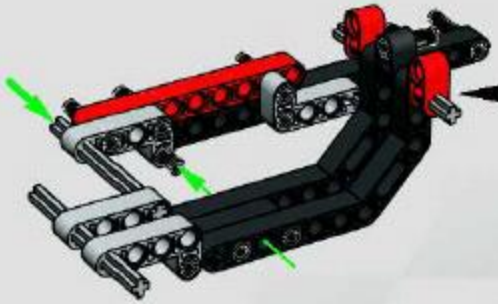

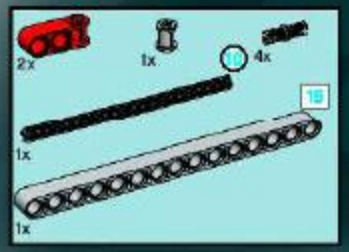

8

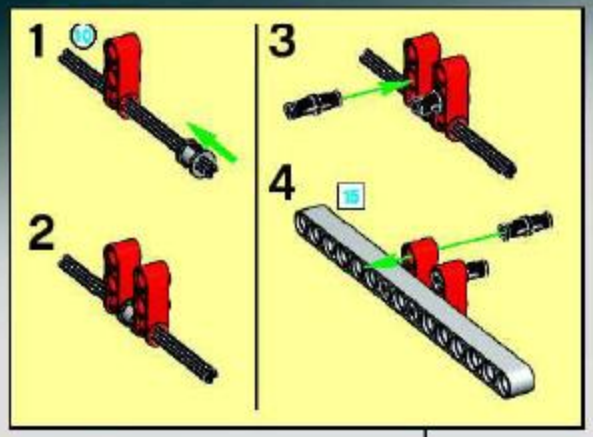

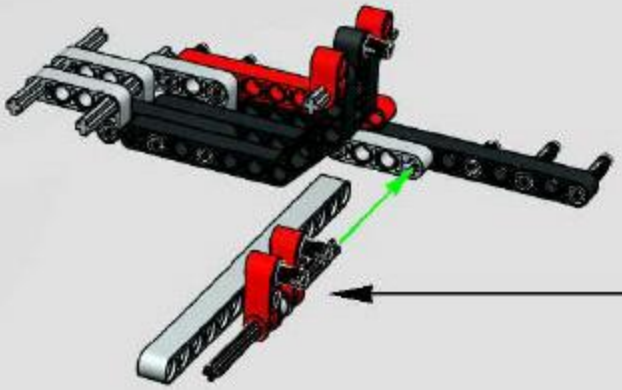

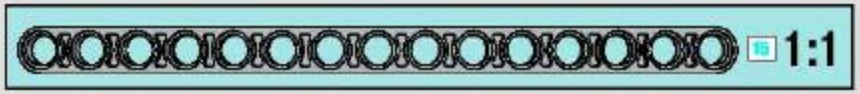

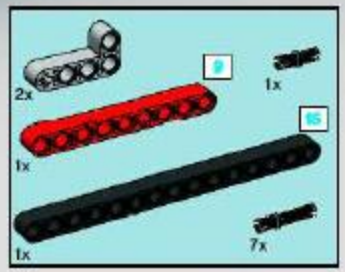

9

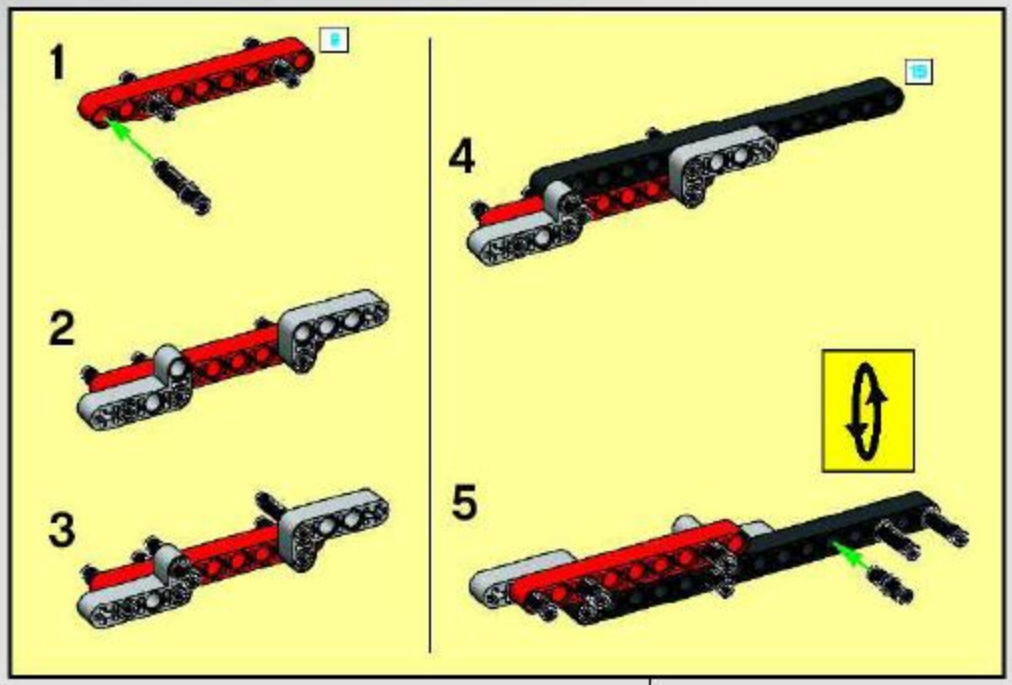

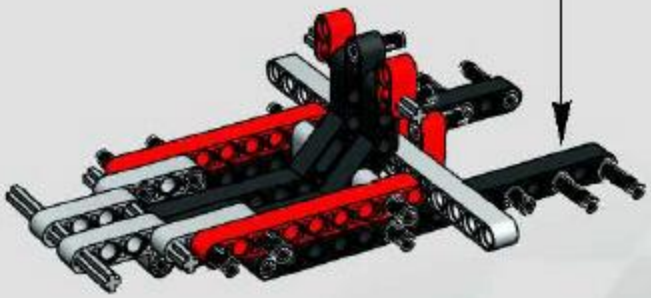

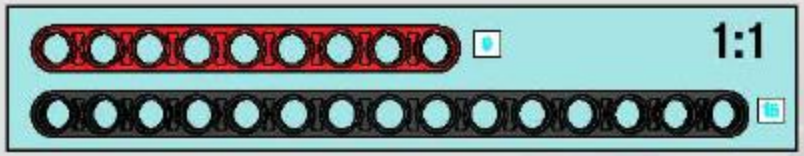

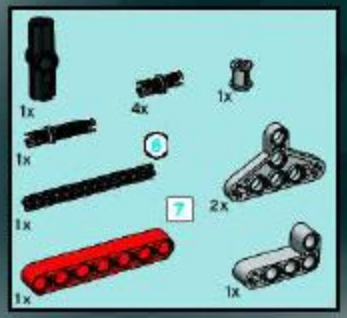

10

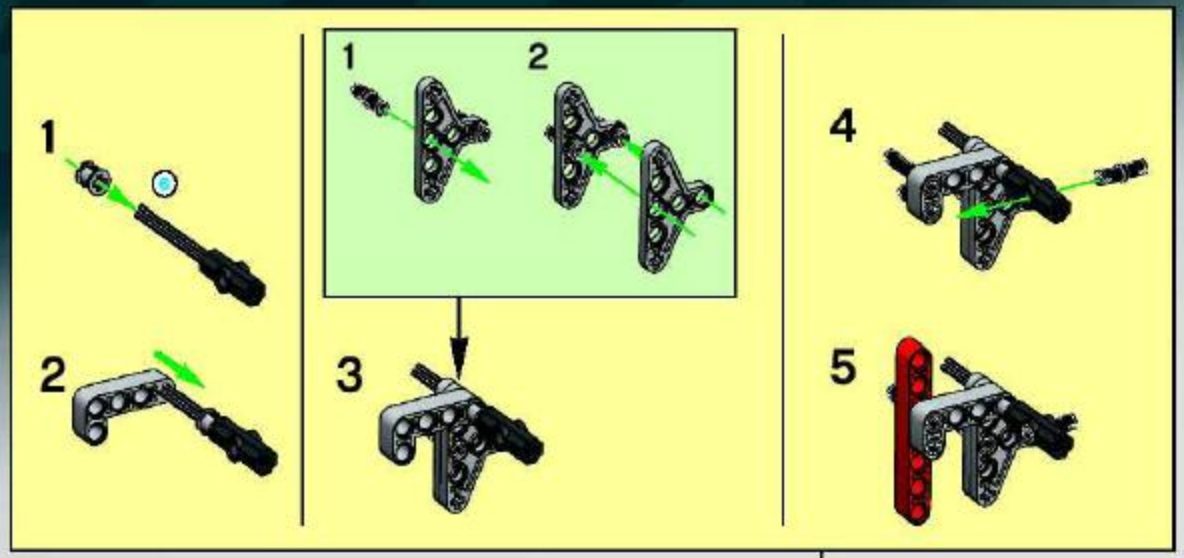

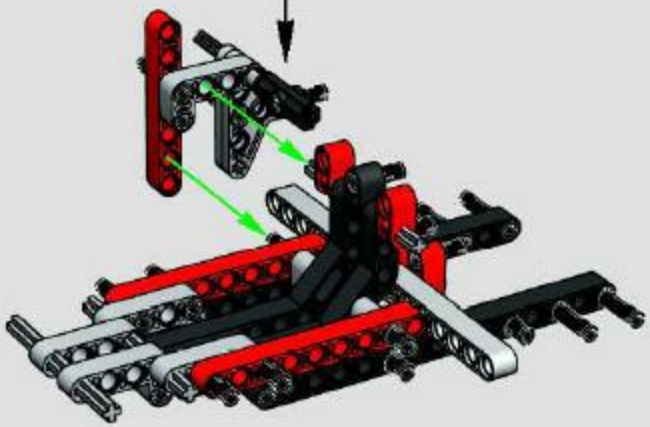

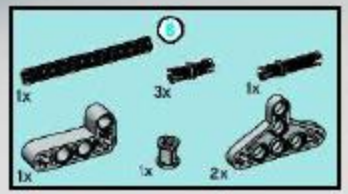

11

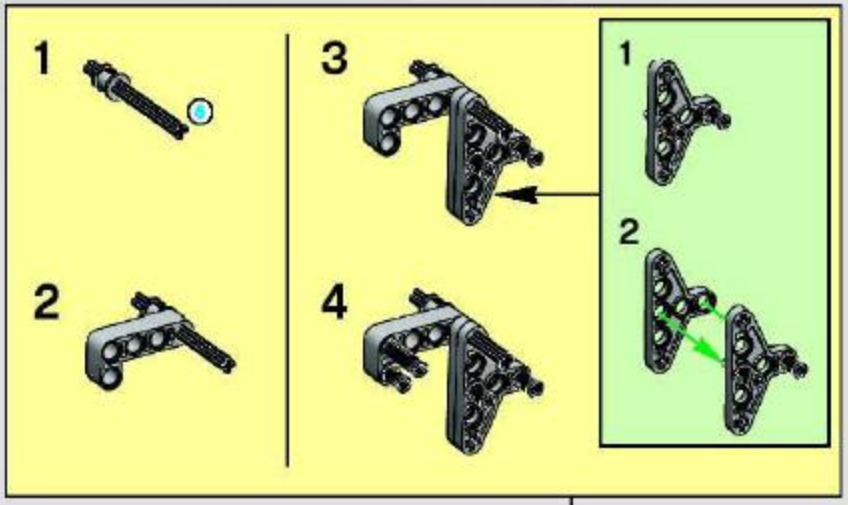

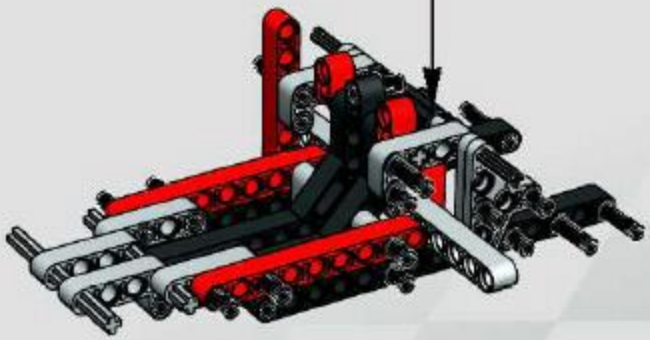

1:1

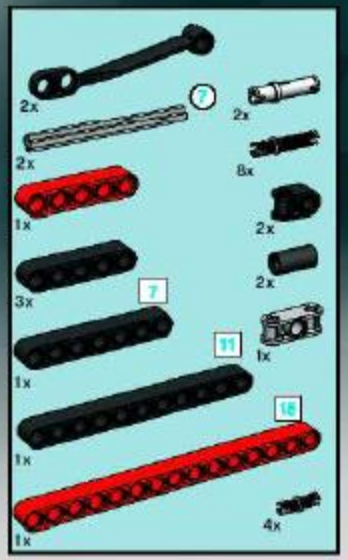

3

5

12

1

2

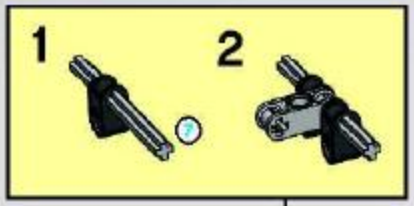

4

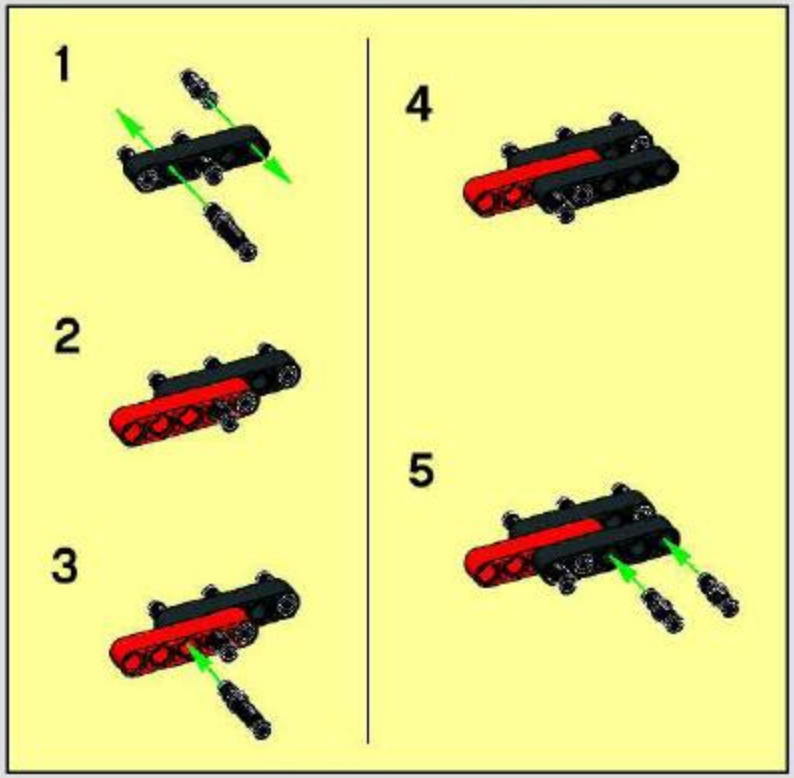

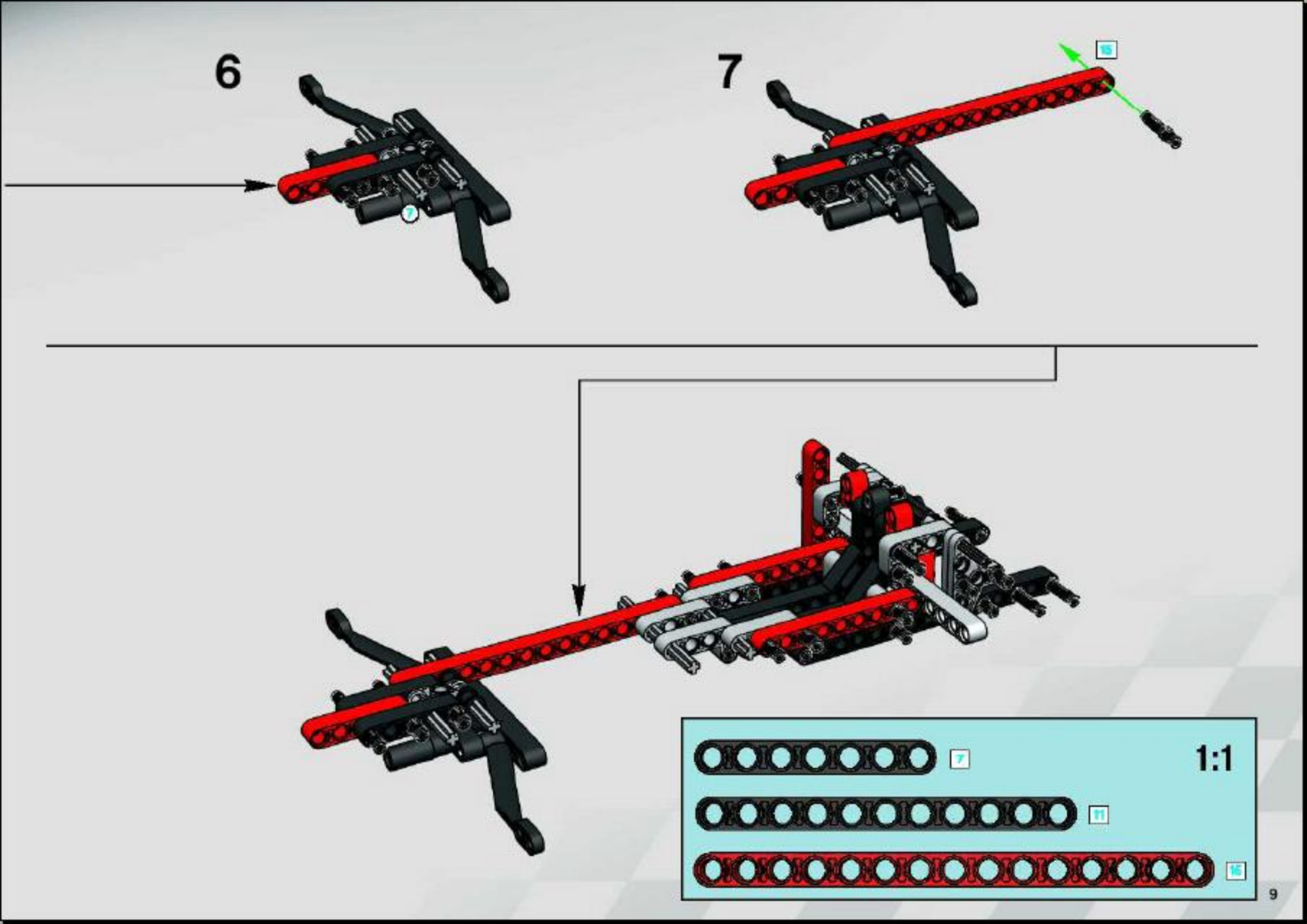
6
7
15
7
1:1
11
15

13

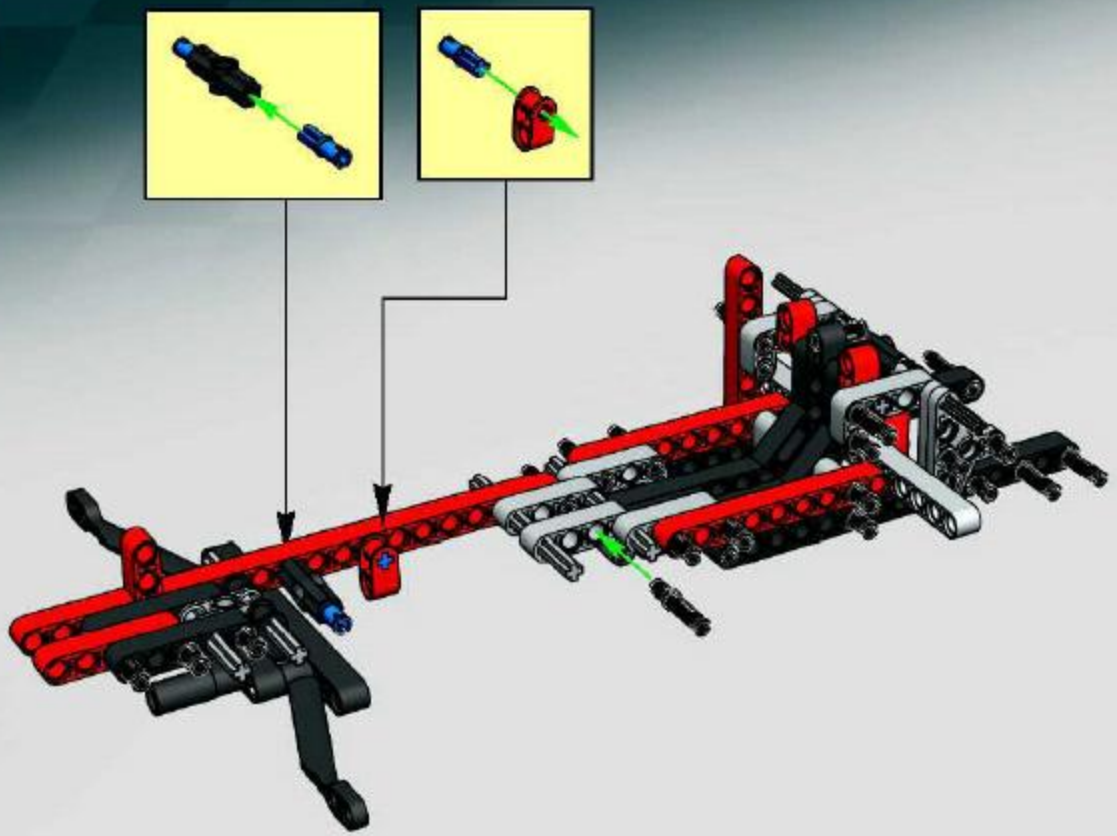

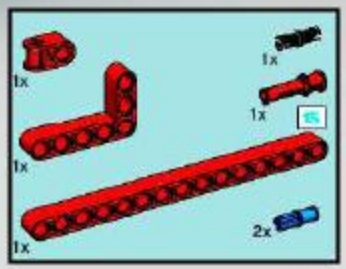

14

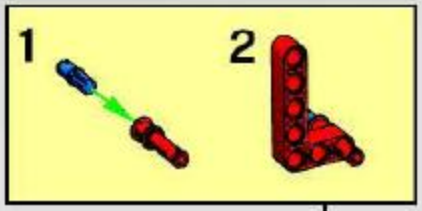

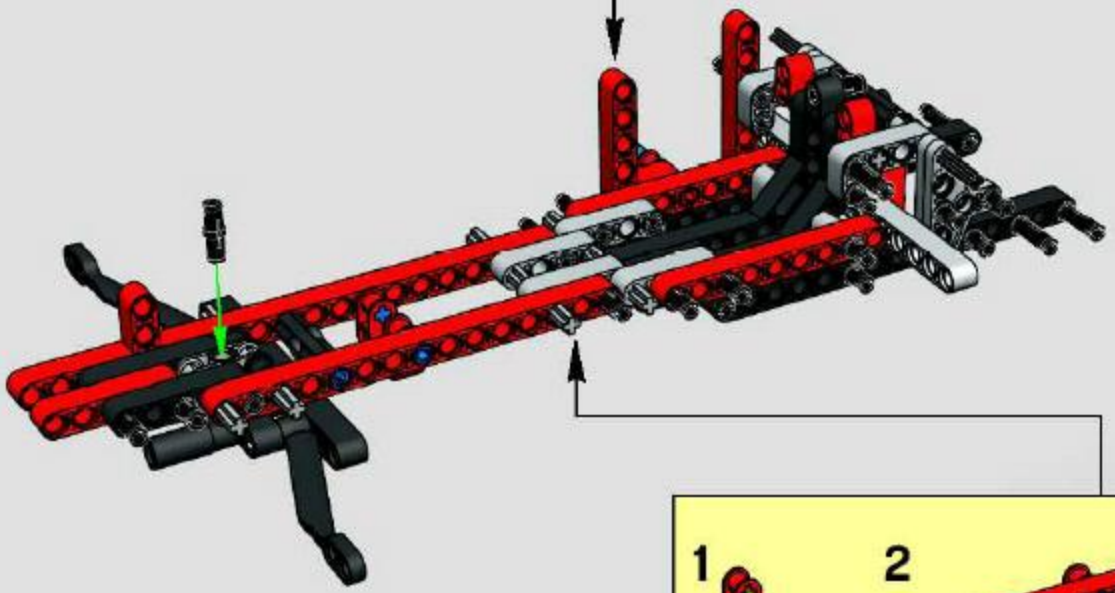

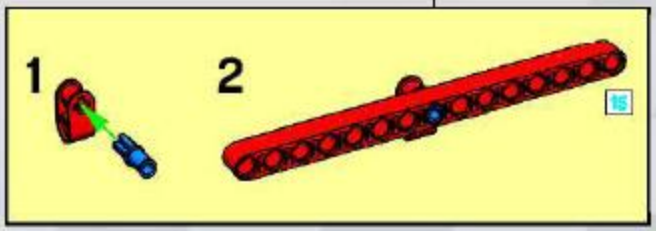

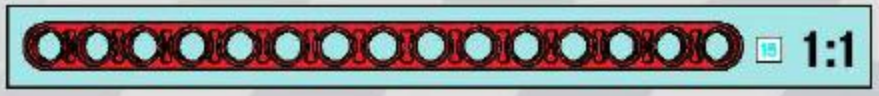

15

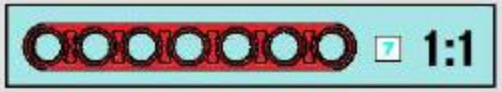

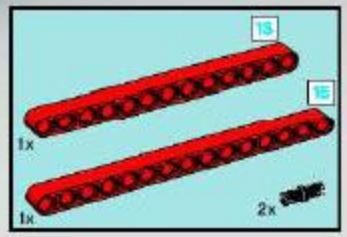

16

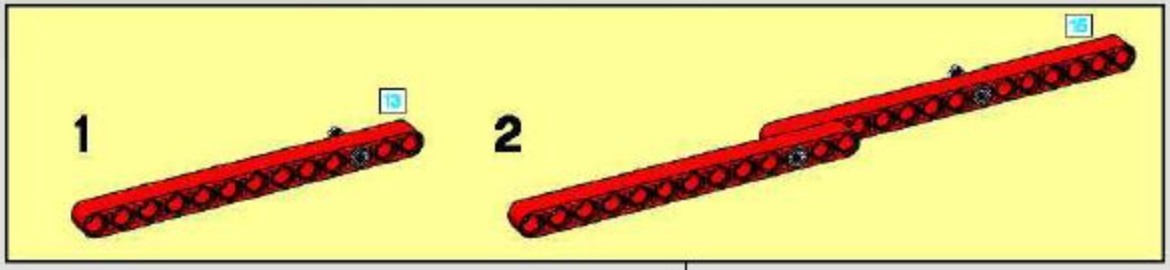

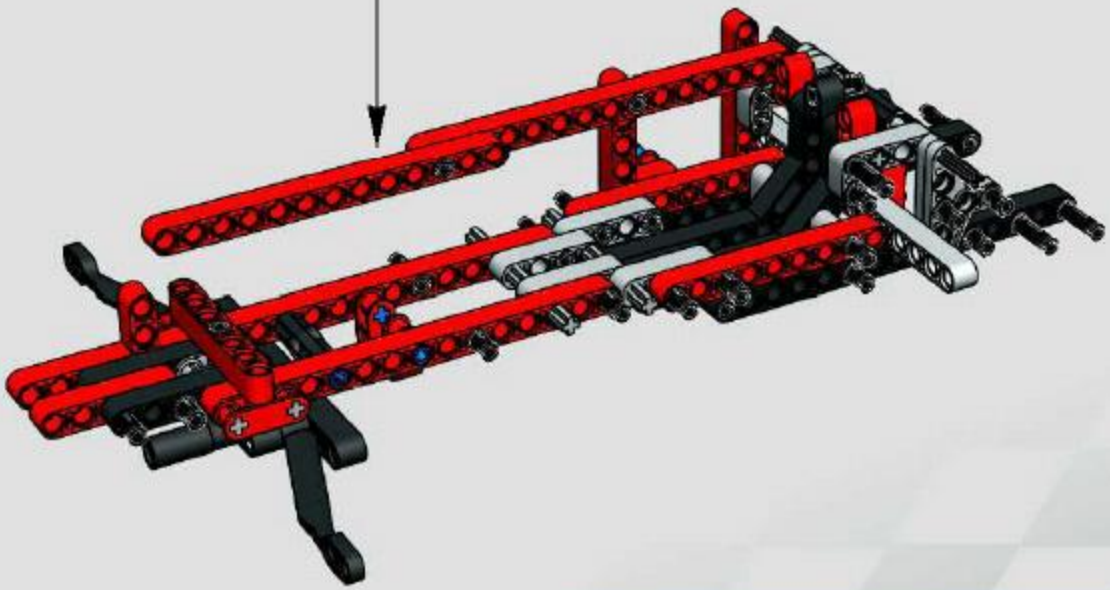

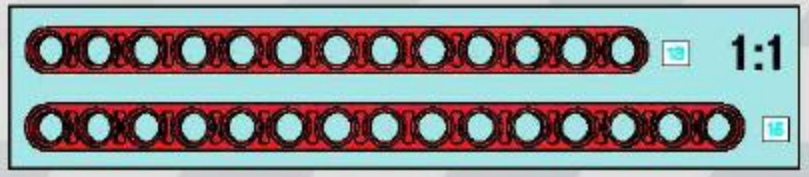

17

1

2

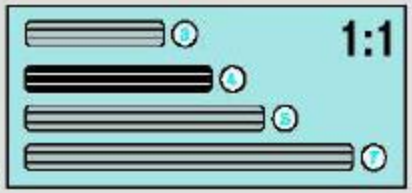

3

4

5

6

7

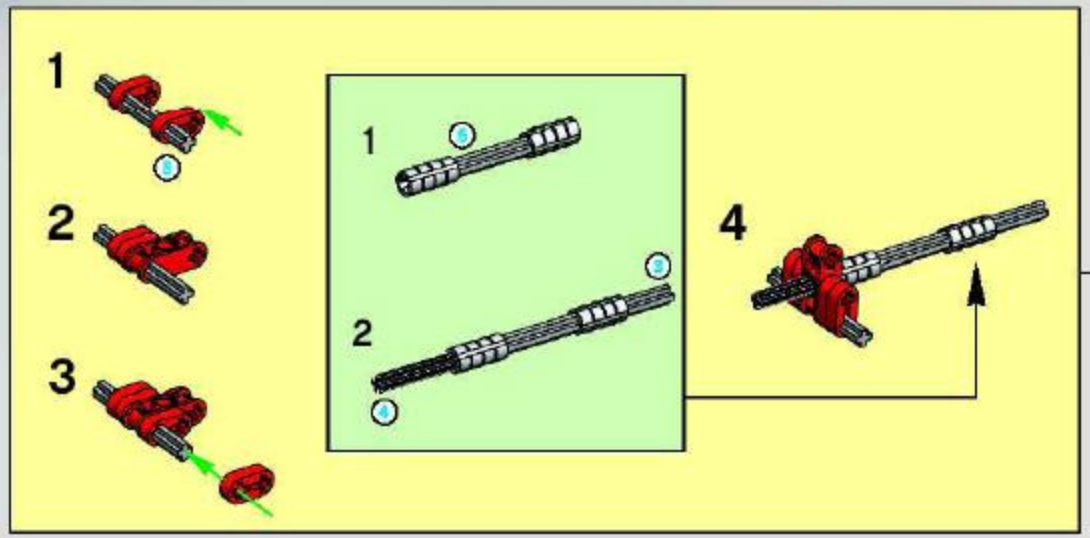
1
2
3
1
2
4
8

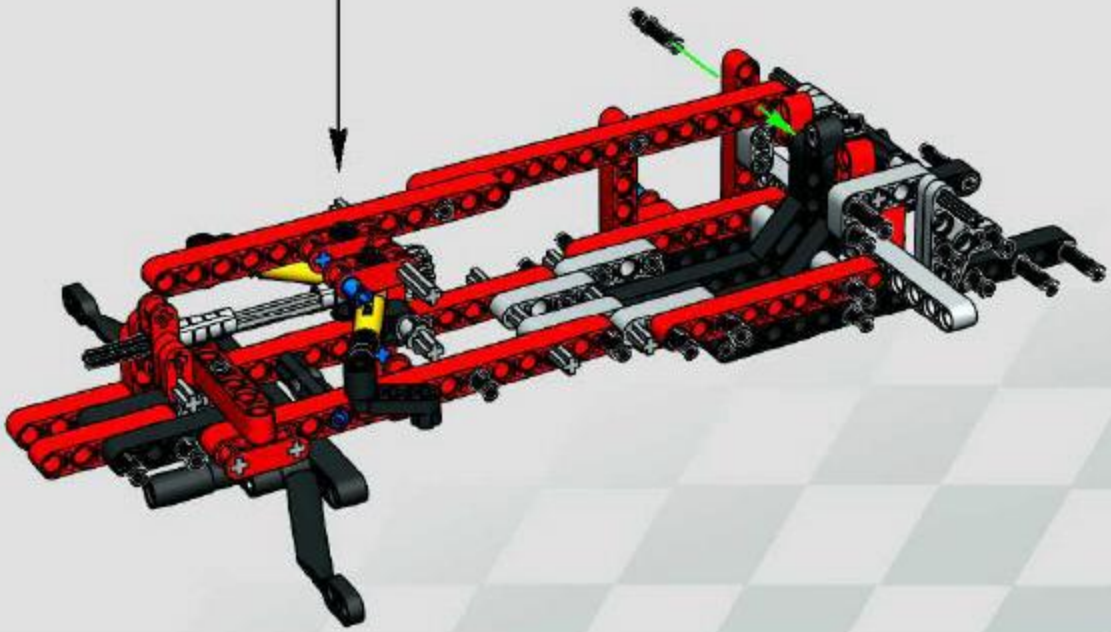

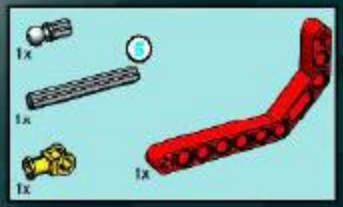

18

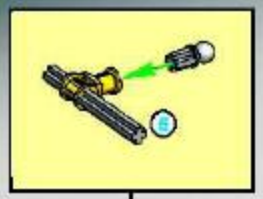

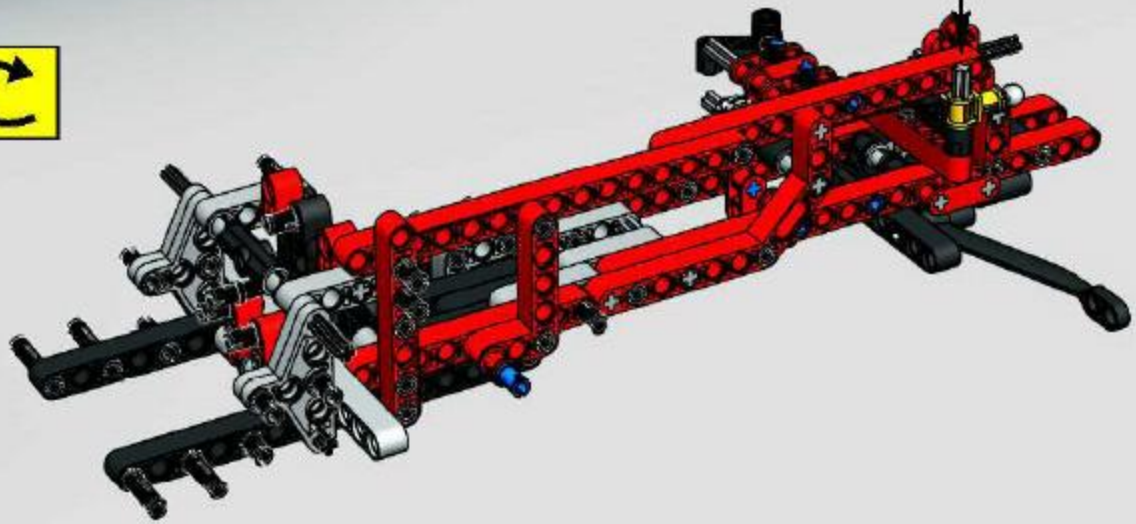

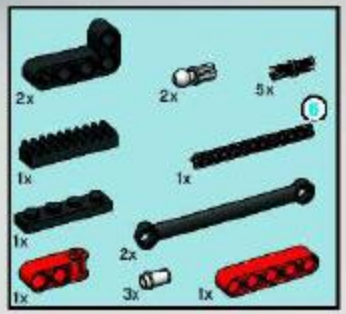

19

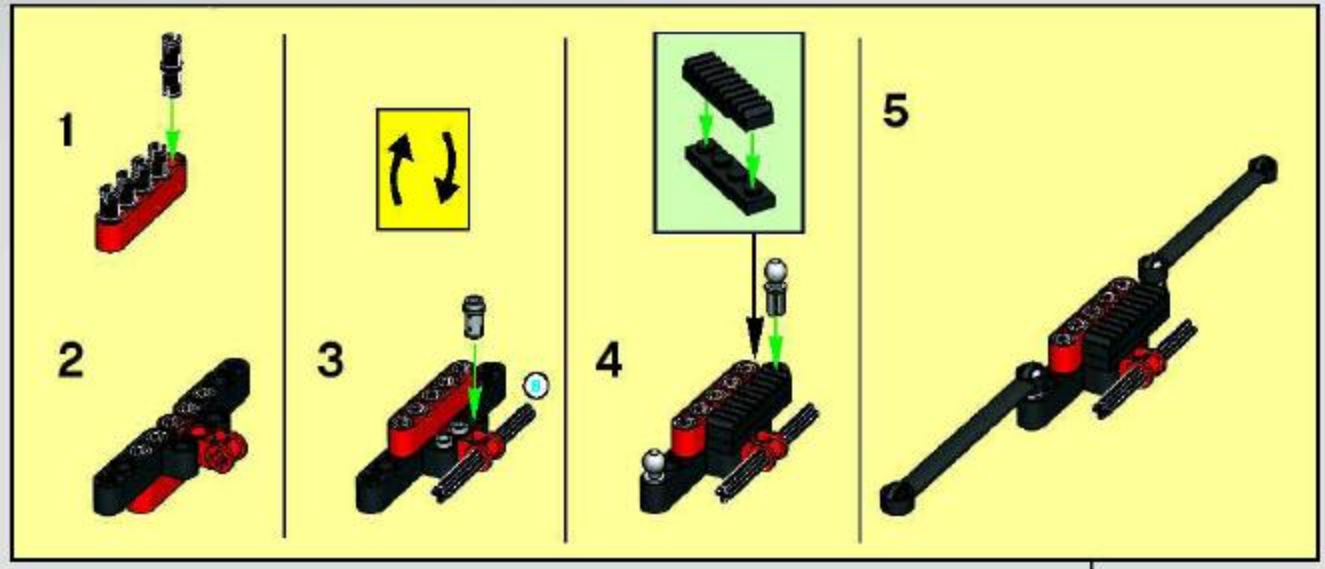

1:1

20

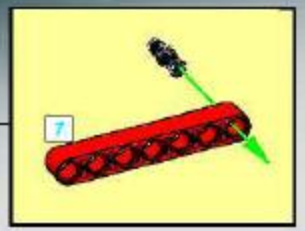

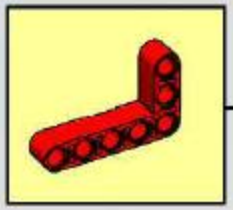

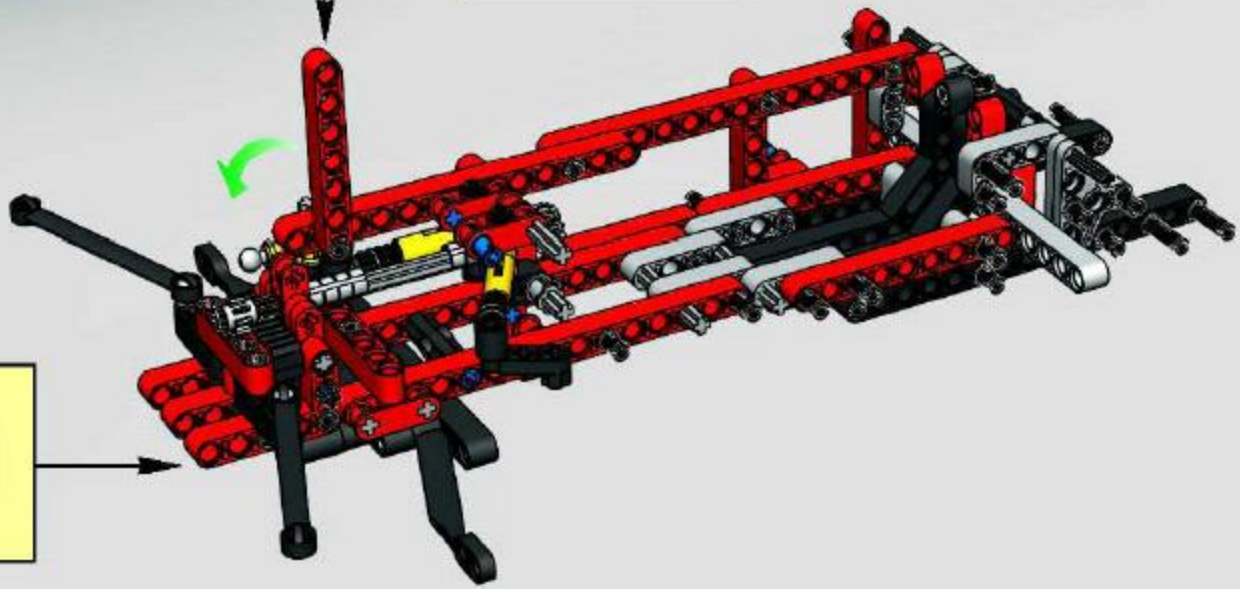

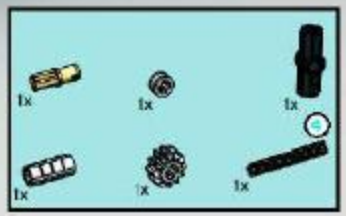

21

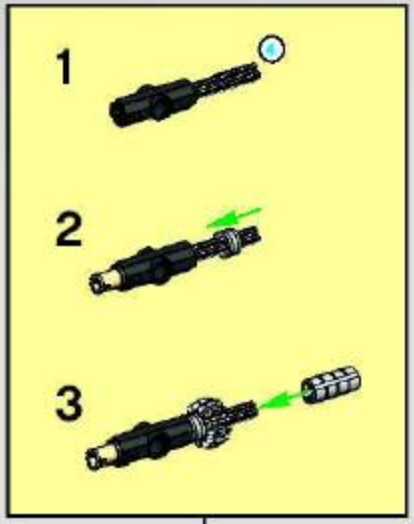

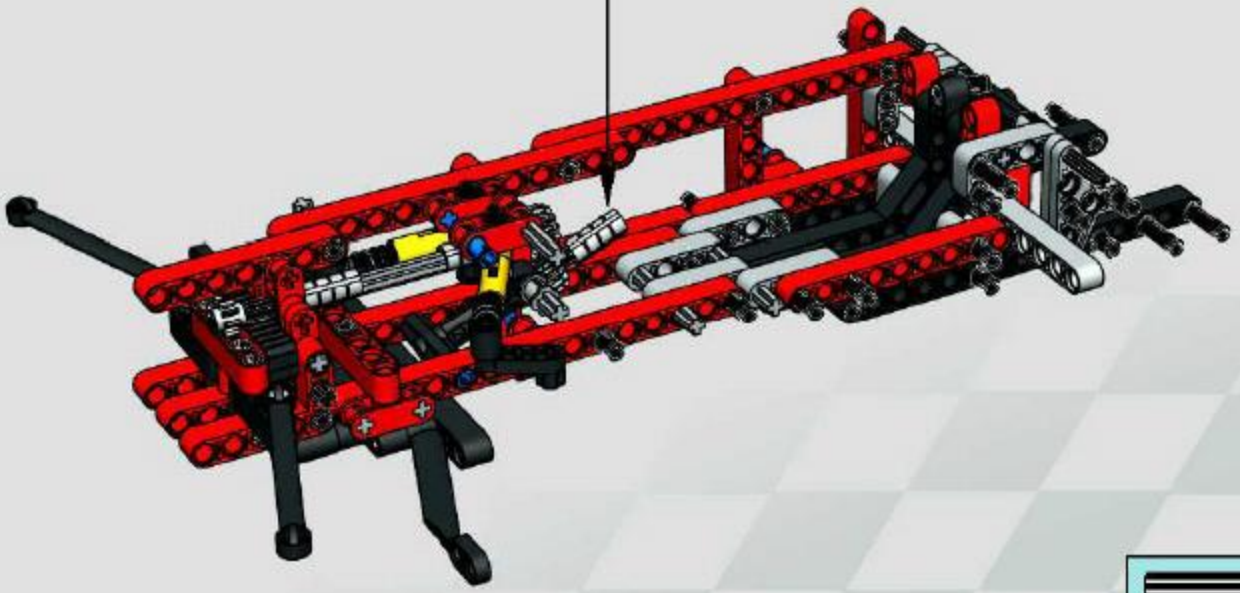

1:1

22

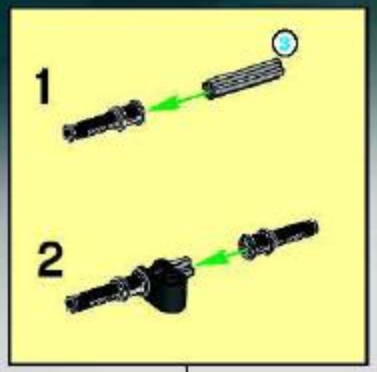

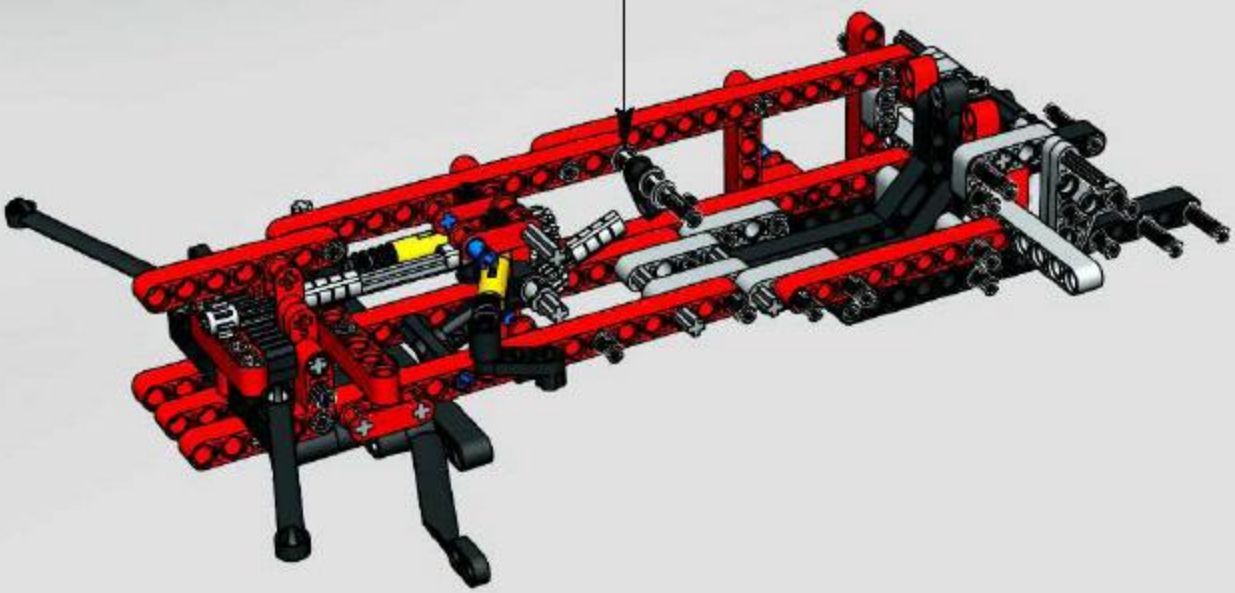

23

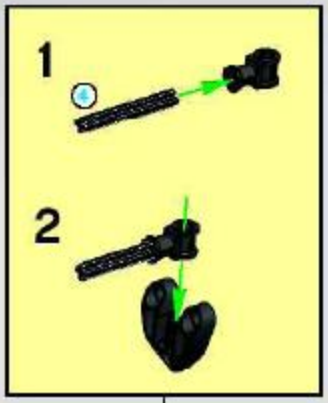

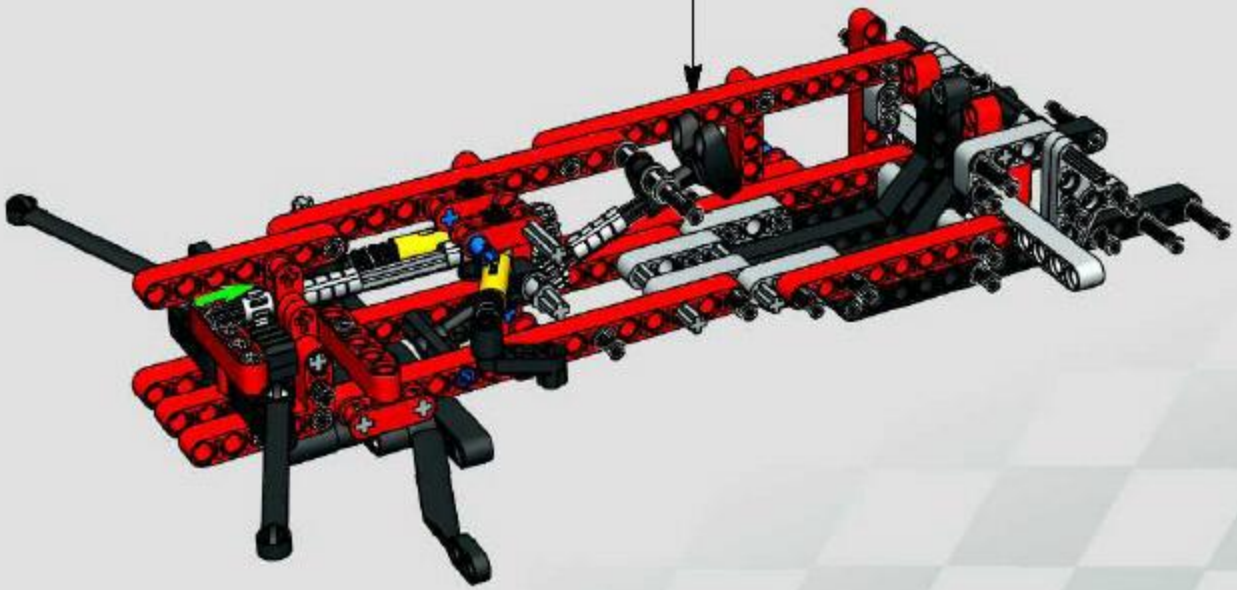

1:1

24

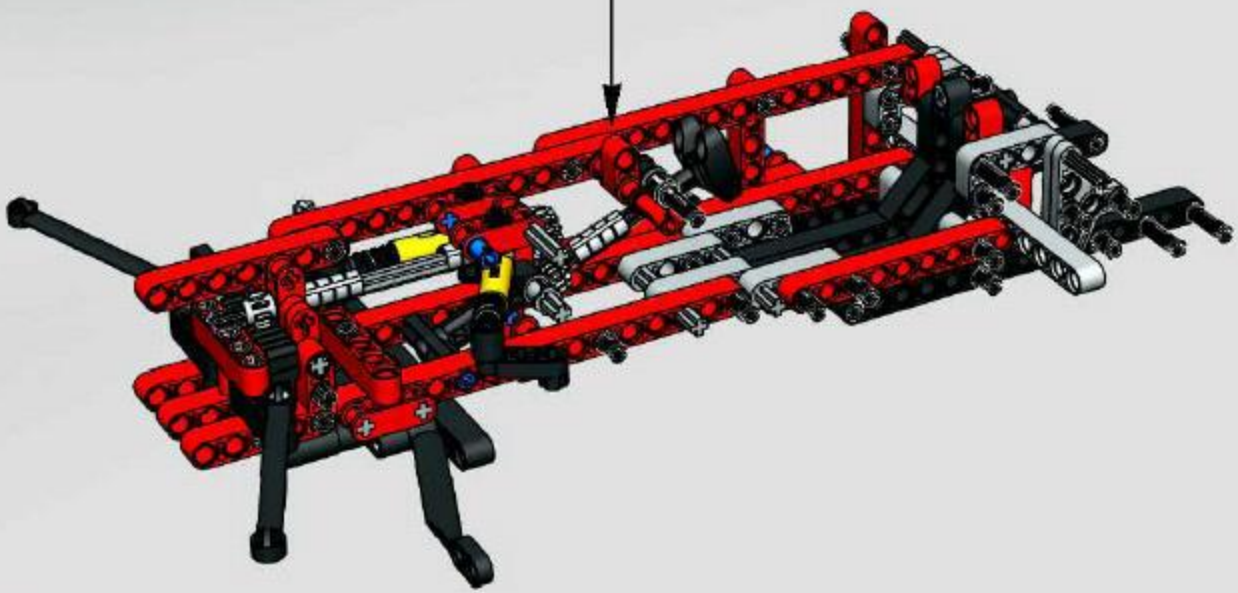

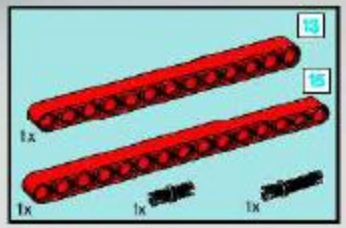

25

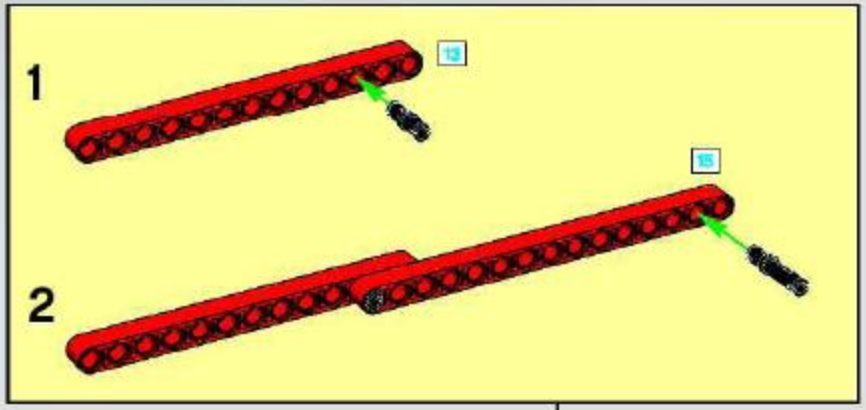

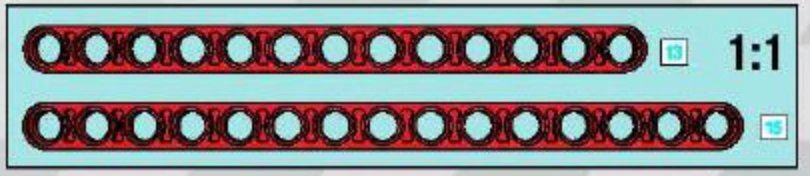

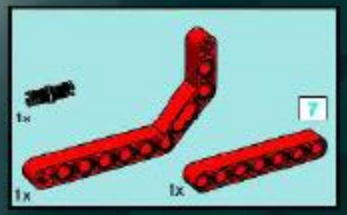

26

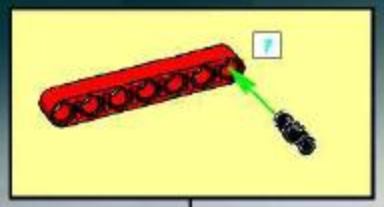

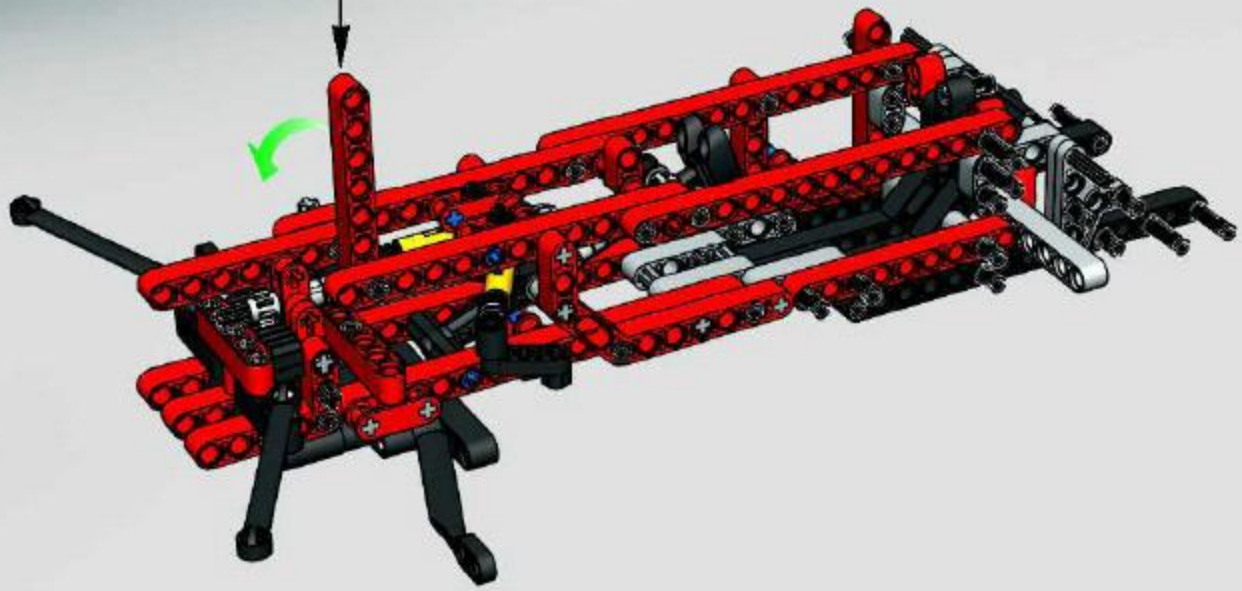

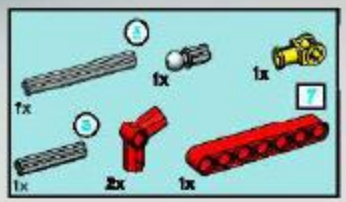

27

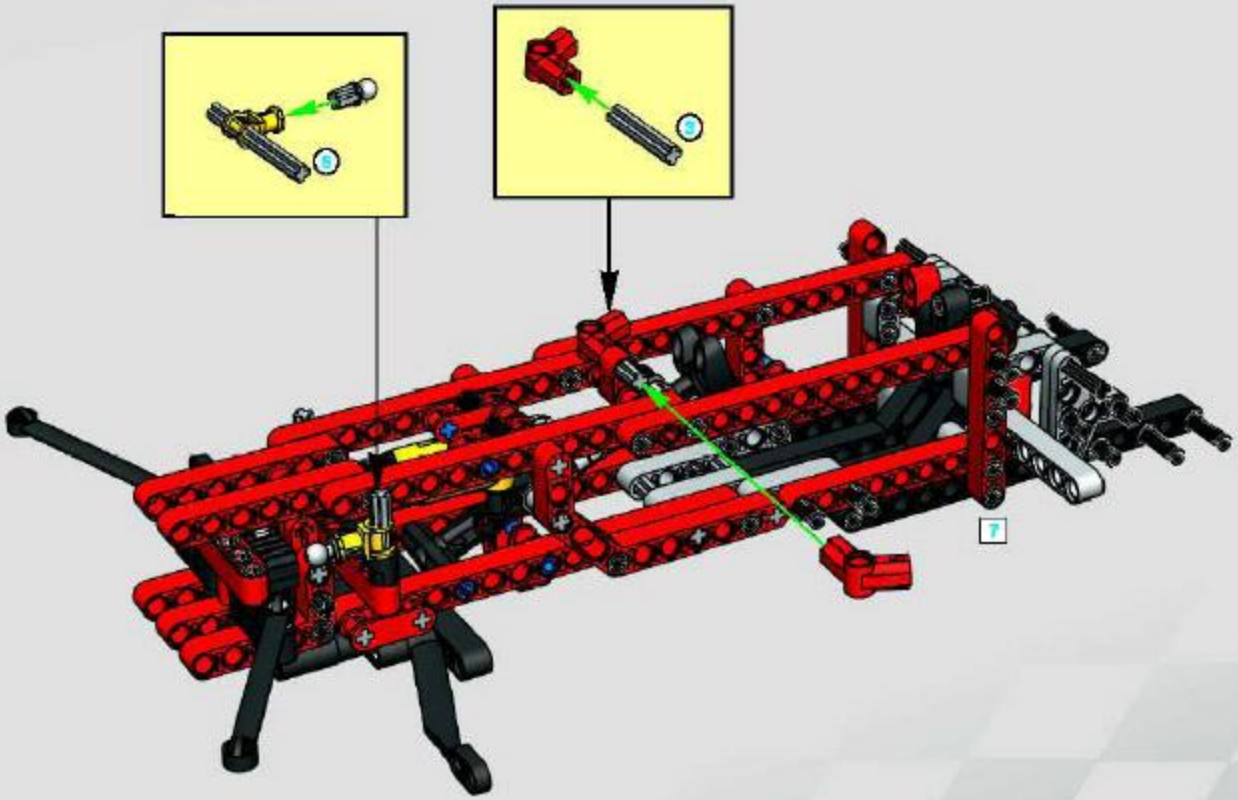

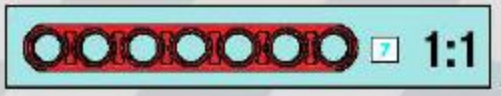

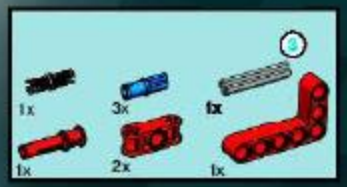

28

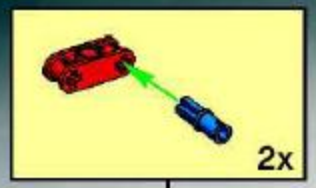

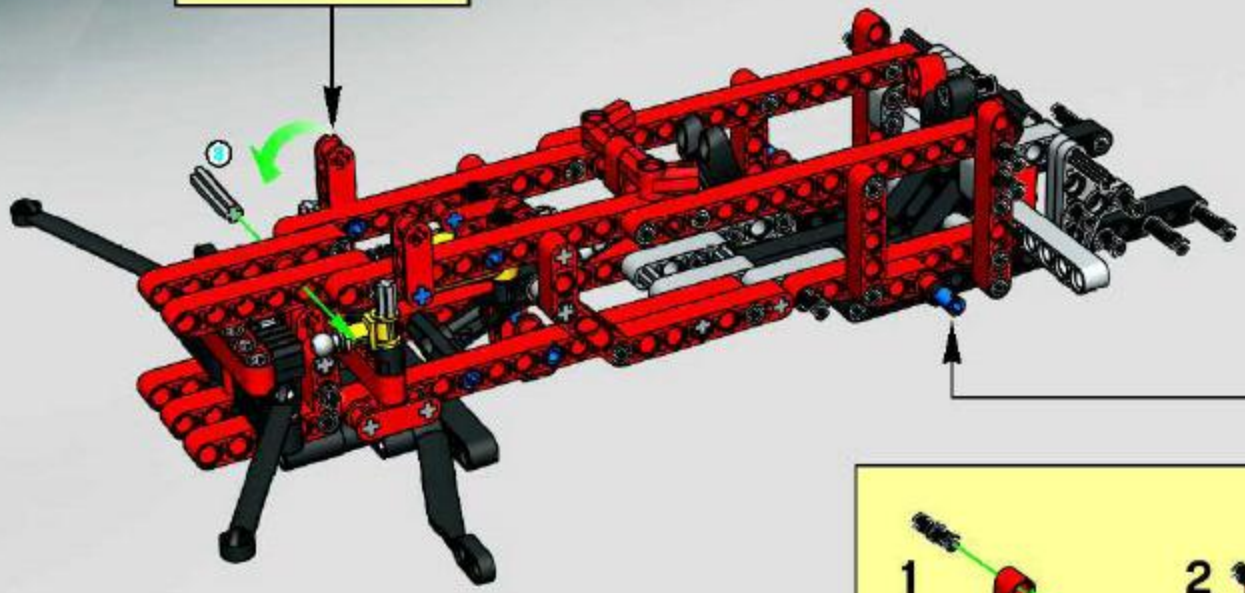

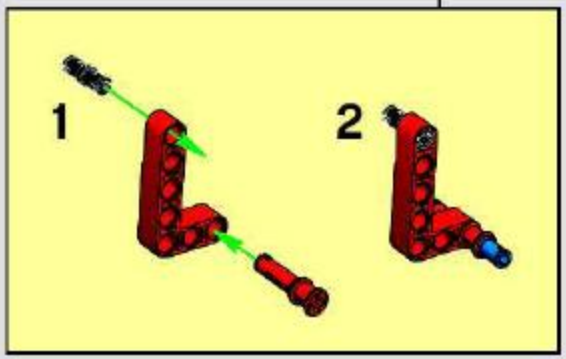

1:1

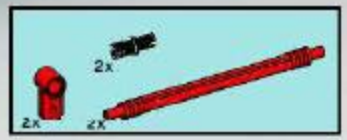

29

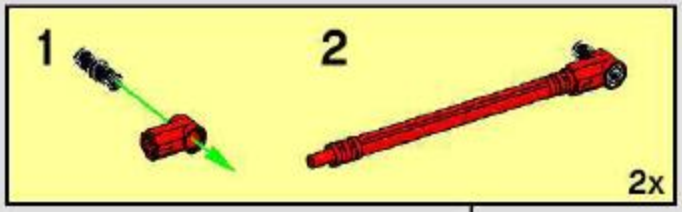

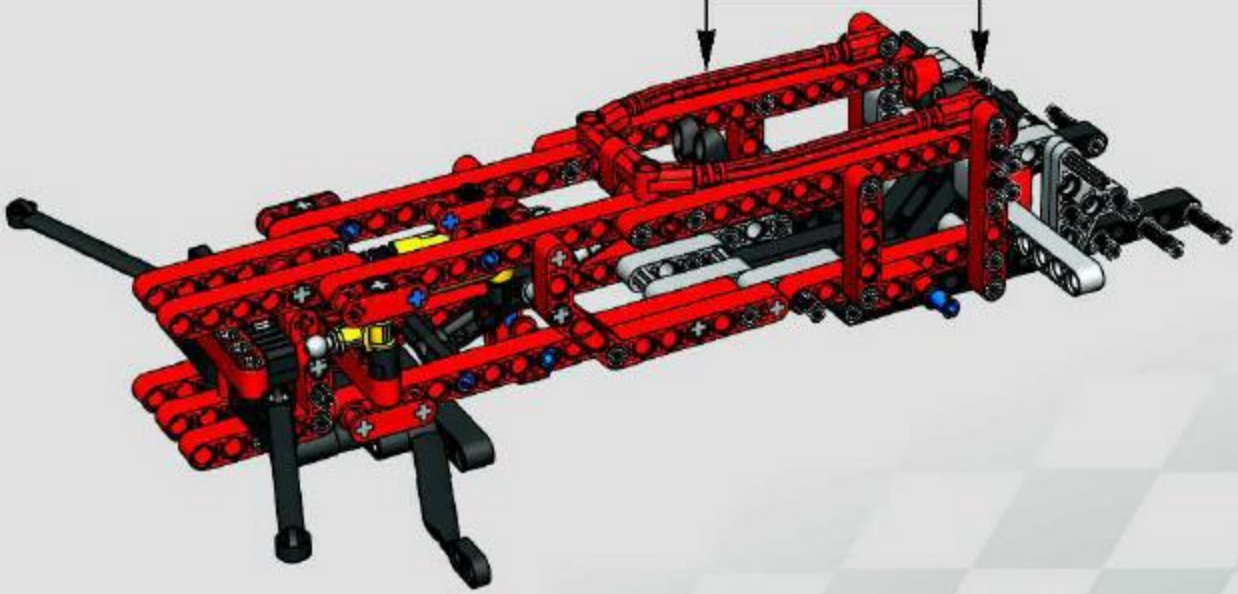

30

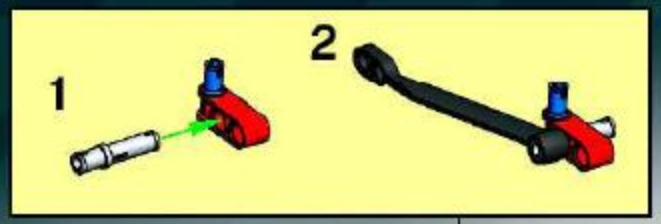

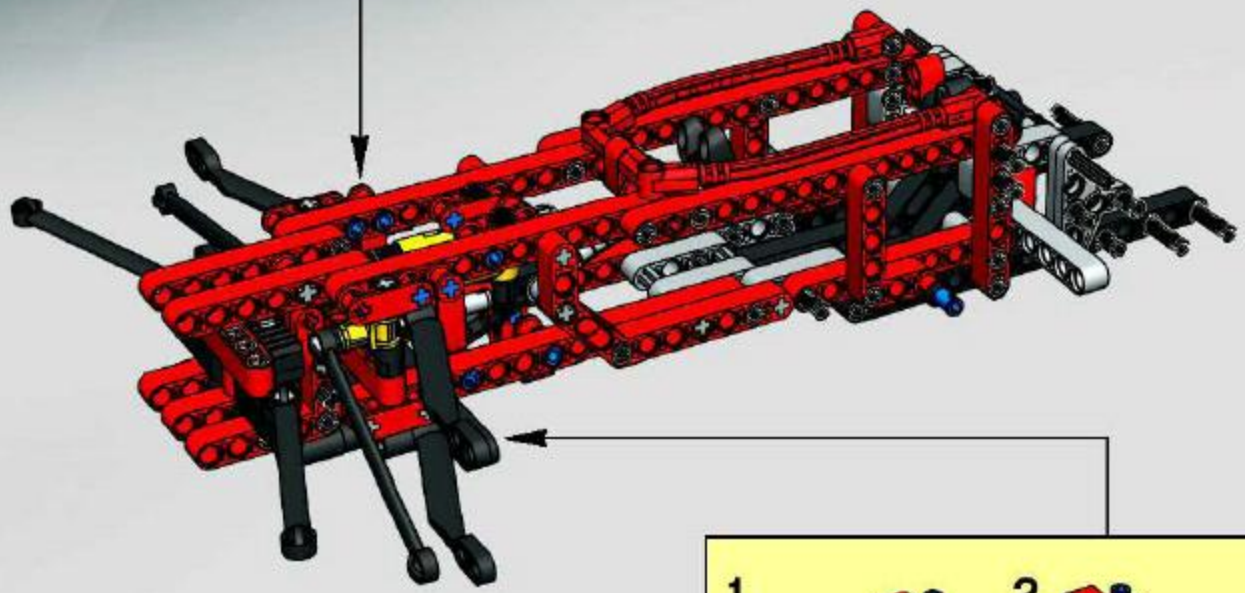

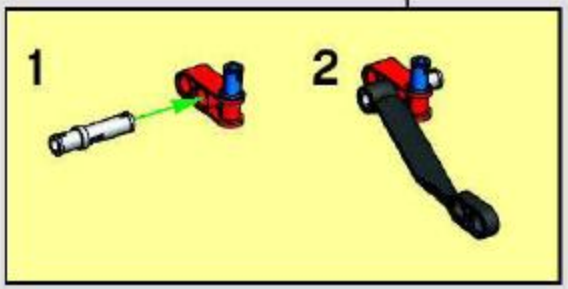

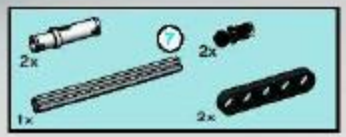

31

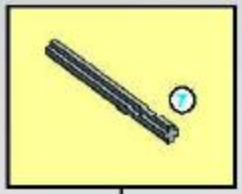

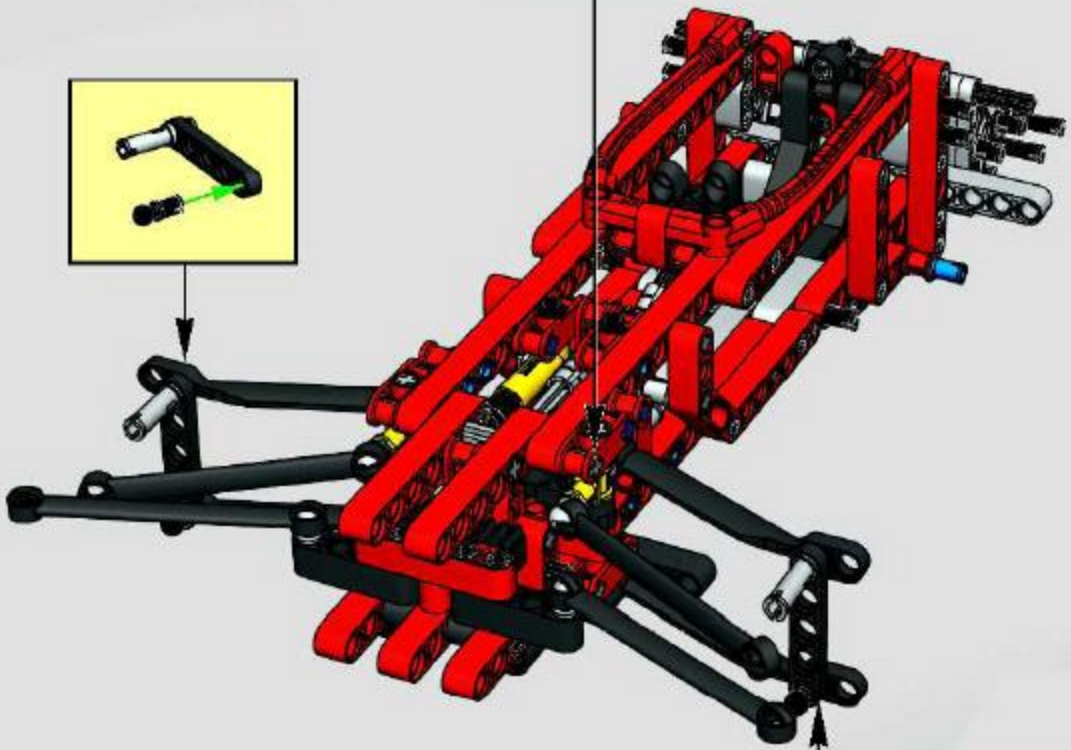

32

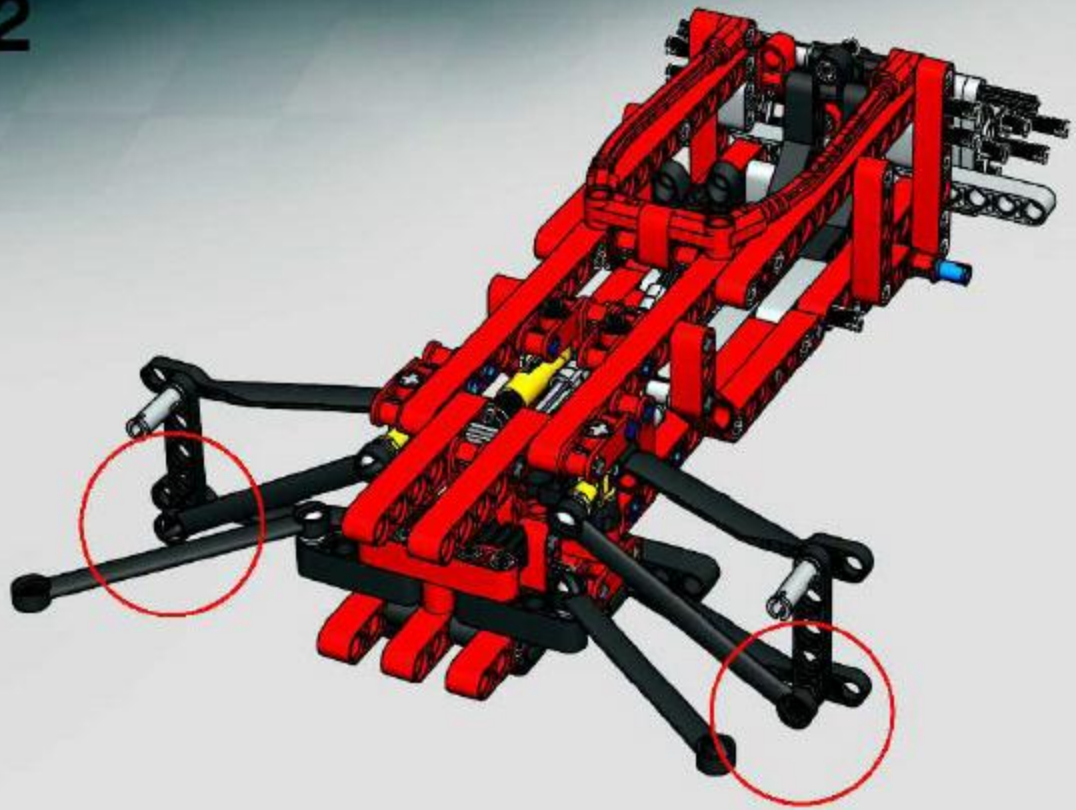

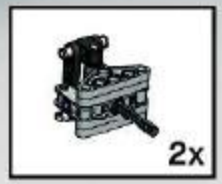

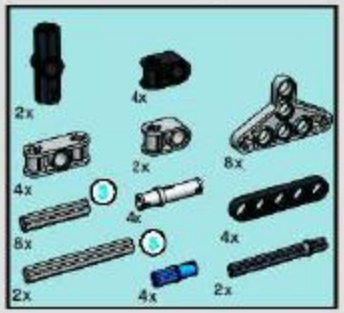

33

1

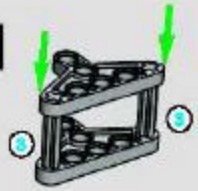

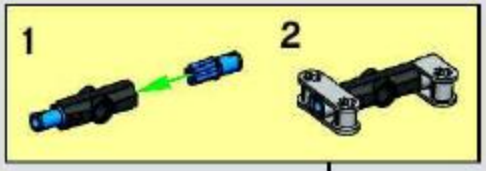

2

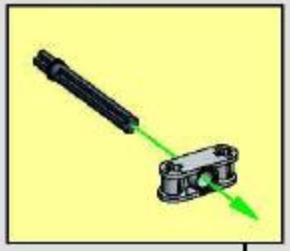

3

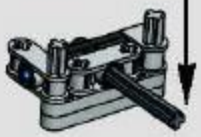

4

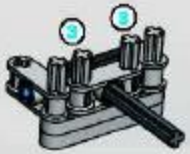

5

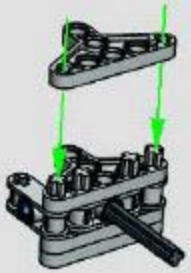

6

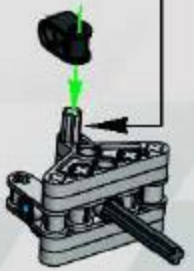

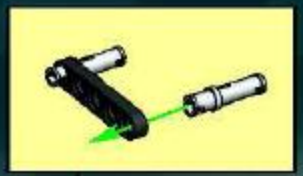

7

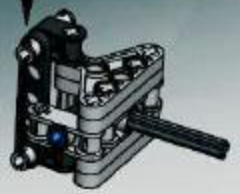

8

2x

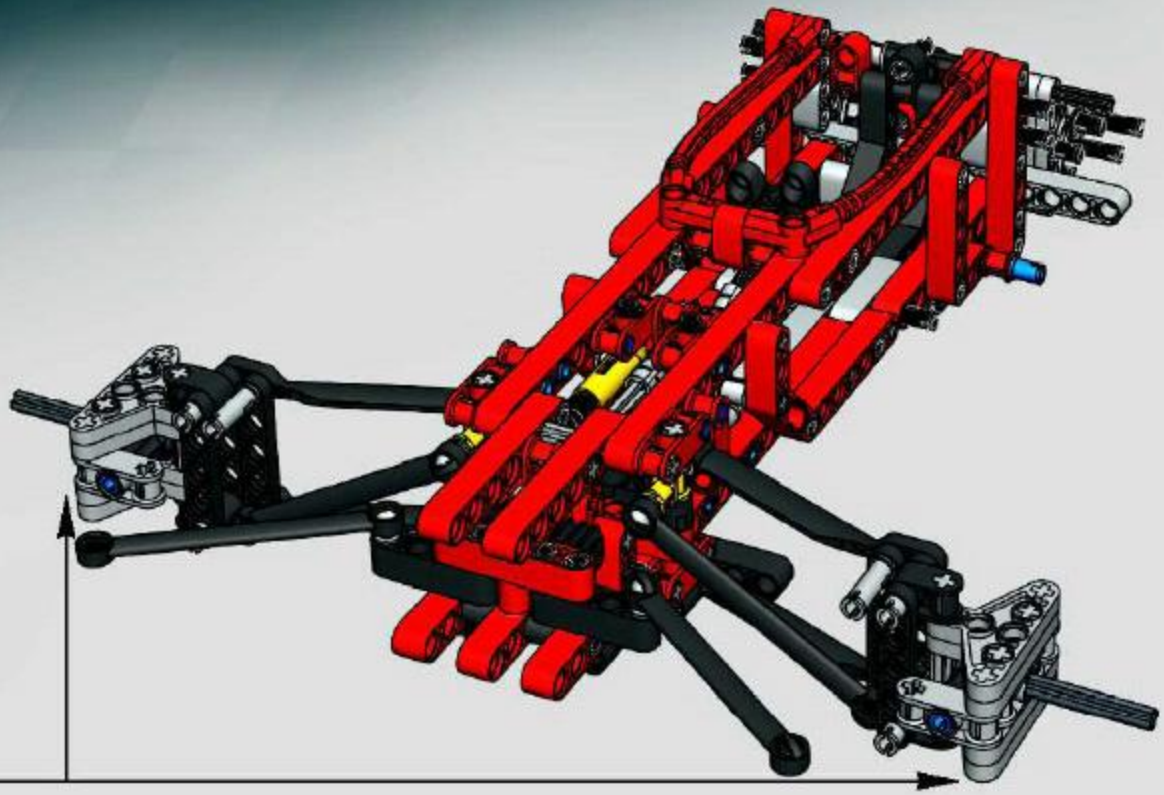

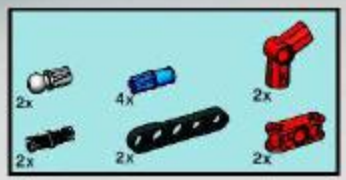

34

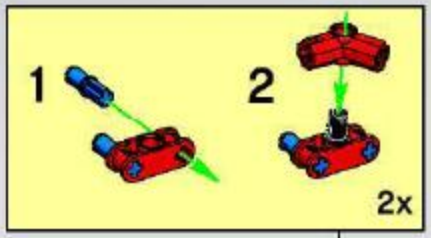

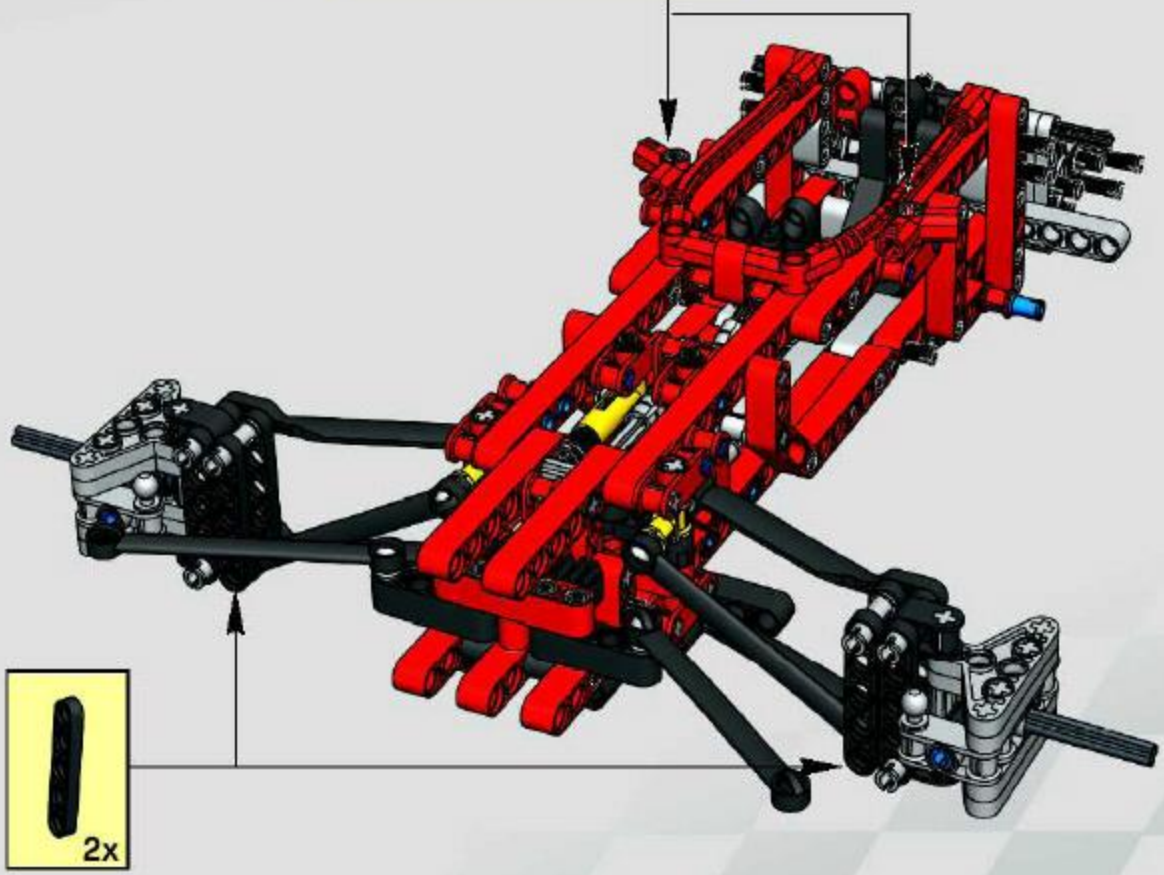

35

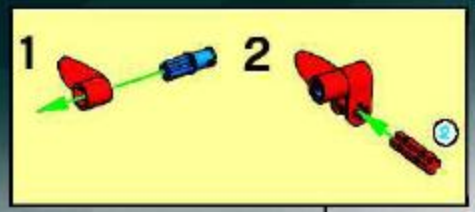

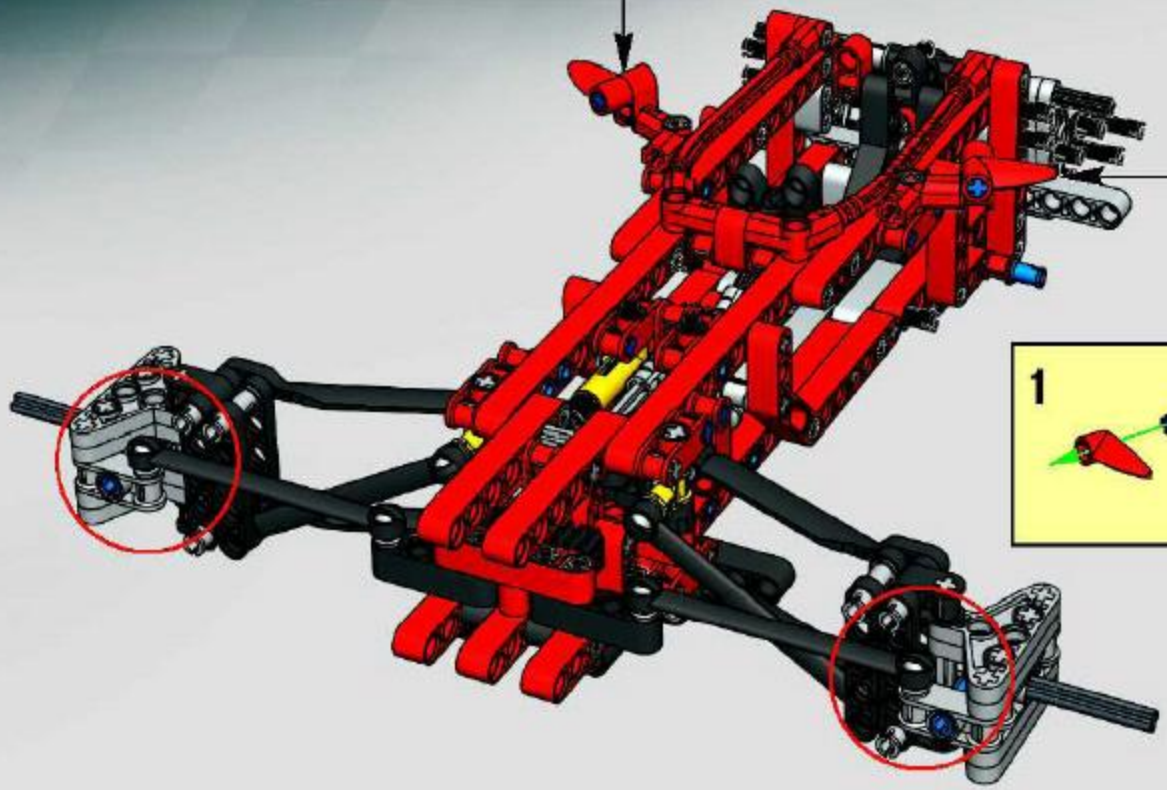

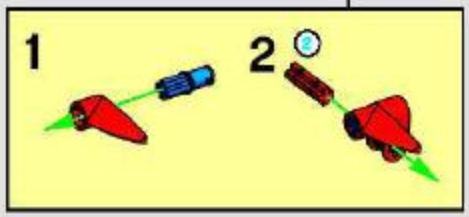

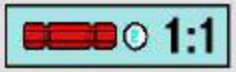

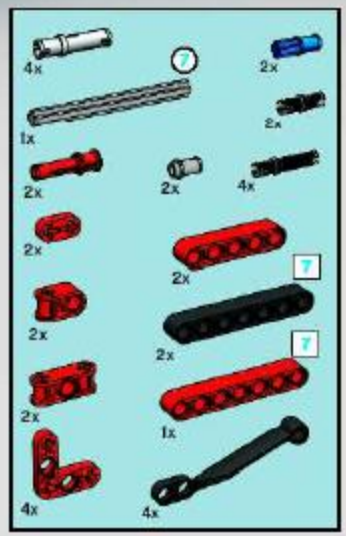

36

1

2

3

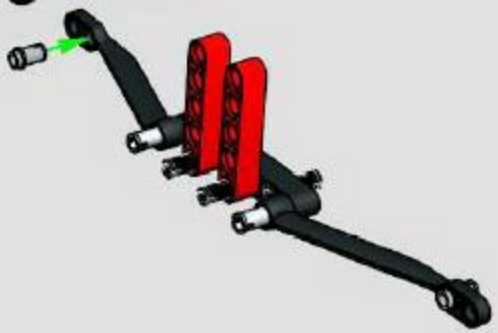

4

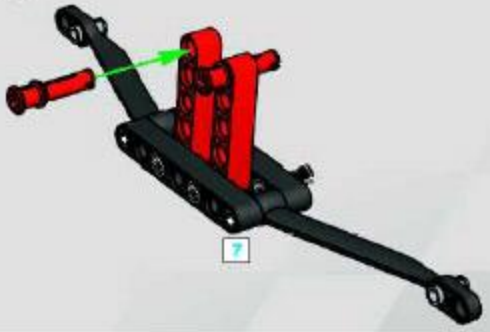

5

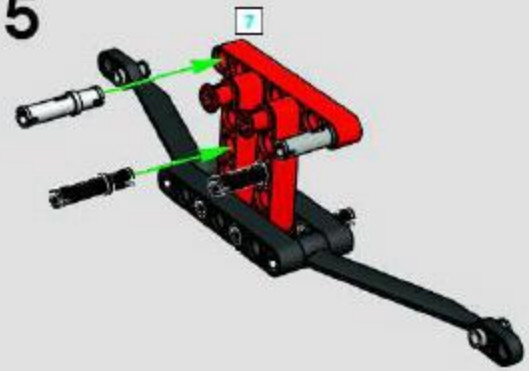

6

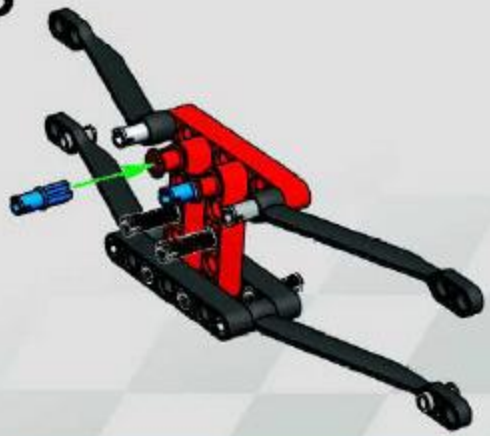

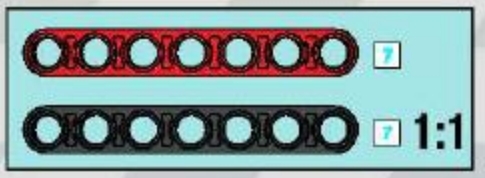

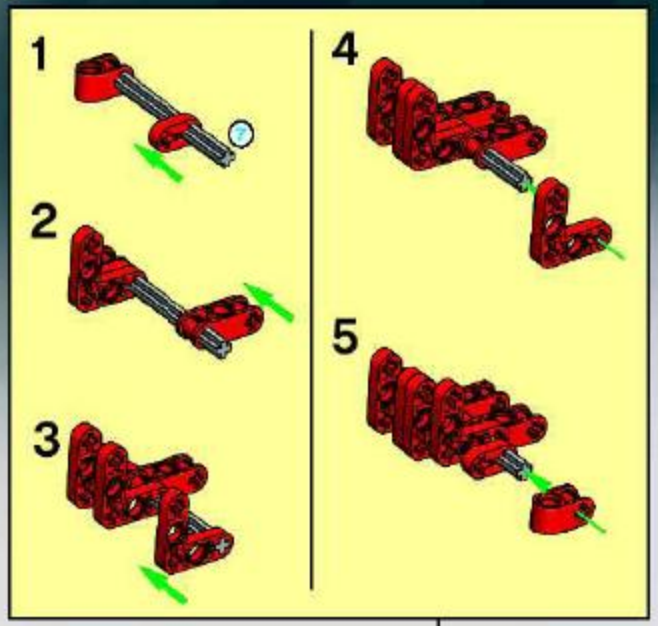
1
2
3
4
5

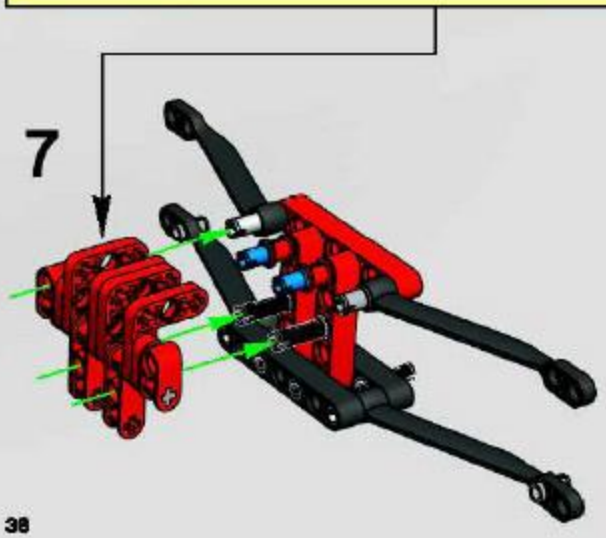
7

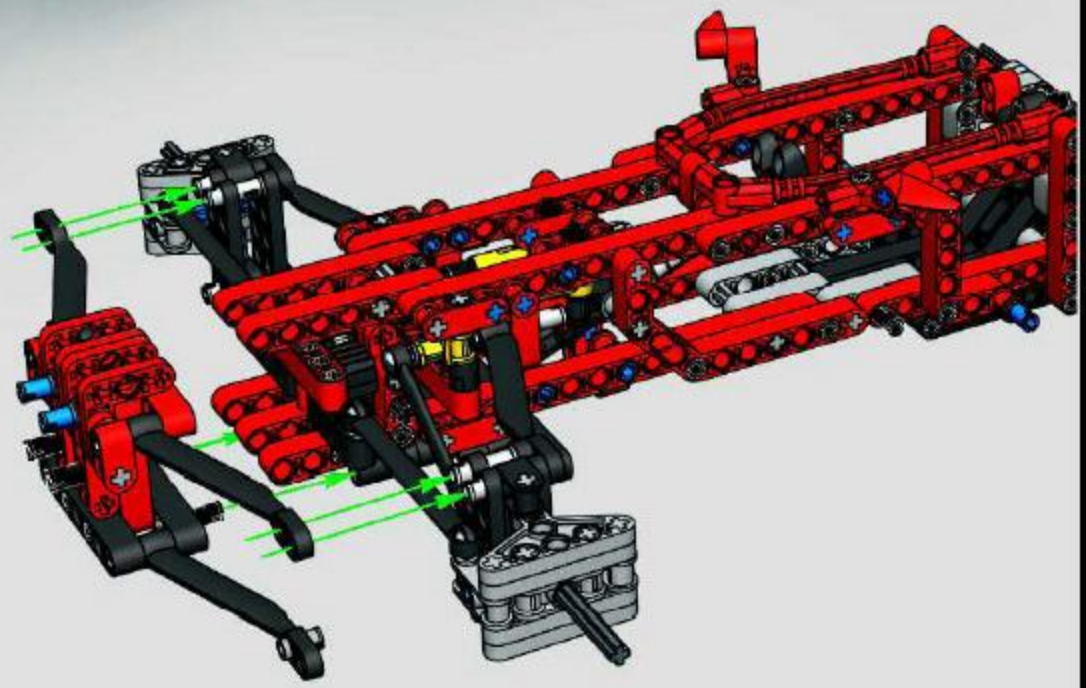

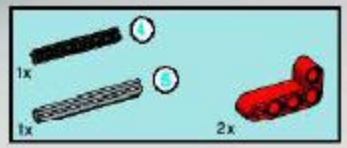

37

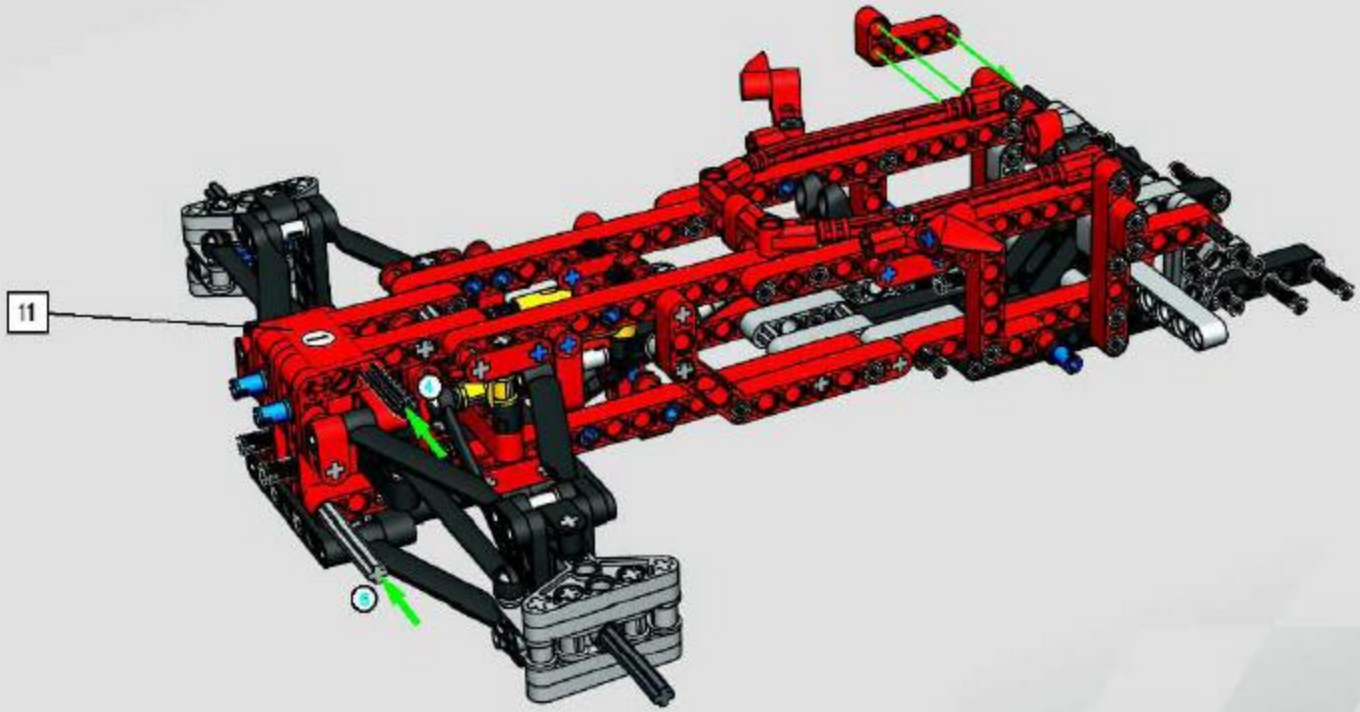

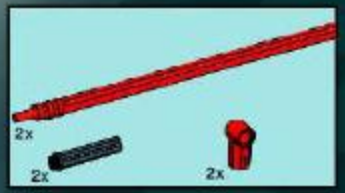

38

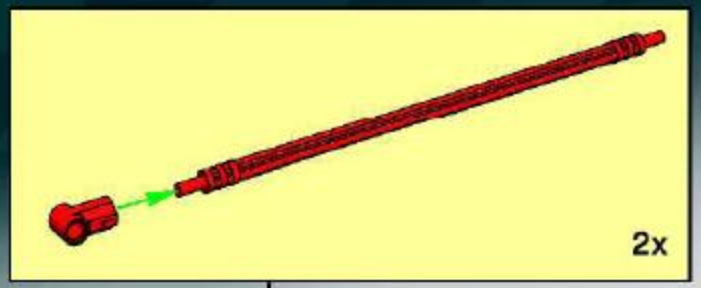

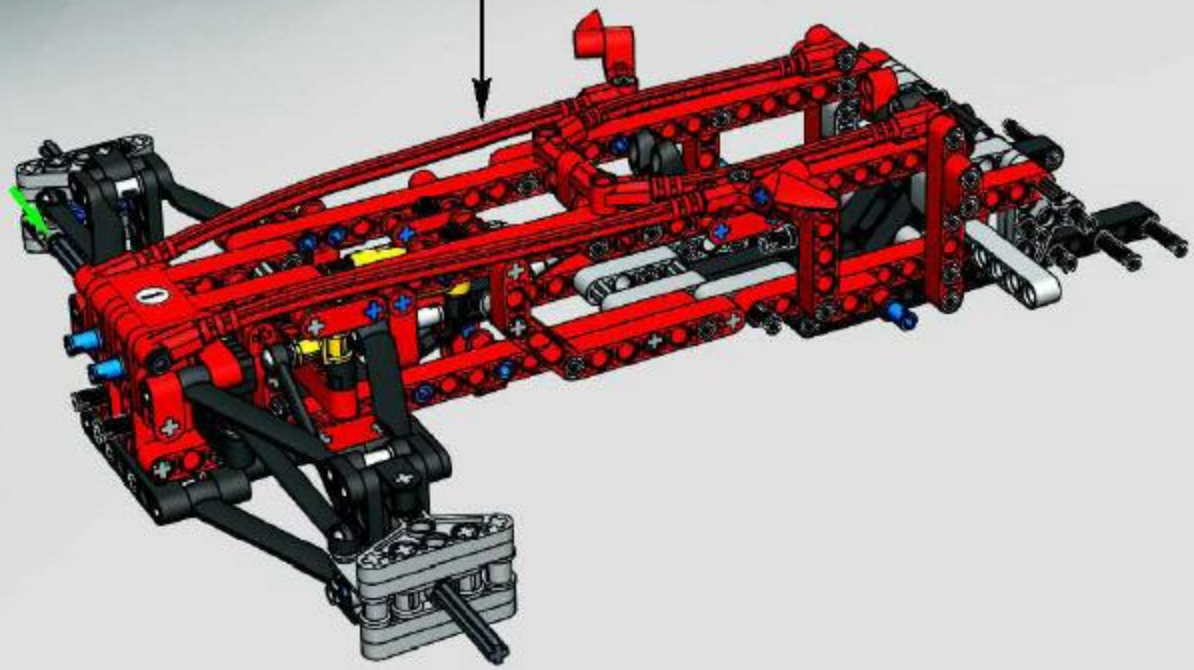

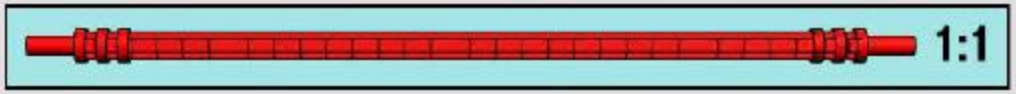

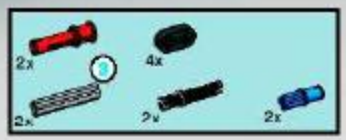

39

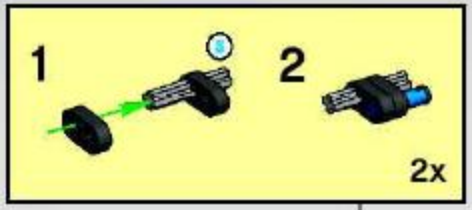

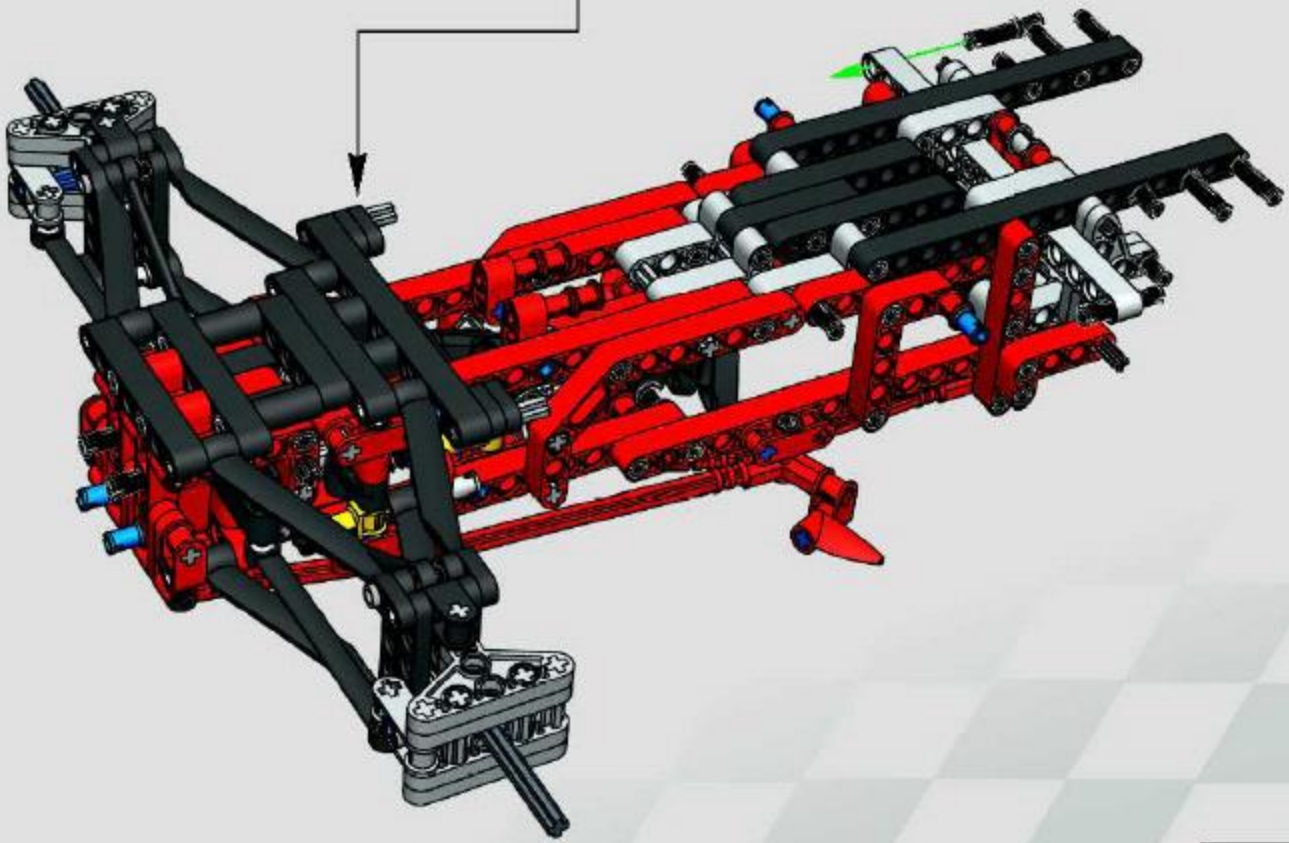

1:1

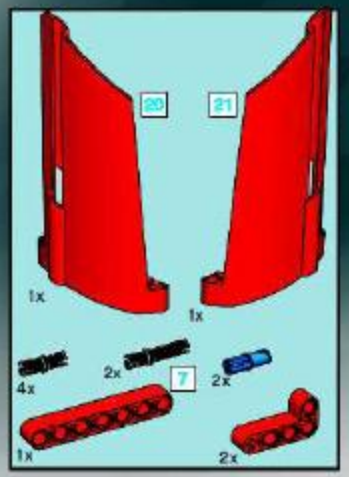

40

1

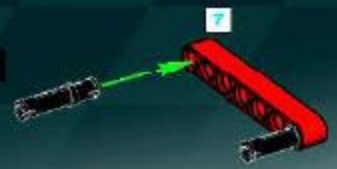

2

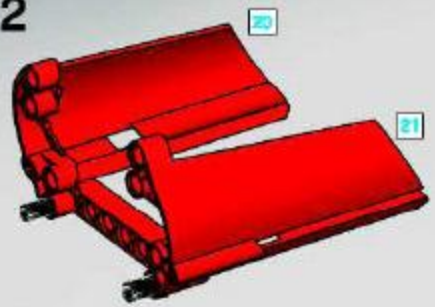

3

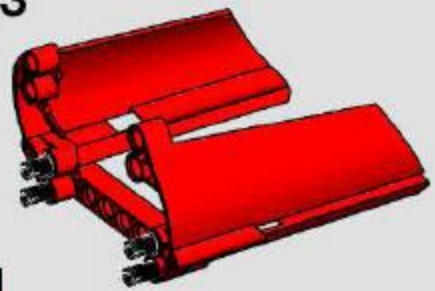

4

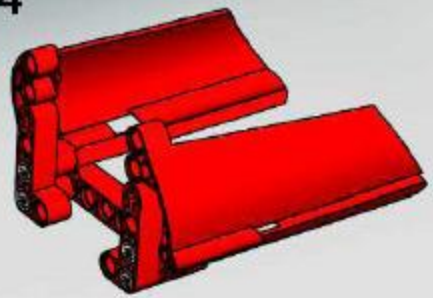

5

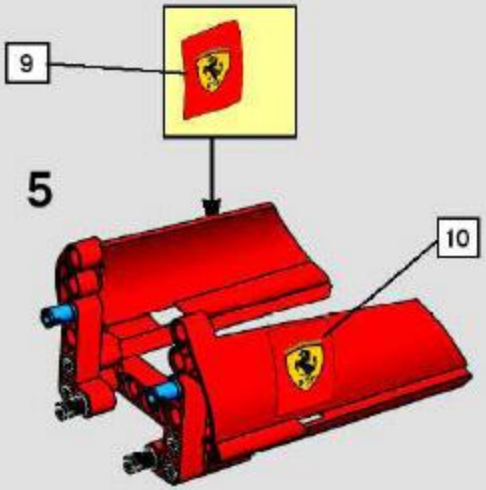

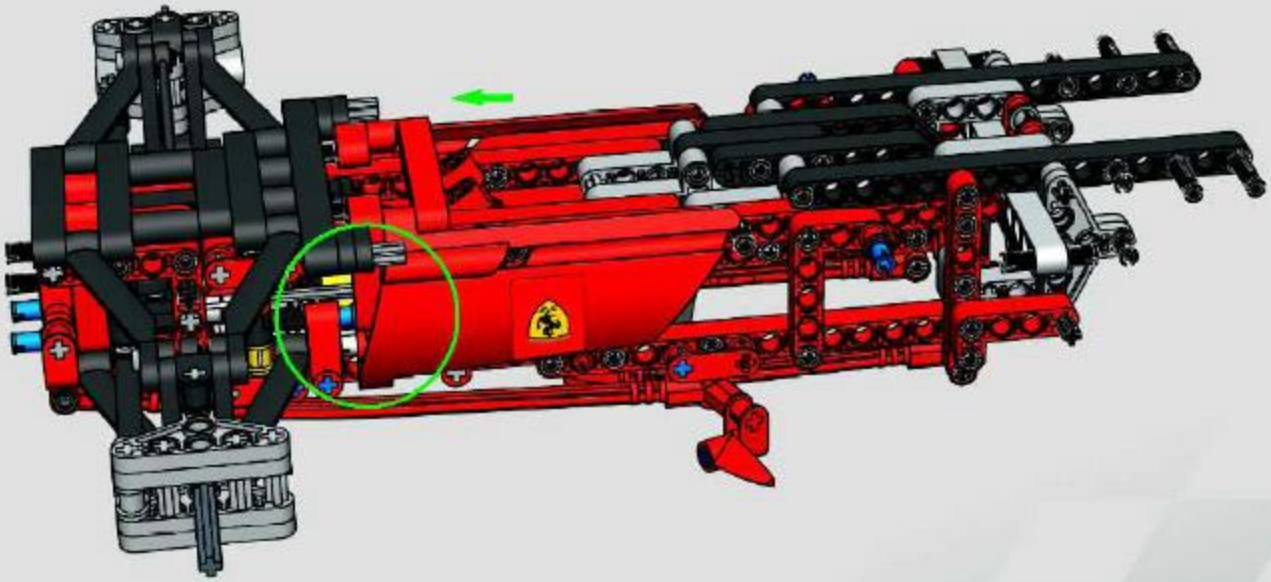

41

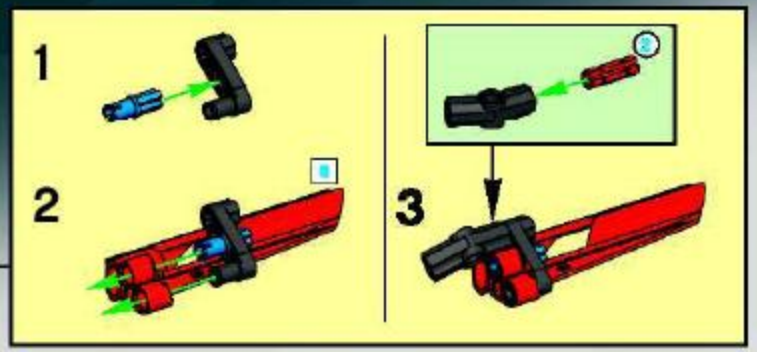

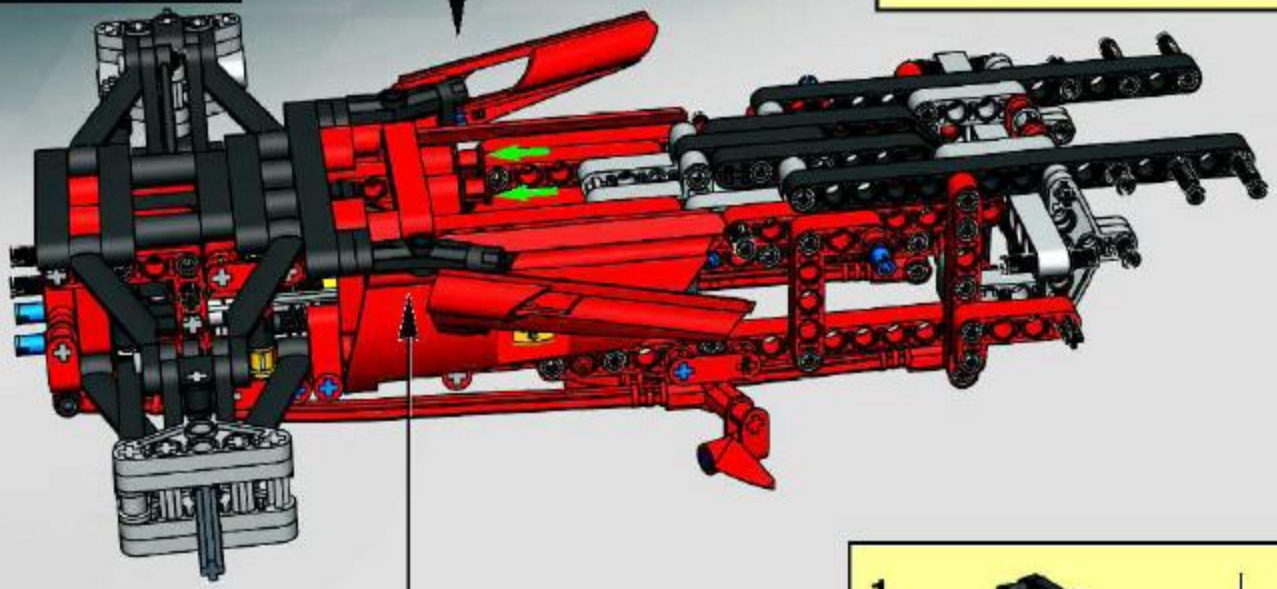

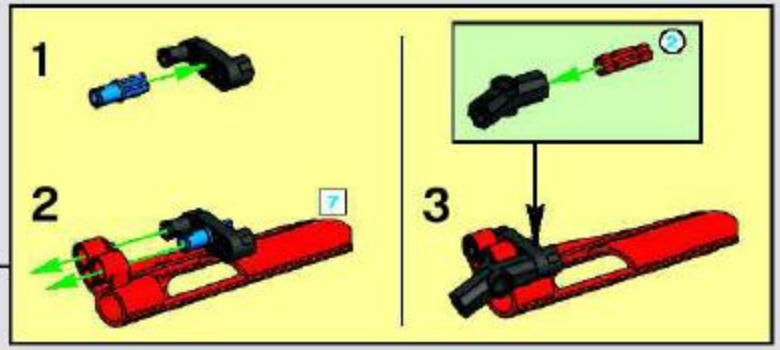

1:1

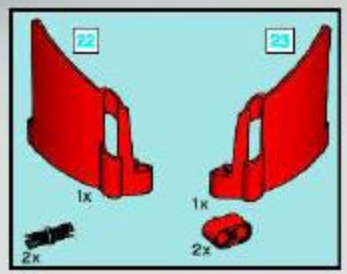

42

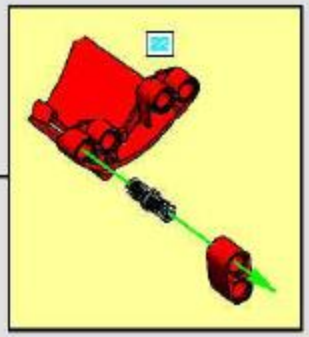

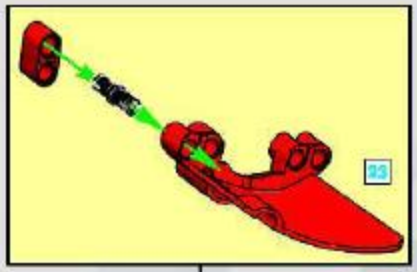

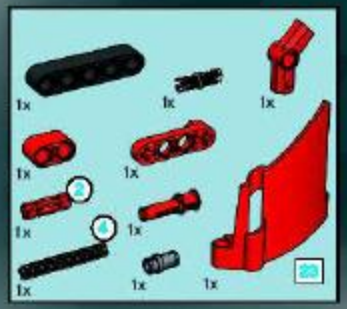

43

1

2

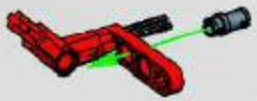

3

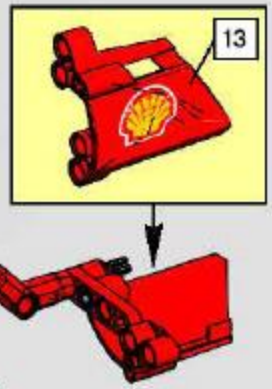

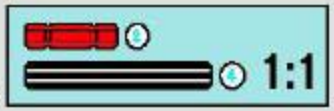

4

5

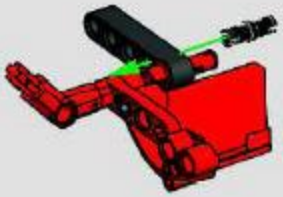

6

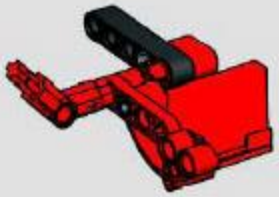

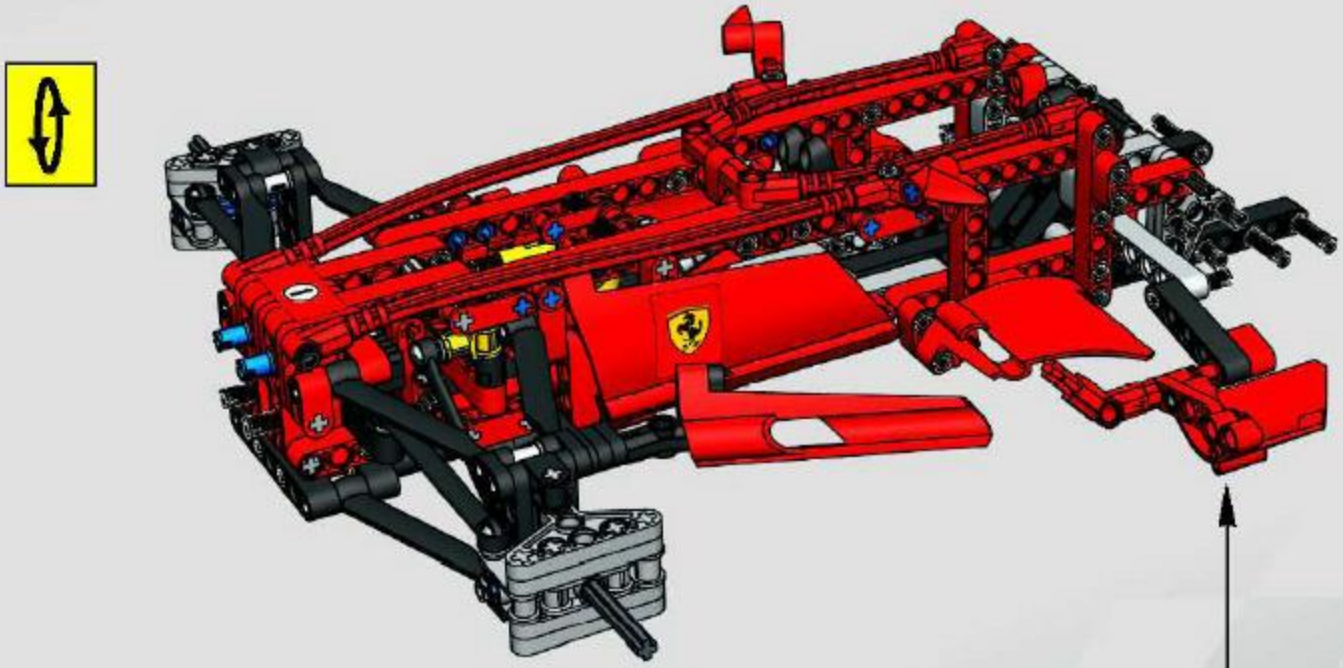

44

1

2

3

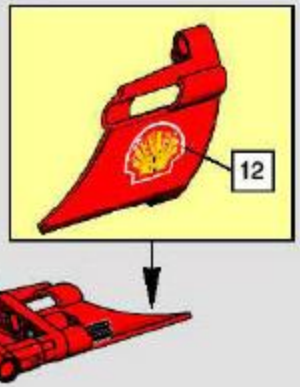

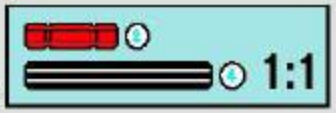

4

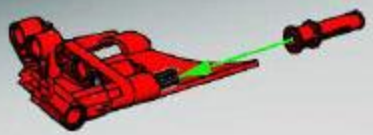

5

6

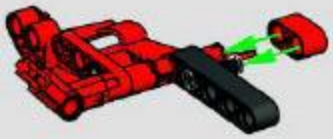

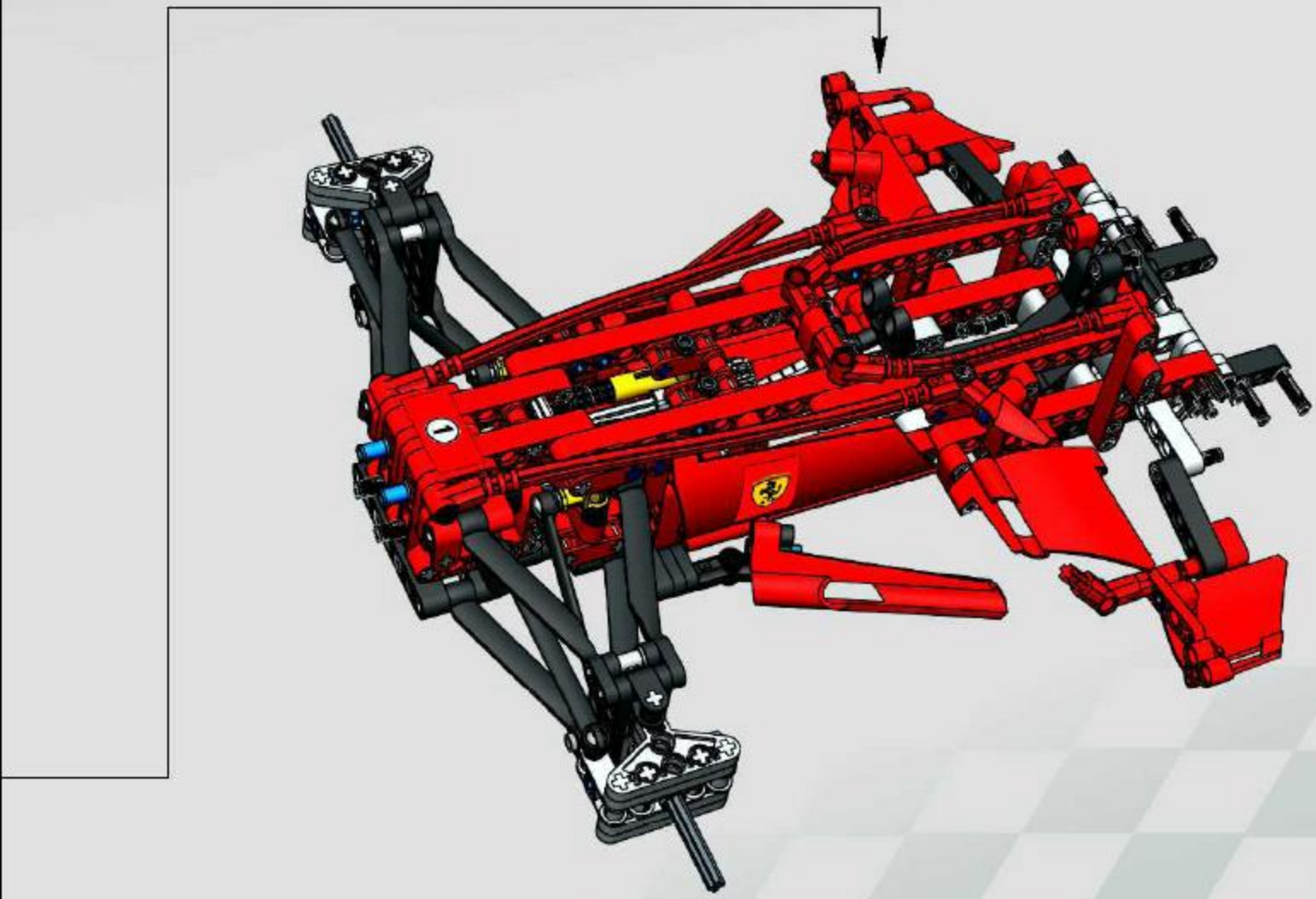

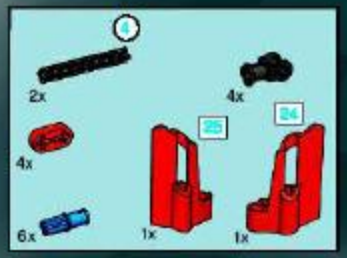

45

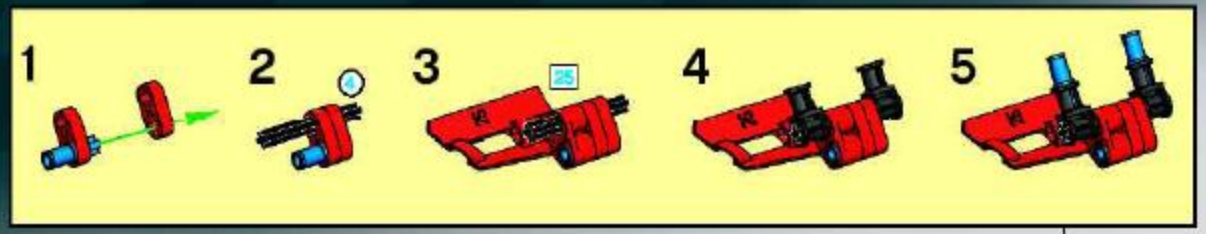

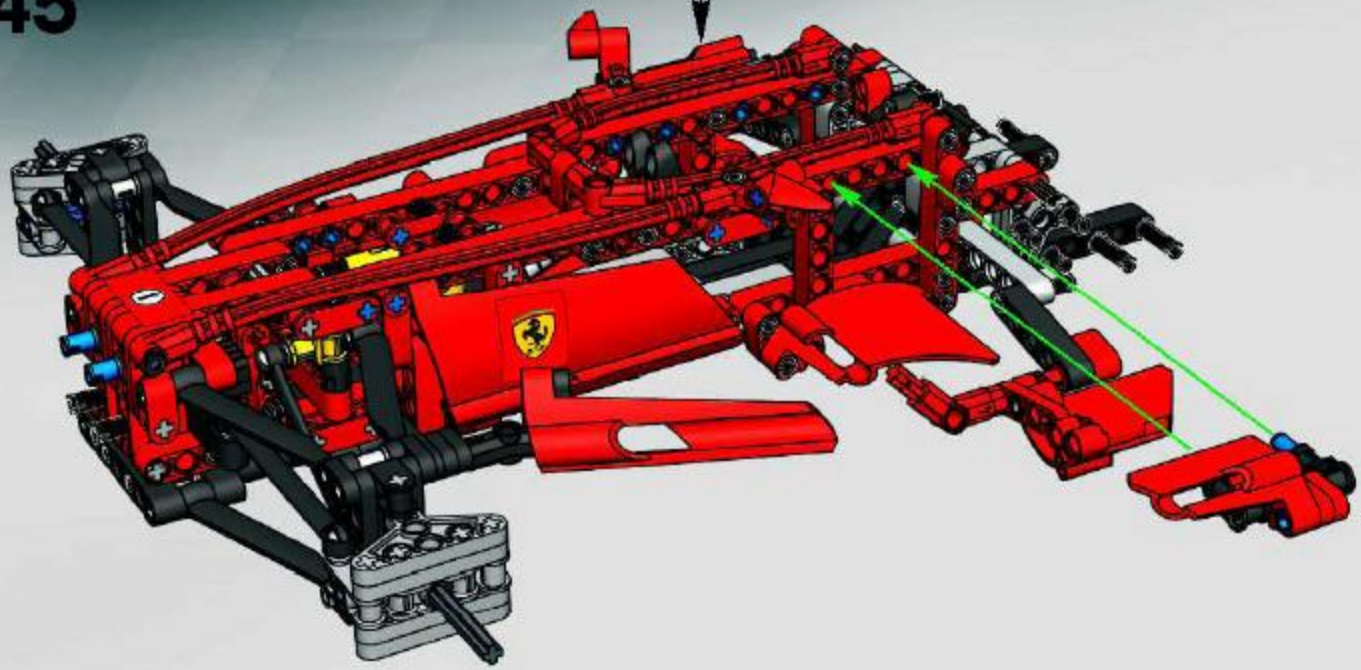

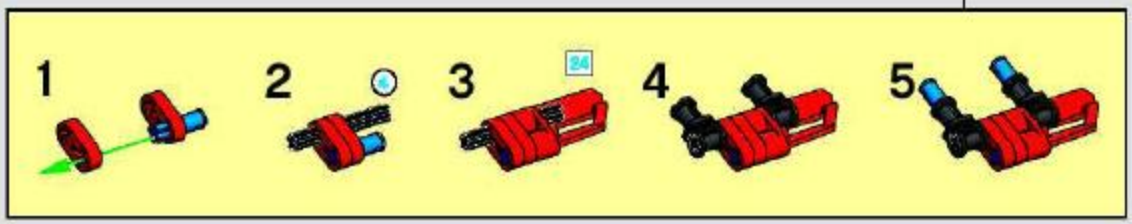

1:1

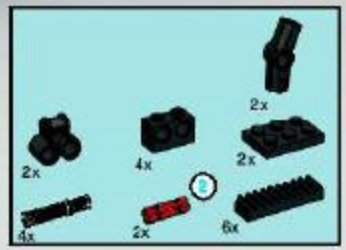

46

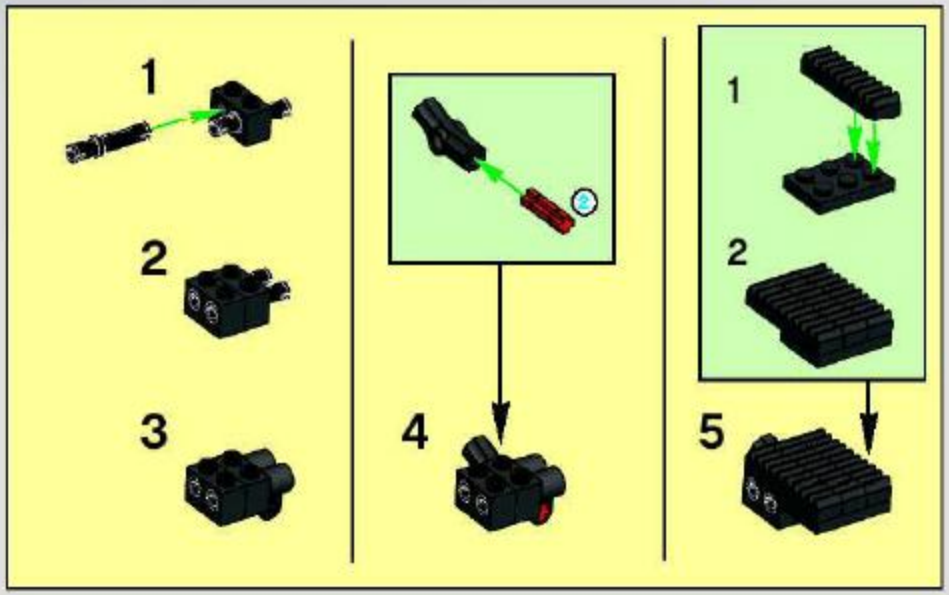

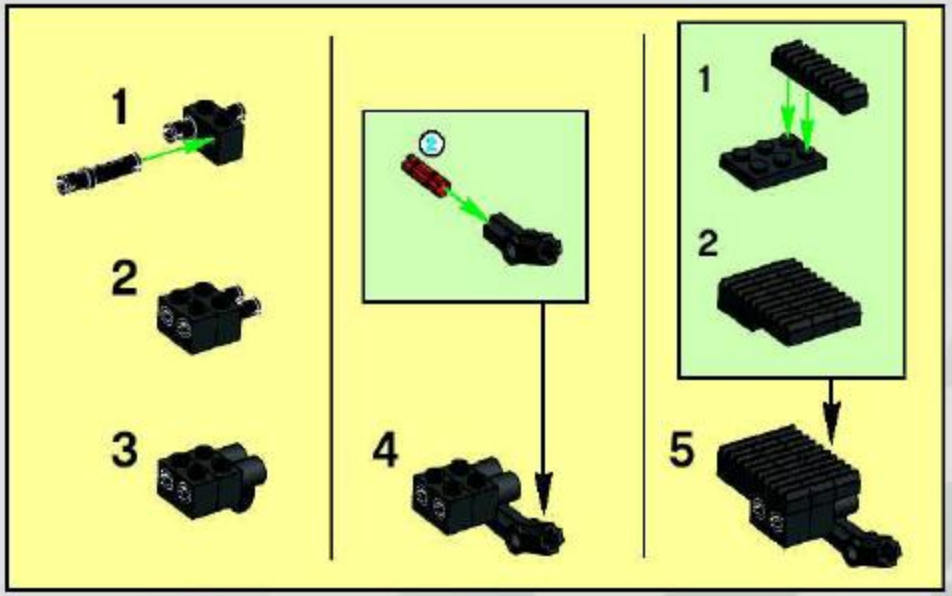

1:1

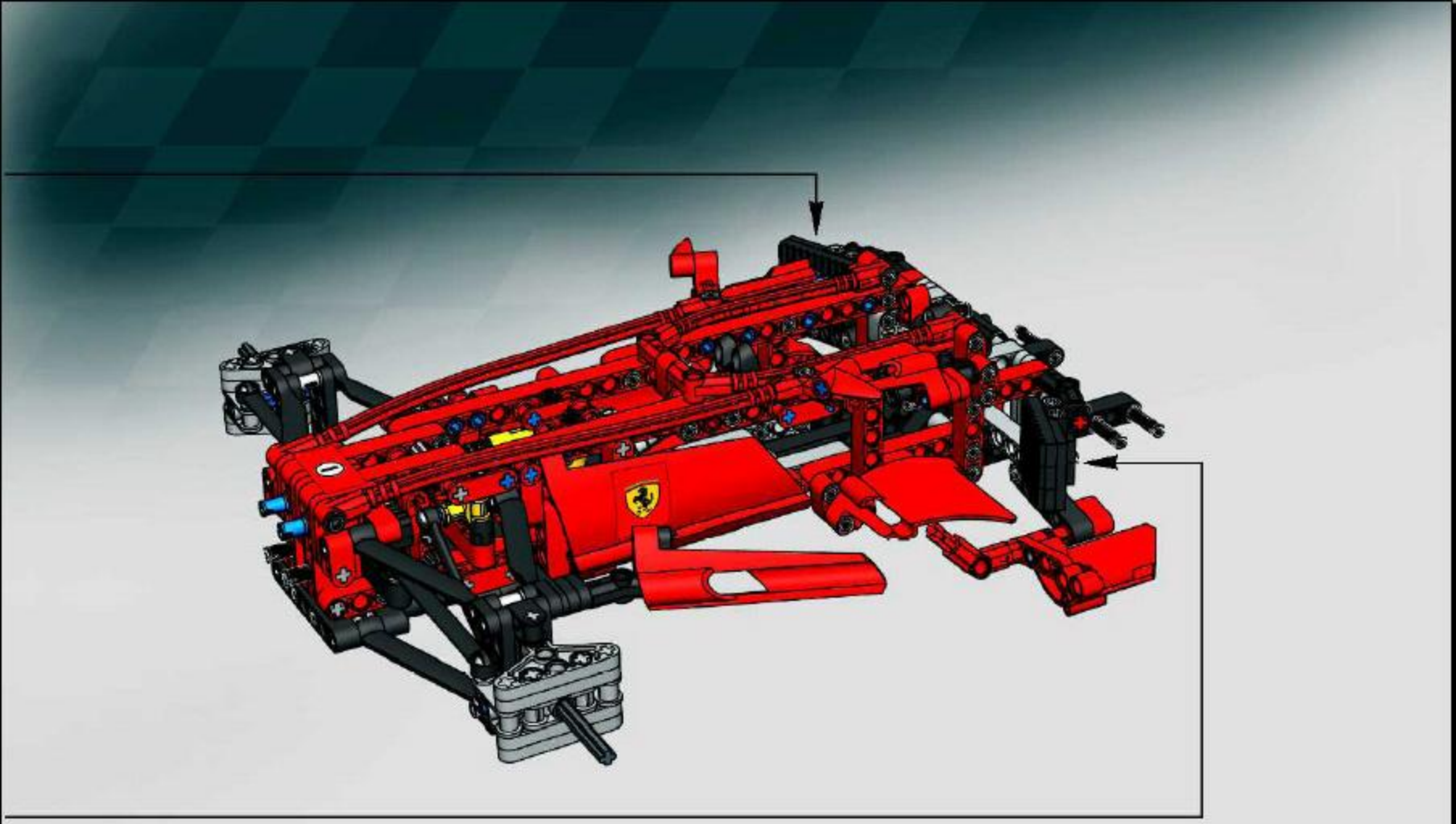

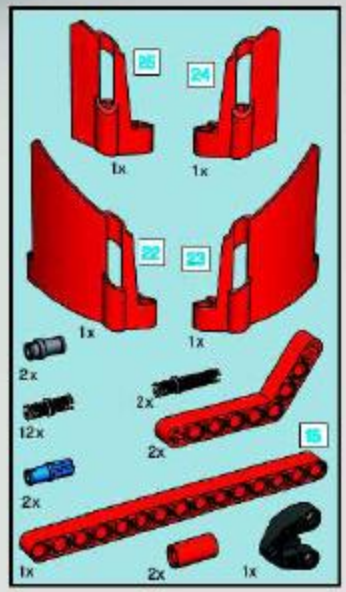
26
24
1x
1x
22
23
1x
1x
2x
2x
12x
2x
15
2x
1x
2x
1x

47

1

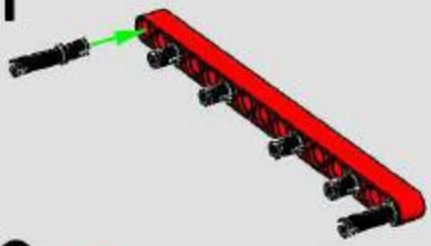

2

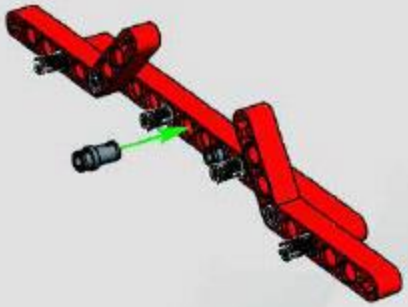

3

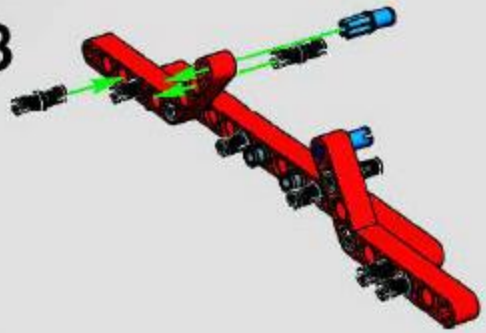

4

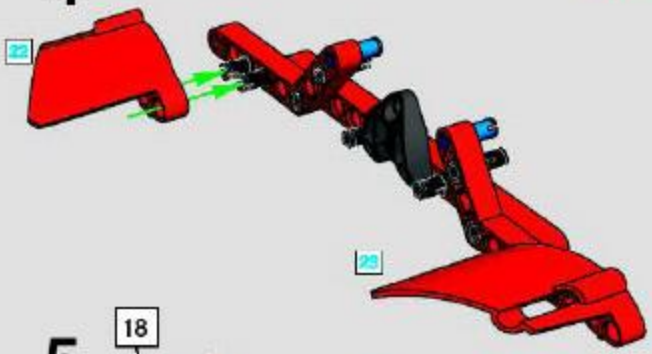
22
23

5

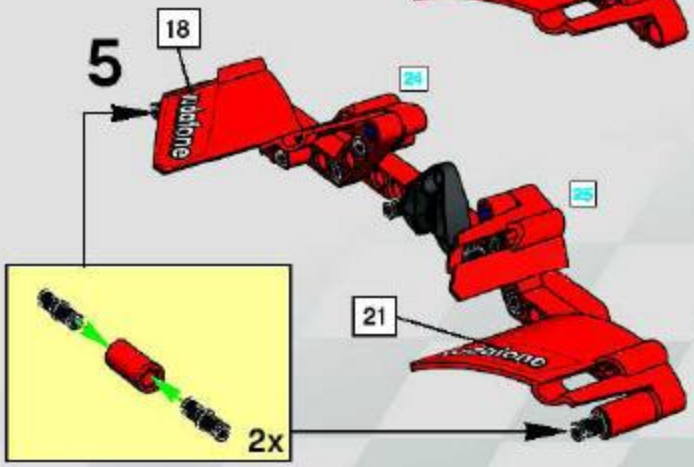
18
24
25
21
2x

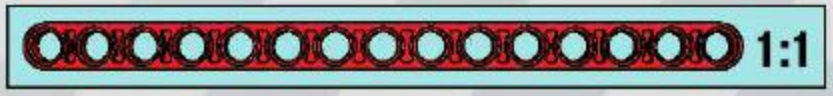
1:1

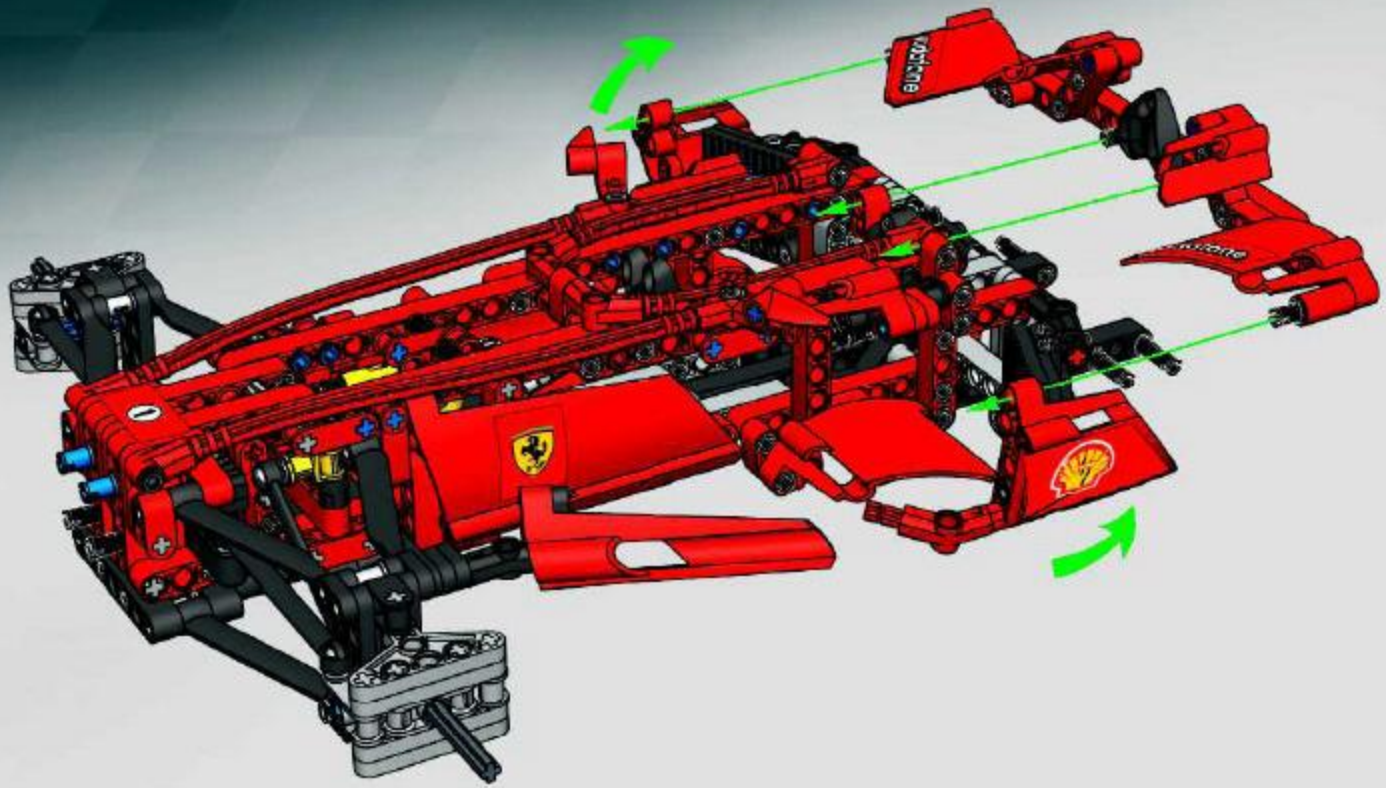

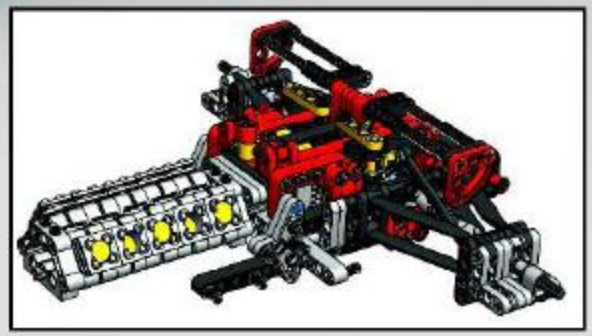

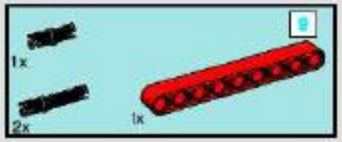

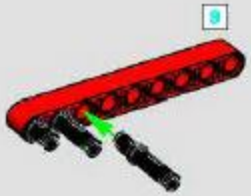

1

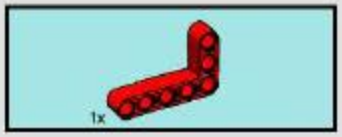

2

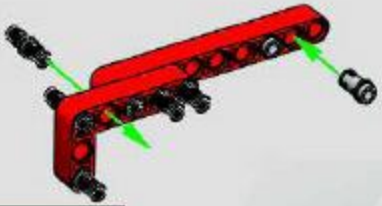

3

4

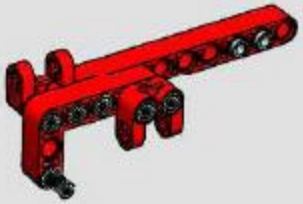

5

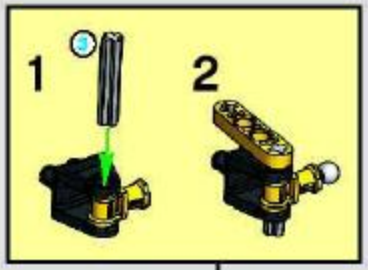

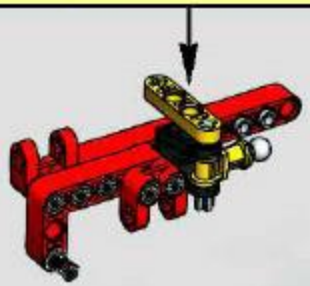

6

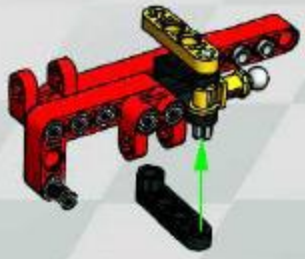

7

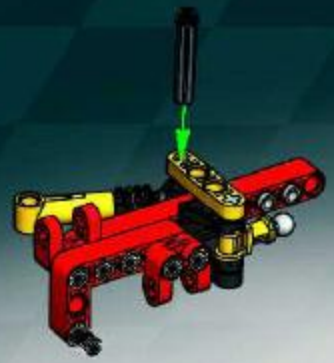

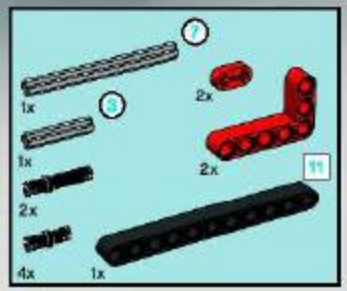

8

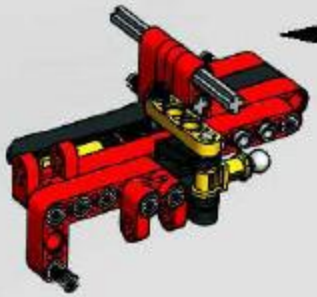

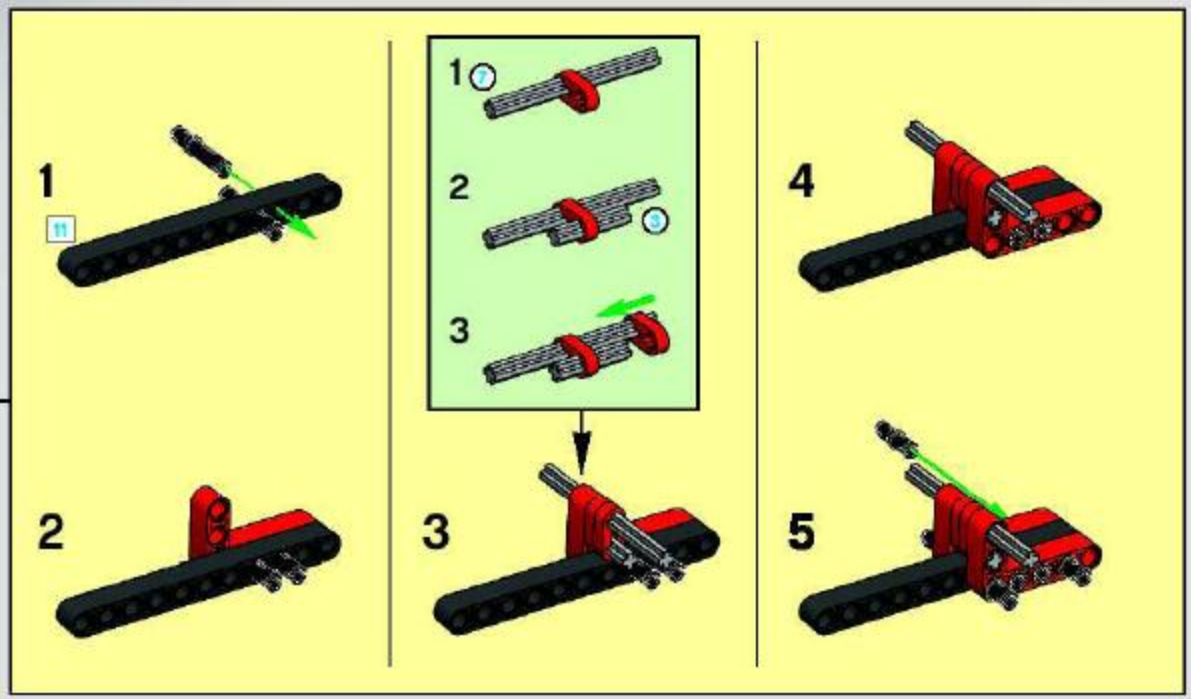

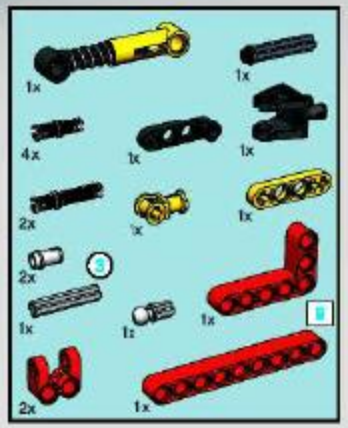

9

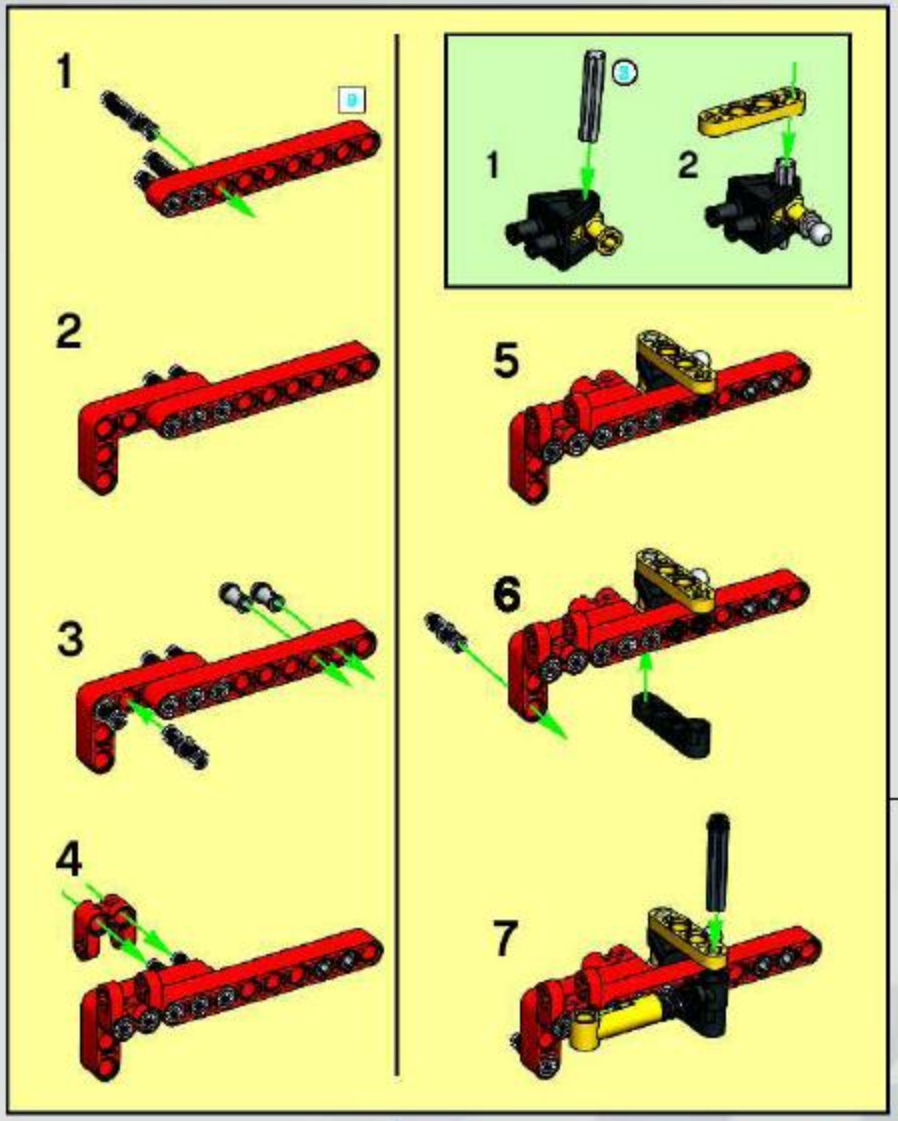

10

1

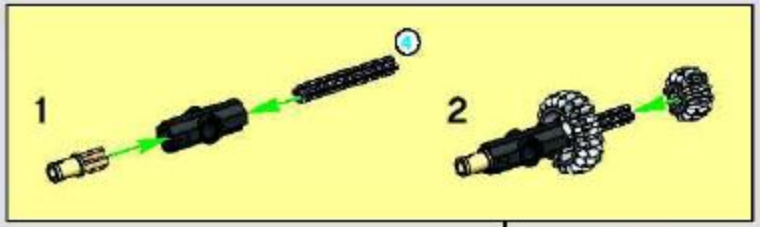

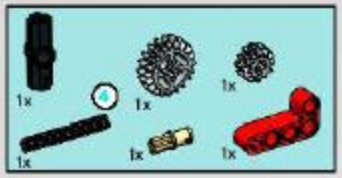

2

3

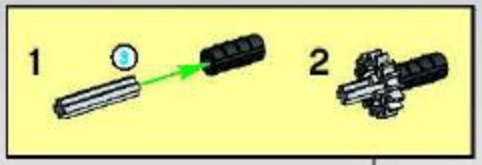

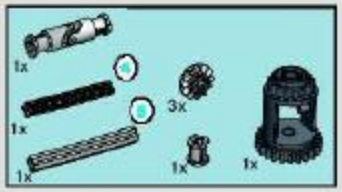

4

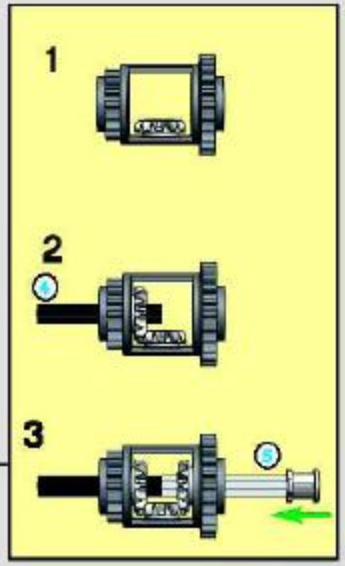

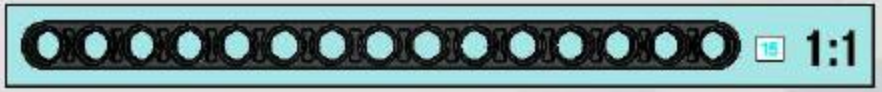

5

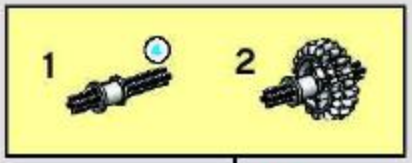

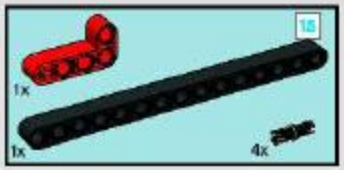

6

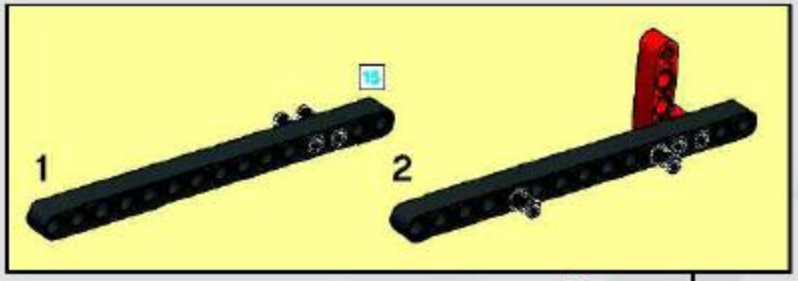

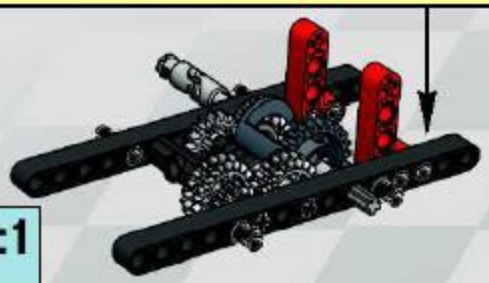

7

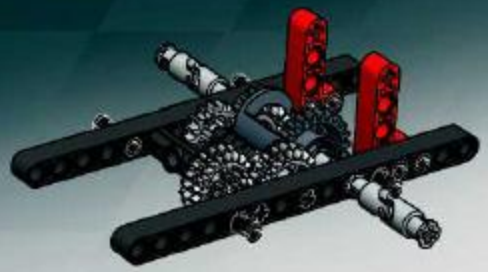

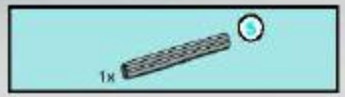

11

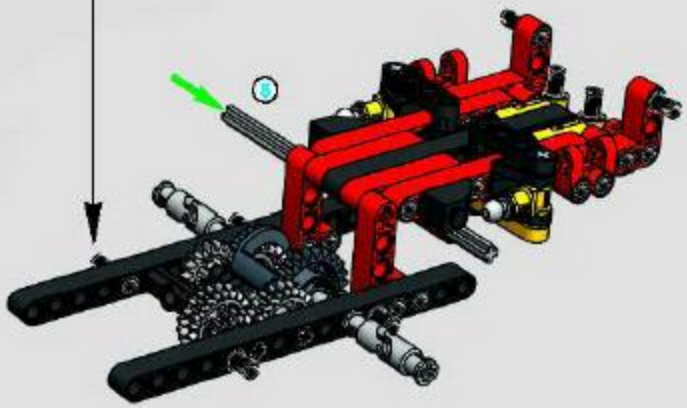

12

13

1

2

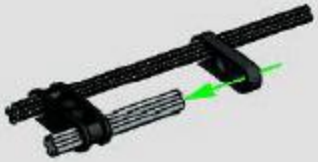

3

4

1:1

1:1

5

6

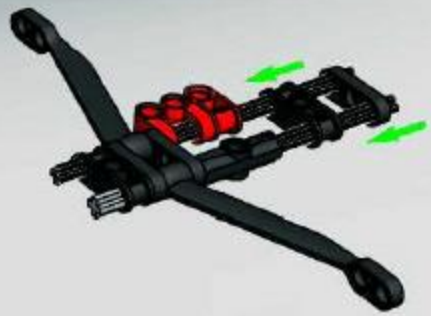

7

8

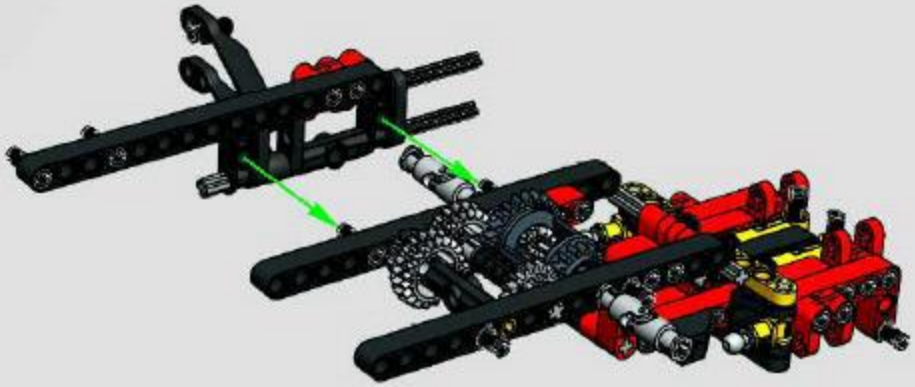

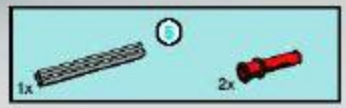

14

15

1

2

3

4

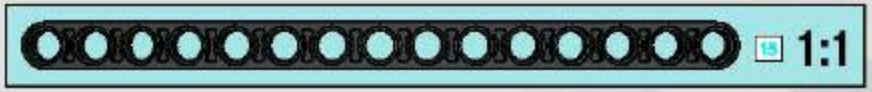

5

6

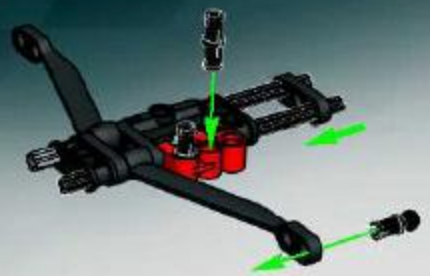

7

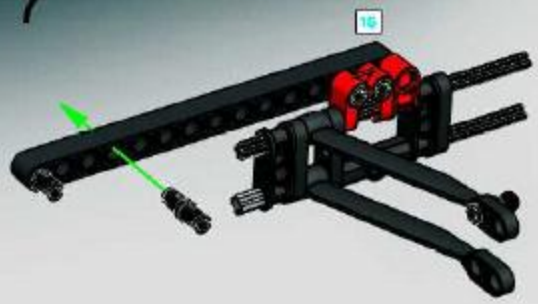

16

17

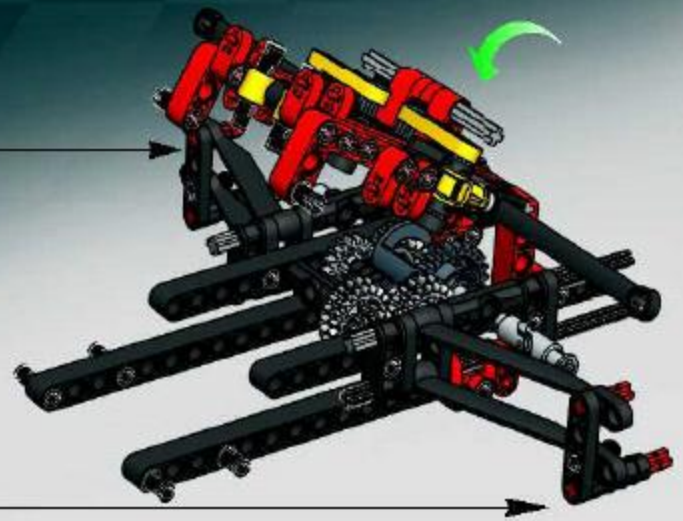

18

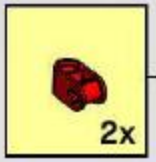

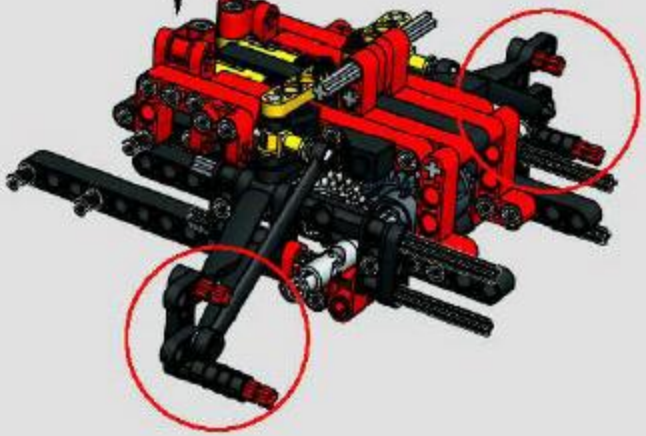

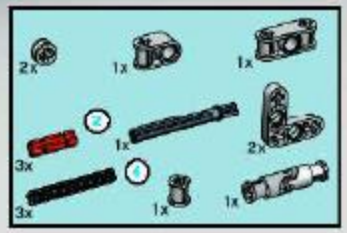

19

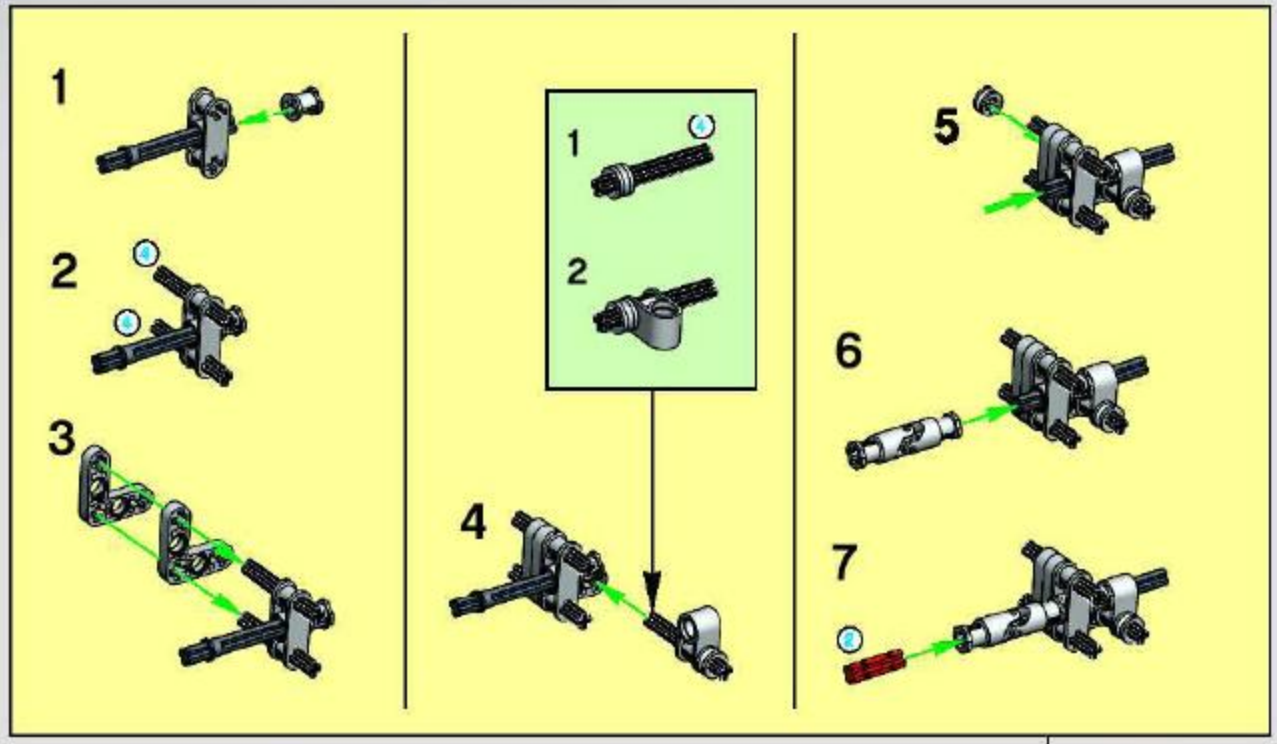

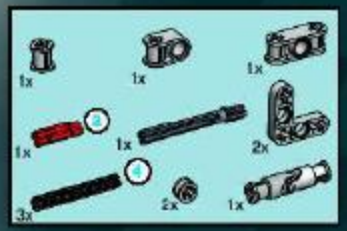

20

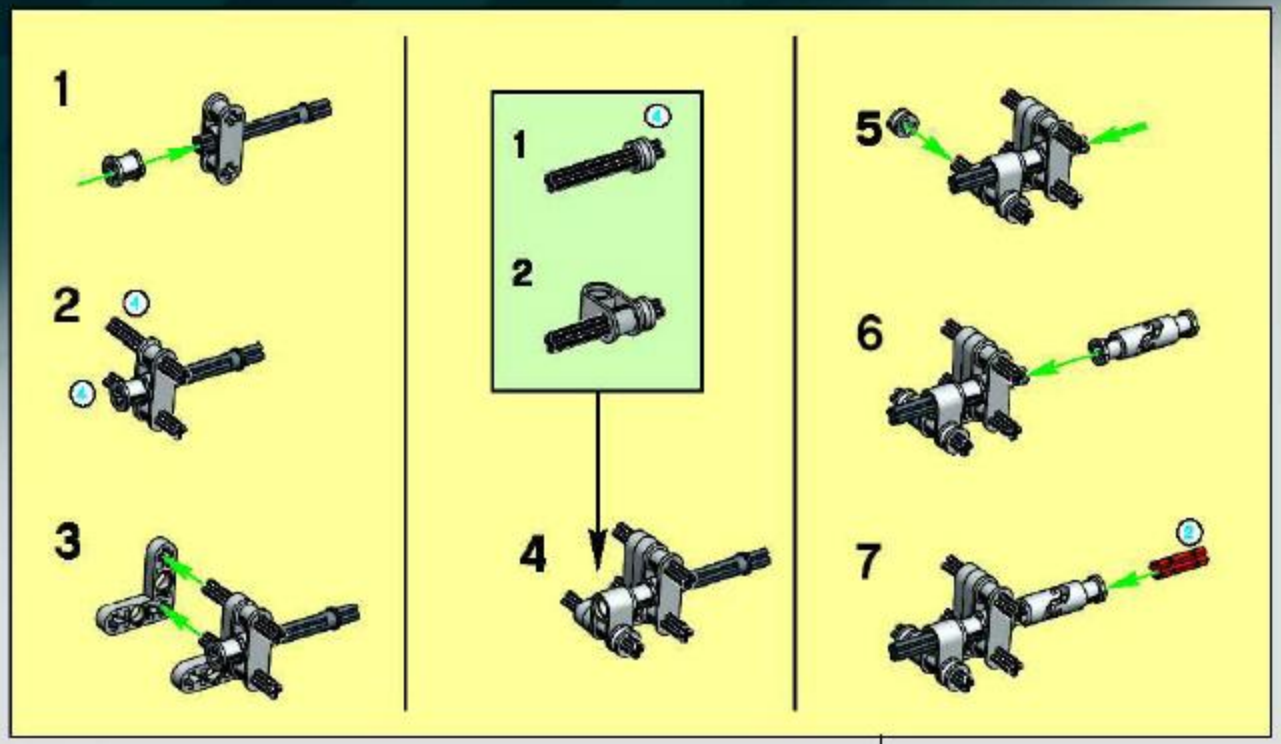

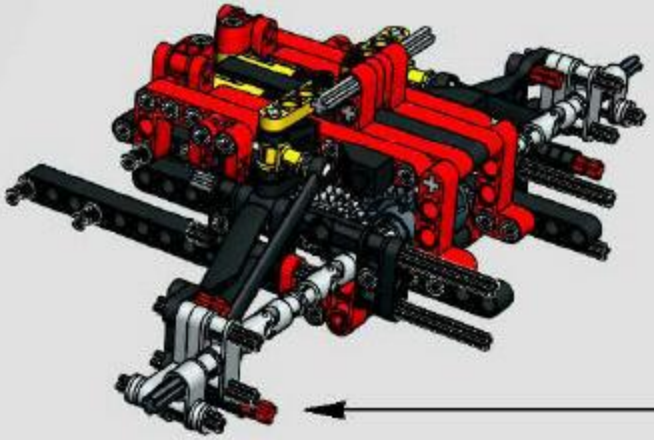

21

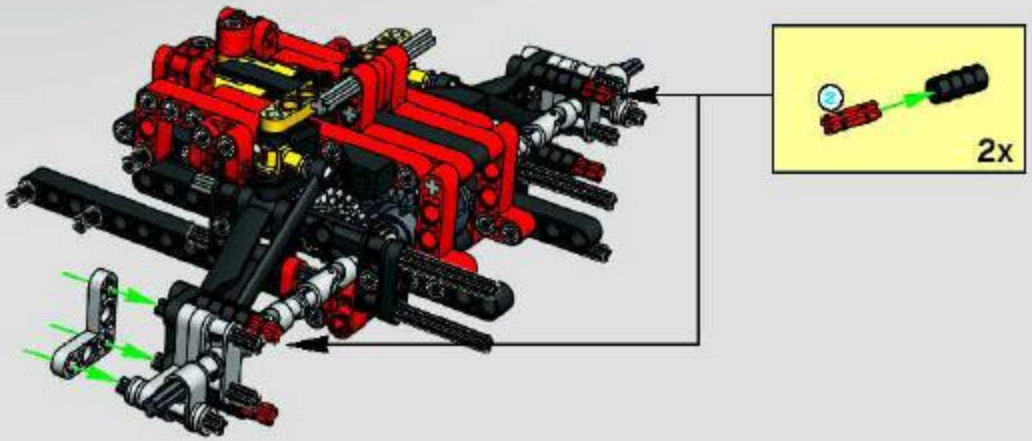

22

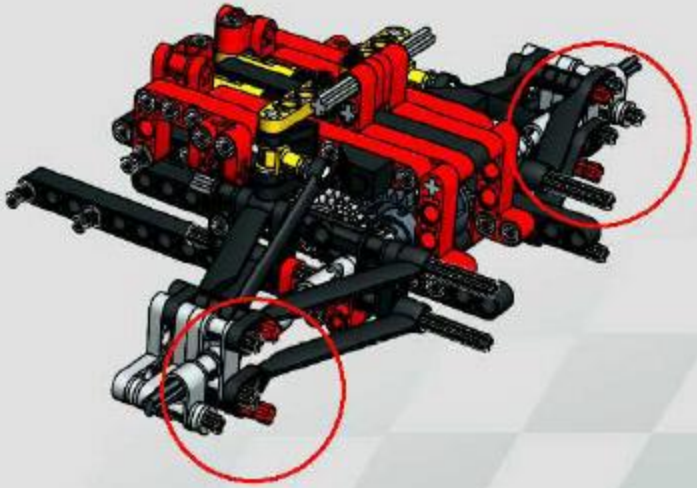

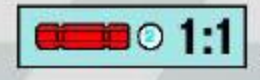

23

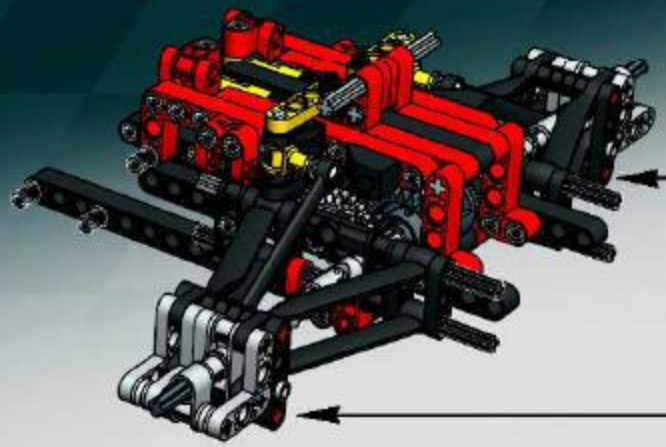

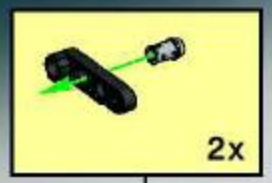

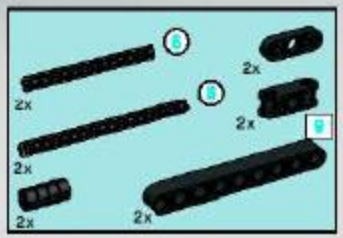

24

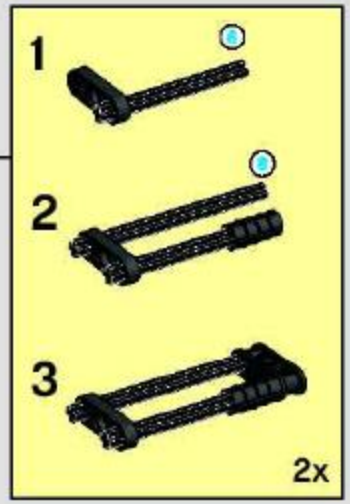

25

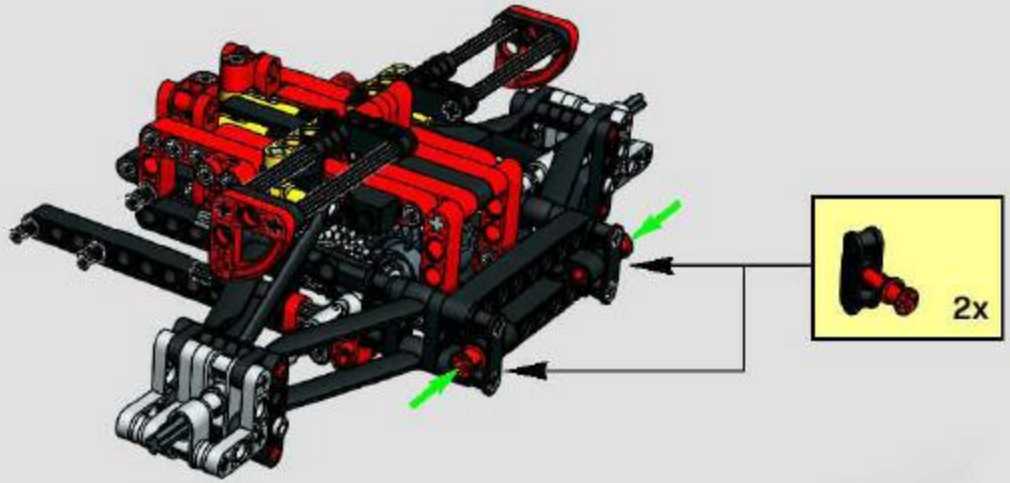

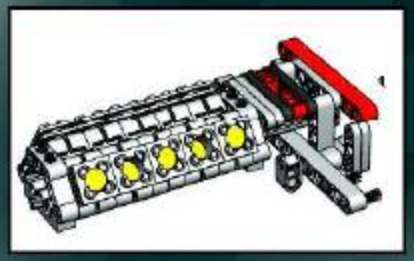

1

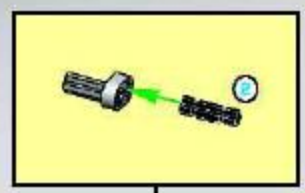

2

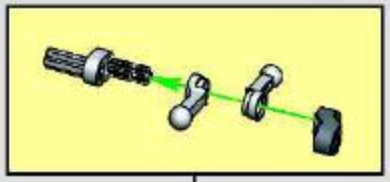

1:1

3

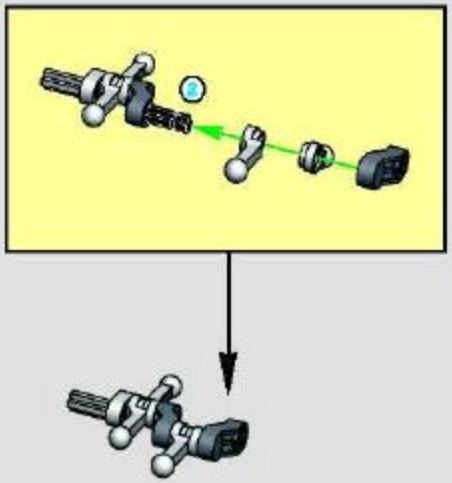

4

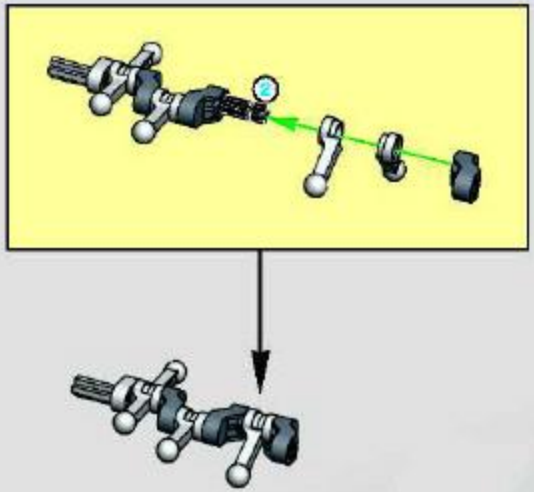

1:1

5

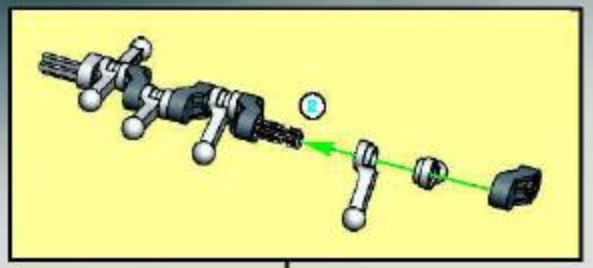

6

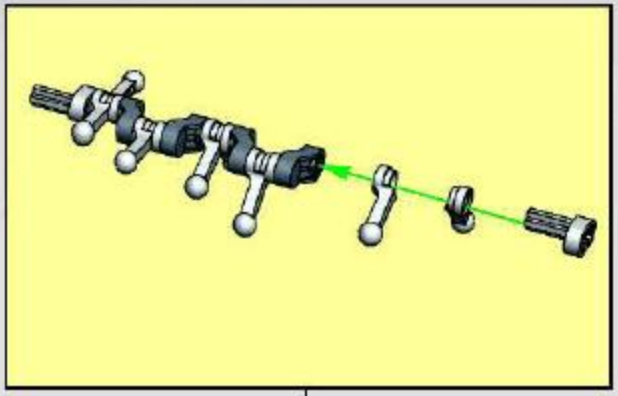

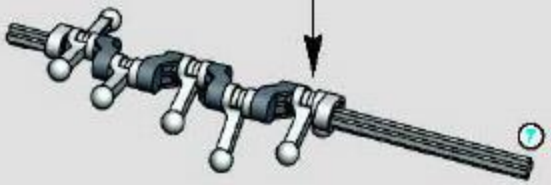

7

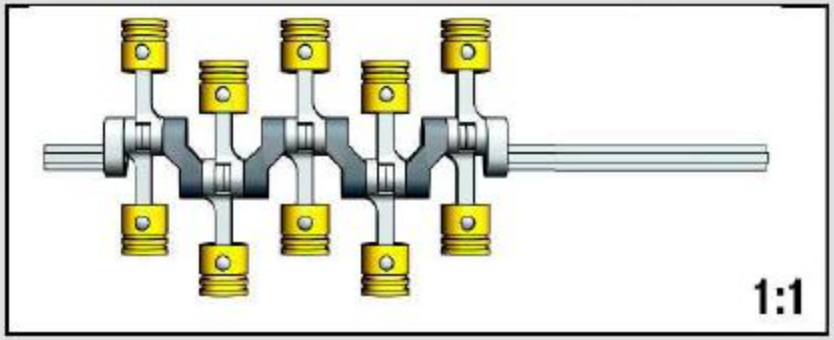

8

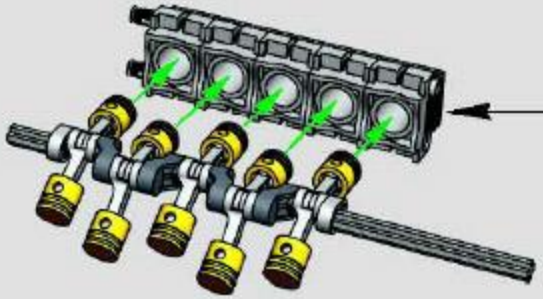

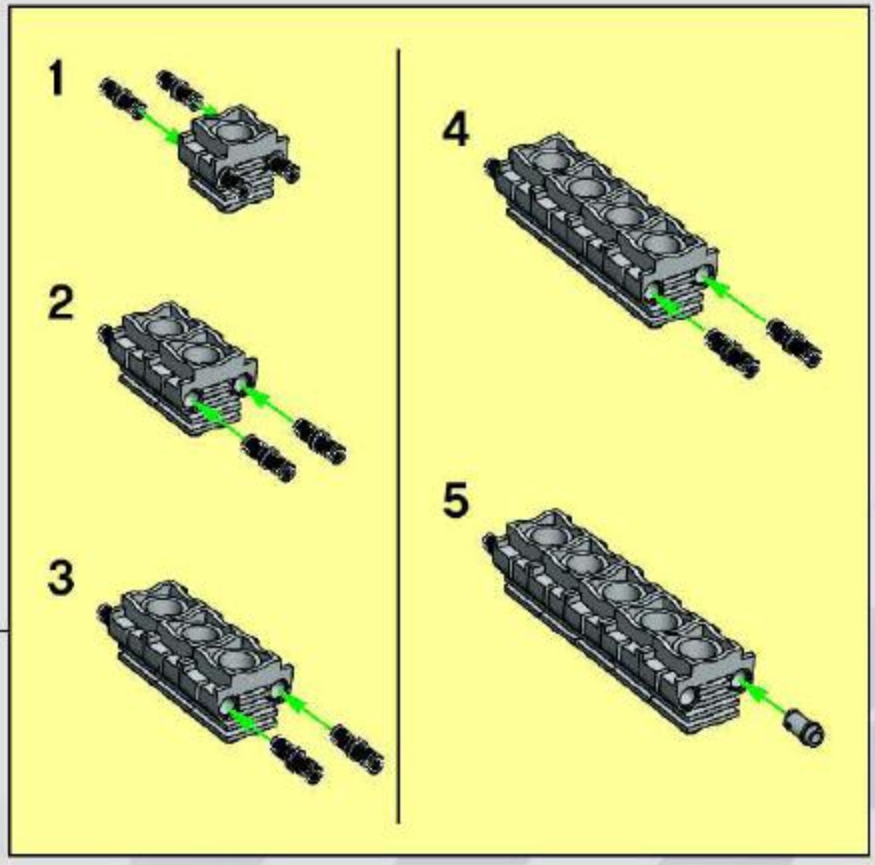

9

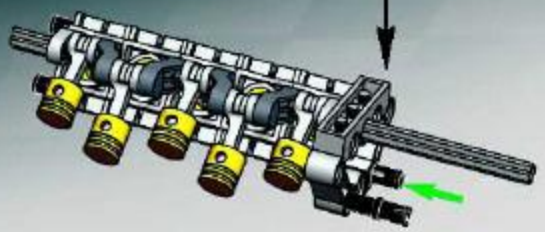

10

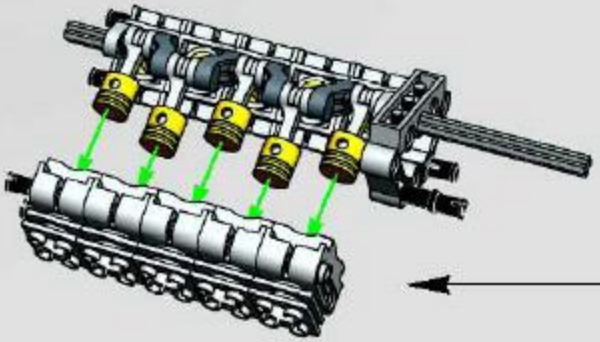

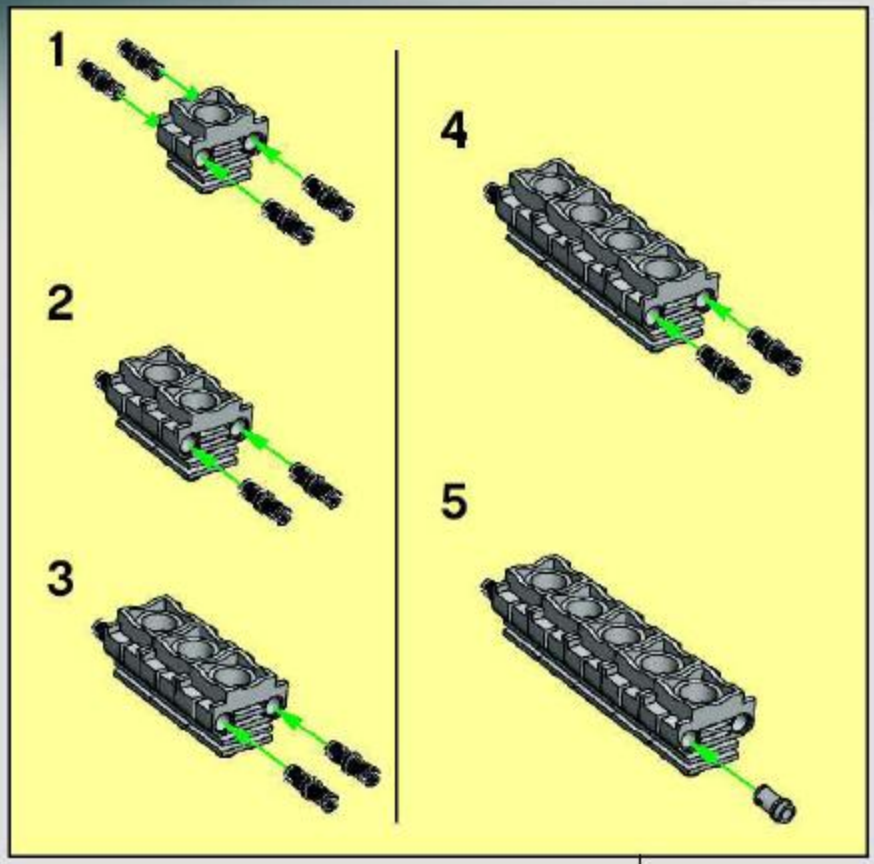

11

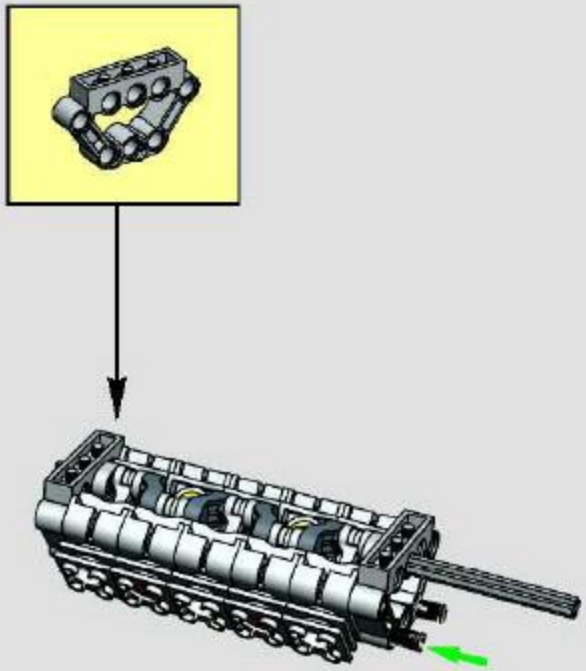

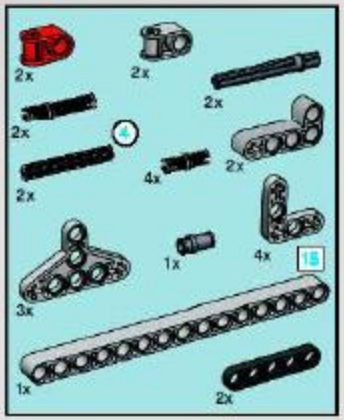

12

1

2

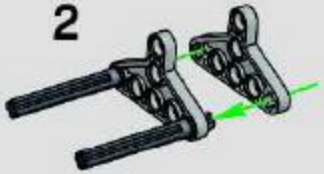

3

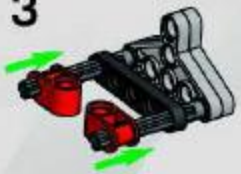

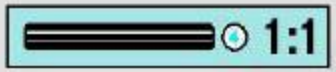

4

5

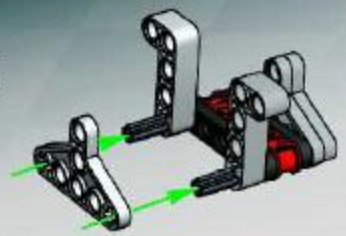

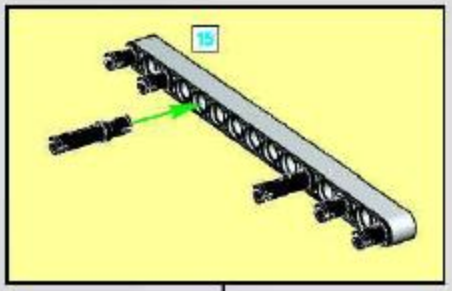

6

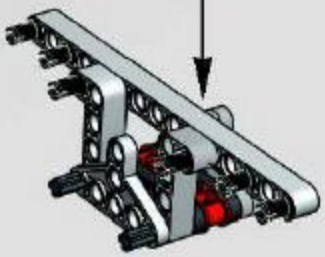

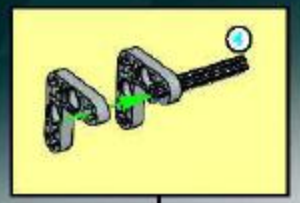

7

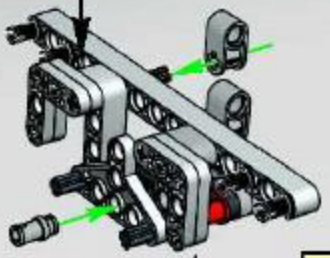

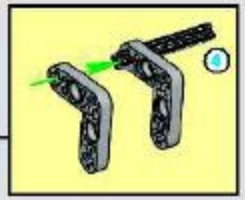

13

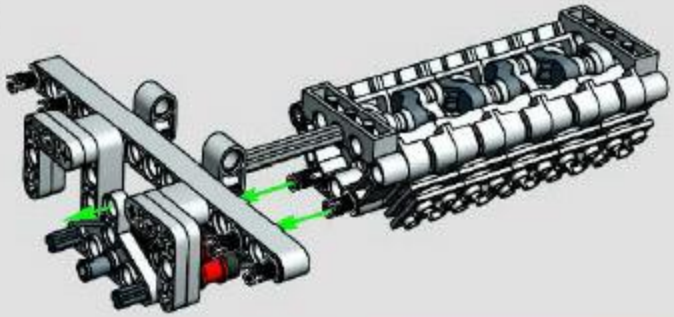

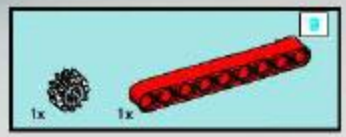

14

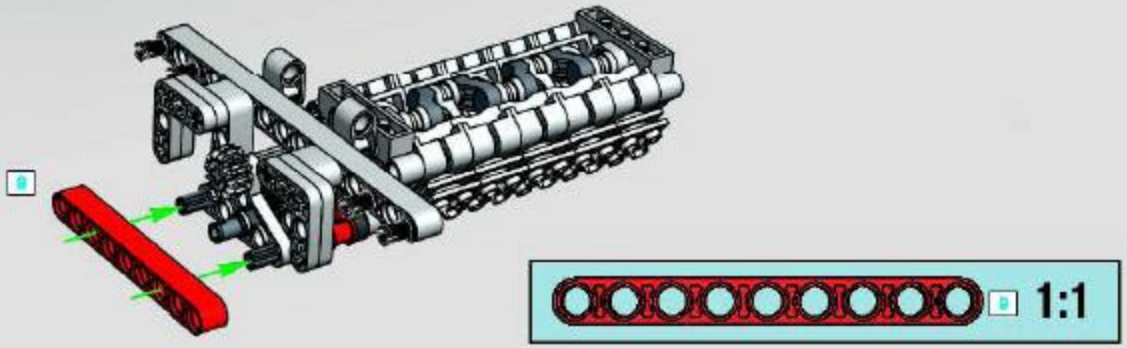

26

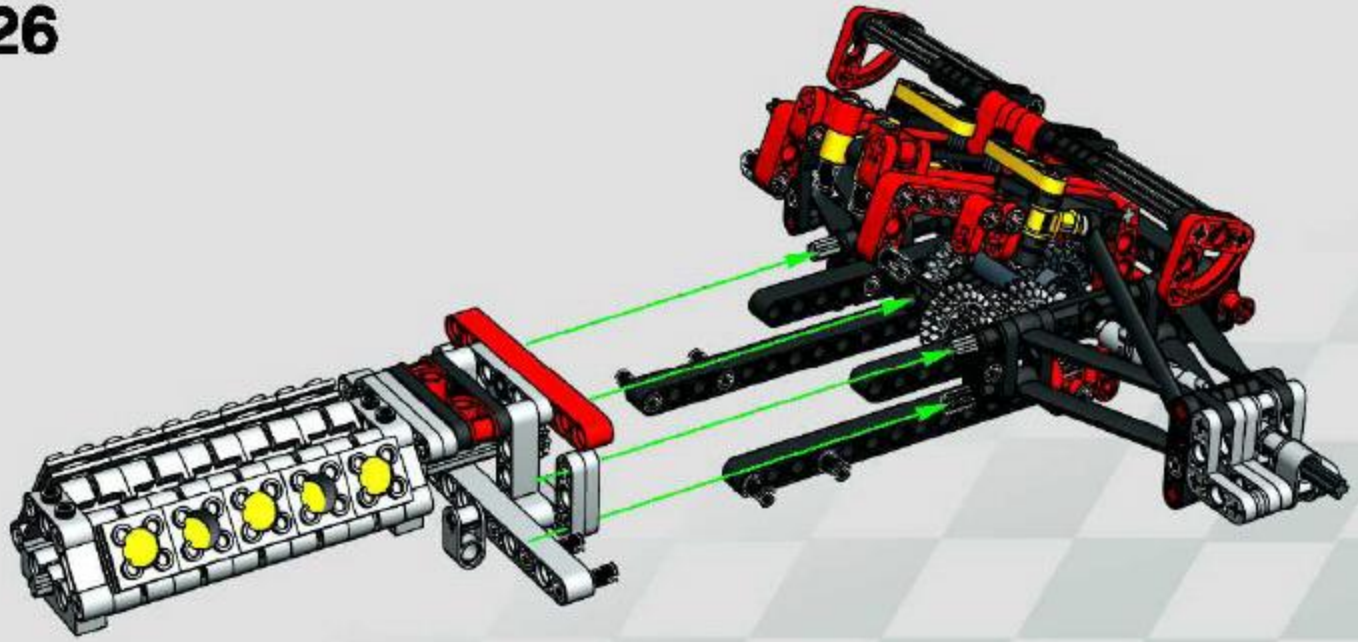

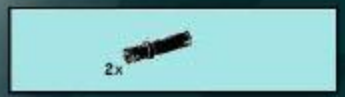

27

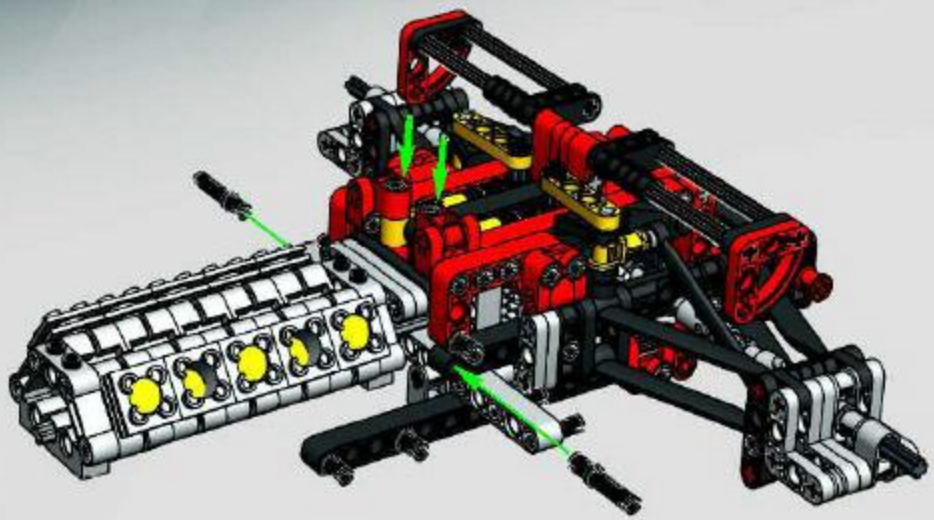

28

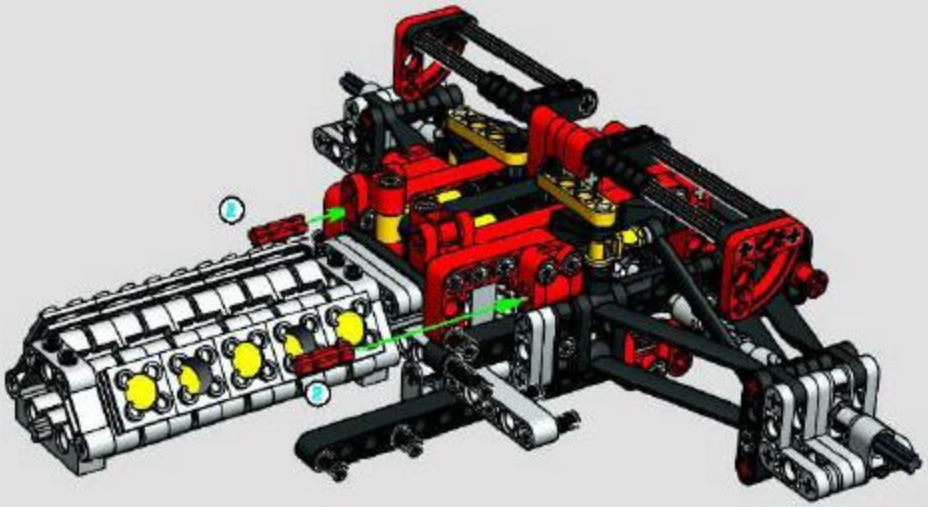

29

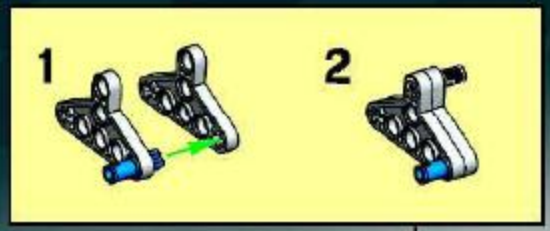

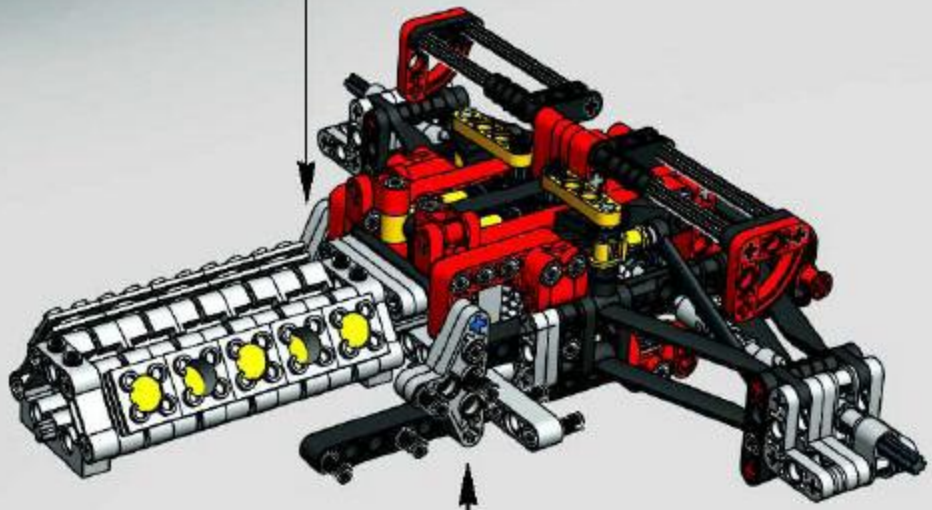

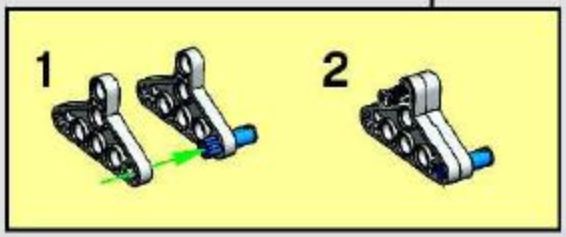

48

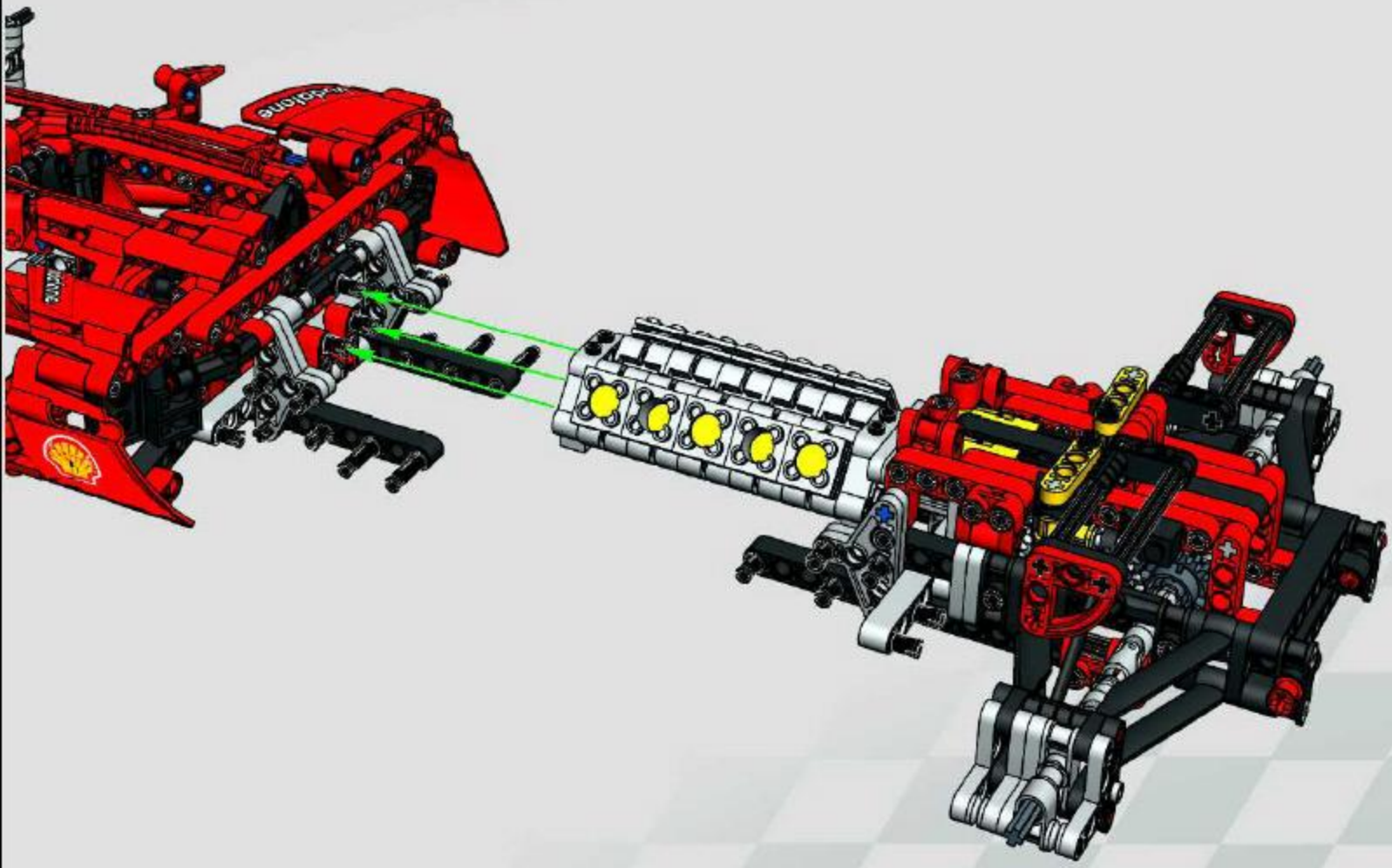

49

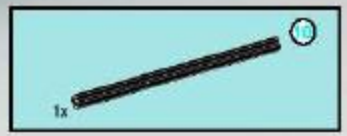

50

51

1

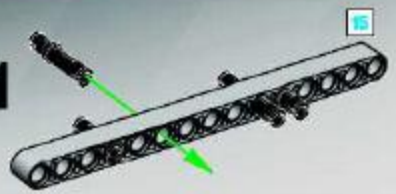

2

3

4

5

6

7

1:1

1:1

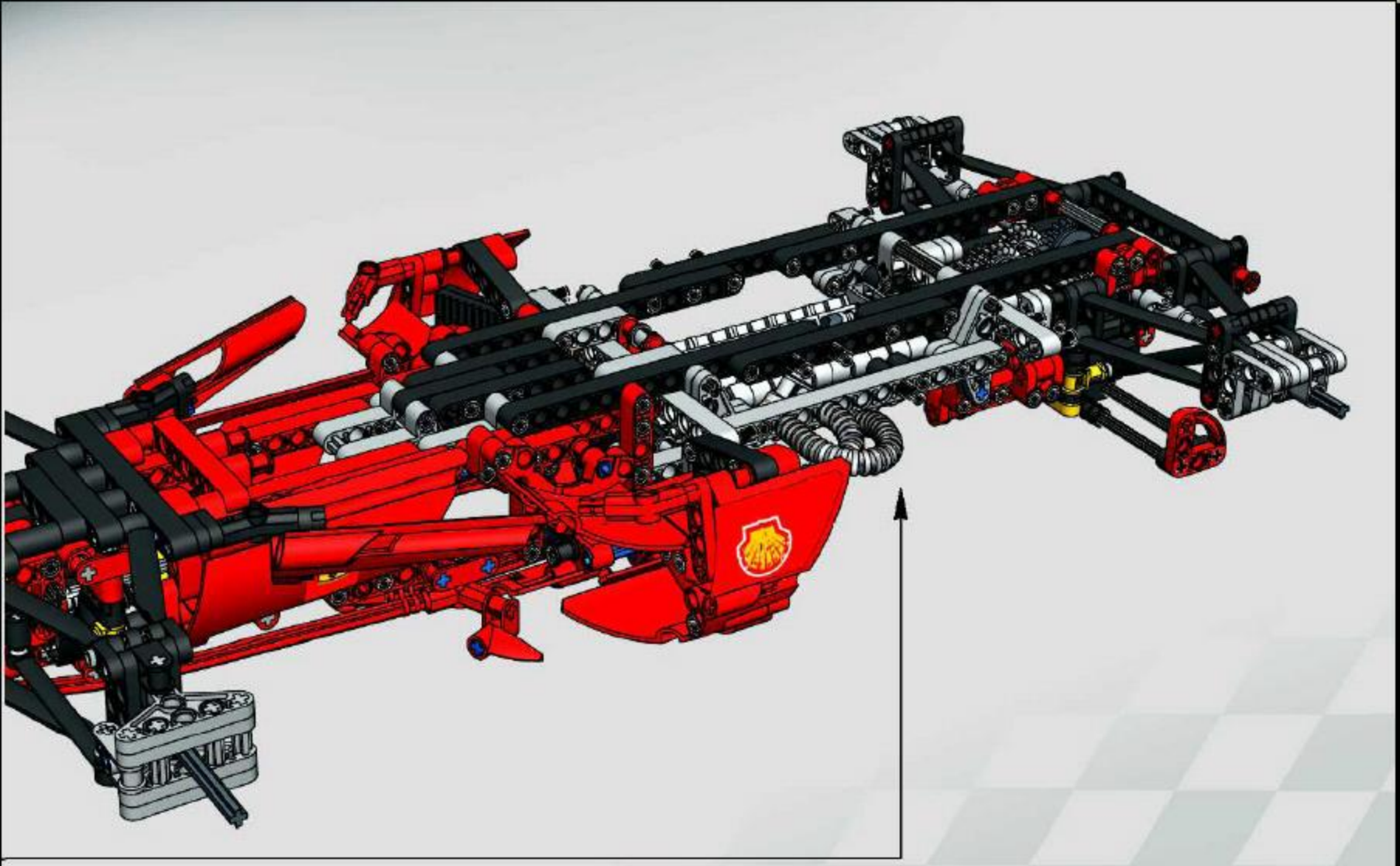

52

1

2

3

4

5

6

7

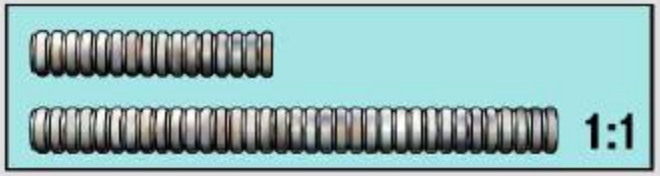

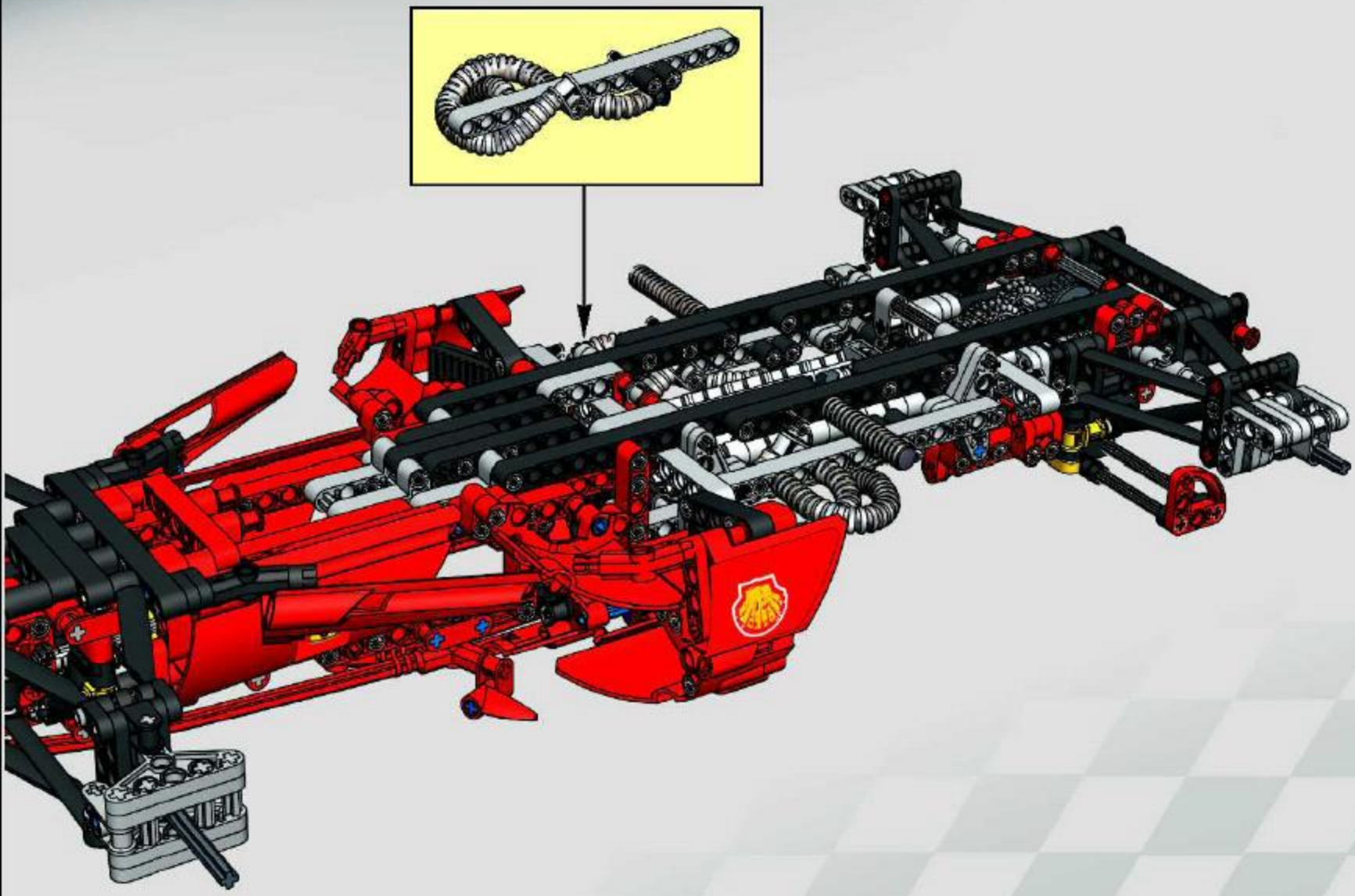

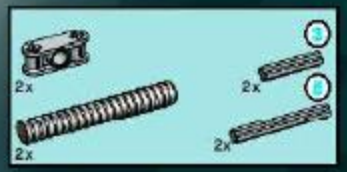

53

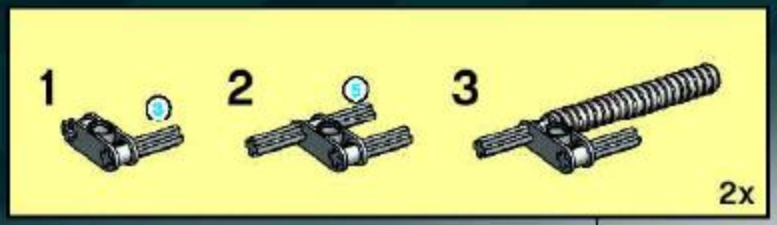

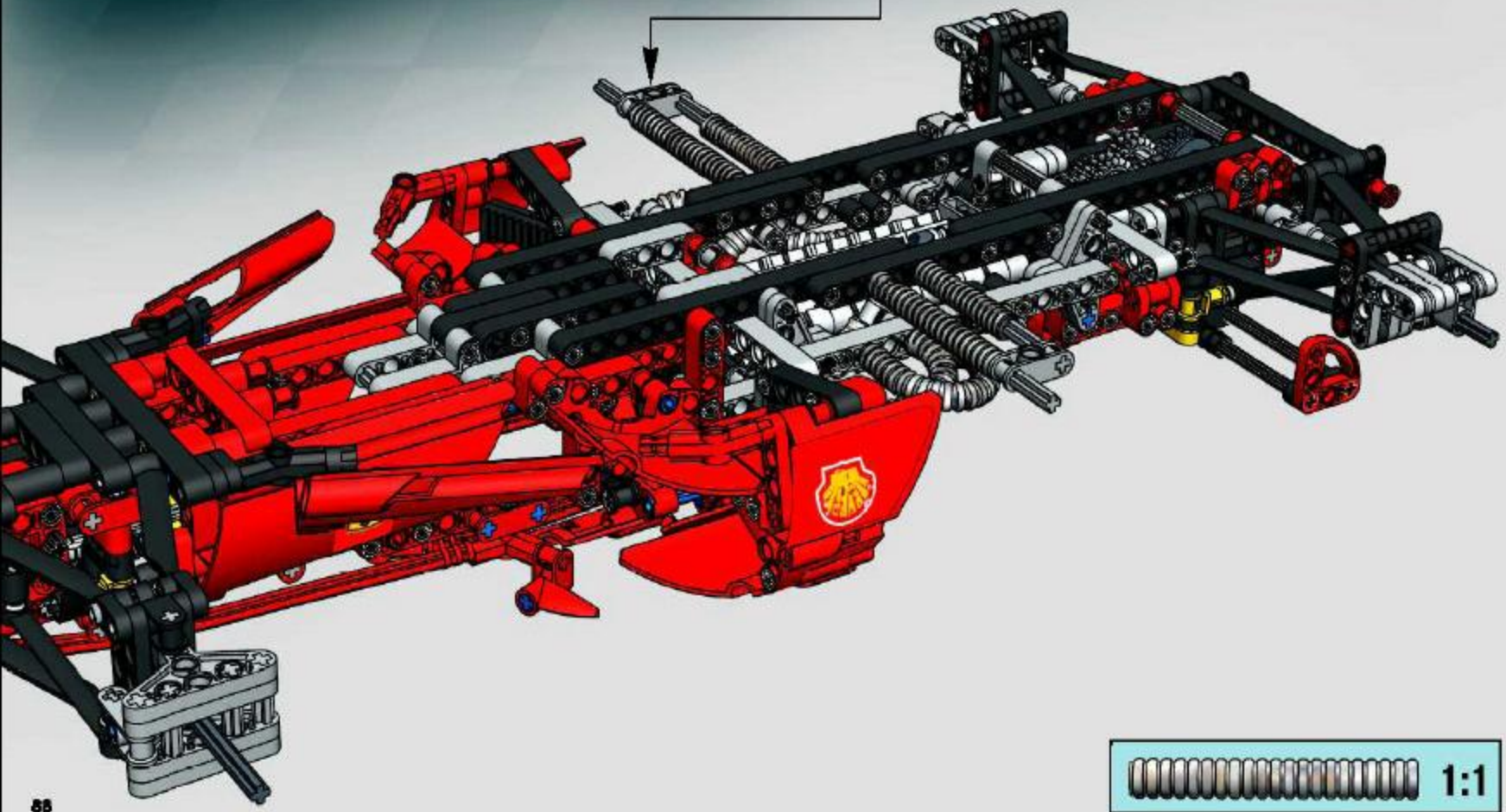

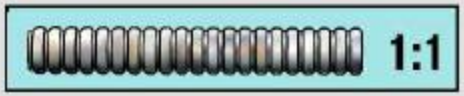

54

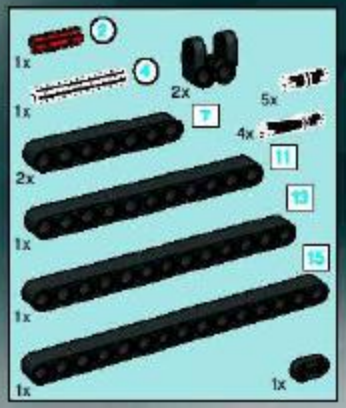

55

1

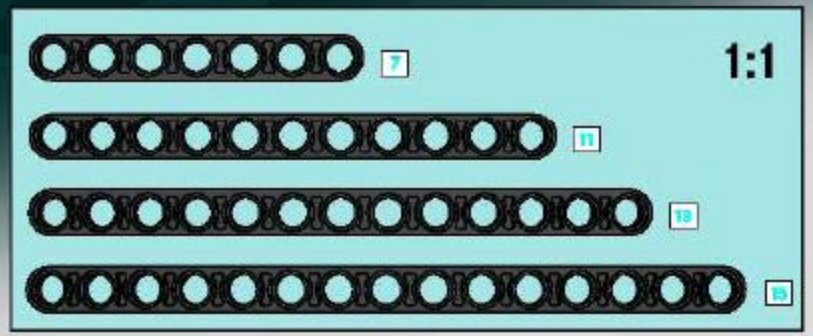

2

3

4

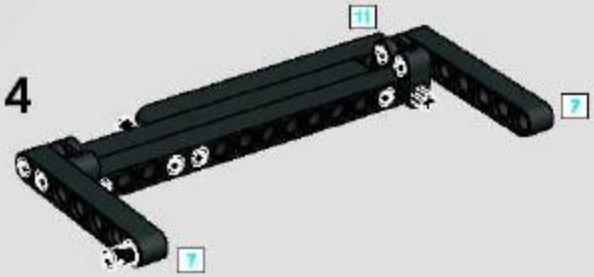

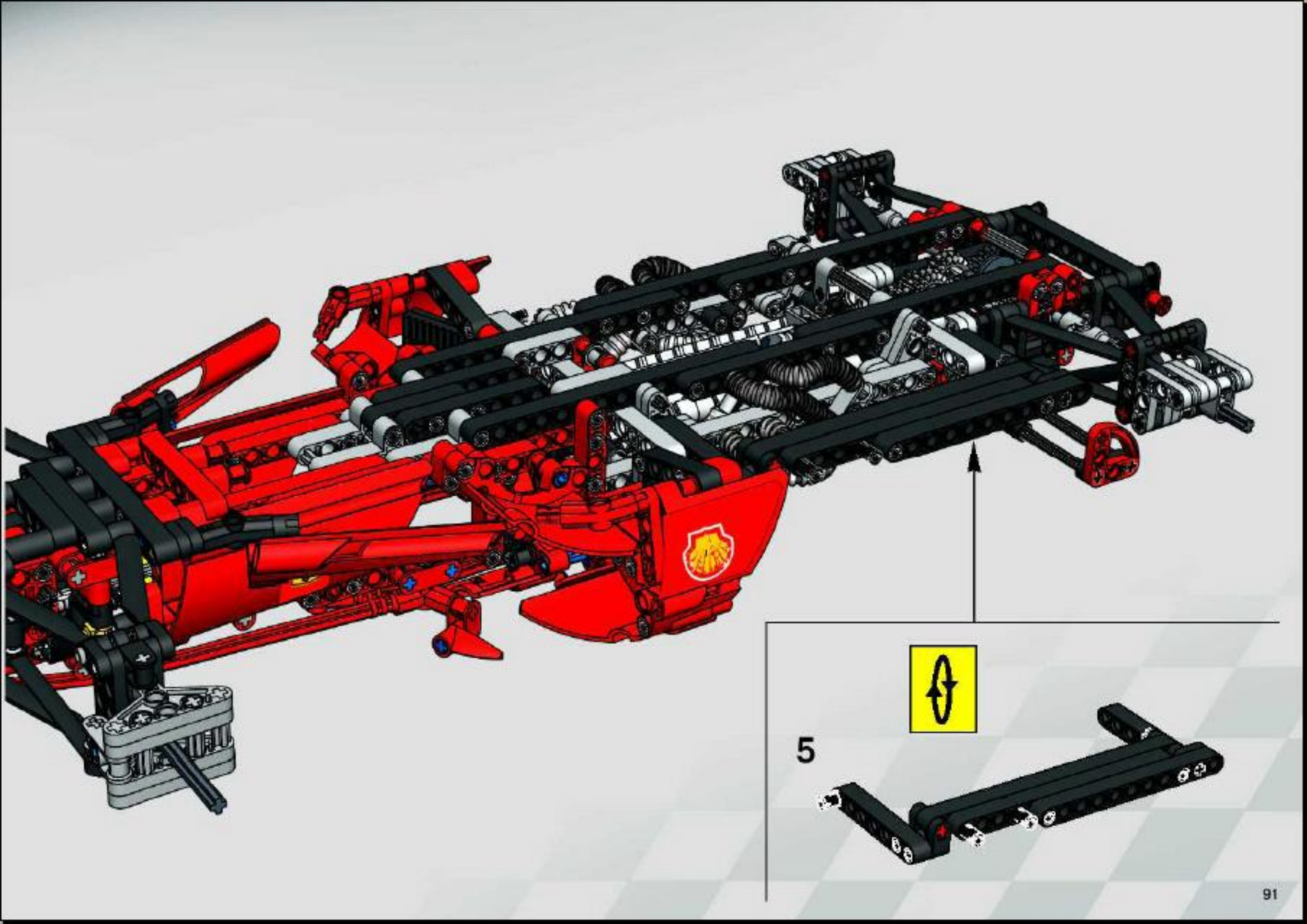
5

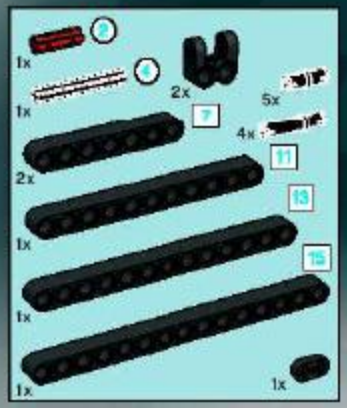

56

1

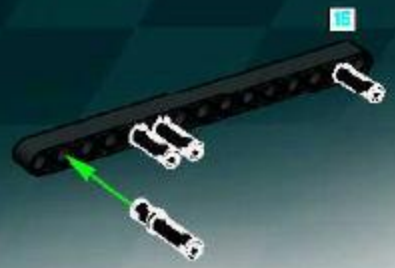

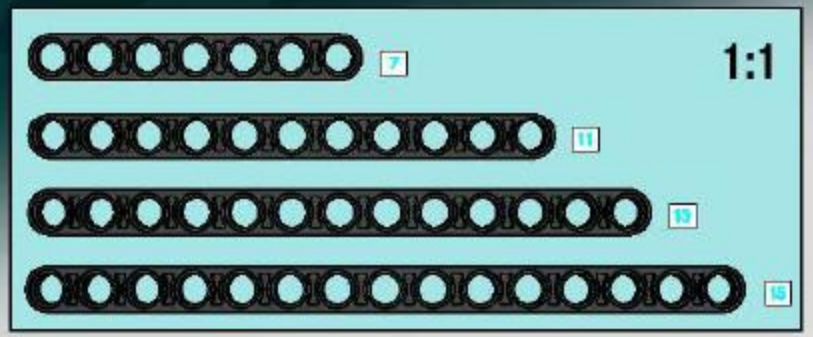

2

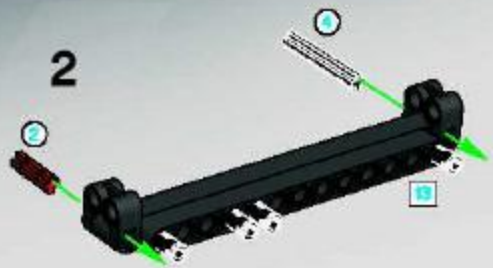

3

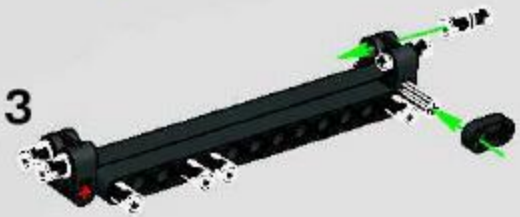

4

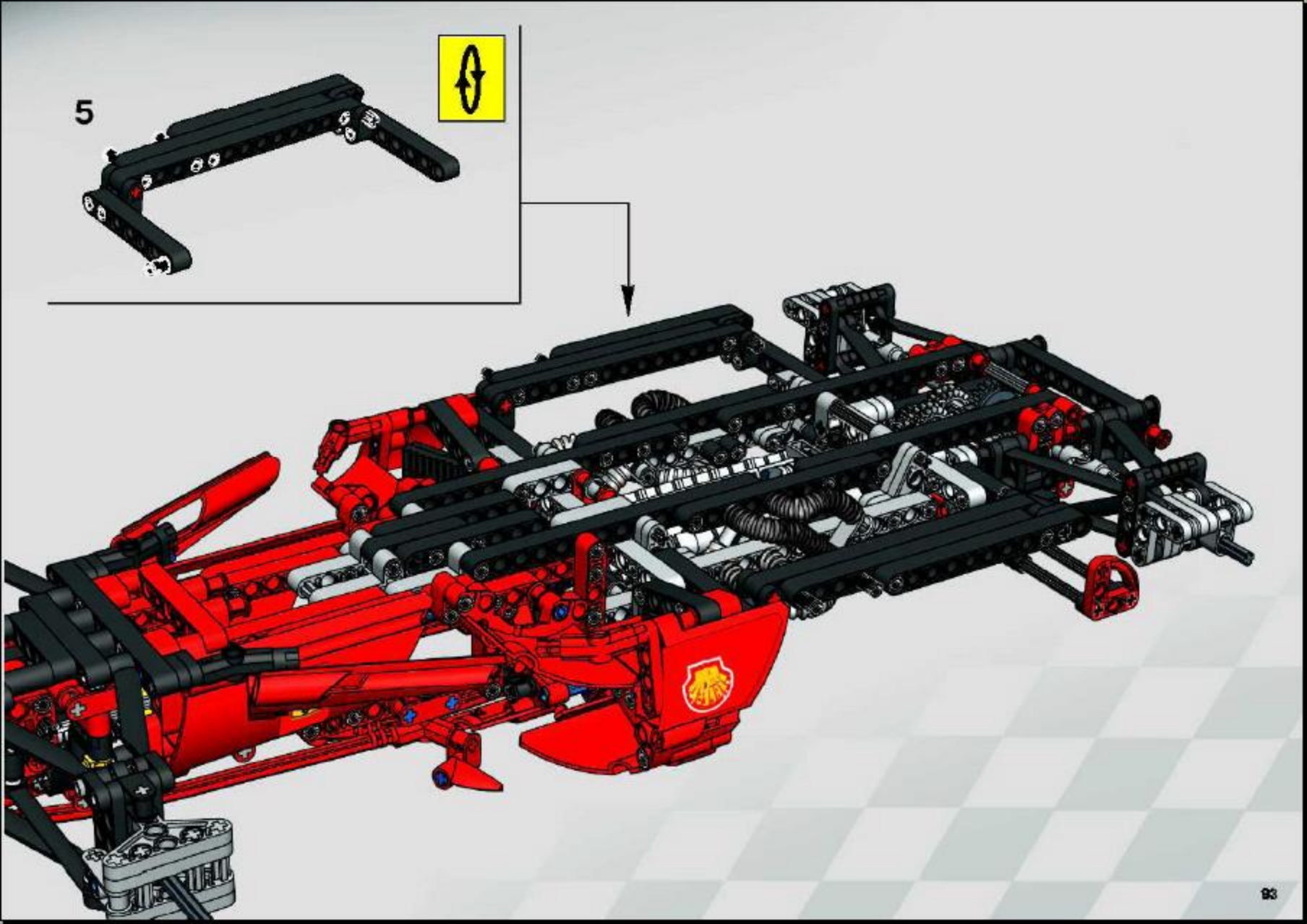
5

57

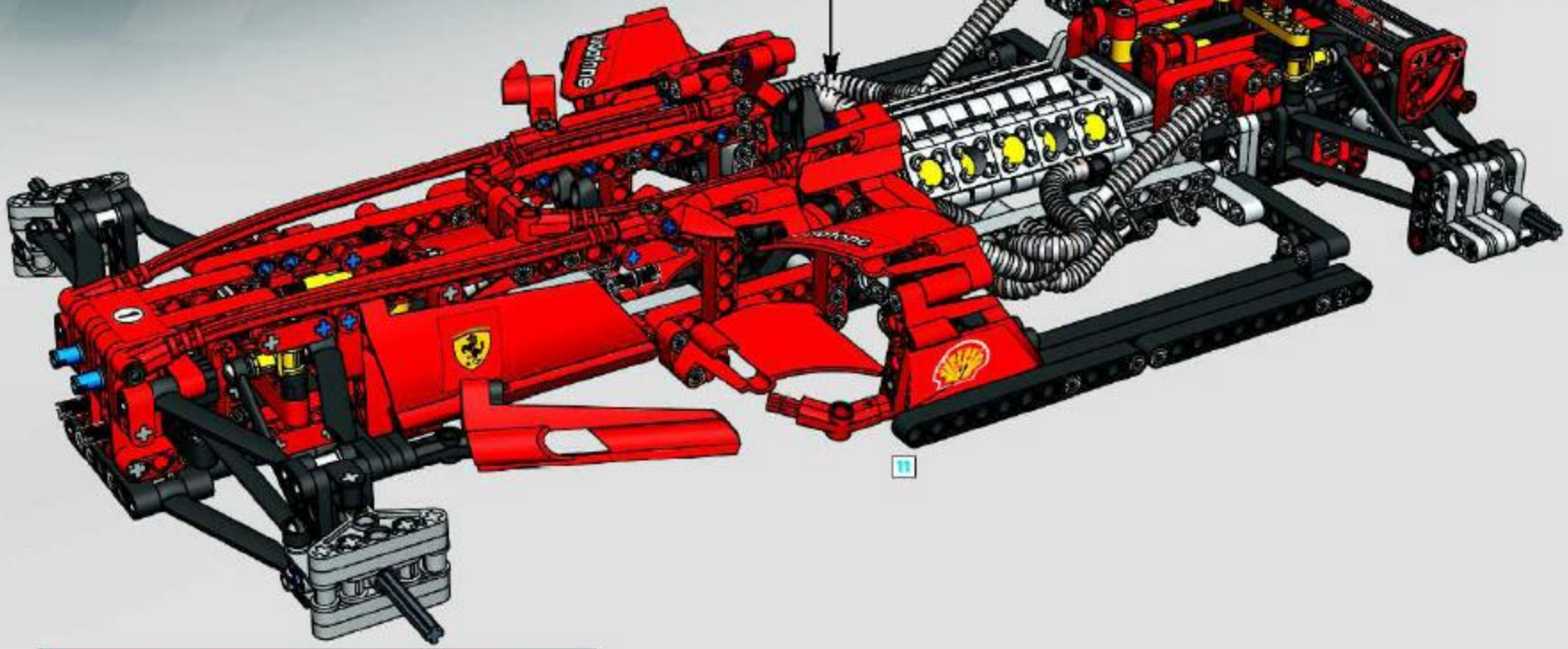

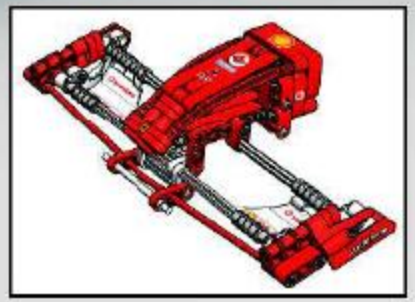

1

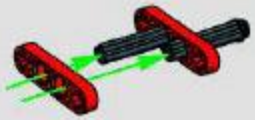

2

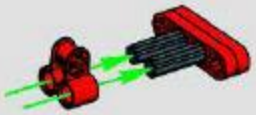

3

4

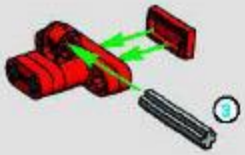

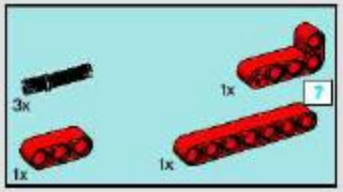

5

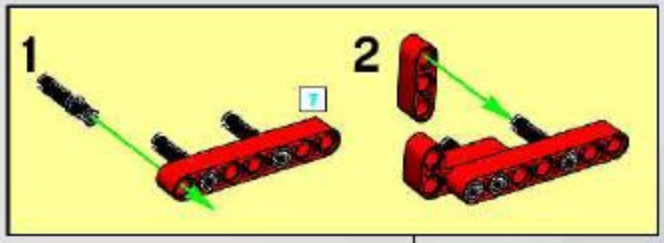

6

7

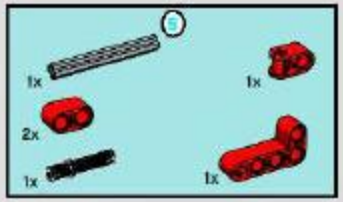

8

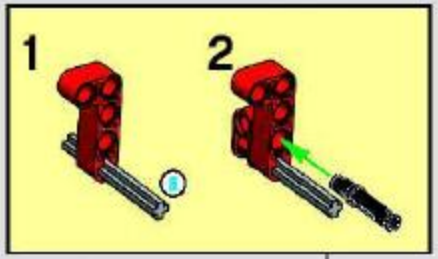

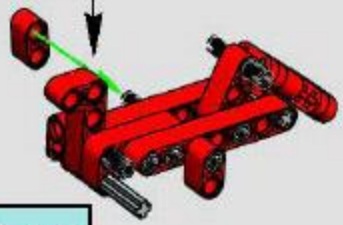

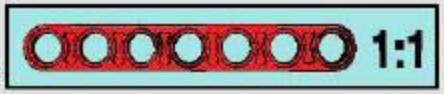

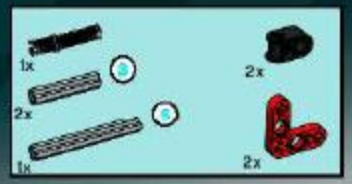

9

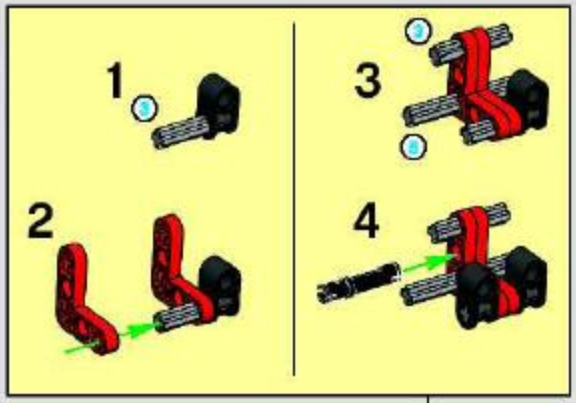

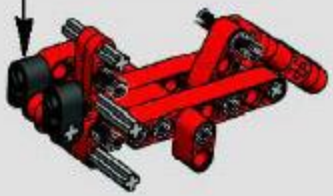

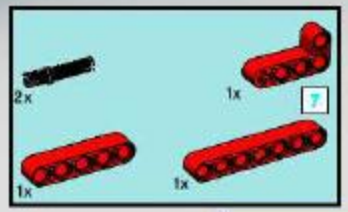

10

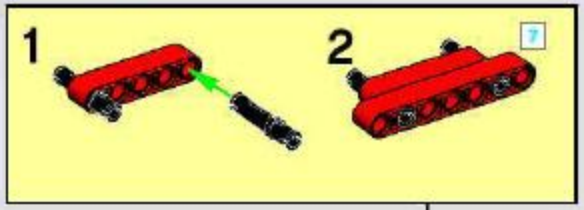

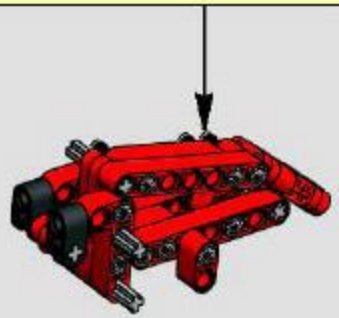

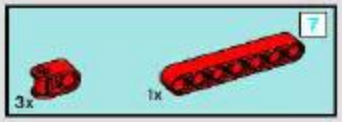

11

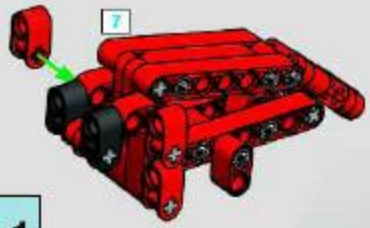

12

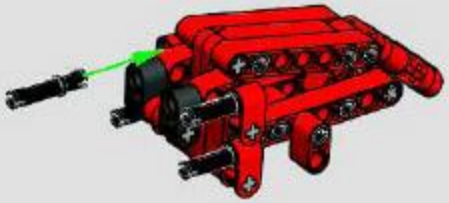

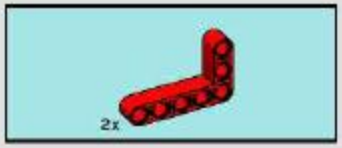

13

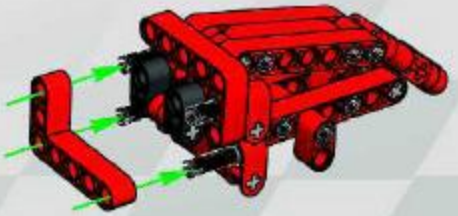

14

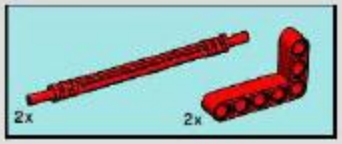

15

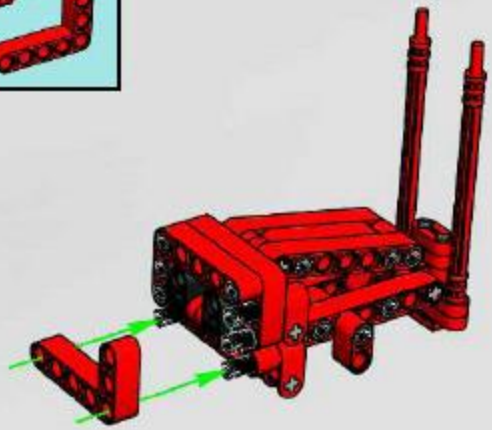

16

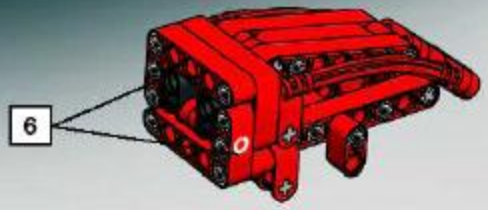

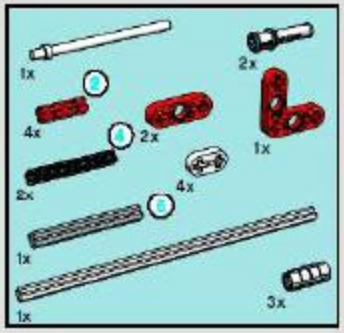

17

1

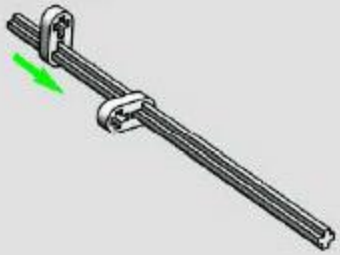

2

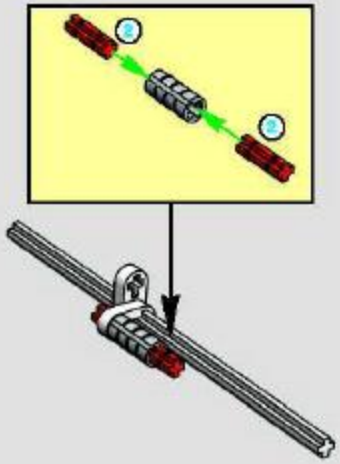

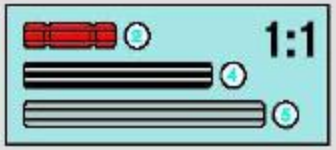

3

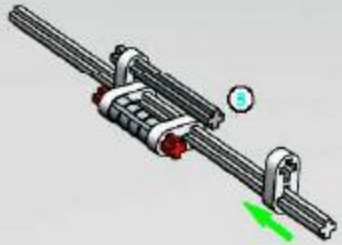

4

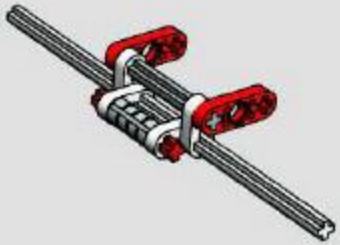

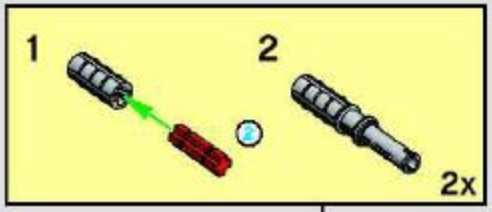

5

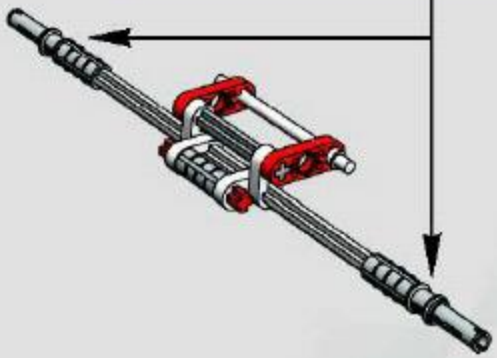

6

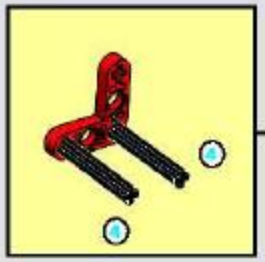

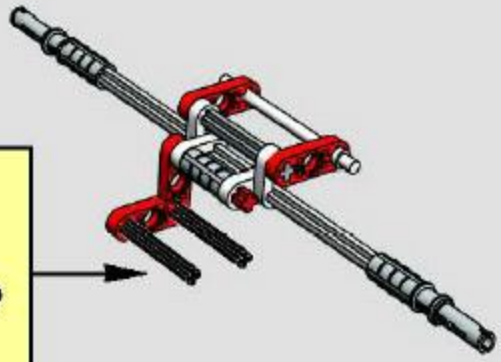

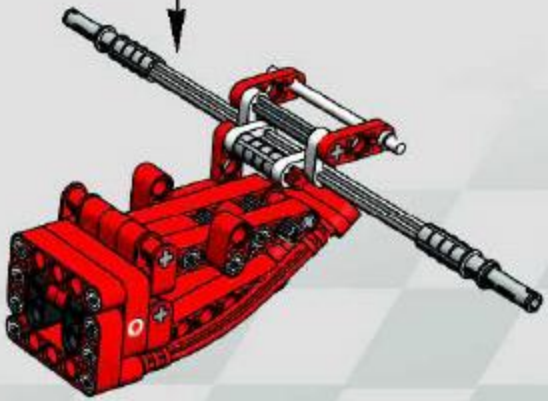

18

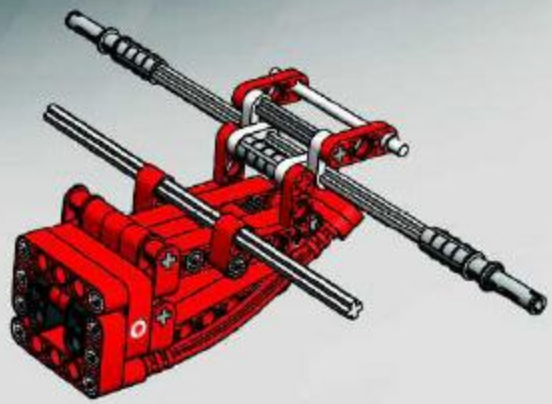

19

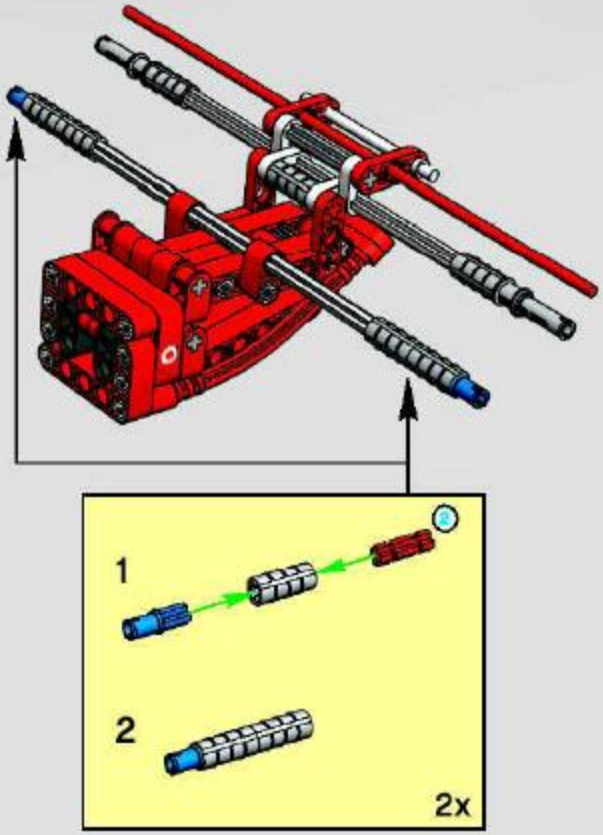

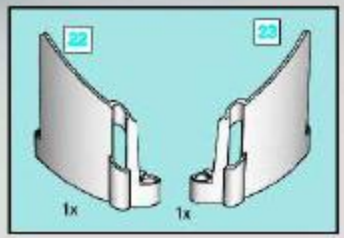
22
23
1x
1x

20

2
23
27
Shell
vodafone

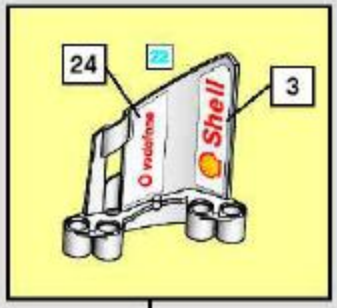
24
22
3
vodafone
Shell

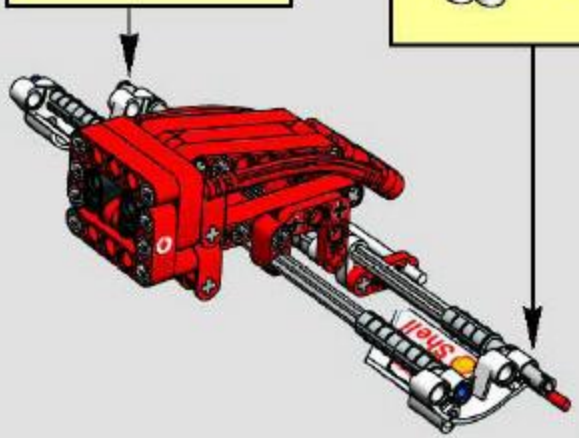
Shell

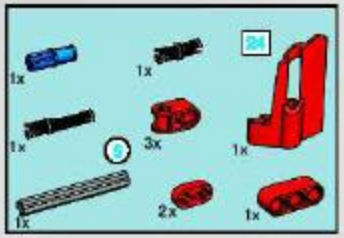
1x
1x
24
1x
3x
1x
1x
2x
1x

21

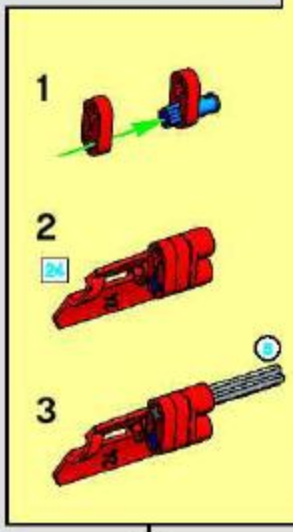
1
2
24
3

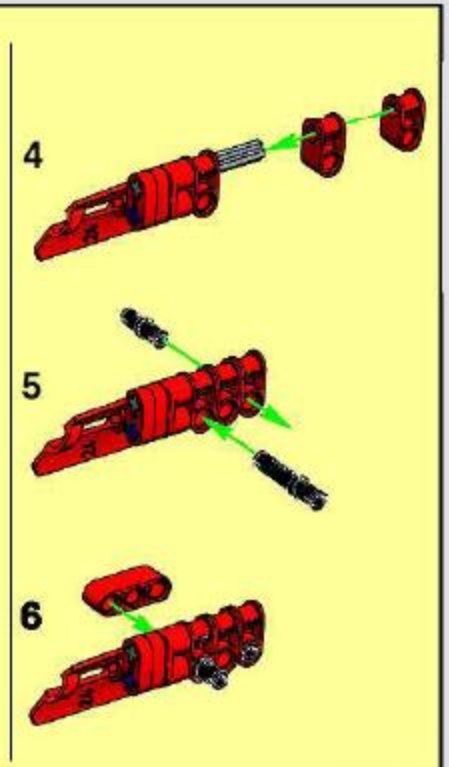
4
5
6

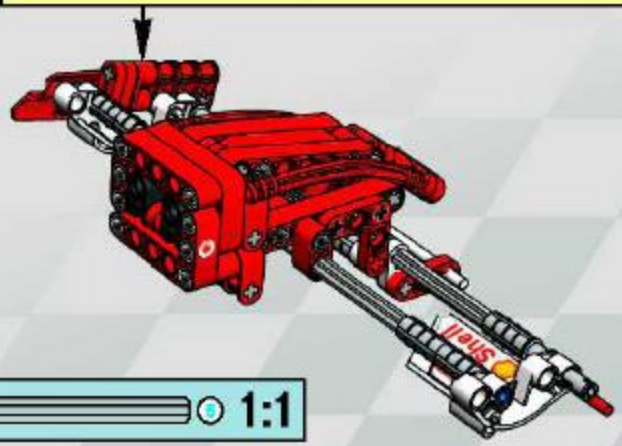
Shell

1:1

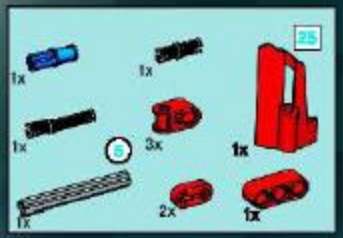

22

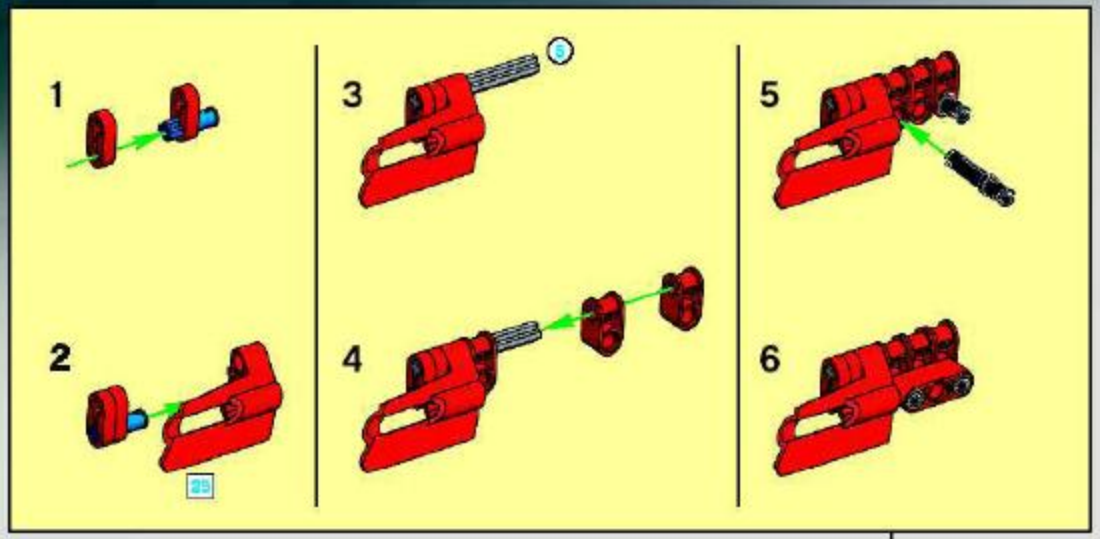

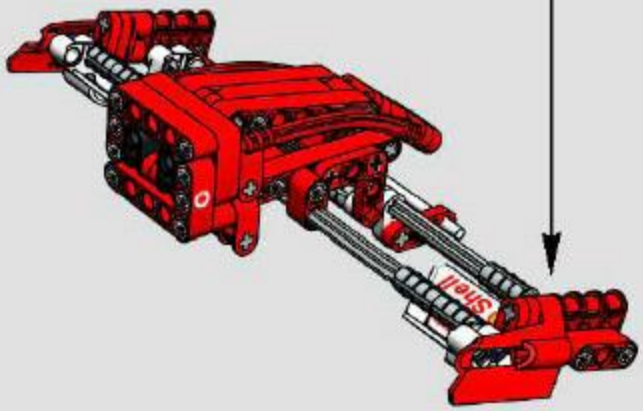

23

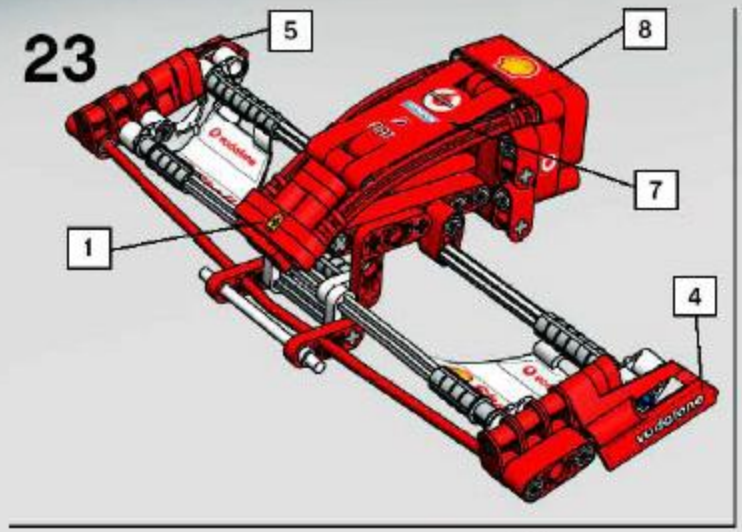

58

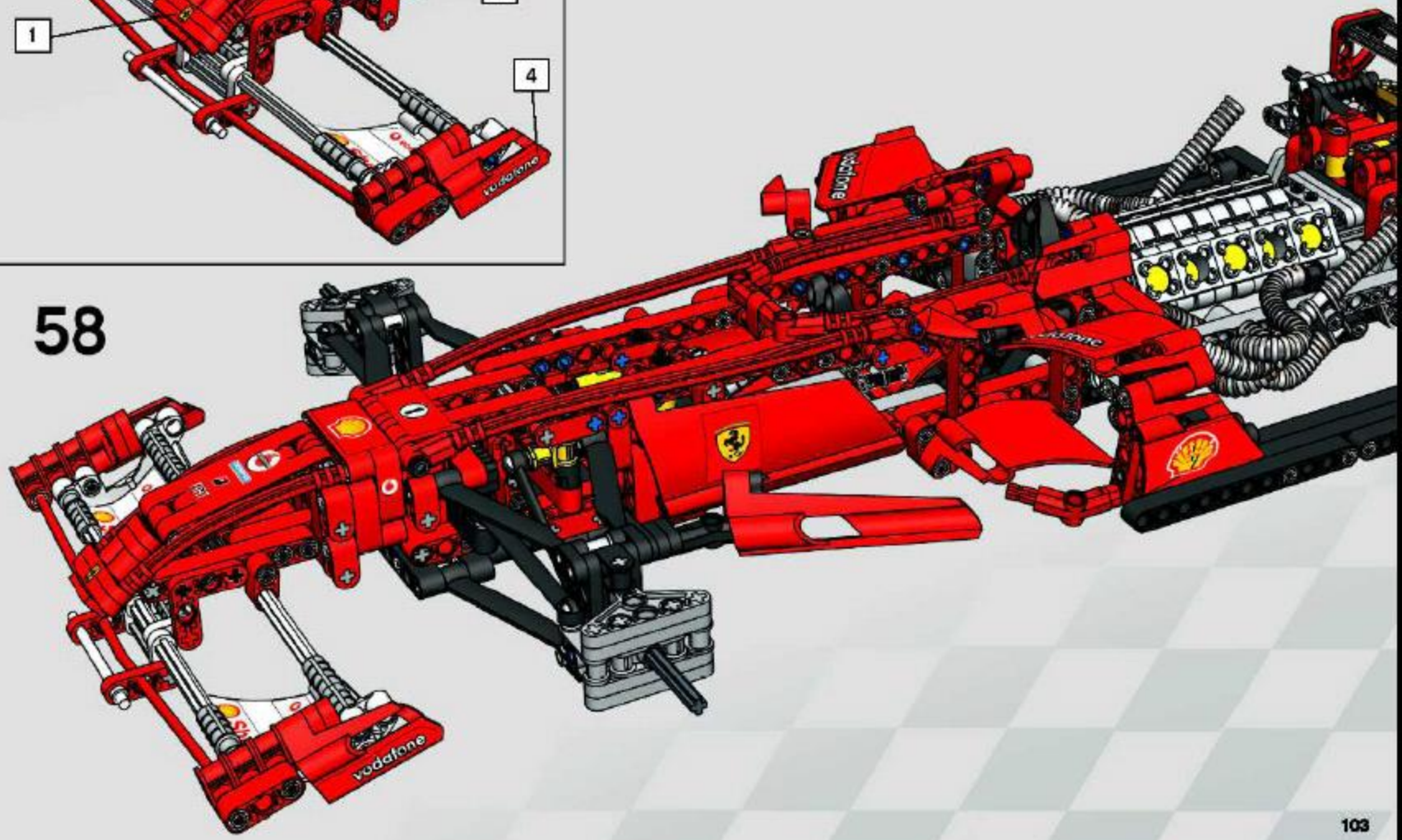

1

2

3

4

5

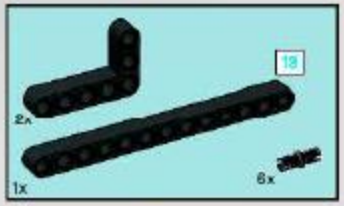

6

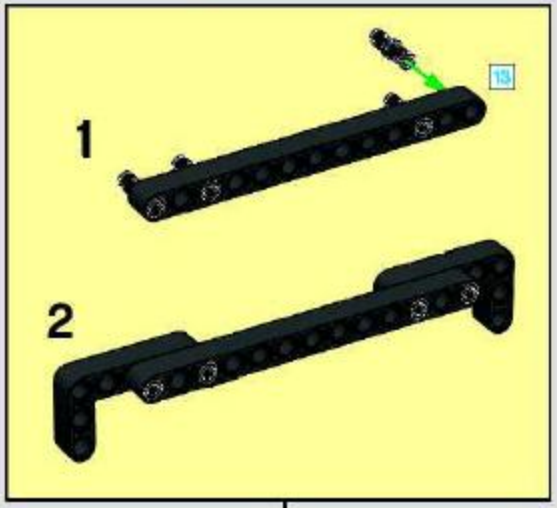

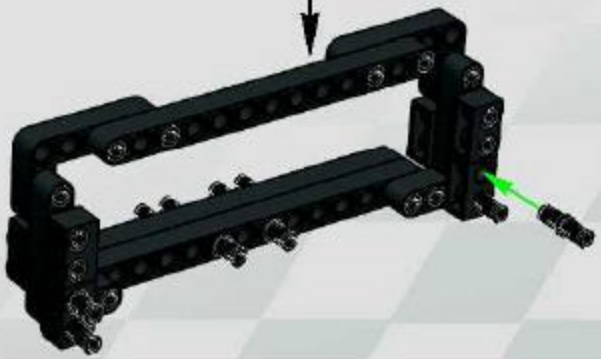

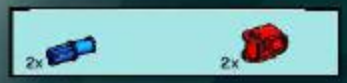

7

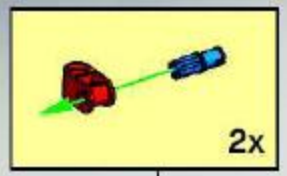

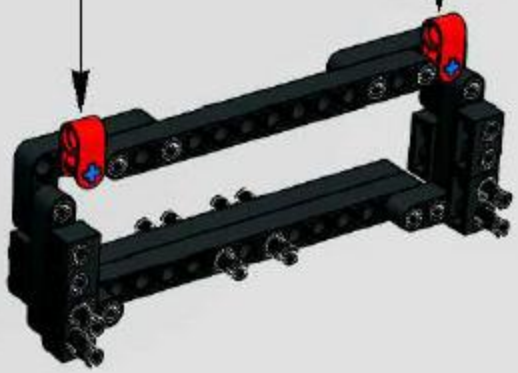

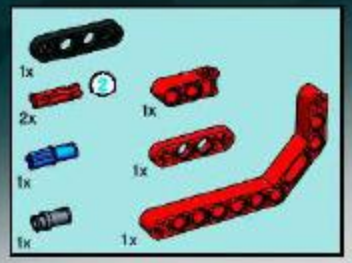

8

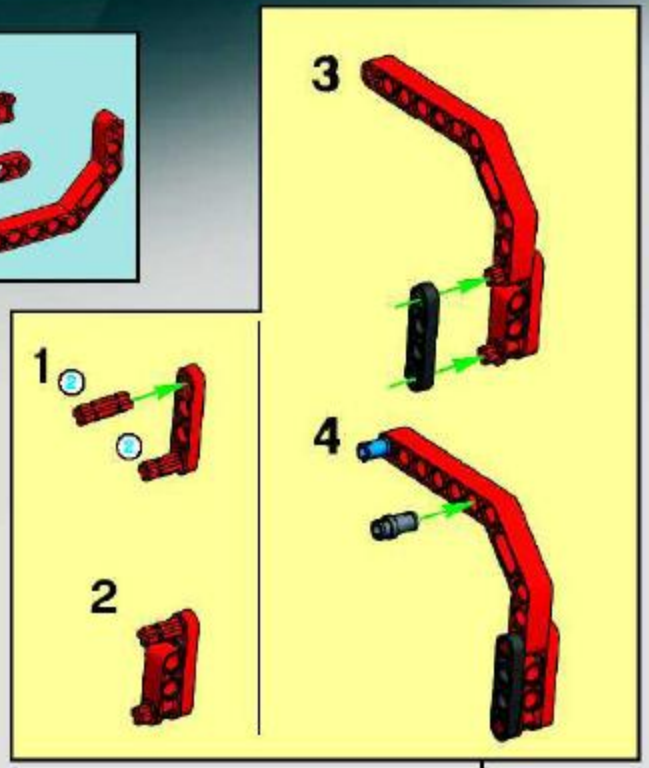

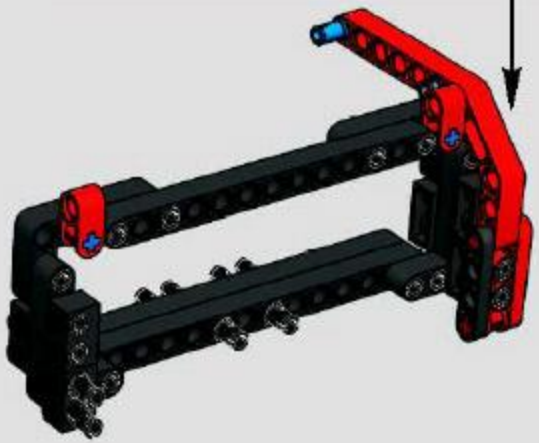

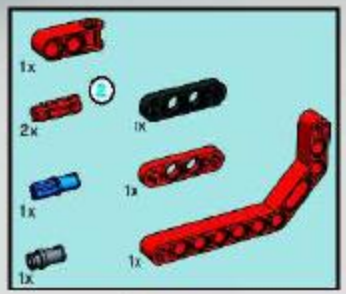

9

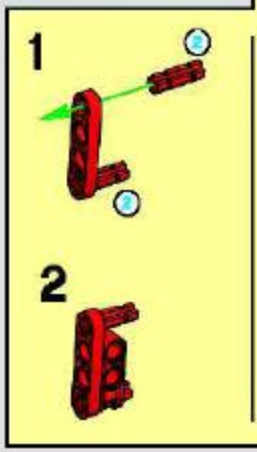

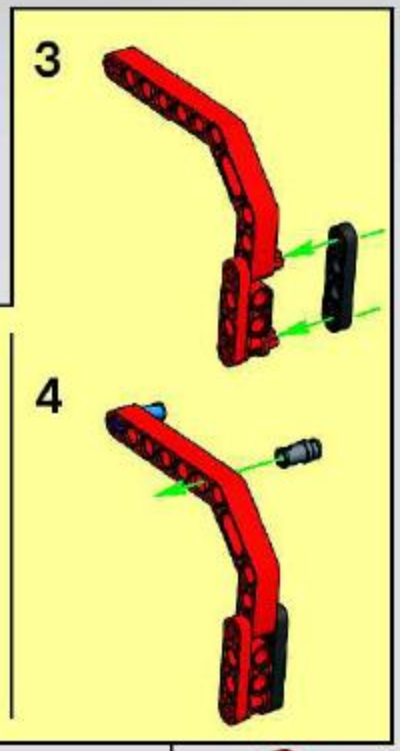

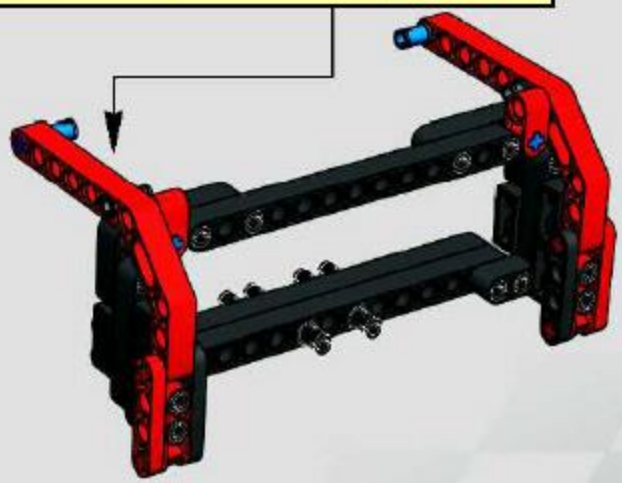

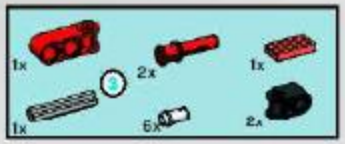

10

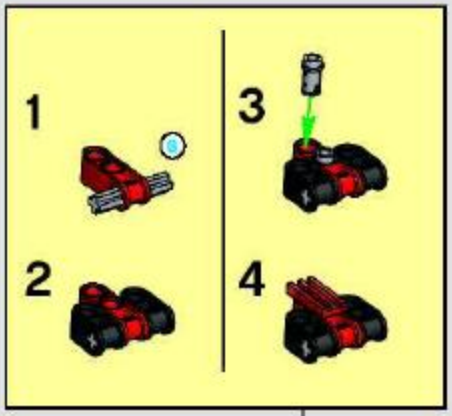

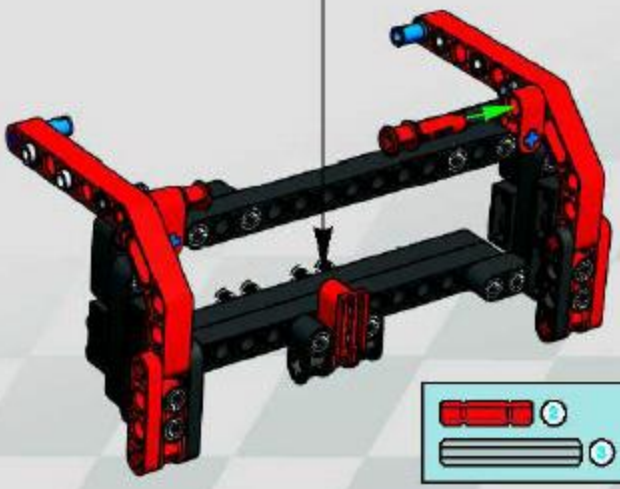

11

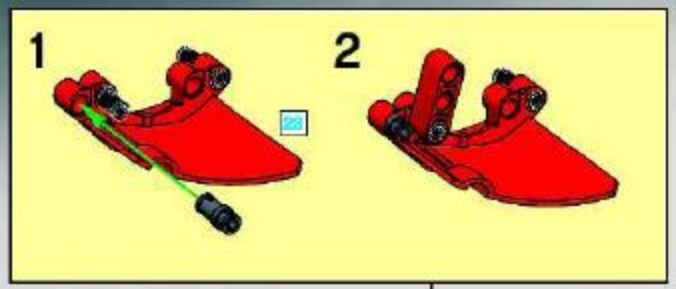

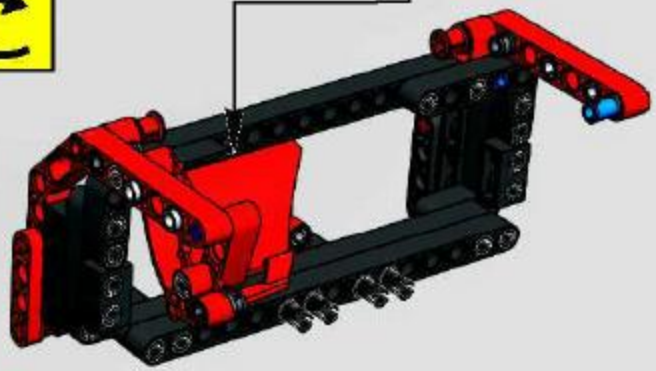

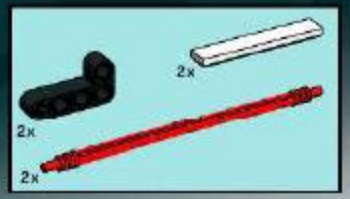

12

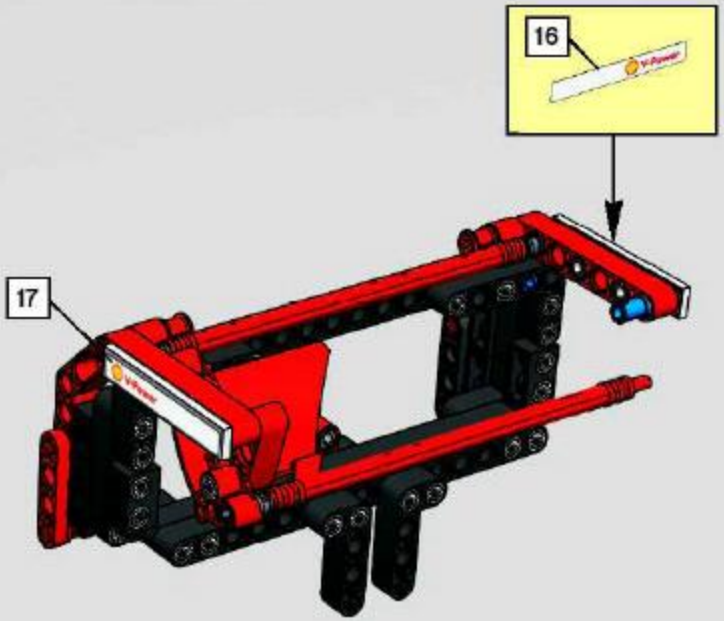

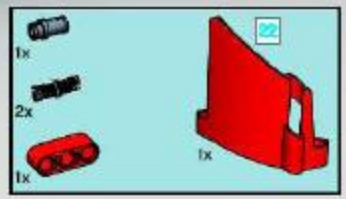

13

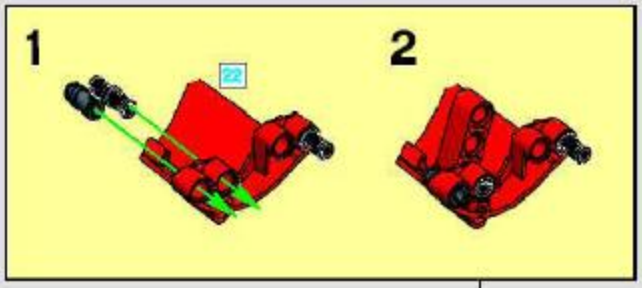

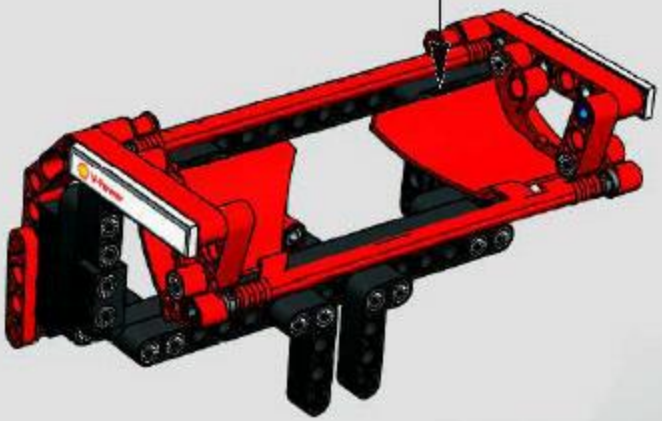

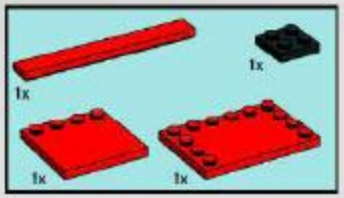

14

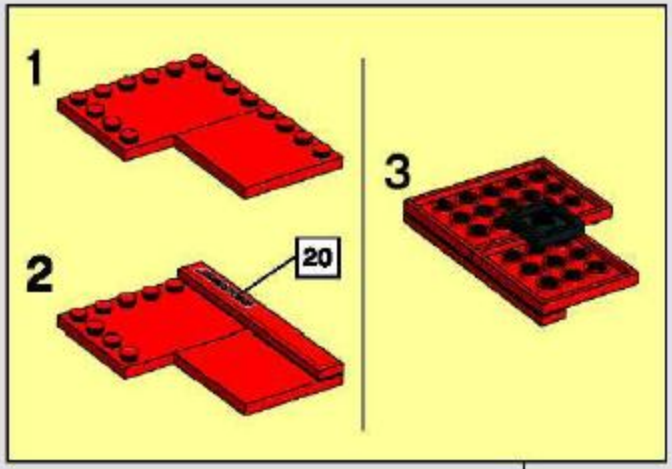

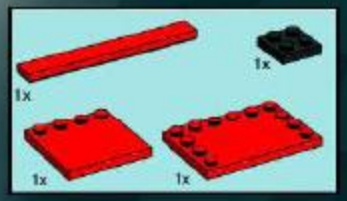

15

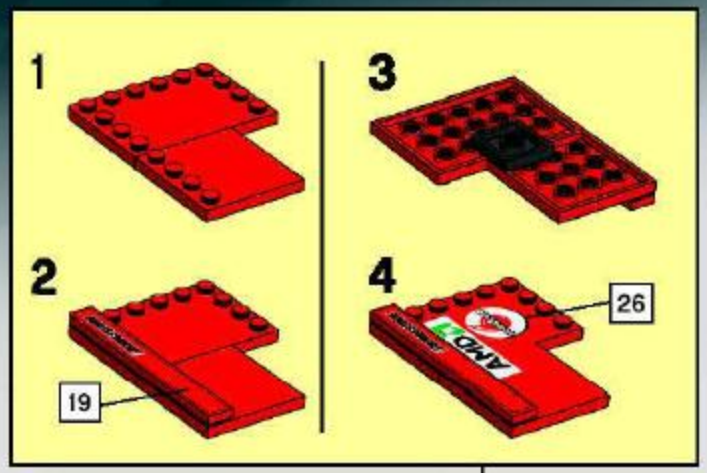

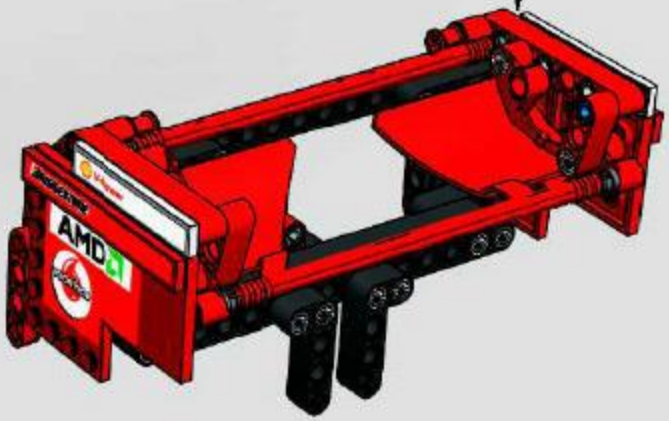

16

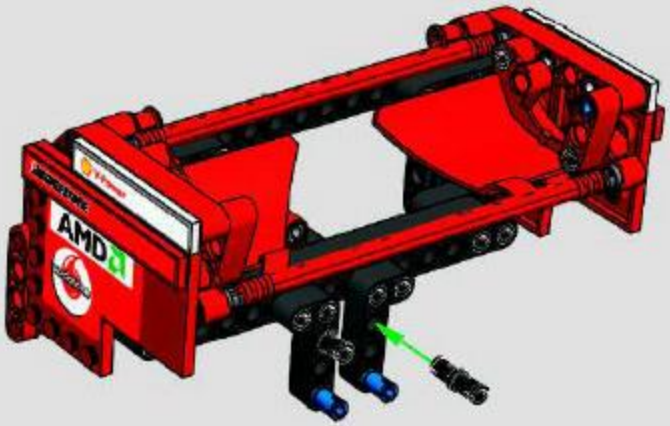

59

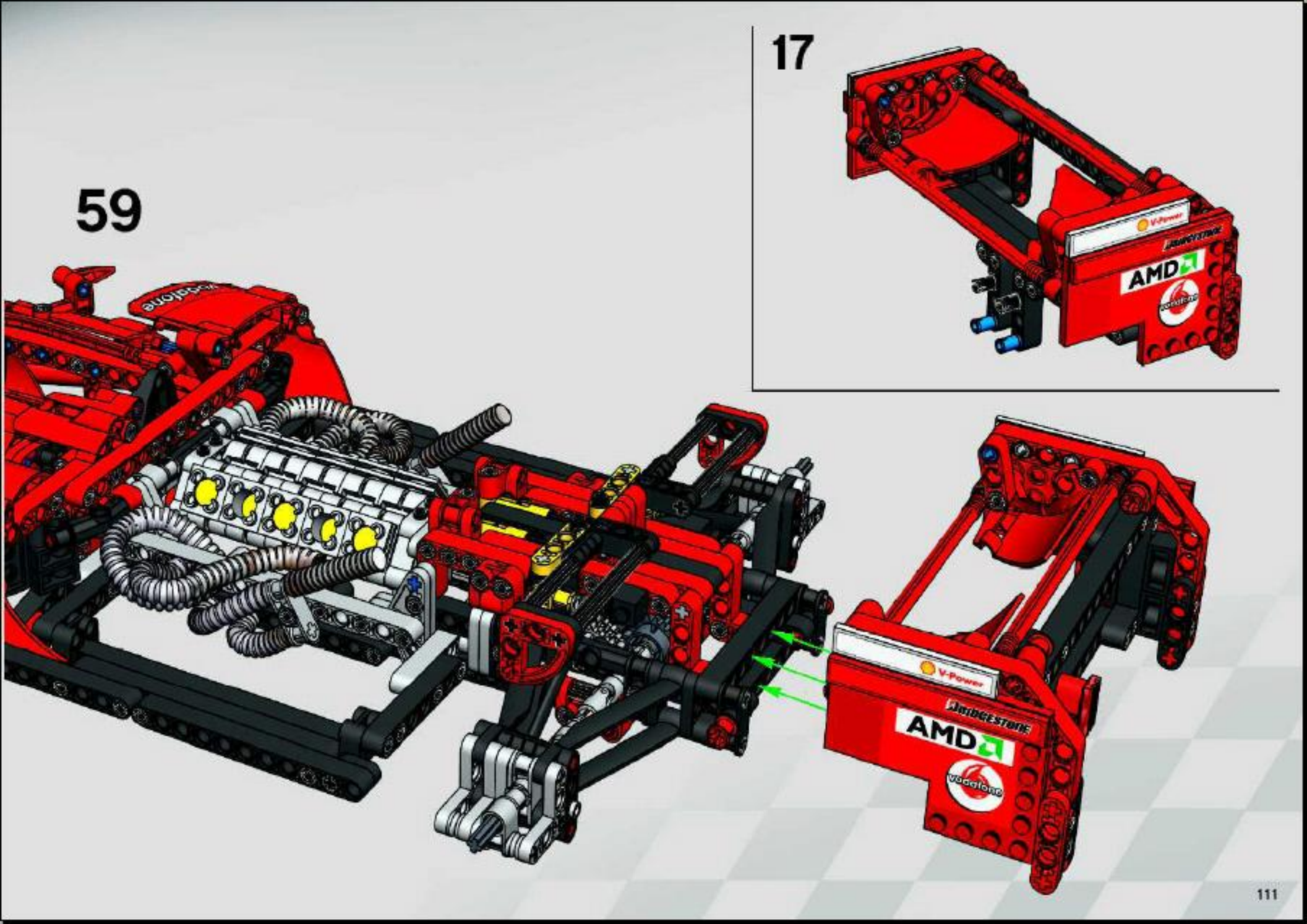
17
V-Power
BRIDGESTONE
AMD
vodafone
vodafone
V-Power
BRIDGESTONE
AMD
vodafone

60

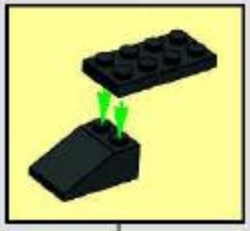

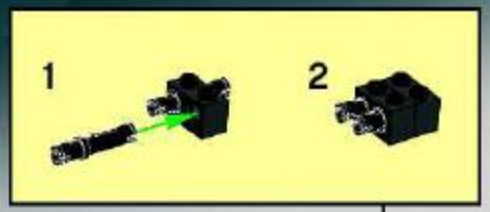

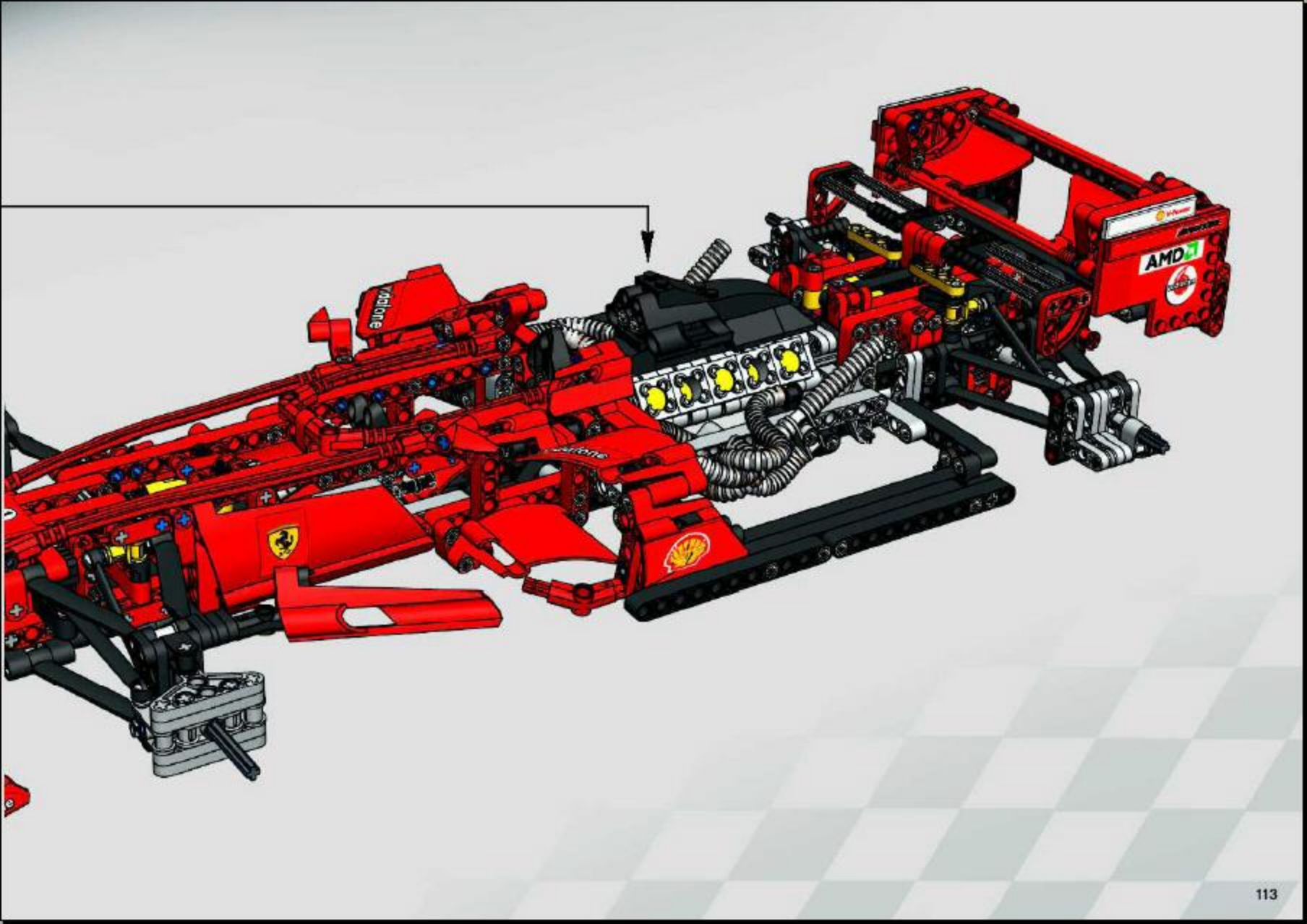
vodafone
AMD

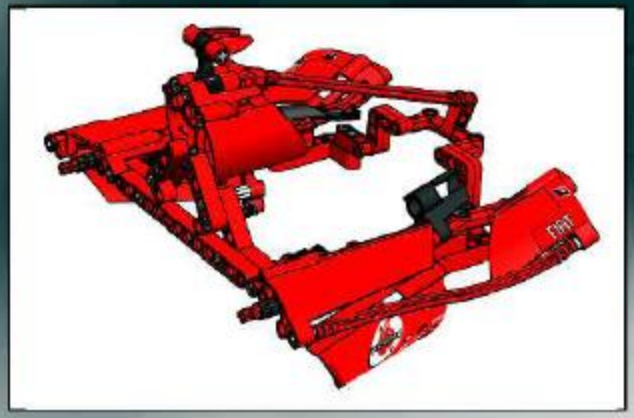

1

2

3

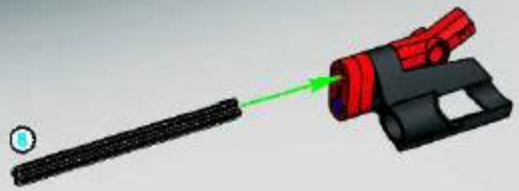

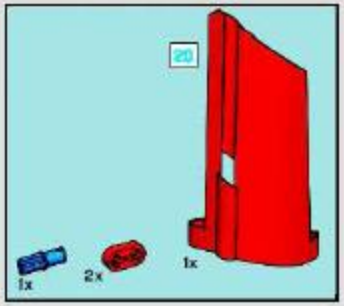

4

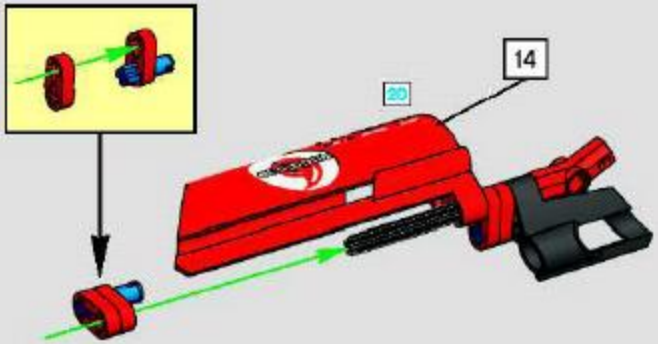

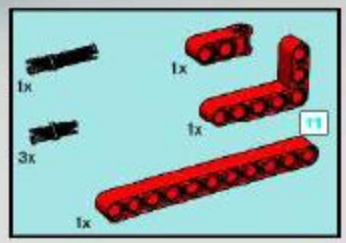

5

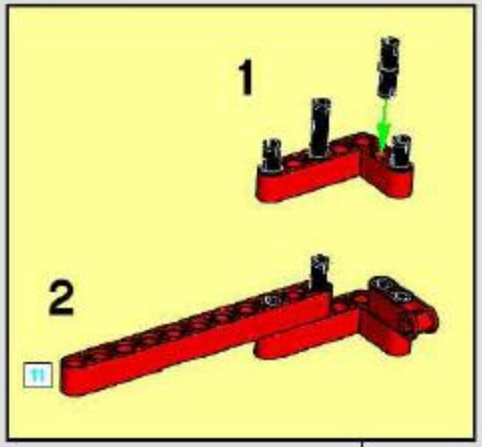

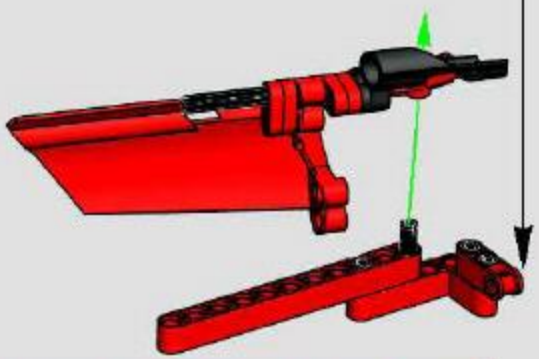

6

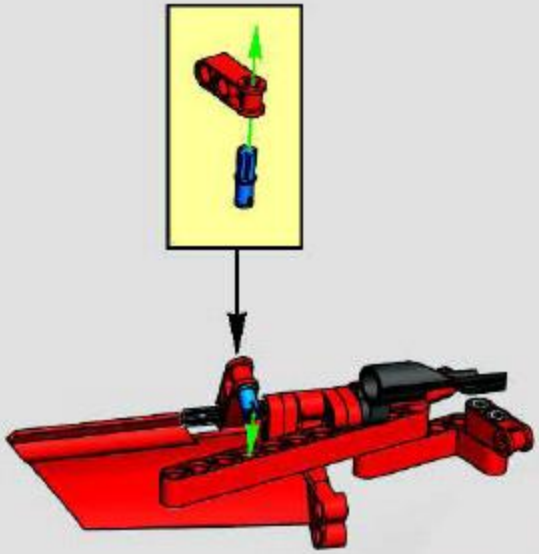

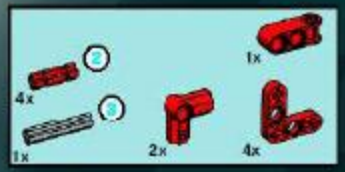

7

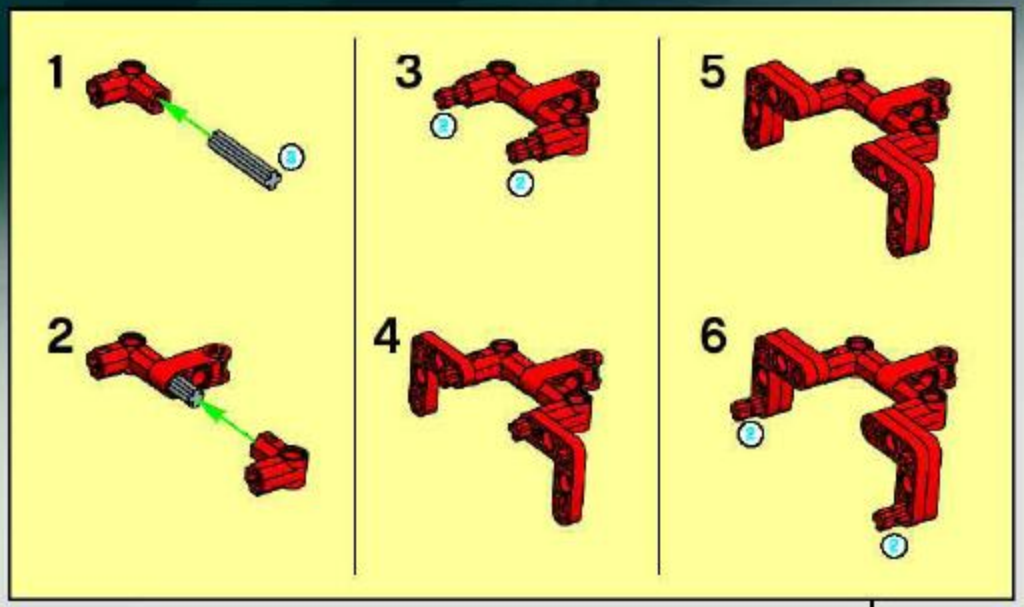

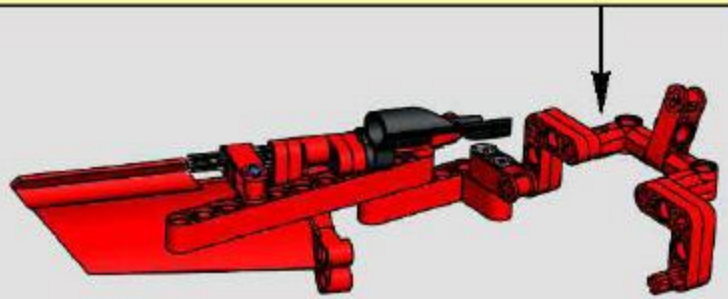

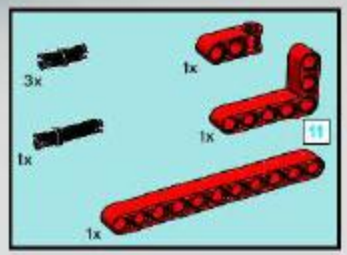

8

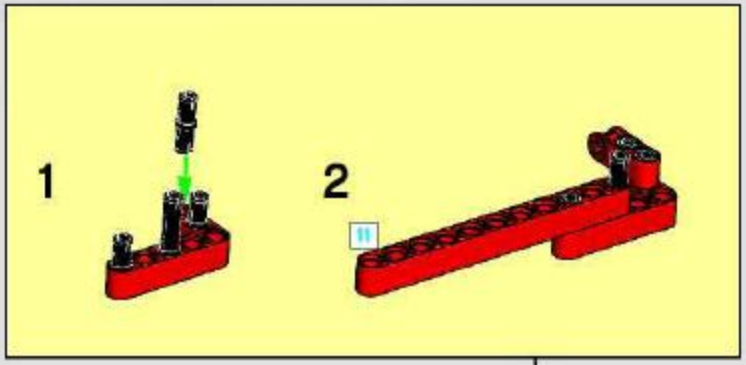

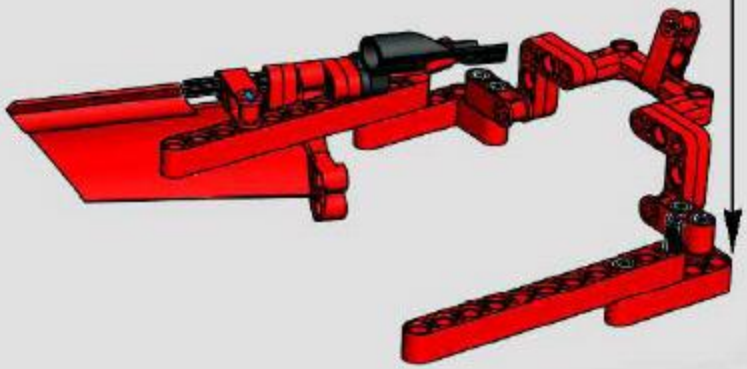

9

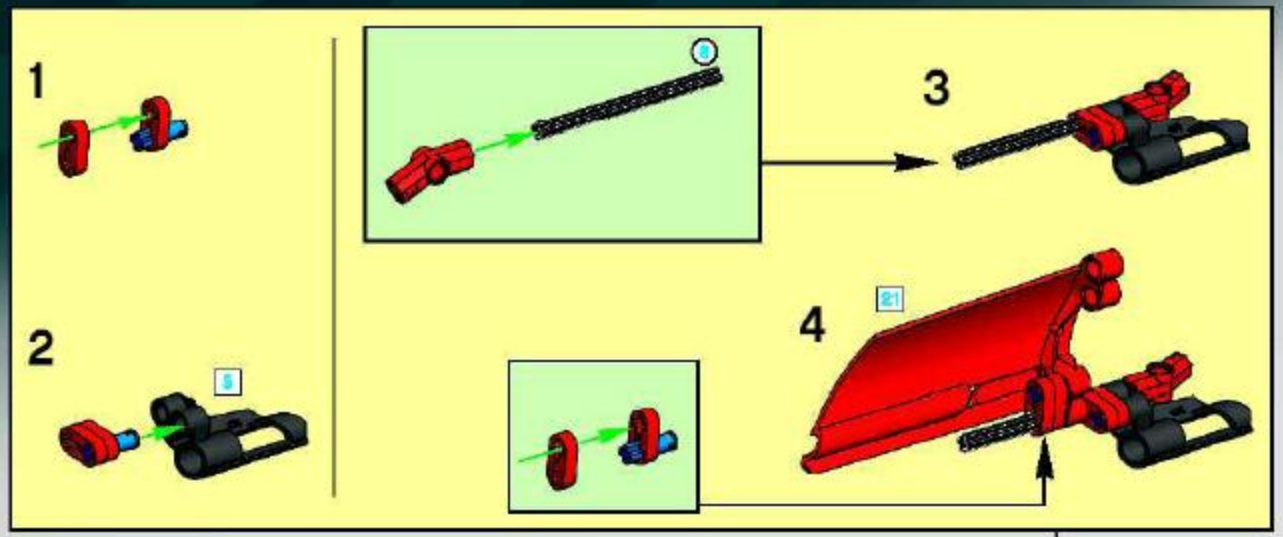

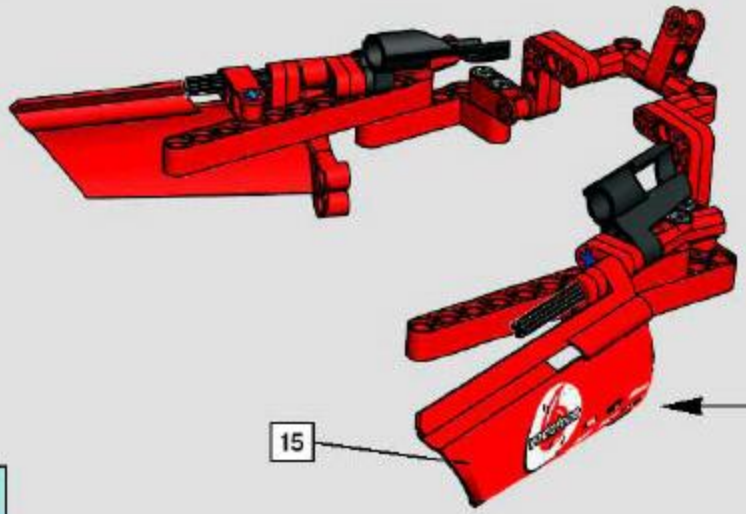

1:1

10

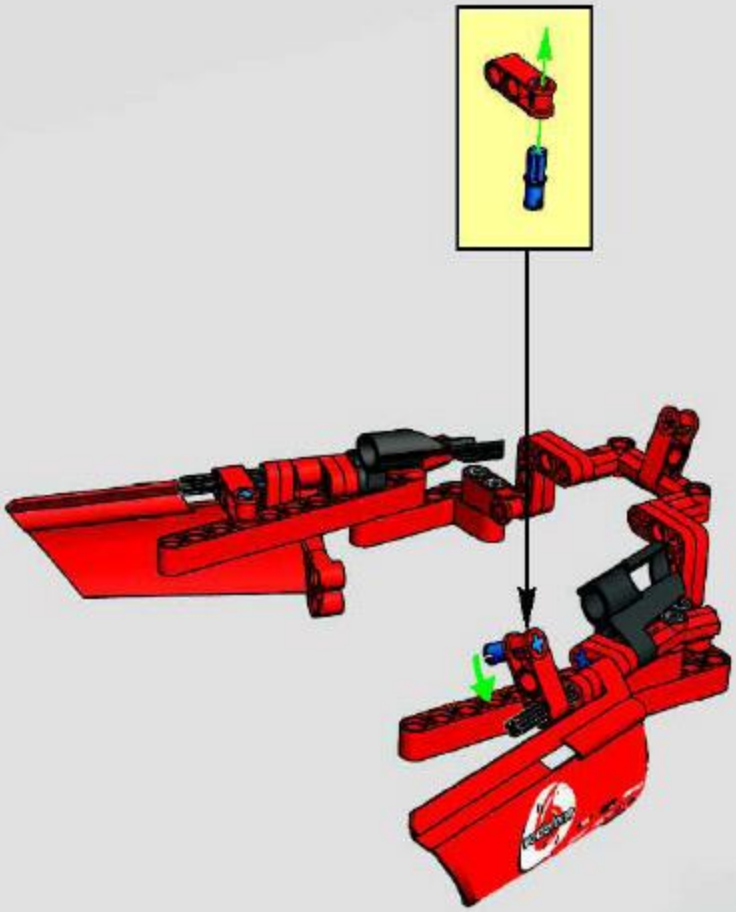

11

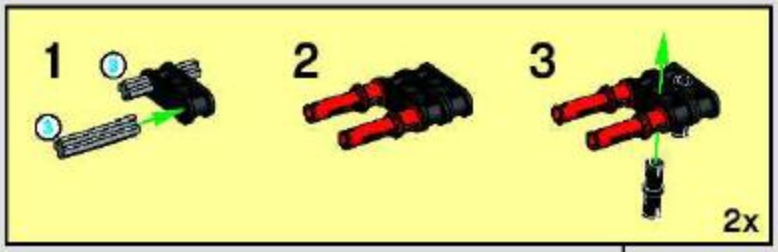

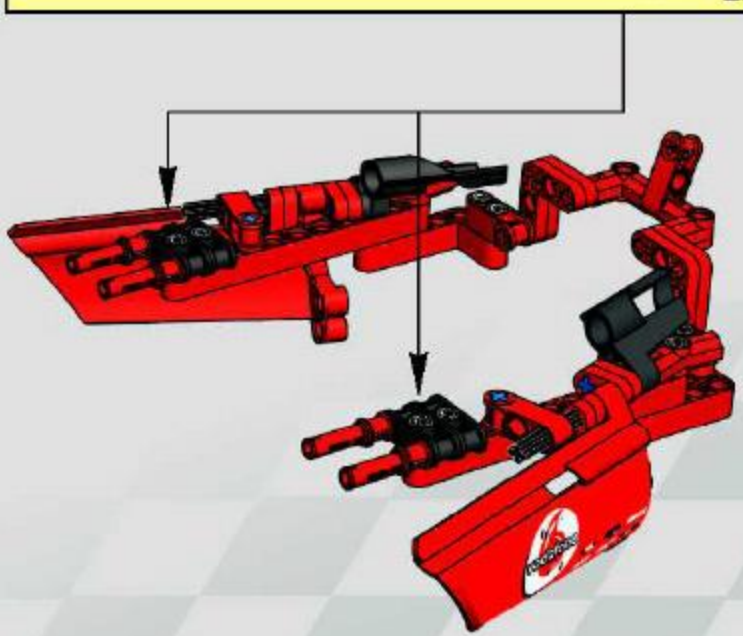

1:1

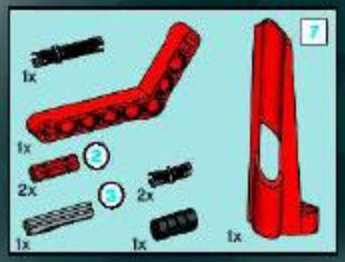

12

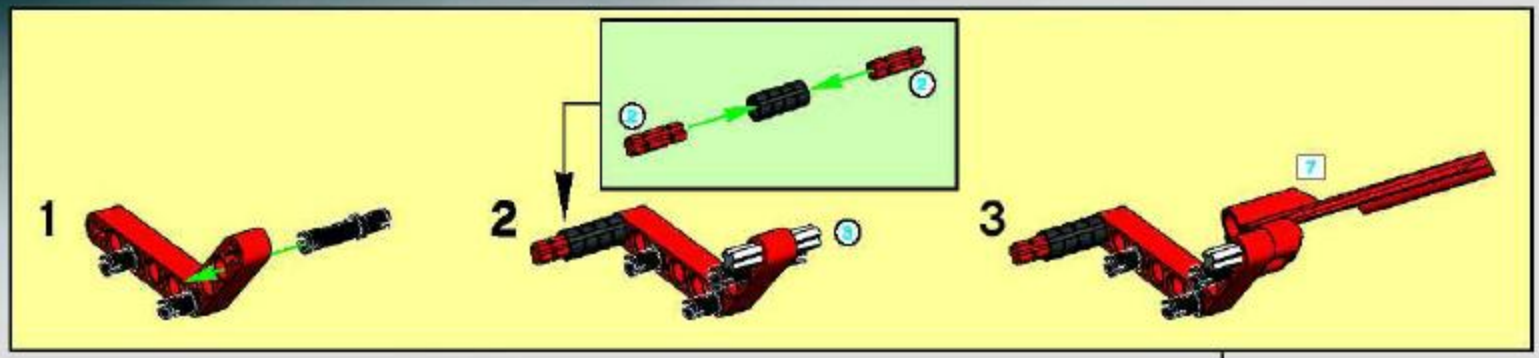

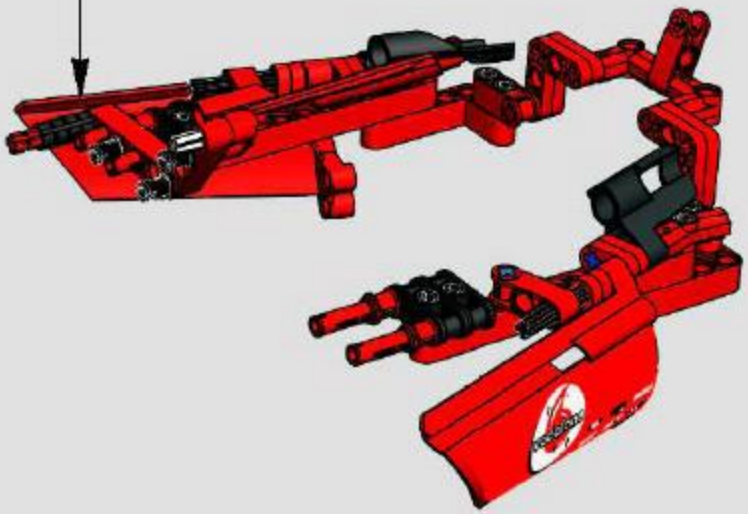

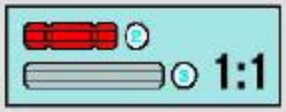

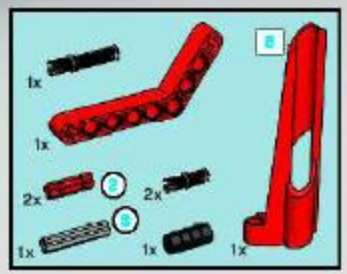

13

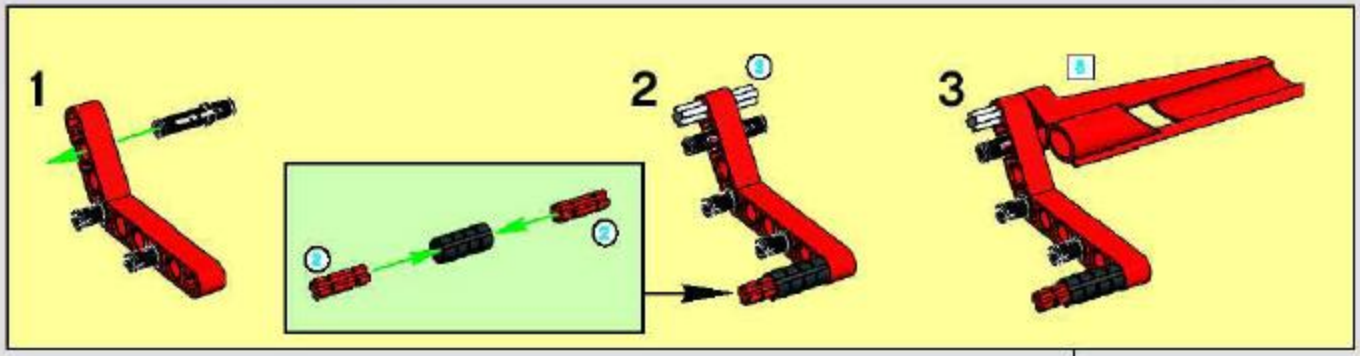

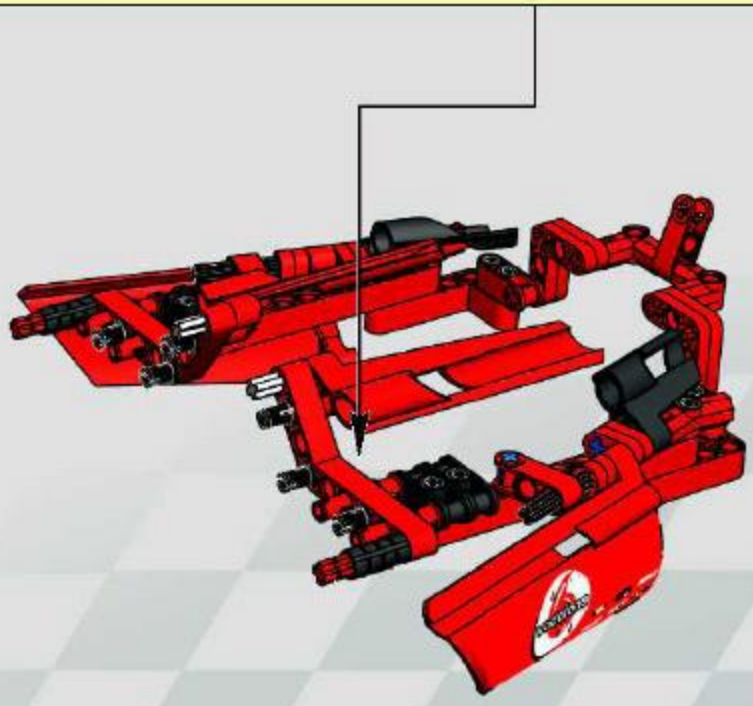

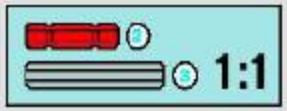

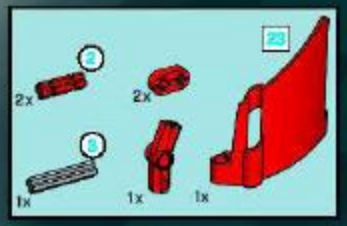

14

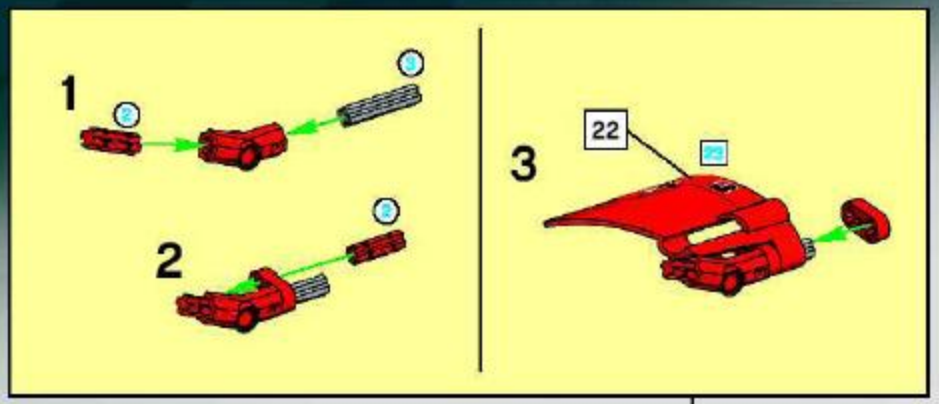

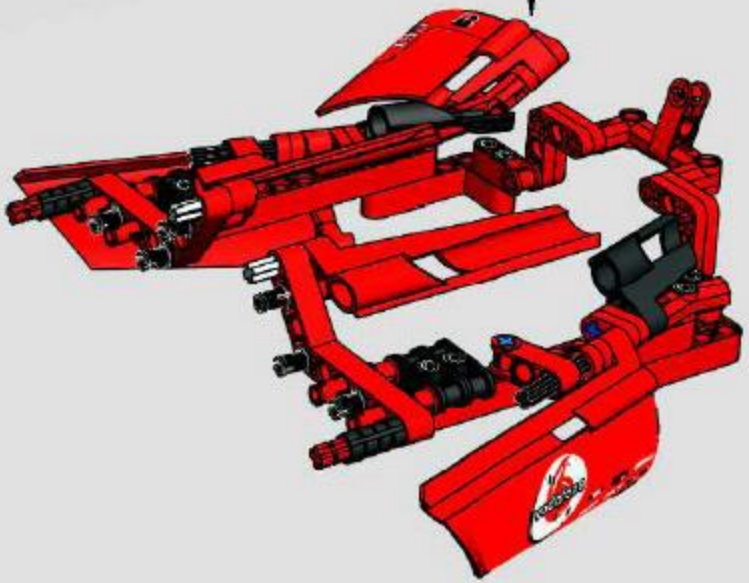

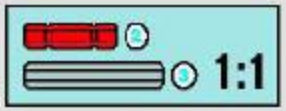

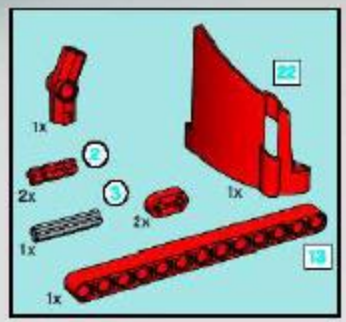

15

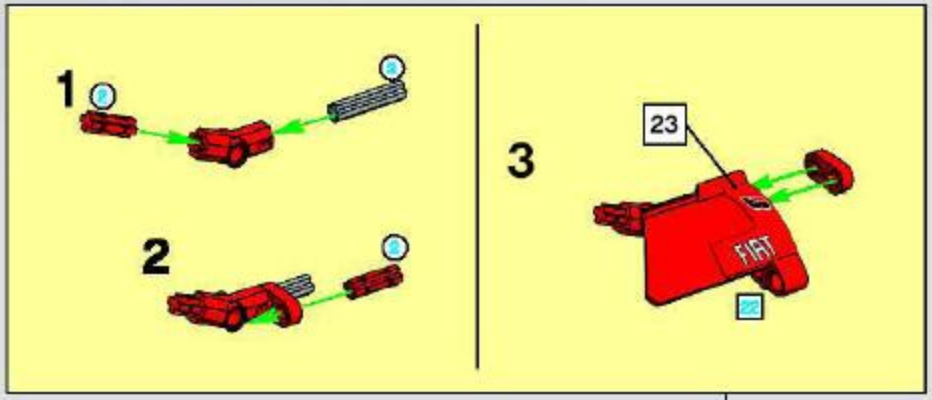

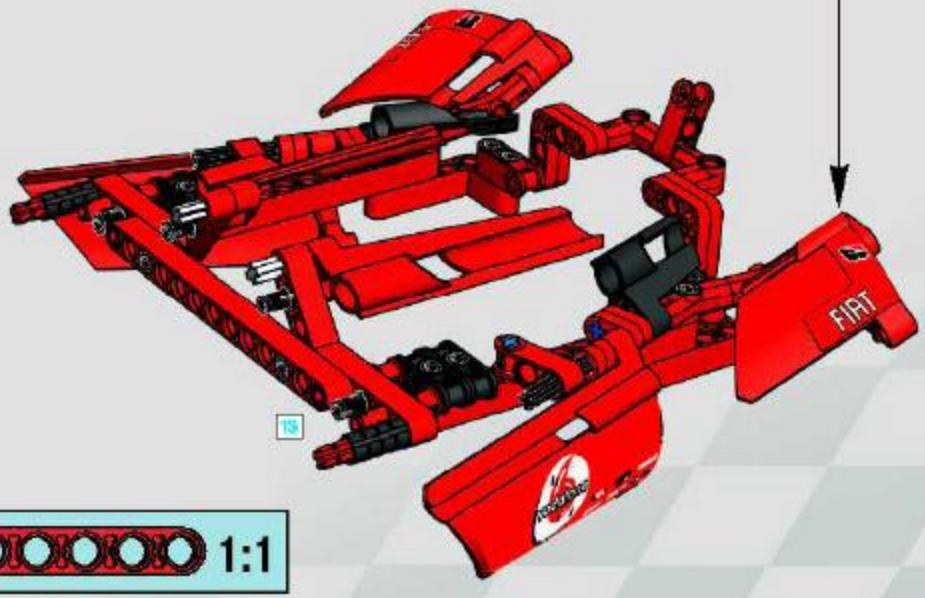

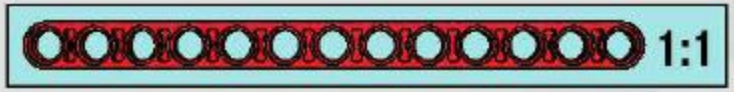

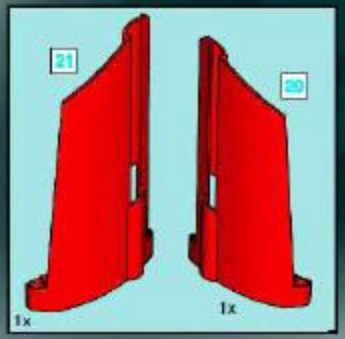

16

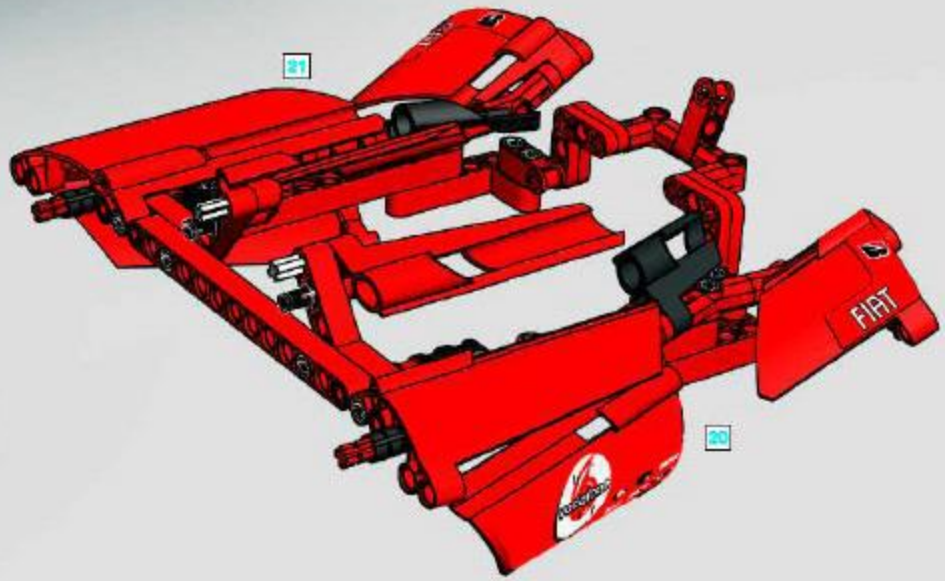

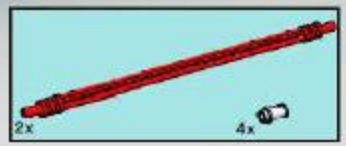

17

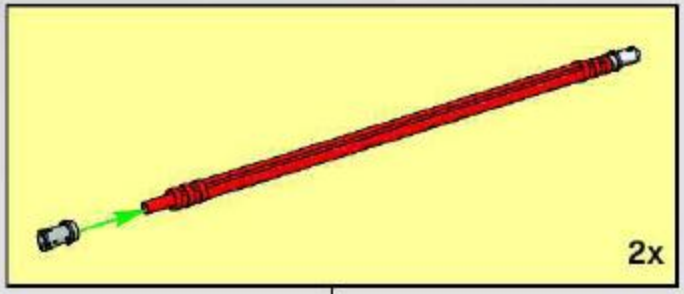

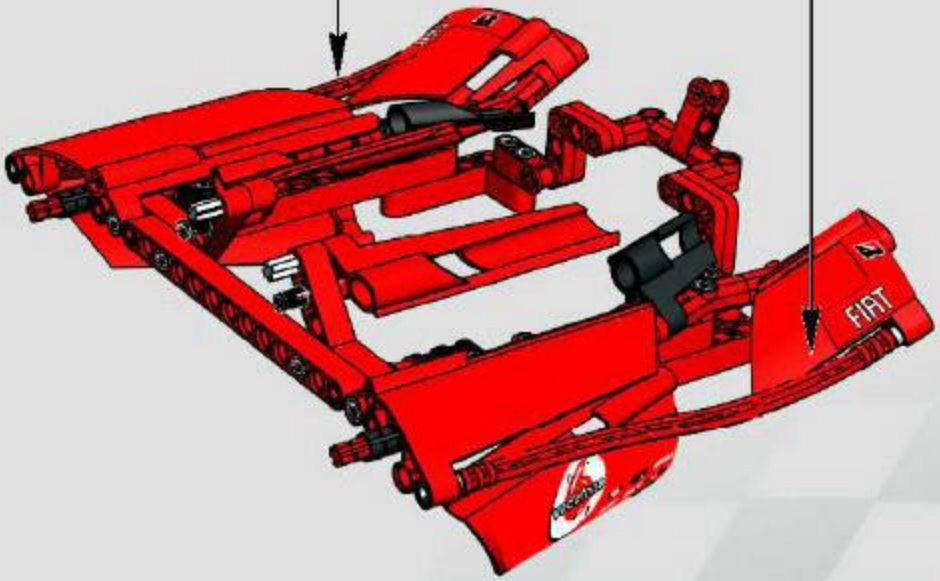

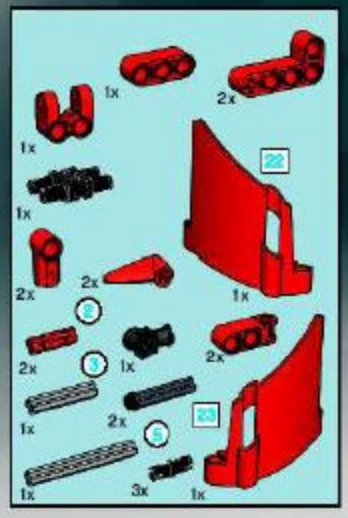
1x
2x
1x
1x
22
2x
2x
1x
2x
2x
1x
2x
1x
2x
21
1x
3x
1x

18

1

2

3

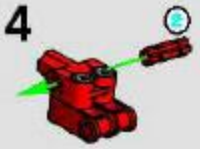
4

5

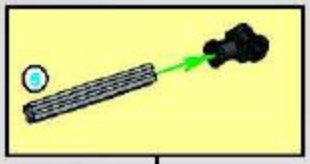

6

7

8

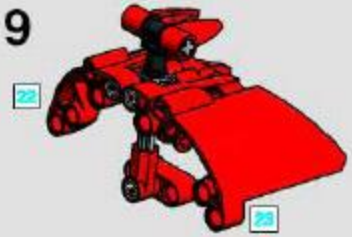
9
22
25

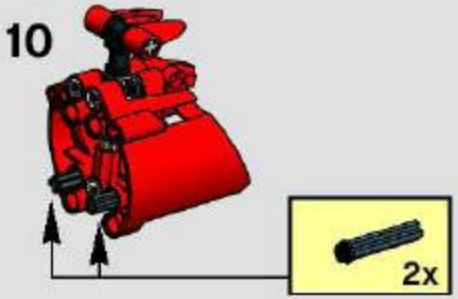
10
2x

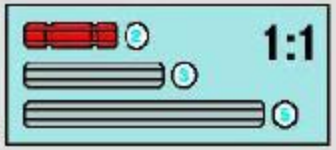
1:1

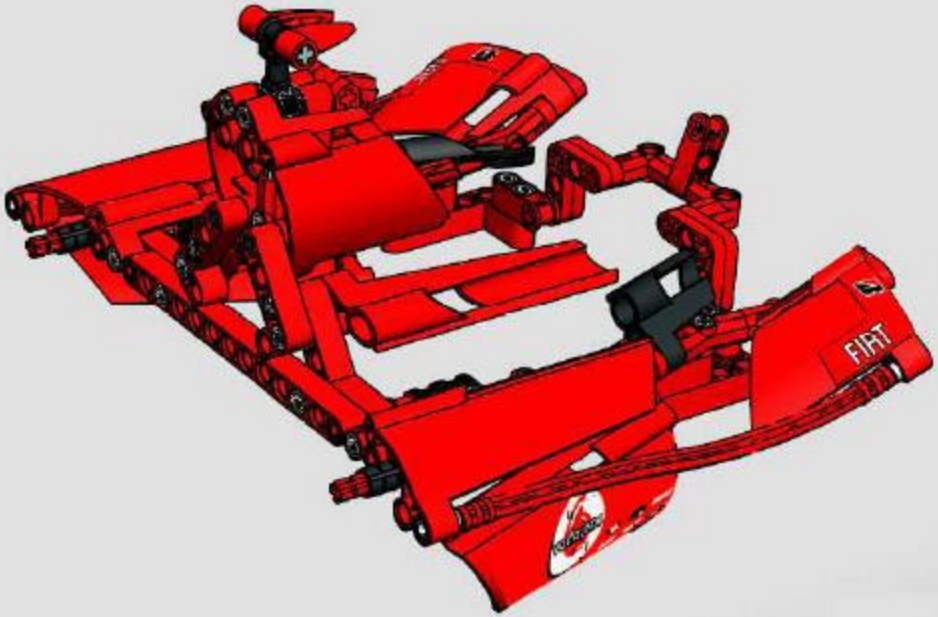
FIAT

19

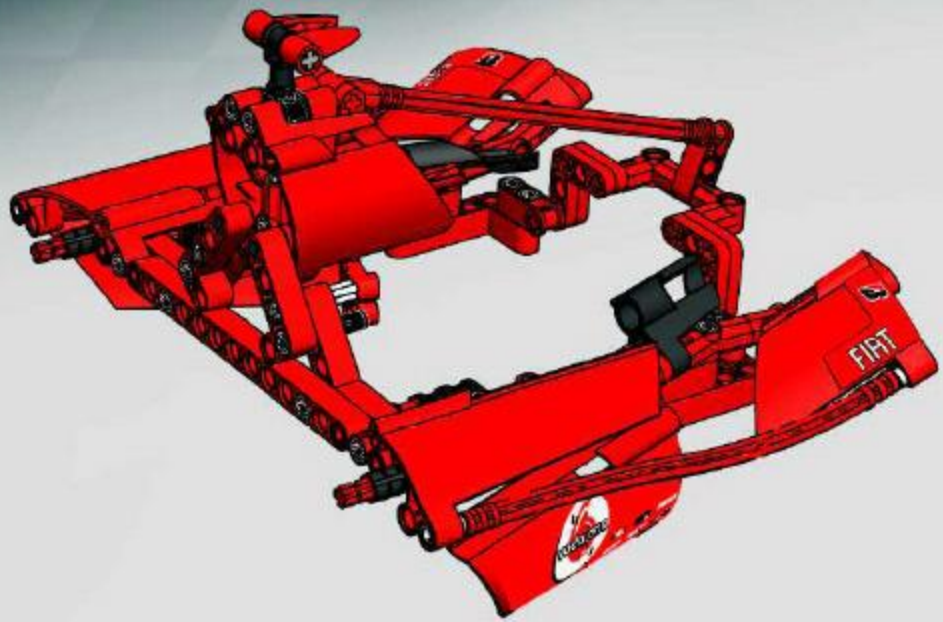

61

62

63

vodafone
FIAT
vodafone

LEGO RACERS

Ferrari
Official Licensed Product

617 mm/24.3 inch

LEGO
RACERS
Ferrari
Official Licensed Product
SCUDERIA FERRARI
IVECO
8654

LEGO RACERS

Ferrari
Official Licensed Product

LEGO
RACERS
Ferrari
Official Licensed Product
8672
8671
8673

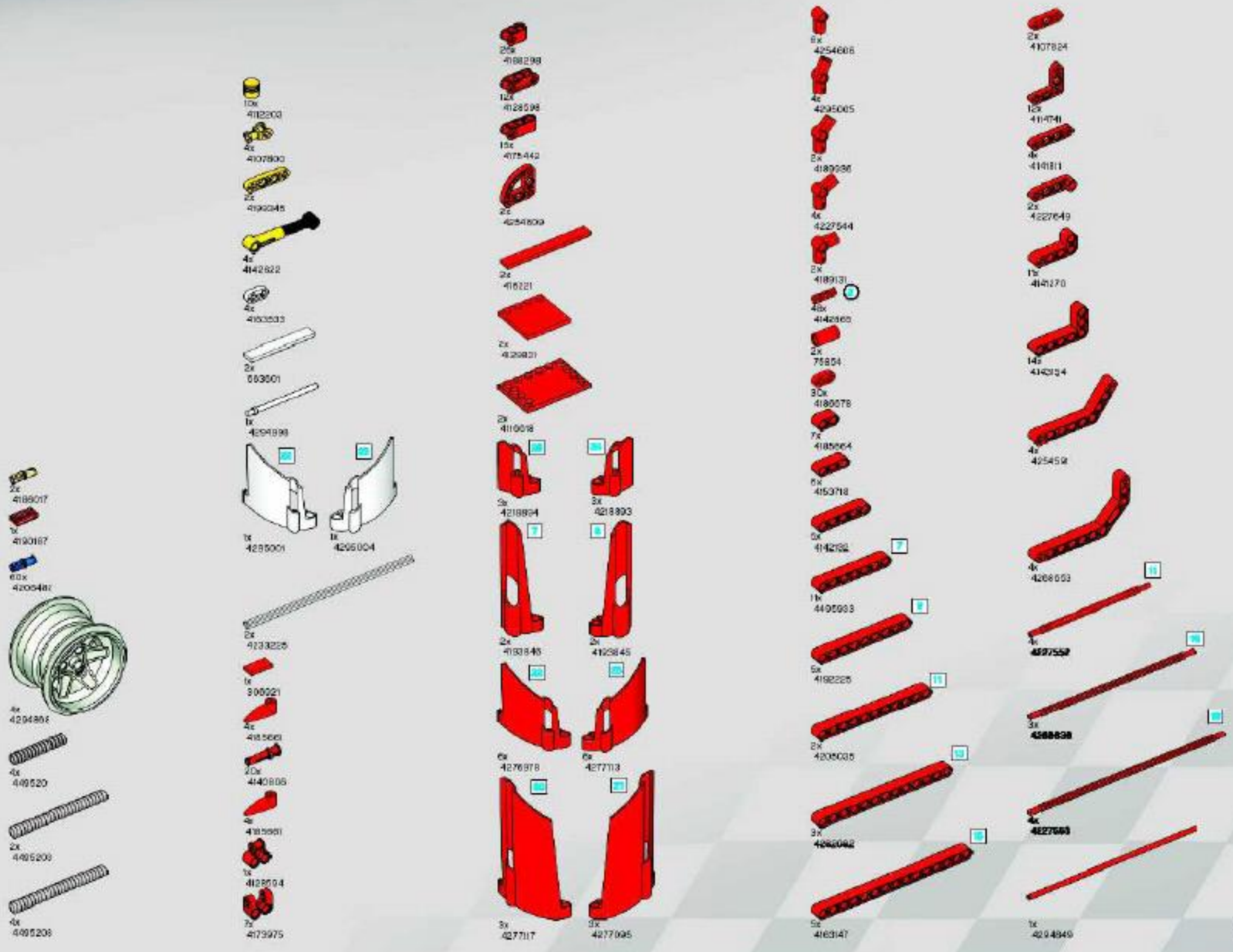
2x 4188017
1x 4190187
60x 4205487
4x 4294868
4x 449520
2x 449520
4x 449520
10x 4112203
4x 4107800
2x 4199345
4x 4142822
4x 4163533
2x 663501
1x 4294898
1x 4295001
1x 4295004
2x 4233225
1x 306021
4x 4185663
20x 4140806
4x 4185661
1x 4128504
7x 4173975
25x 4188298
12x 4128598
15x 4175442
2x 4254609
2x 416221
2x 4129831
2x 4110018
3x 4218894
3x 4218893
2x 4193845
2x 4193845
6x 4276978
6x 4277113
3x 4277117
3x 4277095
8x 4254606
4x 4295005
2x 4189086
4x 4227544
2x 4189131
48x 4142865
2x 75854
30x 4186078
7x 4185664
6x 4153718
5x 4142192
11x 4495993
5x 4192225
2x 4205035
3x 4282042
5x 4163147
2x 4107824
12x 4114741
4x 4141811
2x 4227649
1x 4141270
14x 4142154
4x 4254591
4x 4268653
4x 4597552
3x 4268838
4x 4227663
1x 4294849

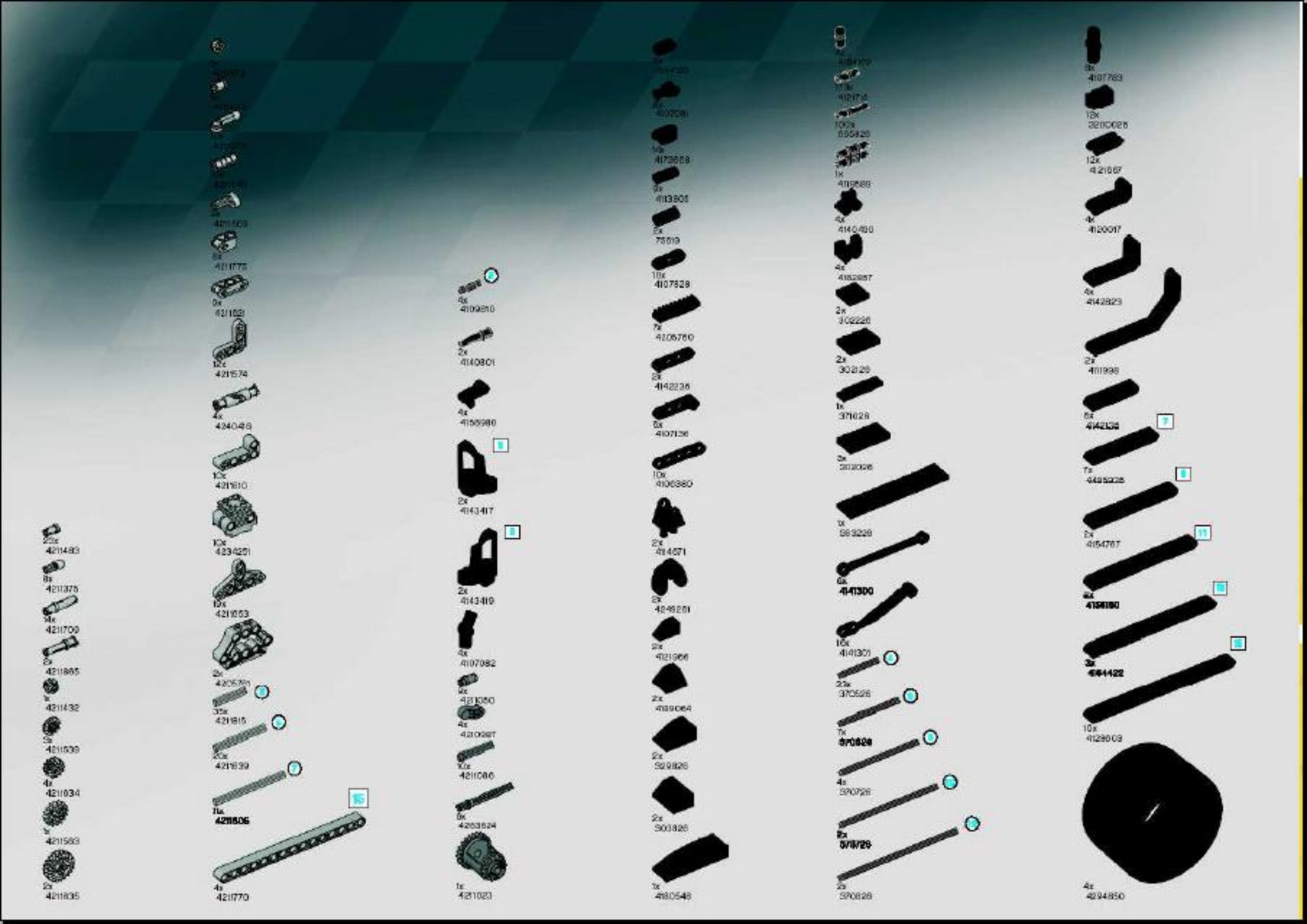
20x 4211483
8x 4211375
4x 4211700
2x 4211865
1x 4211432
2x 4211539
4x 4211034
1x 4211583
2x 4211835
8x 4211773
6x 4211621
12x 4211574
4x 4240416
10x 4211810
10x 4234251
10x 4211653
2x 4206371
35x 4211815
20x 4211639
7
7x 4211606
15
4x 4211770
4x 4109210
2x 4140801
4x 4156980
9
2x 4143417
8
2x 4143419
4x 4107082
4x 4211050
4x 4210997
10x 4211066
6x 4263624
1x 4211023
10x 4107828
7x 4106760
2x 4142236
6x 4107126
10x 4106380
2x 4114571
2x 4248261
2x 4121966
2x 4189064
2x 329826
2x 300826
1x 4180546
1x 4119588
4x 4140490
4x 4152957
2x 302226
2x 302126
1x 371026
2x 302026
1x 383226
6x 4141300
10x 4141301
23x 370526
7x 370626
4x 370726
9x 370726
2x 370626
8x 4107783
18x 3210026
12x 4121067
4x 4120017
4x 4142823
2x 4111998
6x 4142126
7
7x 4495326
8
2x 4154767
11
4x 4158160
16
3x 4144422
18
10x 4128003
4x 4294850

Win! Gagne! Gewinne! 当たります

Win LEGO products
We would like to know what you think about your new LEGO product. Log on to the web address below for further instructions.

Gange des produits LEGO
Nous aimerions savoir ce que tu penses de ton nouveau produit LEGO. Tu obtiendras davantage d'informations en visitant le site Internet indiqué ci-dessous.

Gewinne LEGO produkte
Wir sind sehr an deiner Meinung über dein neues LEGO Produkt interessiert. Gehe einfach zu der unten angegebenen Webadresse – dort findest du weitere Informationen.

Estimado usuario LEGO
Al contestar algunas preguntas en inglés, francés, alemán o japonés, en el sitio www.acnielsen.aim.dk/lego, podrás participar en el sorteo de algunos valiosos premios LEGO.

Caro Consumidor da LEGO
Ao responder a algumas perguntas em Inglês, Francês, Alemão ou Japonês no endereço www.acnielsen.aim.dk/lego irá participar num concurso para ganhar valiosos prémios da LEGO.

Kedves ifjú LEGO Vásárló
Ha ellátogatsz a www.acnielsen.aim.dk/lego honlapra és ott angol, francia, német vagy japán nyelven megválaszolsz néhány kérdést, akkor részt veszel egy versenyben, amelyben értékes LEGO díjakat nyerhetsz.

抽選でレゴ®製品が当たります
私たちは、皆さんがお買い求めのレゴ®製品についてどんな感想をお持ちか、知りたいと思っています。質問に答えて、楽しいレゴ製品の抽選に応募しませんか。アンケートの回答には、ほんの3分ほどしかかかりません！詳しくは、以下のウェブアドレスまでアクセスしてください。

www.acnielsen.aim.dk/LEGO

Any questions regarding your new LEGO product, please contact:

Customer Service | Kundenservice | Service Consommateurs Servicio Al Consumidor at www.lego.com/service or dial

: 00800 5346 5555

: 1-800-422-5346

LEGO, the LEGO logo are trademarks of The LEGO Group. ©2006 The LEGO Group.

Discover the **LEGO® UNIVERSE!**

Entdecke das **LEGO® UNIVERSUM!**

Ontdek het **LEGO® UNIVERSUM!**

Découvre **L'UNIVERS LEGO® !**

©2006 The LEGO Group.

56406/4294702 © 2006 LEGO GROUP