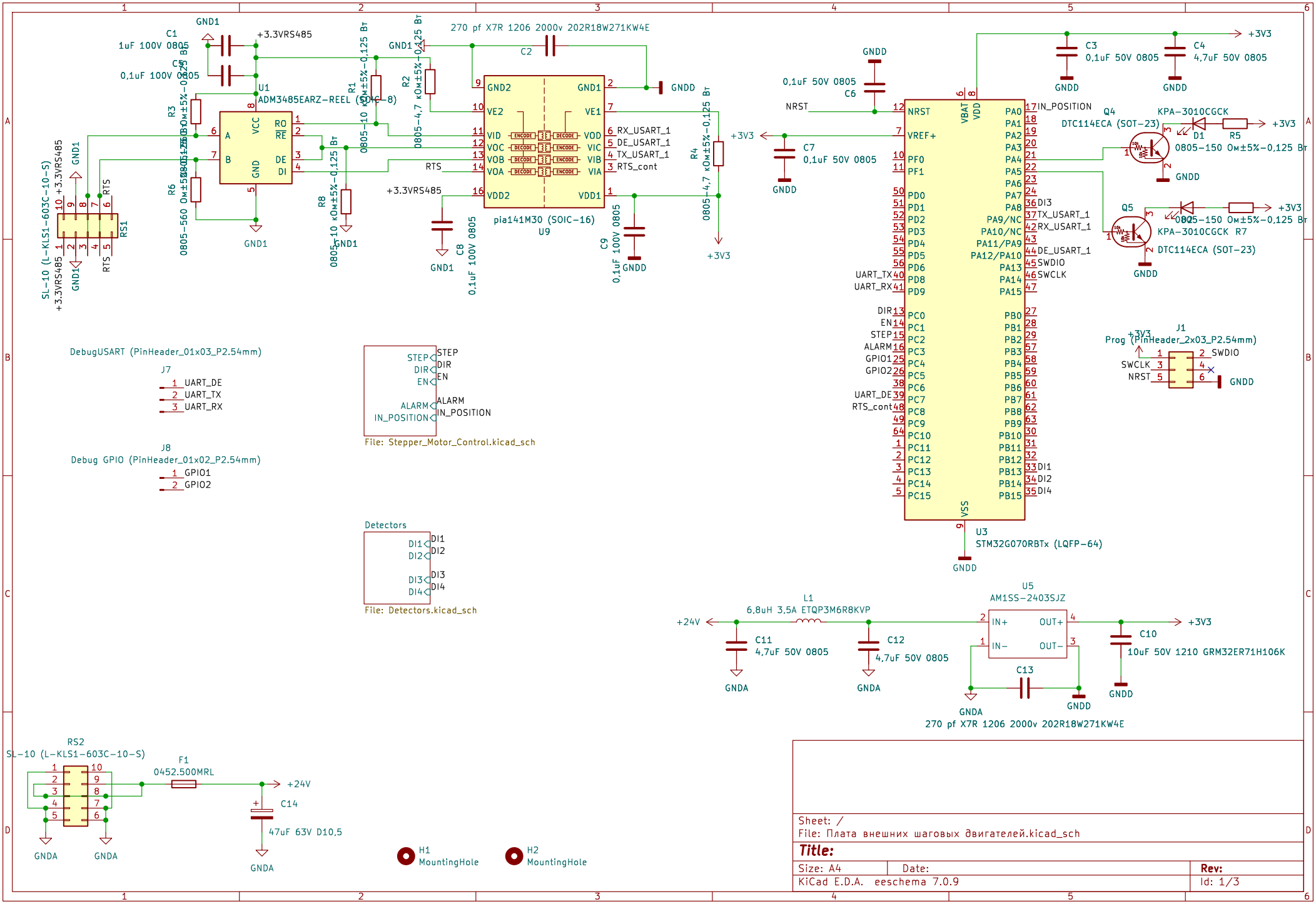
C1
1uF 100V 0805
C5
0,1uF 100V 0805
GND1
+3.3VRS485
U1
ADM3485EARZ-REEL (SOIC-8)
R3
0805-10 Ом±5%-0,125 Вт
R6
0805-560 Ом±5%-0,125 Вт
R1
0805-10 Ом±5%-0,125 Вт
R2
0805-4,7 кОм±5%-0,125 Вт
R8
0805-10 кОм±5%-0,125 Вт
270 pf X7R 1206 2000v 202R18W271KW4E
C2
GNDD
pia141M30 (SOIC-16)
U9
GND2
VE2
VID
VOC
VOB
VOA
VDD2
GND1
VE1
VOD
VIC
VIB
VIA
VDD1
RX_USART_1
DE_USART_1
TX_USART_1
RTS_cont
RTS
C8
0,1uF 100V 0805
C9
0,1uF 100V 0805
R4
0805-4,7 кОм±5%-0,125 Вт
+3V3
SL-10 (L-KLS1-603C-10-S)
RS1
DebugUSART (PinHeader_01x03_P2.54mm)
J7
UART_DE
UART_TX
UART_RX
J8
Debug GPIO (PinHeader_01x02_P2.54mm)
GPIO1
GPIO2
STEP
DIR
EN
ALARM
IN_POSITION
File: Stepper_Motor_Control.kicad_sch
Detectors
DI1
DI2
DI3
DI4
File: Detectors.kicad_sch
C6
0,1uF 50V 0805
NRST
C7
0,1uF 50V 0805
C3
0,1uF 50V 0805
C4
4,7uF 50V 0805
U3
STM32G070RBTx (LQFP-64)
VBAT
VDD
VSS
VREF+
PF0
PF1
PA9/NC
PA10/NC
PA11/PA9
PA12/PA10
PA13
PA14
PA15
PB0
PB1
PB2
PB3
PB4
PB5
PB6
PB7
PB8
PB9
PB10
PB11
PB12
PB13
PB14
PB15
PC0
PC1
PC2
PC3
PC4
PC5
PC6
PC7
PC8
PC9
PC10
PC11
PC12
PC13
PC14
PC15
PD0
PD1
PD2
PD3
PD4
PD5
PD6
PD8
PD9
UART_TX
UART_RX
IN_POSITION
Q4
DTC114ECA (SOT-23)
KPA-3010CGCK
D1
R5
0805-150 Ом±5%-0,125 Вт
Q5
R7
J1
Prog (PinHeader_2x03_P2.54mm)
SWDIO
SWCLK
NRST
L1
6,8uH 3,5A ETQP3M6R8KVP
+24V
C11
4,7uF 50V 0805
C12
4,7uF 50V 0805
GNDA
U5
AM1SS-2403SJZ
IN+
IN-
OUT+
OUT-
C13
C10
10uF 50V 1210 GRM32ER71H106K
RS2
SL-10 (L-KLS1-603C-10-S)
F1
0452.500MRL
C14
47uF 63V D10,5
H1
MountingHole
H2
MountingHole
Sheet: /
File: Плата внешних шаговых двигателей.kicad_sch
Title:
Size: A4
Date:
Rev:
KiCad E.D.A. eeschema 7.0.9
Id: 1/3

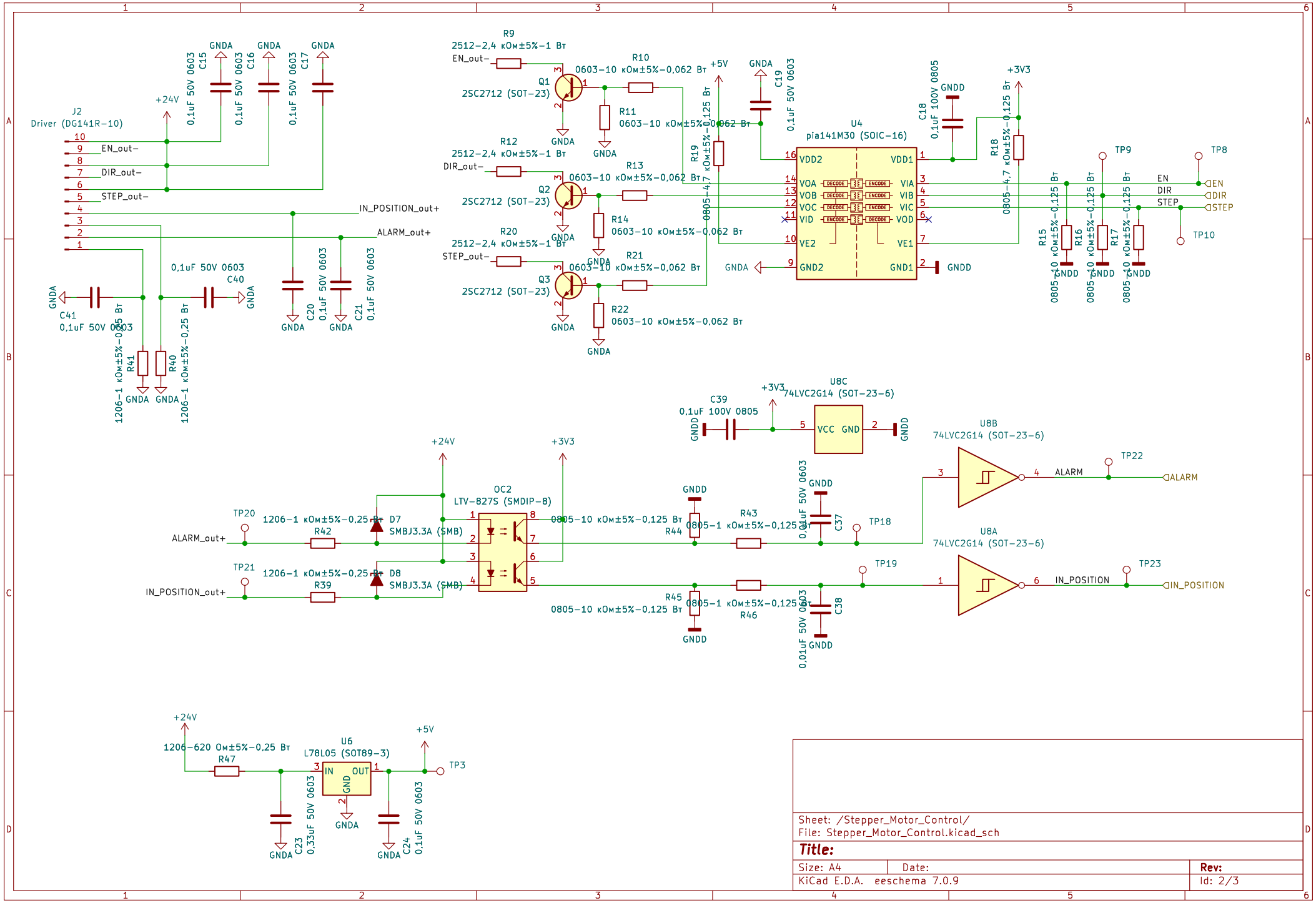
J2
Driver (DG141R-10)
EN_out-
DIR_out-
STEP_out-
IN_POSITION_out+
ALARM_out+
+24V
GNDA
C15 0,1uF 50V 0603
C16 0,1uF 50V 0603
C17 0,1uF 50V 0603
C41 0,1uF 50V 0603
C40 0,1uF 50V 0603
R41 1206-1 кОм±5%-0,25 Вт
R40 1206-1 кОм±5%-0,25 Вт
C20 0,1uF 50V 0603
C21 0,1uF 50V 0603
R9 2512-2,4 кОм±5%-1 Вт
R10 0603-10 кОм±5%-0,062 Вт
R11 0603-10 кОм±5%-0,062 Вт
Q1 2SC2712 (SOT-23)
R12 2512-2,4 кОм±5%-1 Вт
R13 0603-10 кОм±5%-0,062 Вт
R14 0603-10 кОм±5%-0,062 Вт
Q2 2SC2712 (SOT-23)
R20 2512-2,4 кОм±5%-1 Вт
R21 0603-10 кОм±5%-0,062 Вт
R22 0603-10 кОм±5%-0,062 Вт
Q3 2SC2712 (SOT-23)
R19 0805-4,7 кОм±5%-0,125 Вт
+5V
C19 0,1uF 50V 0603
U4
pia141M30 (SOIC-16)
VDD2
VDD1
VOA
VOB
VOC
VID
VE2
GND2
VIA
VIB
VIC
VOD
VE1
GND1
DECODE
ENCODE
C18 0,1uF 100V 0805
GNDD
+3V3
R18 0805-4,7 кОм±5%-0,125 Вт
R15 0805-10 кОм±5%-0,125 Вт
R16 0805-10 кОм±5%-0,125 Вт
R17 0805-10 кОм±5%-0,125 Вт
TP9
TP8
TP10
EN
DIR
STEP
C39 0,1uF 100V 0805
U8C
74LVC2G14 (SOT-23-6)
VCC GND
U8B
74LVC2G14 (SOT-23-6)
U8A
74LVC2G14 (SOT-23-6)
TP22
ALARM
TP23
IN_POSITION
TP20
TP21
R42 1206-1 кОм±5%-0,25 Вт
R39 1206-1 кОм±5%-0,25 Вт
D7 SMBJ3.3A (SMB)
D8 SMBJ3.3A (SMB)
OC2
LTV-827S (SMDIP-8)
0805-10 кОм±5%-0,125 Вт
R44 0805-1 кОм±5%-0,125 Вт
R43 0805-1 кОм±5%-0,125 Вт
C37 0,01uF 50V 0603
TP18
TP19
R45 0805-1 кОм±5%-0,125 Вт
R46 0805-1 кОм±5%-0,125 Вт
C38 0,01uF 50V 0603
1206-620 Ом±5%-0,25 Вт
R47
U6
L78L05 (SOT89-3)
IN
OUT
GND
C23 0,33uF 50V 0603
C24 0,1uF 50V 0603
TP3
Sheet: /Stepper_Motor_Control/
File: Stepper_Motor_Control.kicad_sch
Title:
Size: A4
Date:
Rev:
KiCad E.D.A. eeschema 7.0.9
Id: 2/3

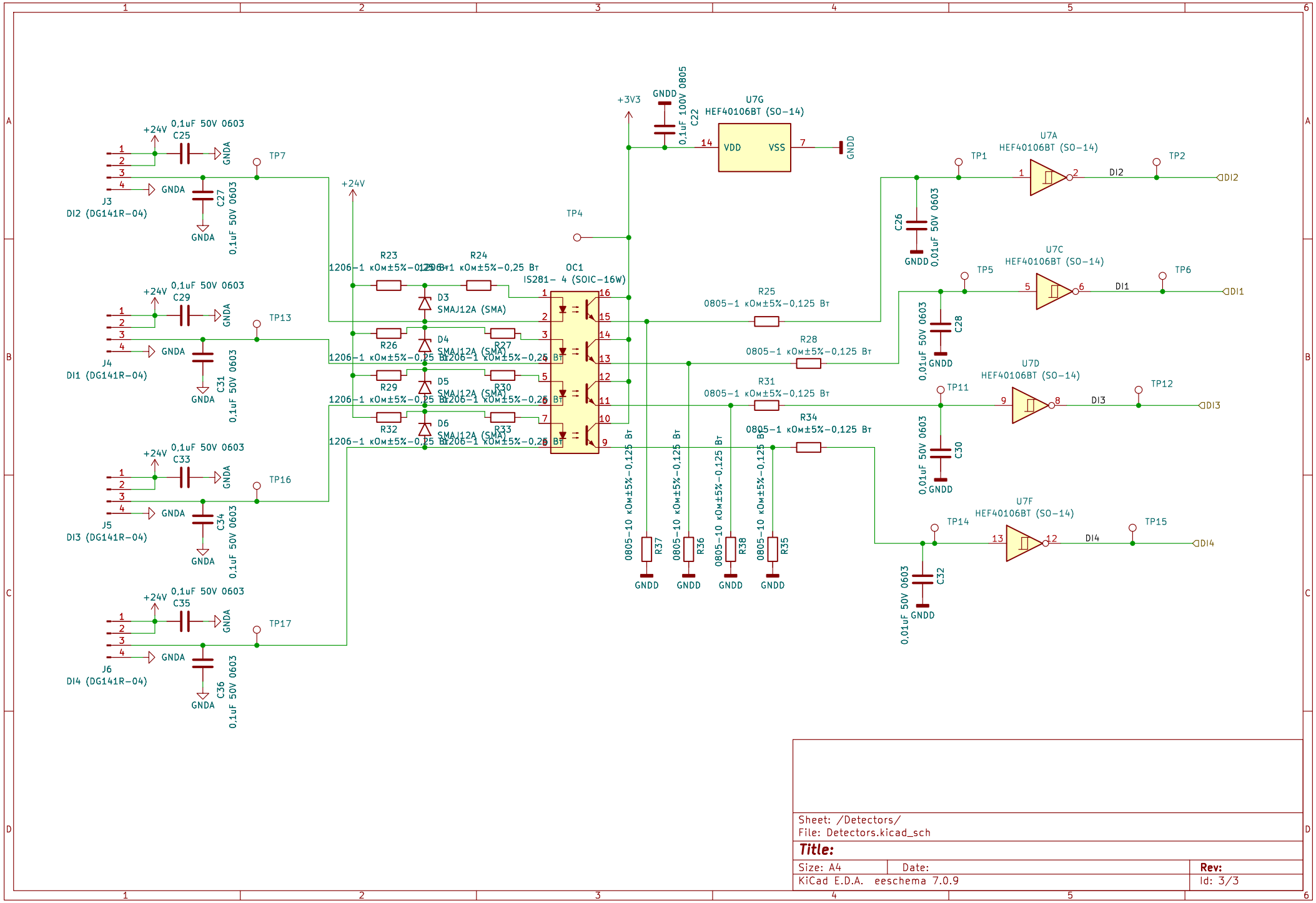

Sheet: /Detectors/
File: Detectors.kicad_sch

Title:

Size: A4	Date:	Rev:
KiCad E.D.A. eeschema 7.0.9		Id: 3/3