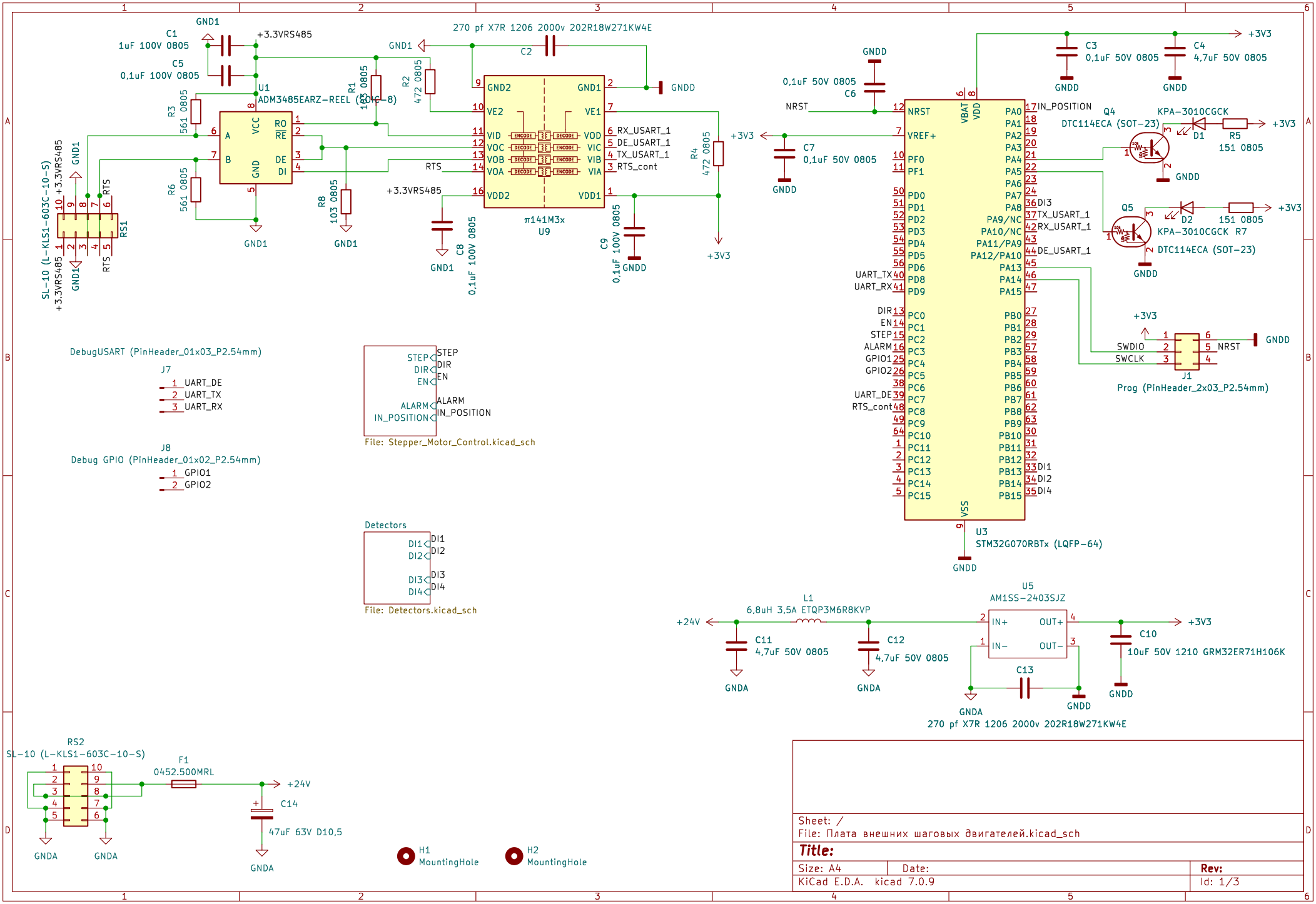

Sheet: /
File: Плата внешних шаговых двигателей.kicad_sch

Title:

Size: A4	Date:	Rev:
KiCad E.D.A. kicad 7.0.9		Id: 1/3

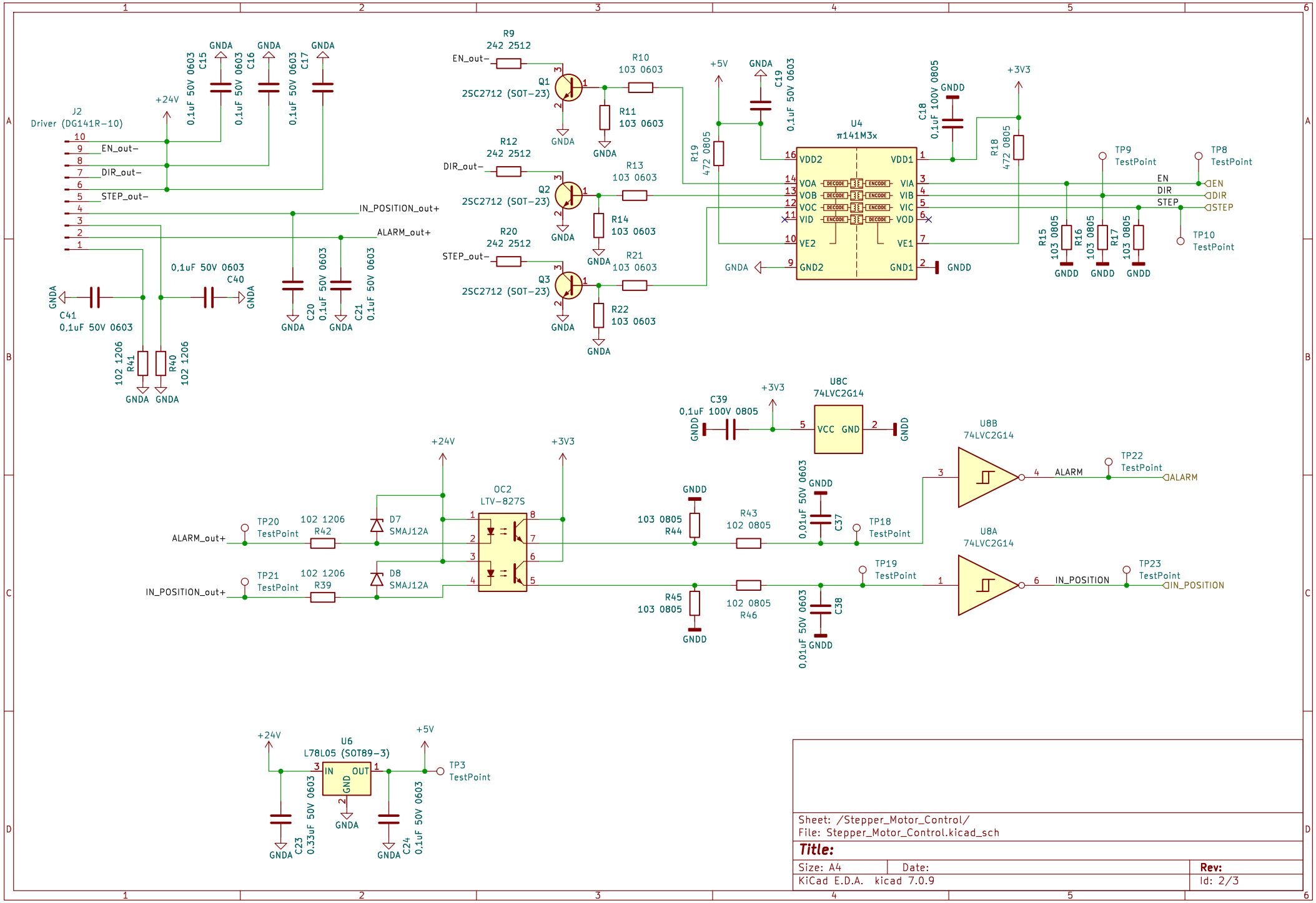

Sheet: /Stepper_Motor_Control/
File: Stepper_Motor_Control.kicad_sch

Title:

Size: A4	Date:	Rev:
KiCad E.D.A. kicad 7.0.9		Id: 2/3

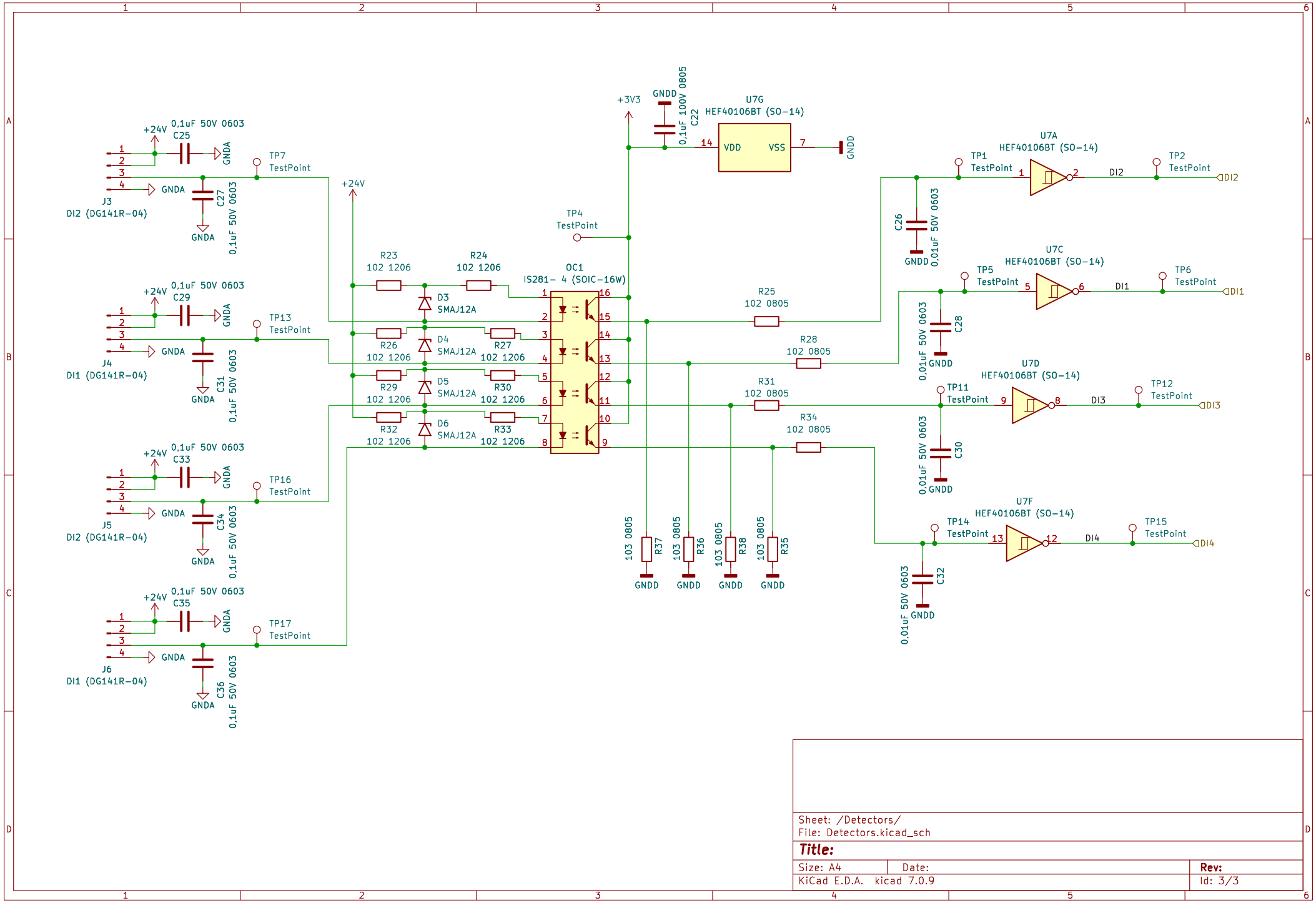

Sheet: /Detectors/
File: Detectors.kicad_sch

Title:

Size: A4	Date:	Rev:
KiCad E.D.A. kicad 7.0.9		Id: 3/3