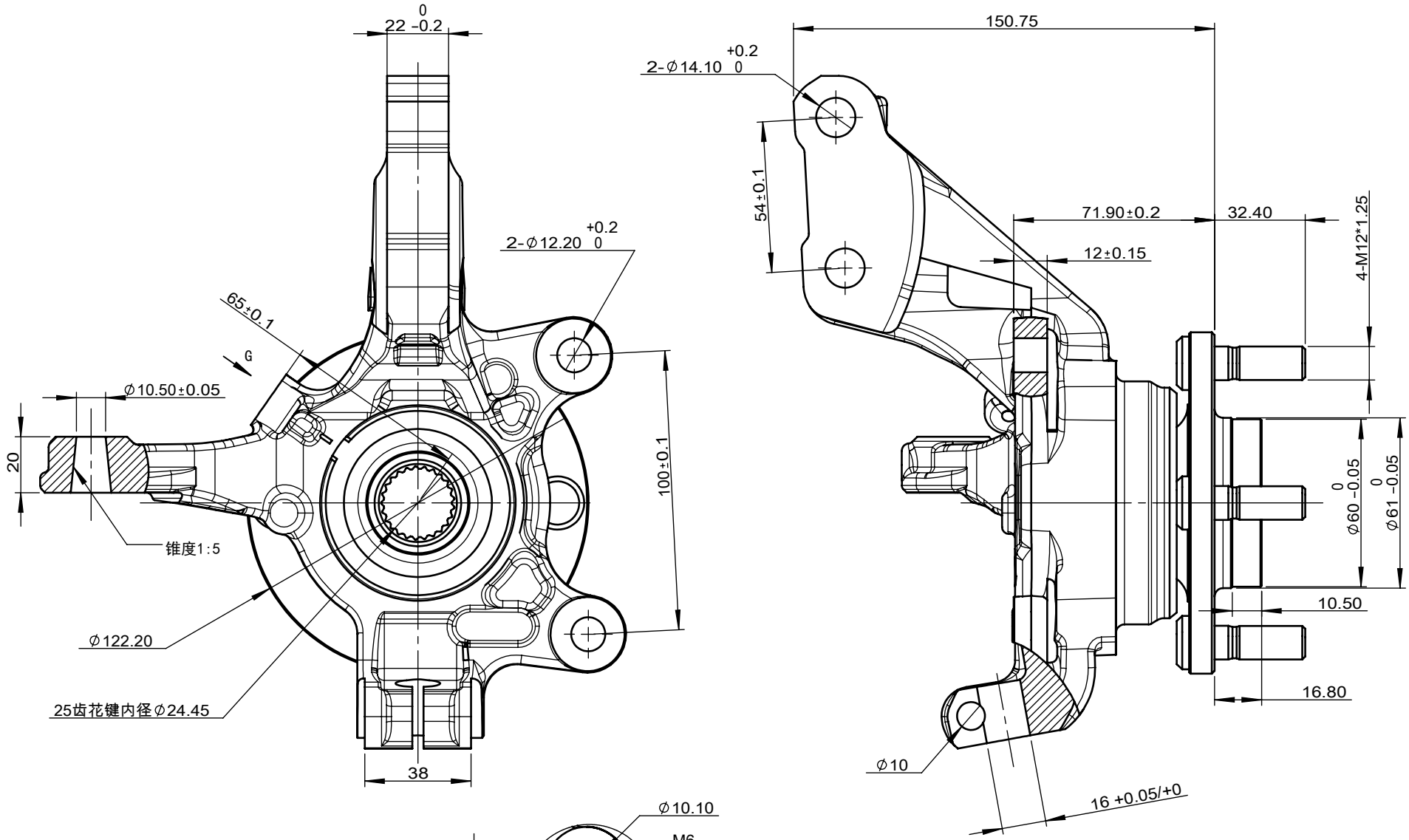

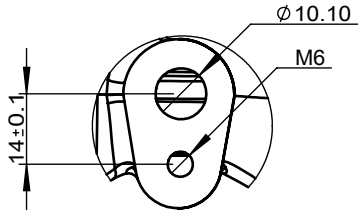

视图 G
⌒304.50°
比例 1 : 2

技术要求：
1.总成轴向游隙为+0～+0.06mm；
2.转向节、钣金表面黑色电泳柒
3.零件不允许有磕伤变形，无毛刺，外观无掉漆、生锈等缺陷；
4.产品包装要求和打标内容需以客户要求为准；
5.图示为左总成，左右总成完全对称。

材质		日期	2025/5/6		SAIPU 赛普	版本号 A0
		制图	刘星			
比例		校对			江西赛普汽车底盘系统有限公司	
重量	kg	审核			工序名称	SAP-051总成
第一视角		批准			产品件数	1 件