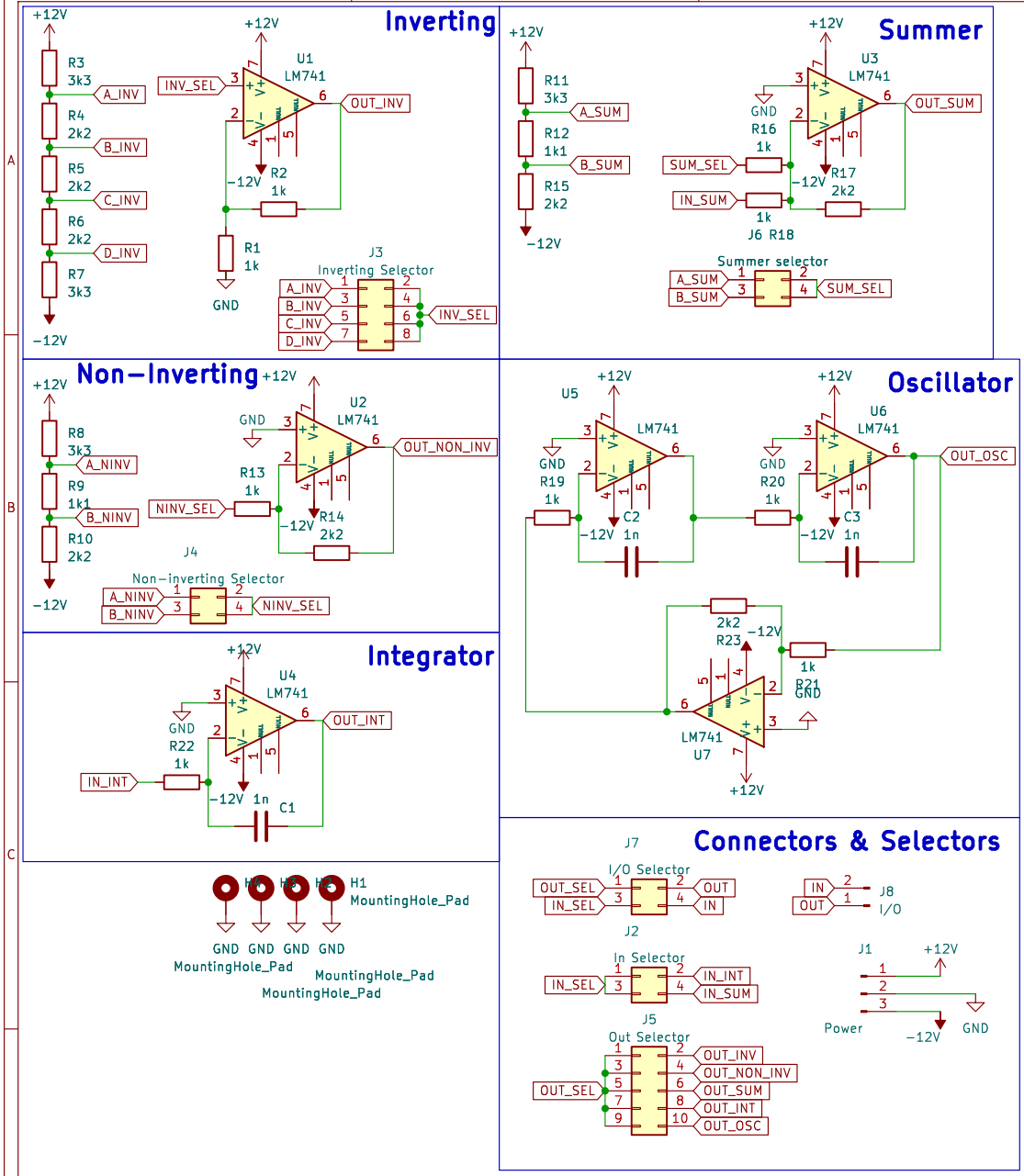

Rangkaian Penguat Operasional Praktikum RE
Penguat Inverting, Penguat Non-inverting, Penguat Penjumlah,
Penguat Integrator, Rangkaian Osilator

ITB

Sheet: /
File: RangkaianOpAmp.kicad_sch

Title: Rangkaian Penguat Op-Amp

Size: A4	Date: 2023-09-20	**Rev:**
KiCad E.D.A. eeschema (7.99.0-200-gad838e3d73)		Id: 1/1

Catatan :

1. Penggunaan selector menggunakan pin header yang akan ada jumpernya sehingga hanya terdapat dua pin header yang saling terkoneksi saja pada satu waktu