Adatbázisrendszerek

3. Gyakorlat

2026. 03. 05

Készítette:

Szendrei Botond Bsc
Szak: Programtervező informatikus

TIDF35

Sárospatak, 2026

0. feladat – ide jön a feladat kiírása

a) Készítsen egy olyan ER modellt, melyben az A nevű egyednek B a kulcstulajdonsága, C egy normál tulajdonsága, D pedig összetett tulajdonsága (D1, D2, D3).

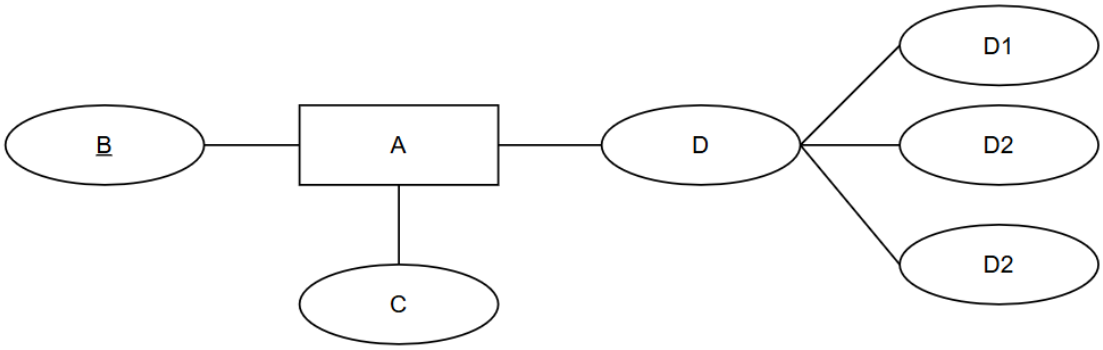

b) Az E nevű egyednek F a kulcstulajdonsága, G és H normál tulajdonságok, I pedig többértékű tulajdonság.

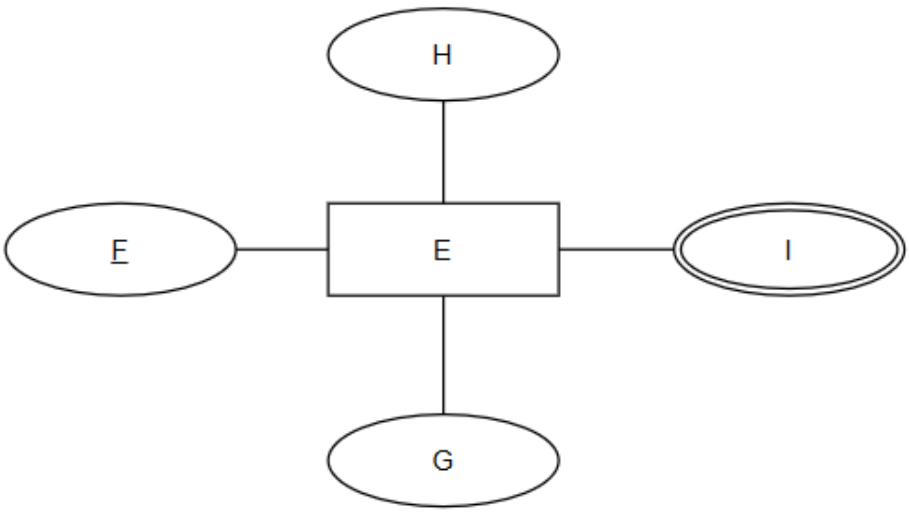

c) Egy A egyedhez több E egyed is tartozhat, de egy E egyedhez csak egy A egyed. A kapcsolatnak J egy normál, és K egy származtatott tulajdonsága.

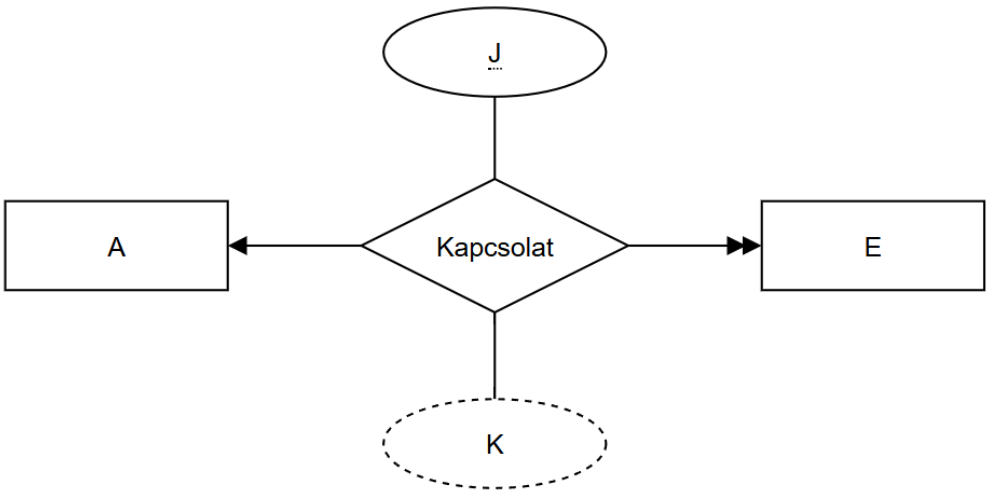

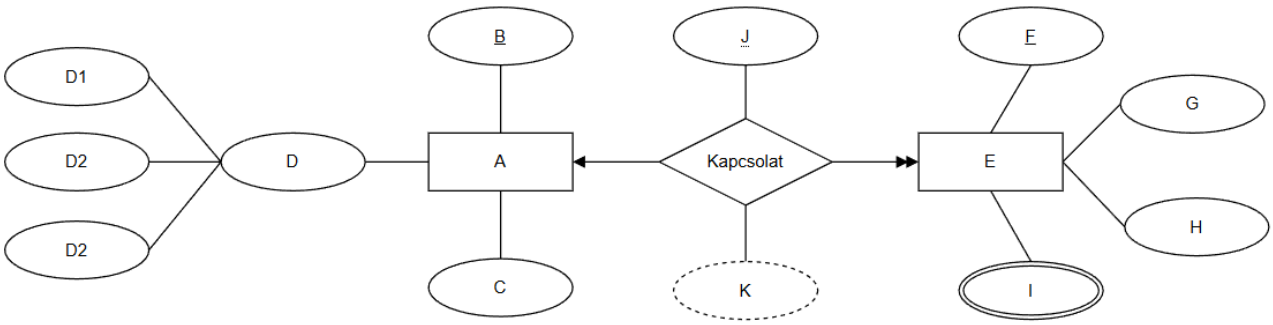

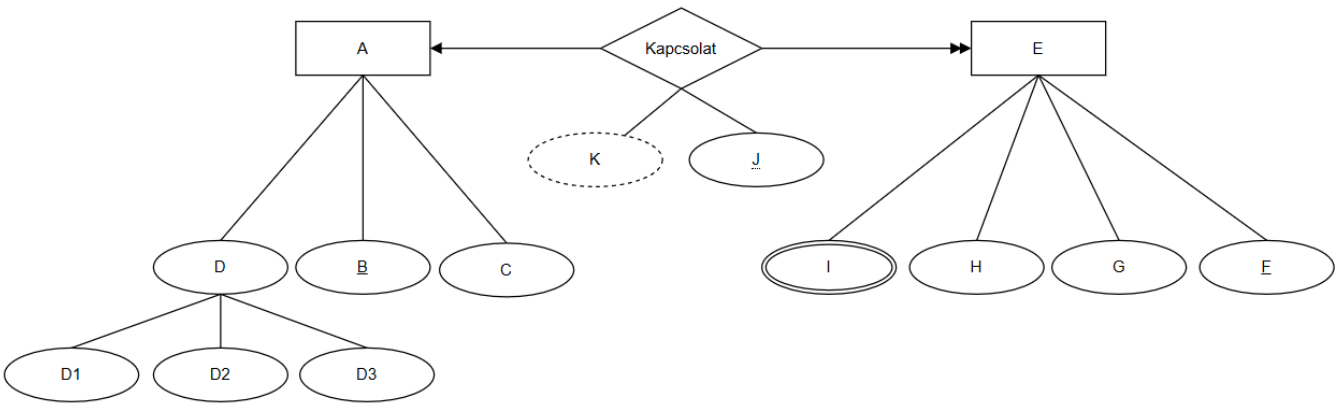

Draw.io programban alakzatok segítségével elkészítettem az ábrákat.

1. feladat – Készítsen ER modellt az adatok nyilvántartására, amely az alábbi eseteket mutatja be:

a.) 1:1 kapcsolat – készítse el az ER modellt – választott téma alapján, az egyedekhez rendeljen legalább 3 tulajdonságot!

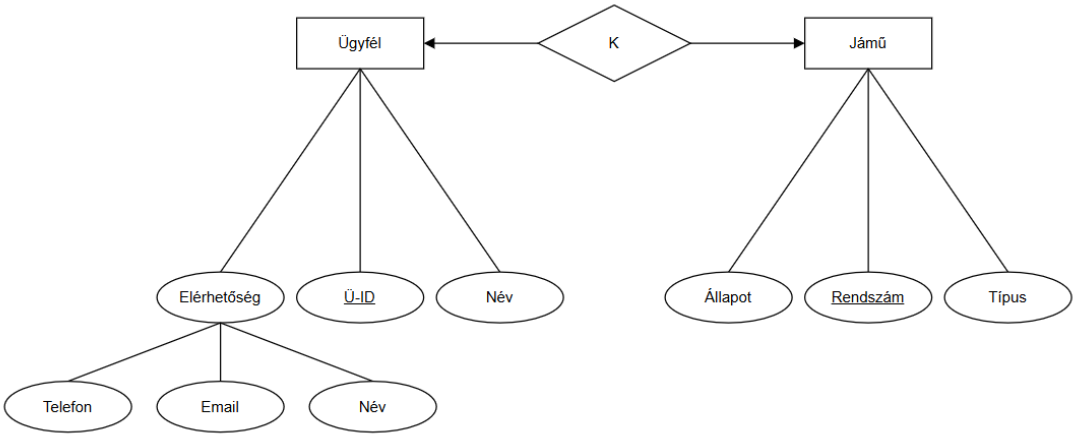

Járműkölcsönző adatbázis ER modell

b.) Készítsen ER modellt - egy választott alapján. Az egyedekhez rendeljen tulajdonságokat, ahol az egyedek közötti kapcsolat: N:M és a kapcsolatnak is legyen tulajdonsága.

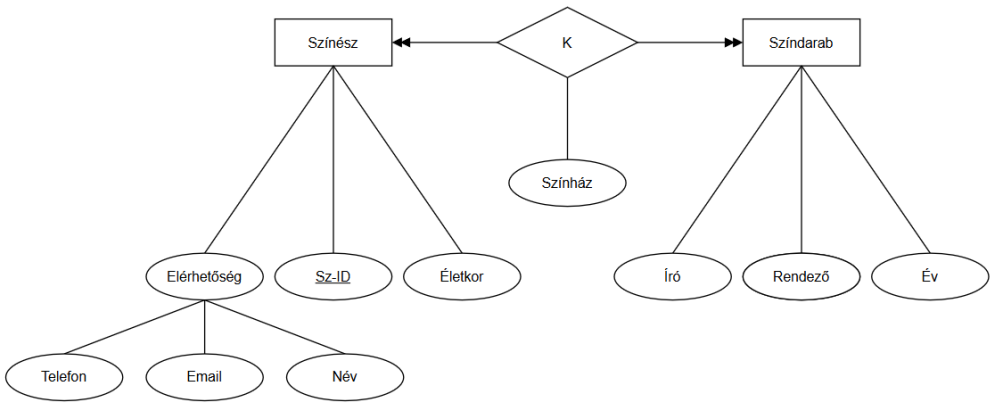

Színház adatbázis ER modell

2. feladat –A Bodrog folyó partján lévő Csónakházban (csónakokat és vízibicikliket kölcsönöz). vízi járműveinek kölcsönöznek. Tervezzen és rajzoljon meg egy ER modellt, mely a kölcsönző adatbázisát modellezi.

Legyen letárolva:

- ki, lakhelye, értesítési lehetőségek. melyik eszközt kölcsönözte ki,
- mettől-meddig, fizet, összeg tulajdonságok,
- mit kölcsönöz, állapota, díj

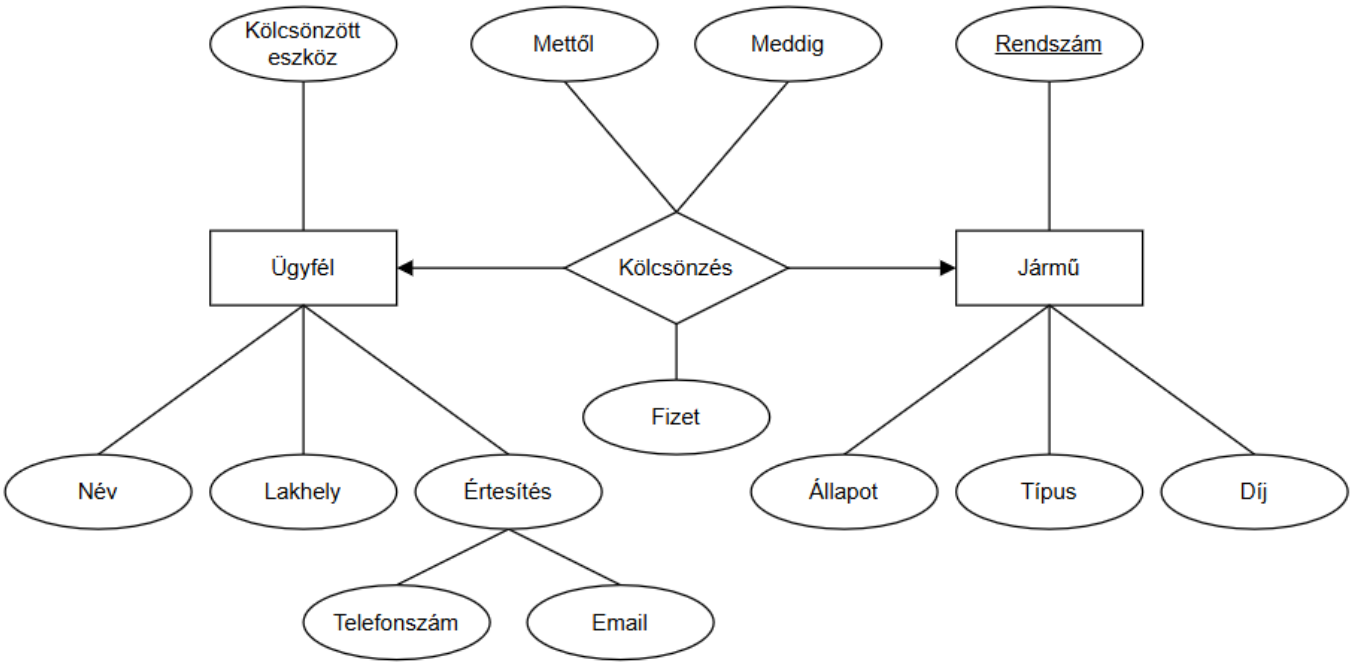

Draw.io program segítségével készült.

3. feladat –Értelmezze az alábbi ER modellt.

Egy-egy mondattal írja le, hogy mit jelentenek az egyes egyedek közötti kapcsolatok.

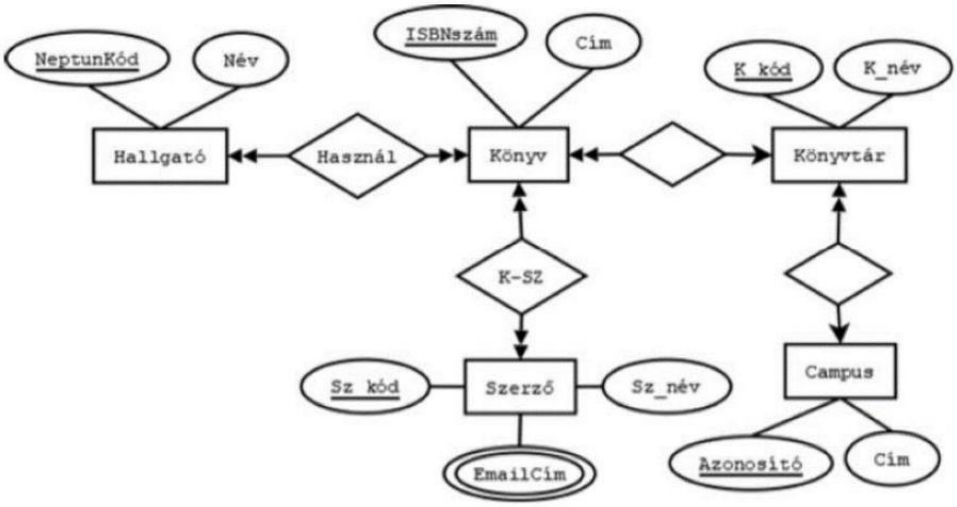

A **Hallgató** egyedhez tartozik egy egyedi azonosító és egy név tulajdonság. Egy hallgató több könyvet is használhat. Egy könyvet több hallgató is használhat. A **Könyv** egyedhez tartozik egy ISBN szám és cím tulajdonság. Egy könyvnek több szerzője is lehet. Egy szerzőnek több könyve is lehet. A **Szerző** egyednek van egy szerző kód, email cím és egy szerző név tulajdonsága. Egy könyv egy könyvtárban lehet. Egy könyvtárban több könyv is lehet. A **Campus** egyednek van egy azonosító és egy cím tulajdonsága. Egy Campuson több könyvtár is lehet.