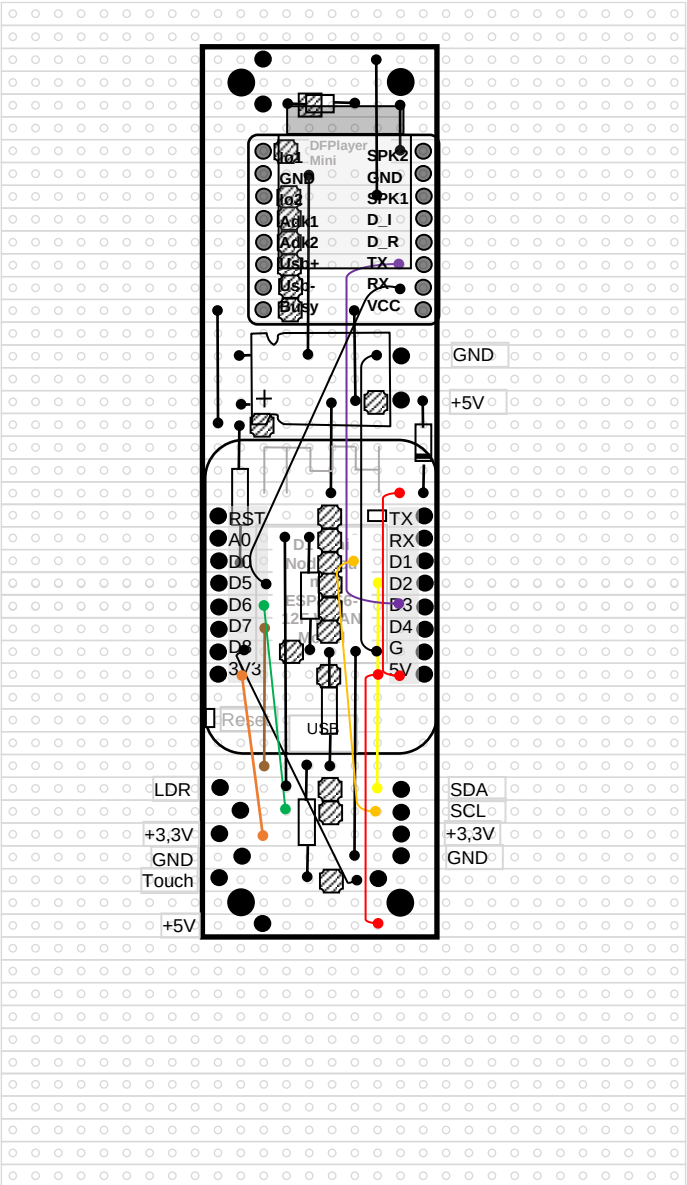
DFPlayer Mini
Io1
GND
Io2
Adk1
Adk2
Usb+
Usb-
Busy
SPK2
GND
SPK1
D_I
D_R
TX
RX
VCC
GND
+5V
RST
A0
D0
D5
D6
D7
D8
3V3
TX
RX
D1
D2
D3
D4
G
5V
Reset
USB
LDR
+3,3V
GND
Touch
+5V
SDA
SCL
+3,3V
GND

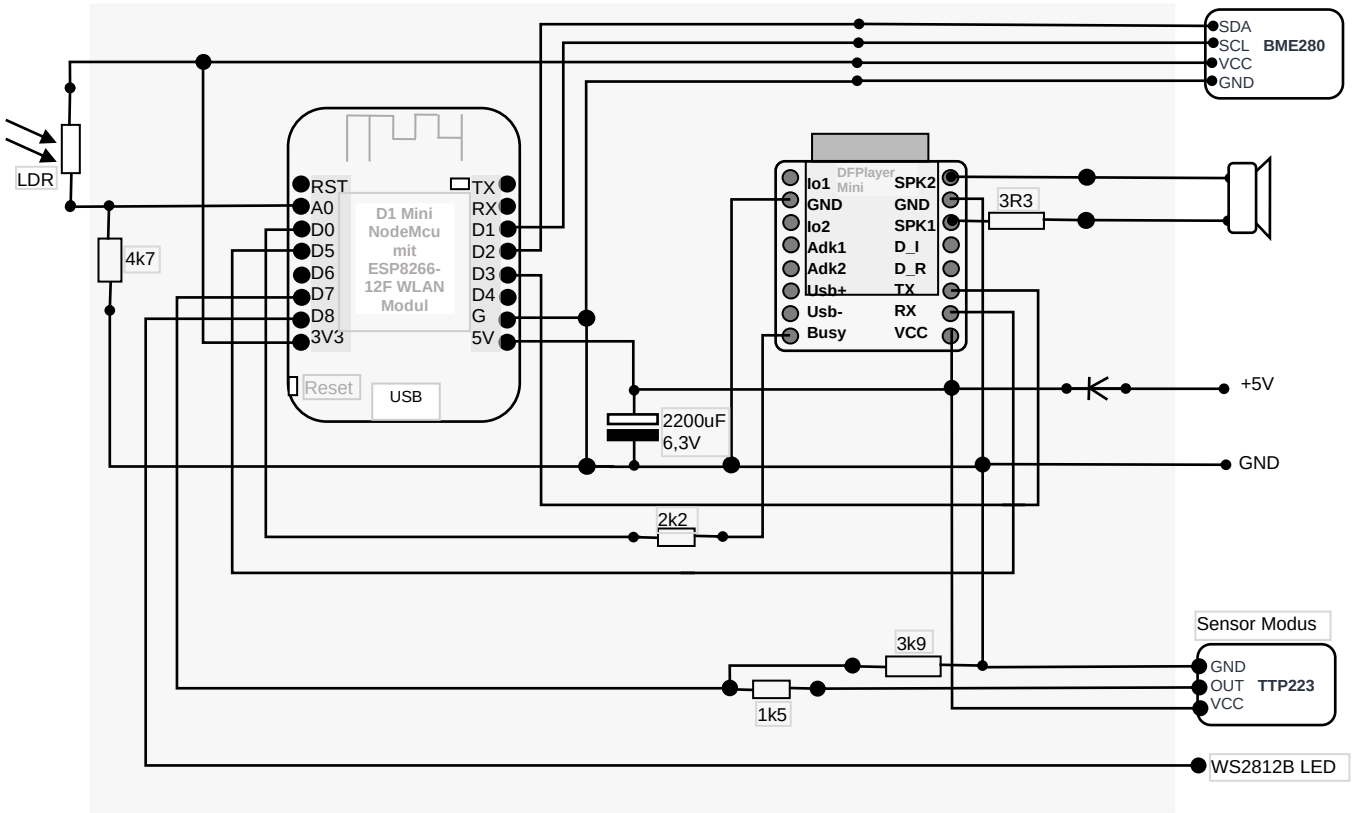
SDA
SCL
VCC
GND
BME280
LDR
4k7
RST
A0
D0
D5
D6
D7
D8
3V3
D1 Mini NodeMcu mit ESP8266-12F WLAN Modul
TX
RX
D1
D2
D3
D4
G
5V
Reset
USB
DFPlayer Mini
Io1
GND
Io2
Adk1
Adk2
Usb+
Usb-
Busy
SPK2
GND
SPK1
D_I
D_R
TX
RX
VCC
3R3
+5V
GND
2200uF
6,3V
2k2
Sensor Modus
3k9
1k5
GND
OUT
VCC
TTP223
WS2812B LED