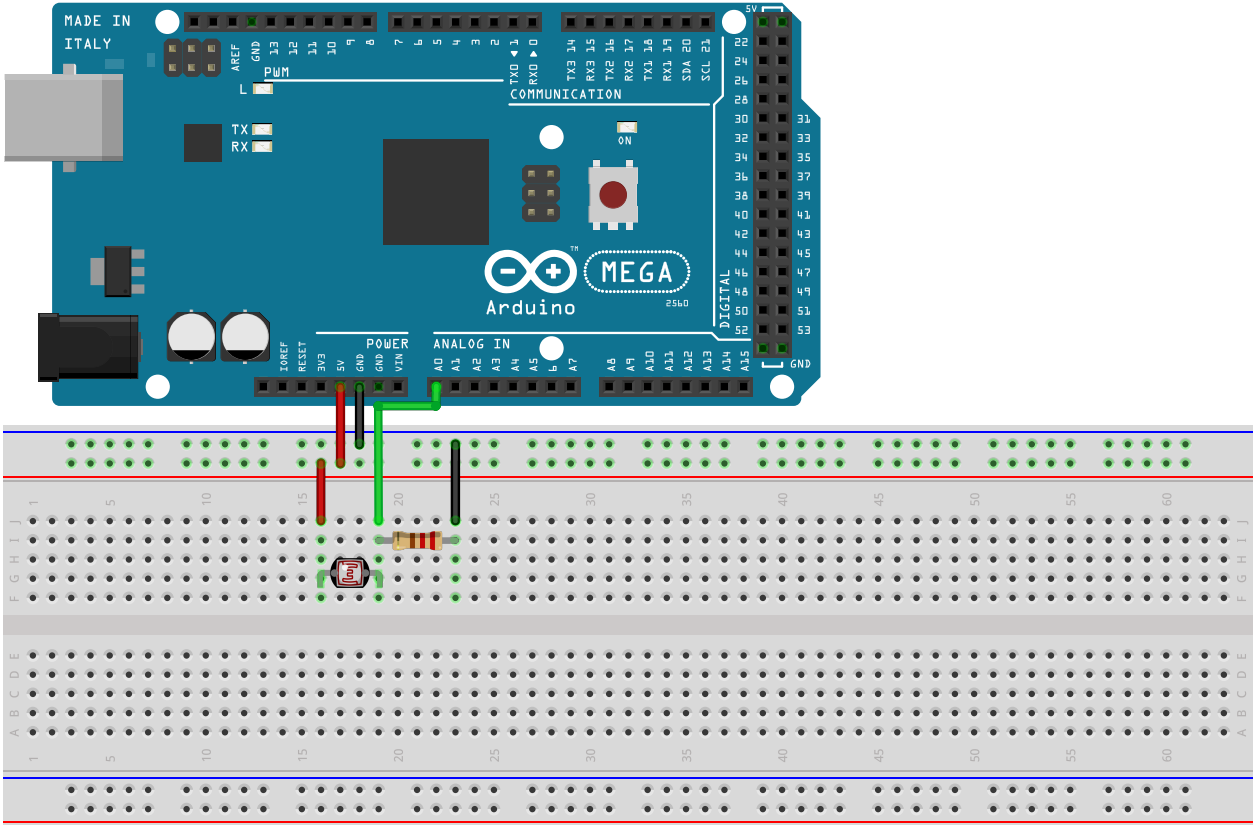
MADE IN
ITALY
PWM
COMMUNICATION
TX
RX
ON
MEGA
Arduino
2560
POWER
ANALOG IN
DIGITAL
IOREF
RESET
3V3
5V
GND
GND
VIN
A0
A1
A2
A3
A4
A5
A6
A7
A8
A9
A10
A11
A12
A13
A14
A15
AREF
GND
13
12
11
10
9
8
7
6
5
4
3
2
TXO 1
RXO 0
TX3 14
RX3 15
TX2 16
RX2 17
TX1 18
RX1 19
SDA 20
SCL 21
22
24
26
28
30
31
32
33
34
35
36
37
38
39
40
41
42
43
44
45
46
47
48
49
50
51
52
53
GND
fritzing