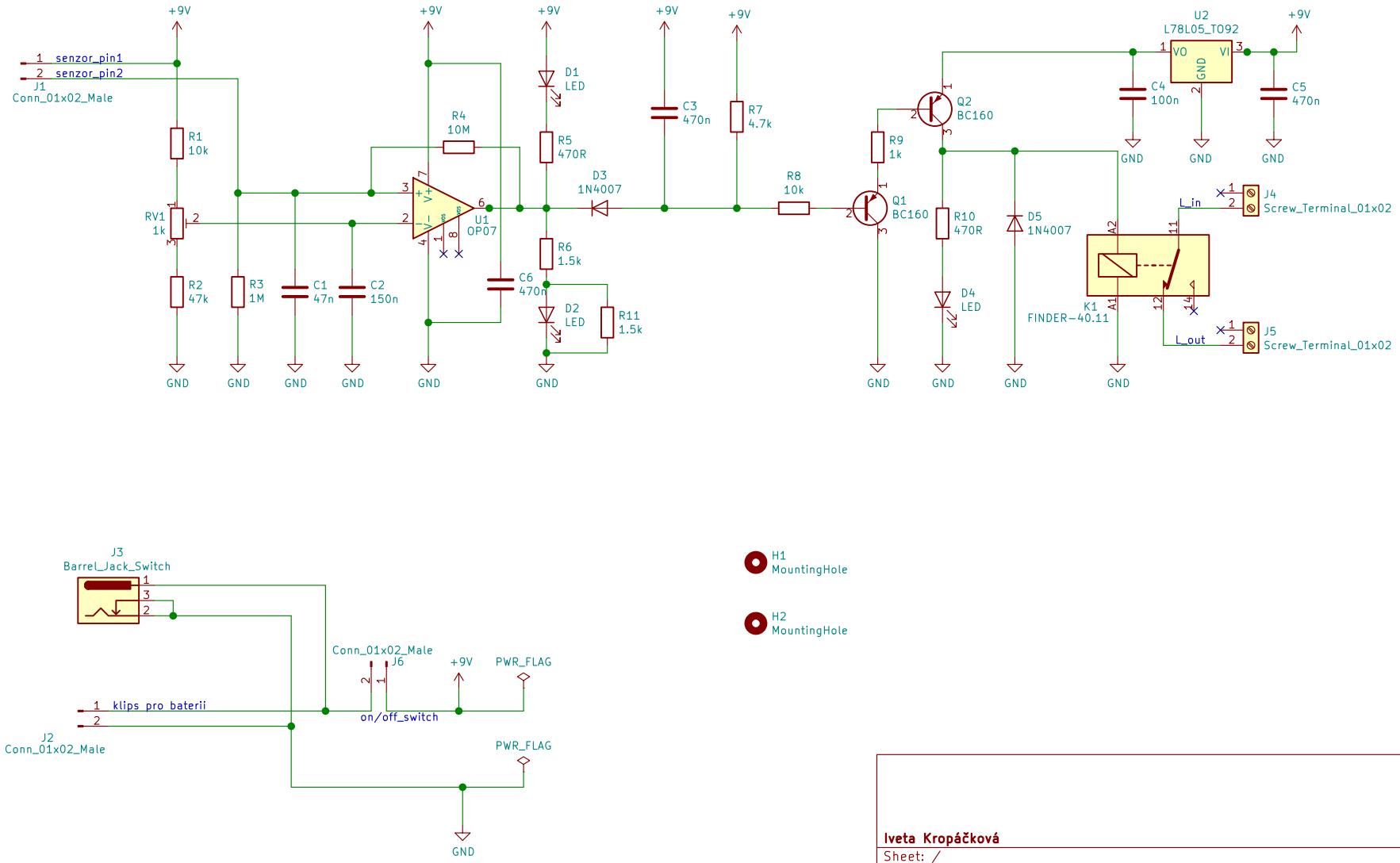

Iveta Kropáčková

Sheet: /

File: zavlazovani.sch

Title: Zavlazovani

Size: A4	Date: 2020-10-26	**Rev: 1.0**
KiCad E.D.A. kicad (5.1.0)-1		Id: 1/1