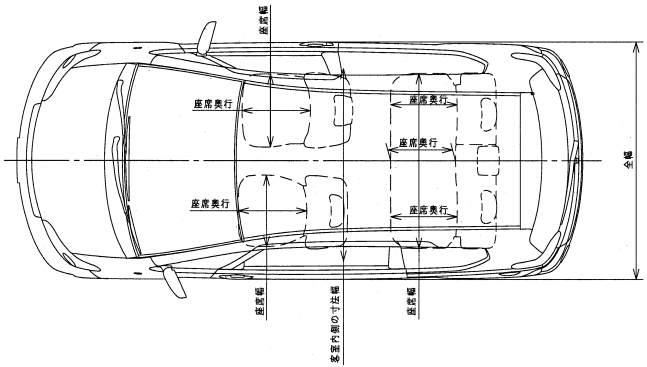

①	走行用前照灯
②	すれ違い用前照灯
③	車幅灯
④	方向指示器 非常点滅表示灯
⑤	尾灯
⑥	制動灯
⑦	後退灯
⑧	後部反射器
⑨	番号灯
⑩	補助制動灯
⑪	前部霧灯
＊1	前輪駆動
＊2	総輪駆動

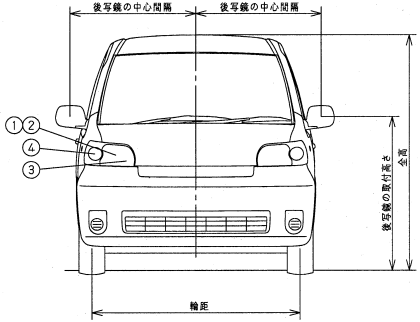

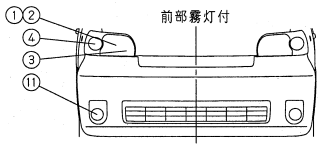

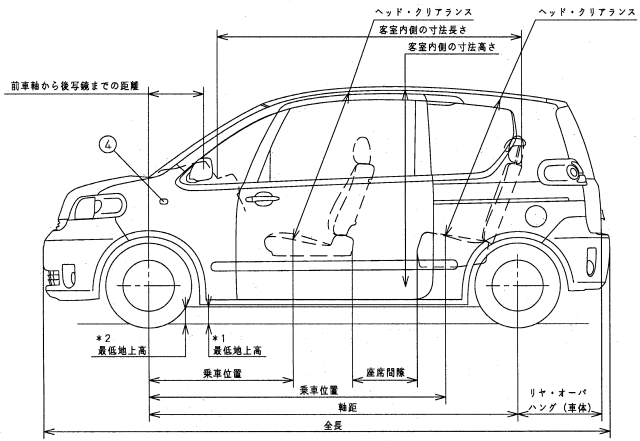

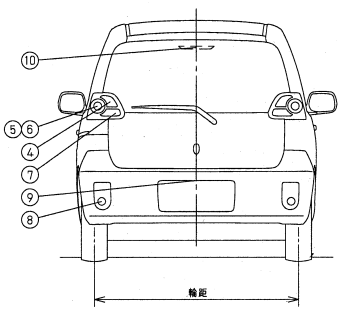

ポルテ