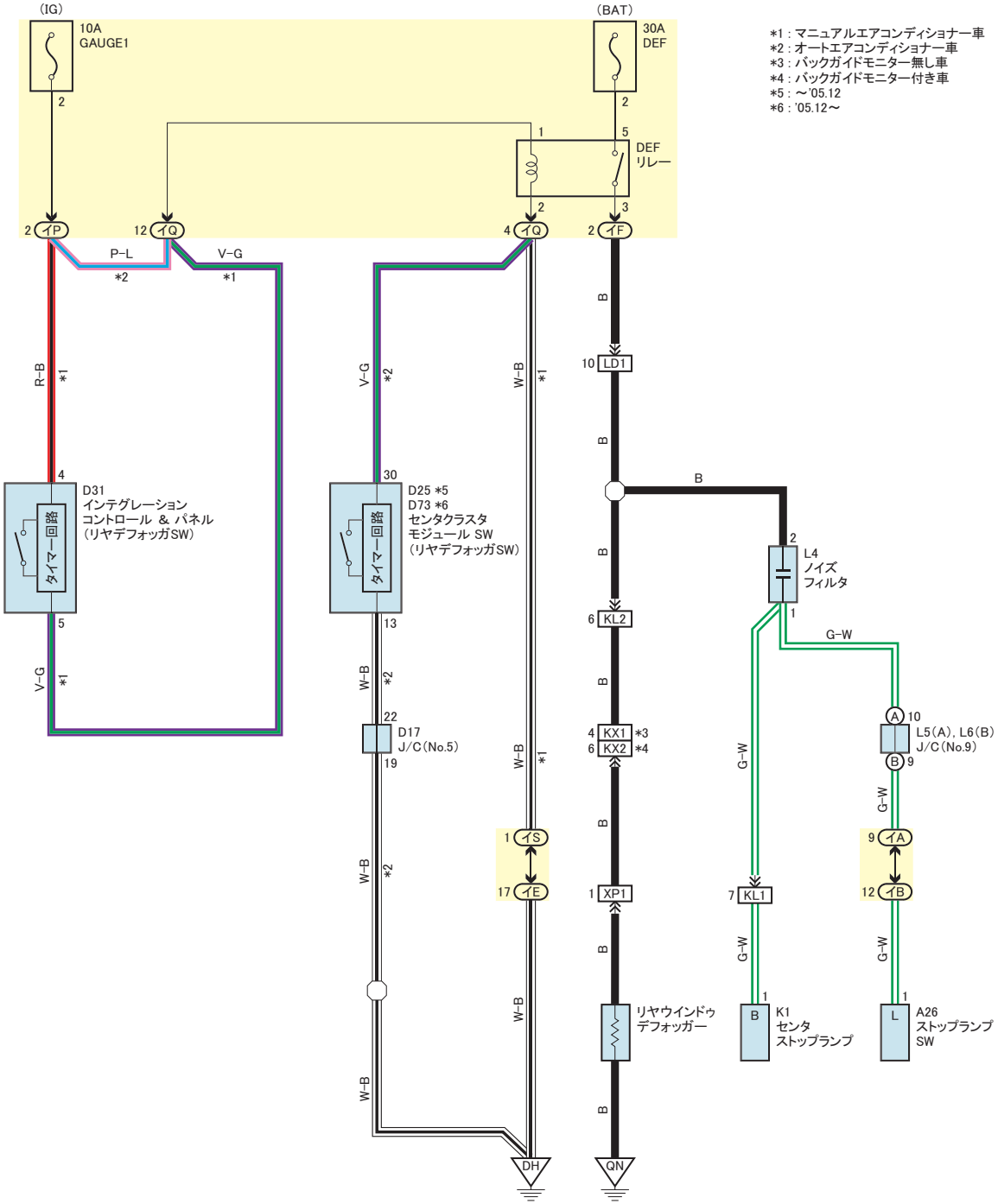

*1 : マニュアルエアコンディショナー車
*2 : オートエアコンディショナー車
*3 : バックガイドモニター無し車
*4 : バックガイドモニター付き車
*5 : ～'05.12
*6 : '05.12～

HDAD3910
X516D1008390003