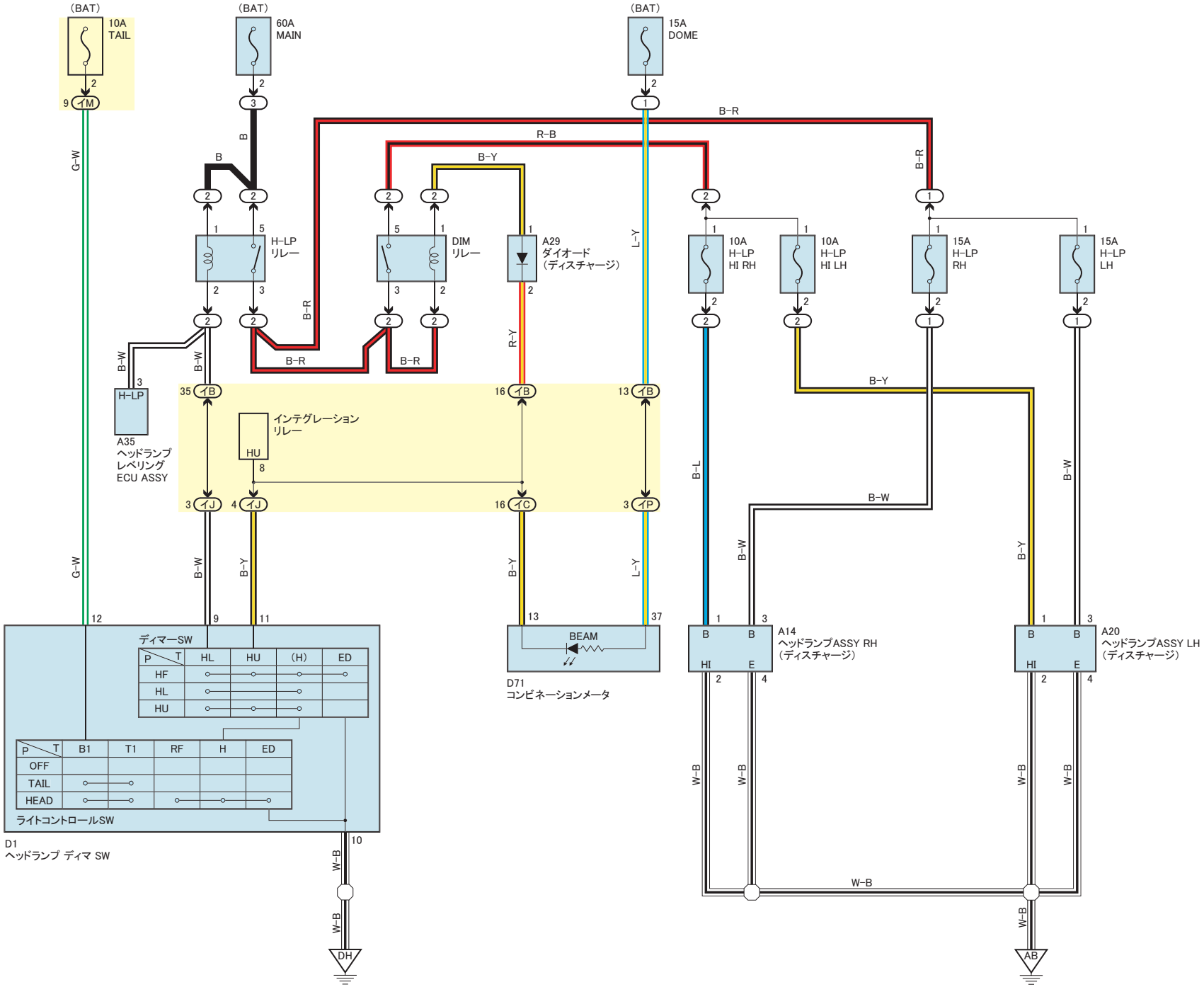

HDAD4810
X516D1008480003