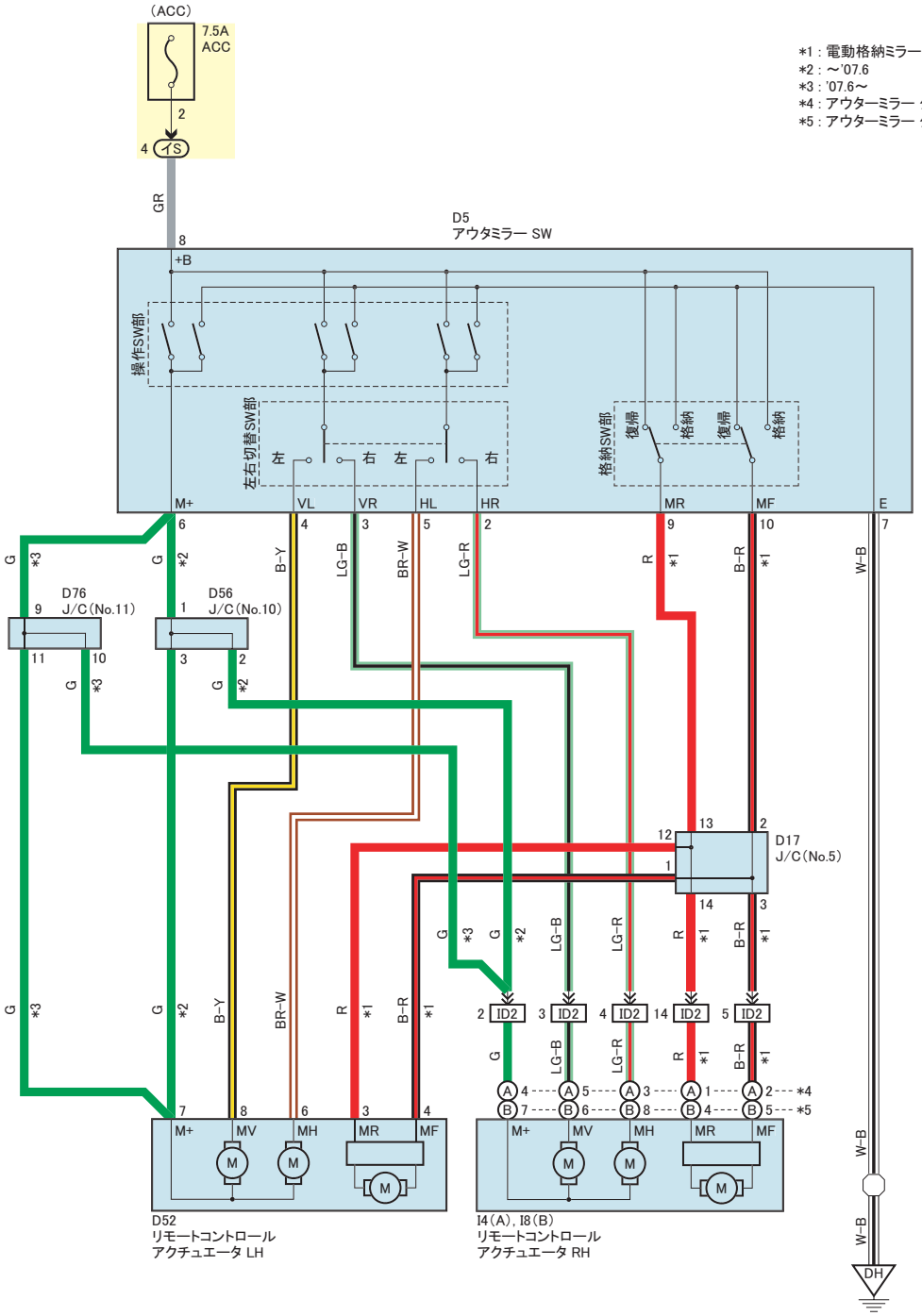

*1 : 電動格納ミラー付き車
*2 : ～'07.6
*3 : '07.6～
*4 : アウターミラー ターンランプ無し車
*5 : アウターミラー ターンランプ付き車

HDAD1110
X516D1008110003