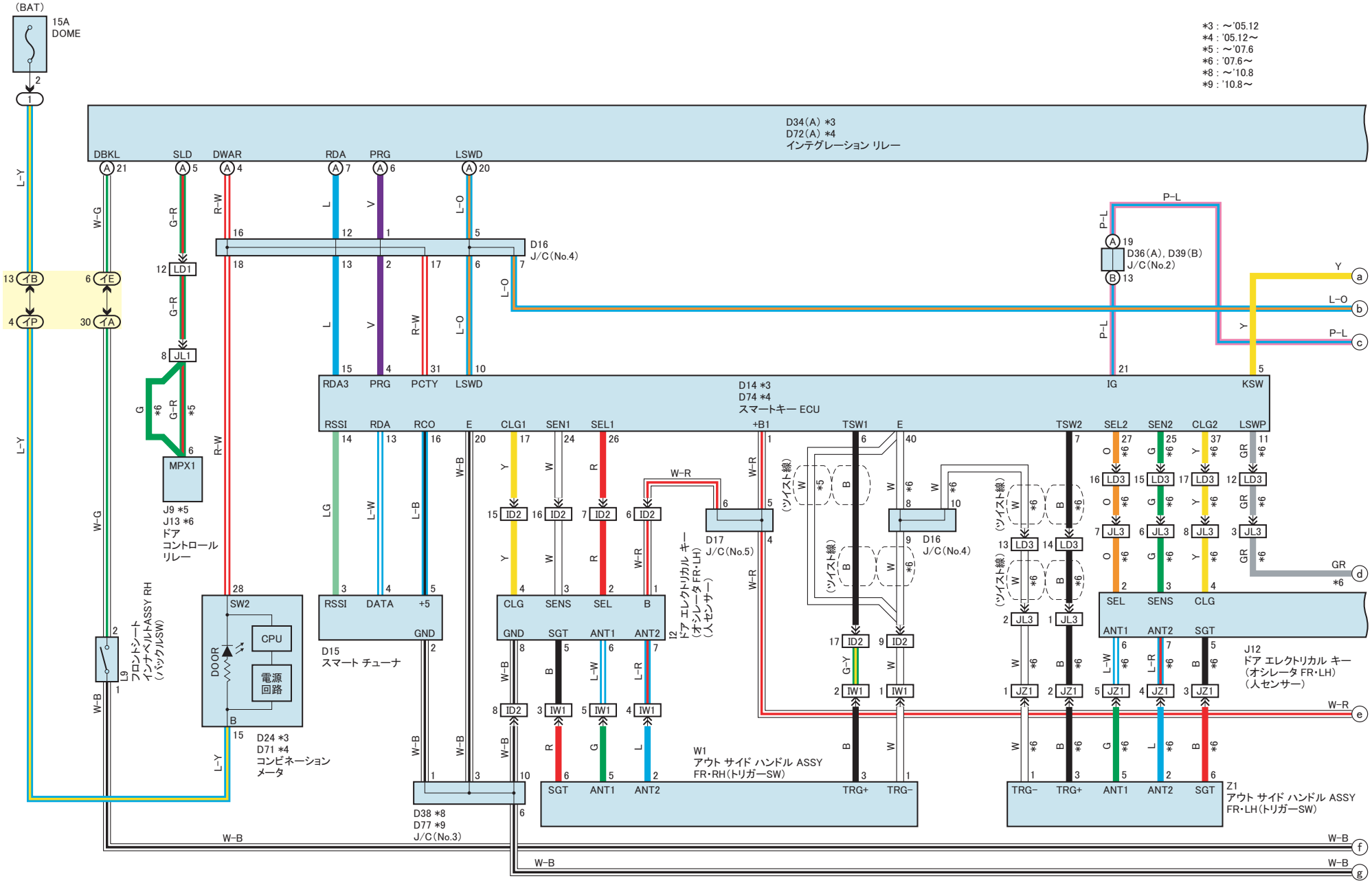
(BAT)
15A
DOME
*3 : ～'05.12
*4 : '05.12～
*5 : ～'07.6
*6 : '07.6～
*8 : ～'10.8
*9 : '10.8～
D34(A) *3
D72(A) *4
インテグレーション リレー
DBKL
SLD
DWAR
RDA
PRG
LSWD
D16
J/C(No.4)
D36(A), D39(B)
J/C(No.2)
RDA3
PCTY
IG
KSW
D14 *3
D74 *4
スマートキー ECU
RSSI
RCO
E
CLG1
SEN1
SEL1
+B1
TSW1
TSW2
SEL2
SEN2
CLG2
LSWP
LD1
JL1
MPX1
J9 *5
J13 *6
ドア
コントロール
リレー
D17
J/C(No.5)
D16
J/C(No.4)
(ツイスト線)
DATA
+5
GND
D15
スマート チューナ
SW2
CPU
電源
回路
DOOR
D24 *3
D71 *4
コンビネーション
メータ
フロントシート
インナベルトASSY RH
(バックルSW)
L9
CLG
SENS
SEL
B
SGT
ANT1
ANT2
I2
ドア エレクトリカル キー
(オシレータ FR・LH)
(人センサー)
ID2
IW1
W1
アウト サイド ハンドル ASSY
FR・RH(トリガーSW)
TRG+
TRG−
LD3
JL3
JZ1
J12
ドア エレクトリカル キー
(オシレータ FR・LH)
(人センサー)
Z1
アウト サイド ハンドル ASSY
FR・LH(トリガーSW)
D38 *8
D77 *9
J/C(No.3)
HDAD1410
X516D1008140003