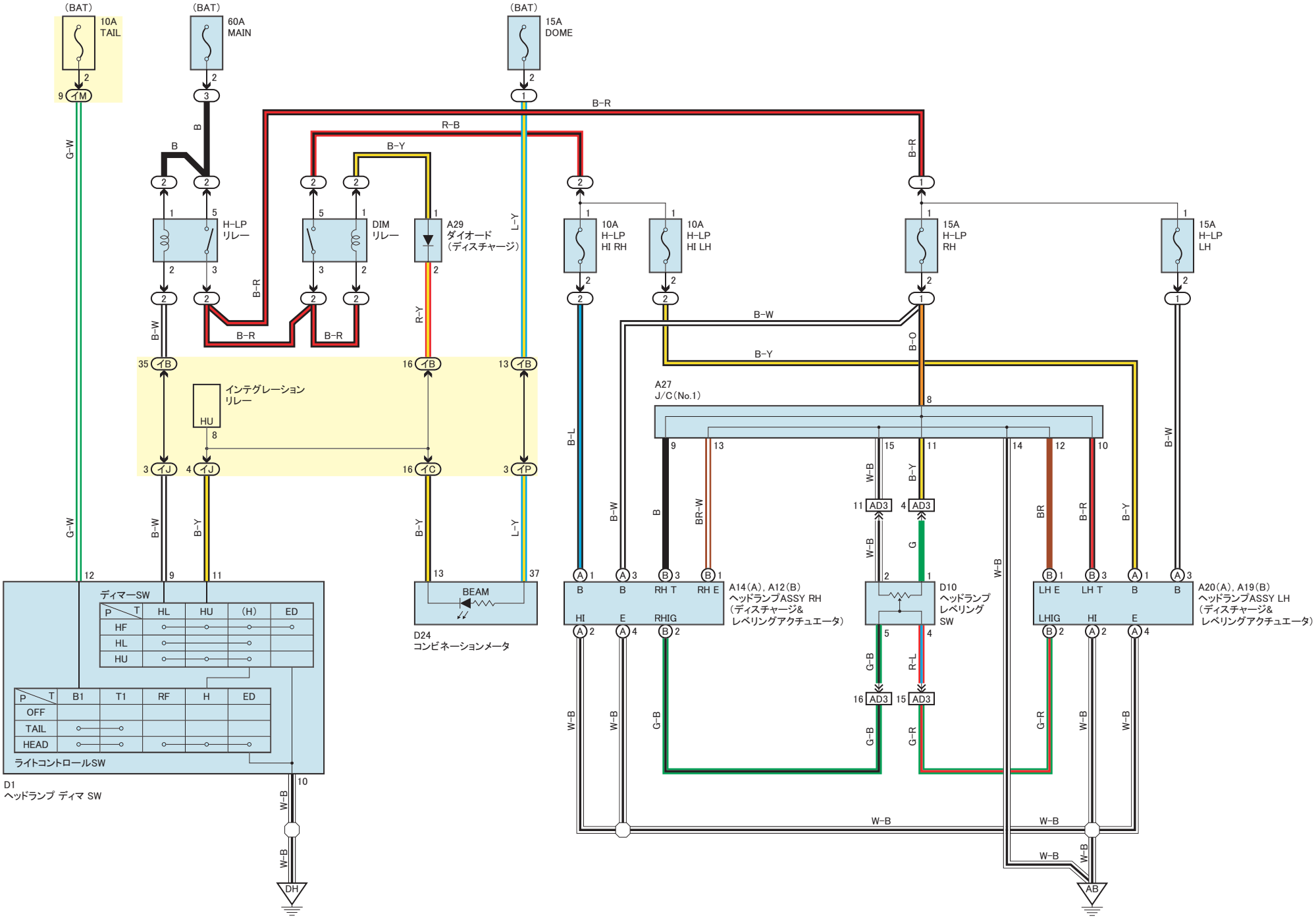

HDAD2610
X516D1008260003