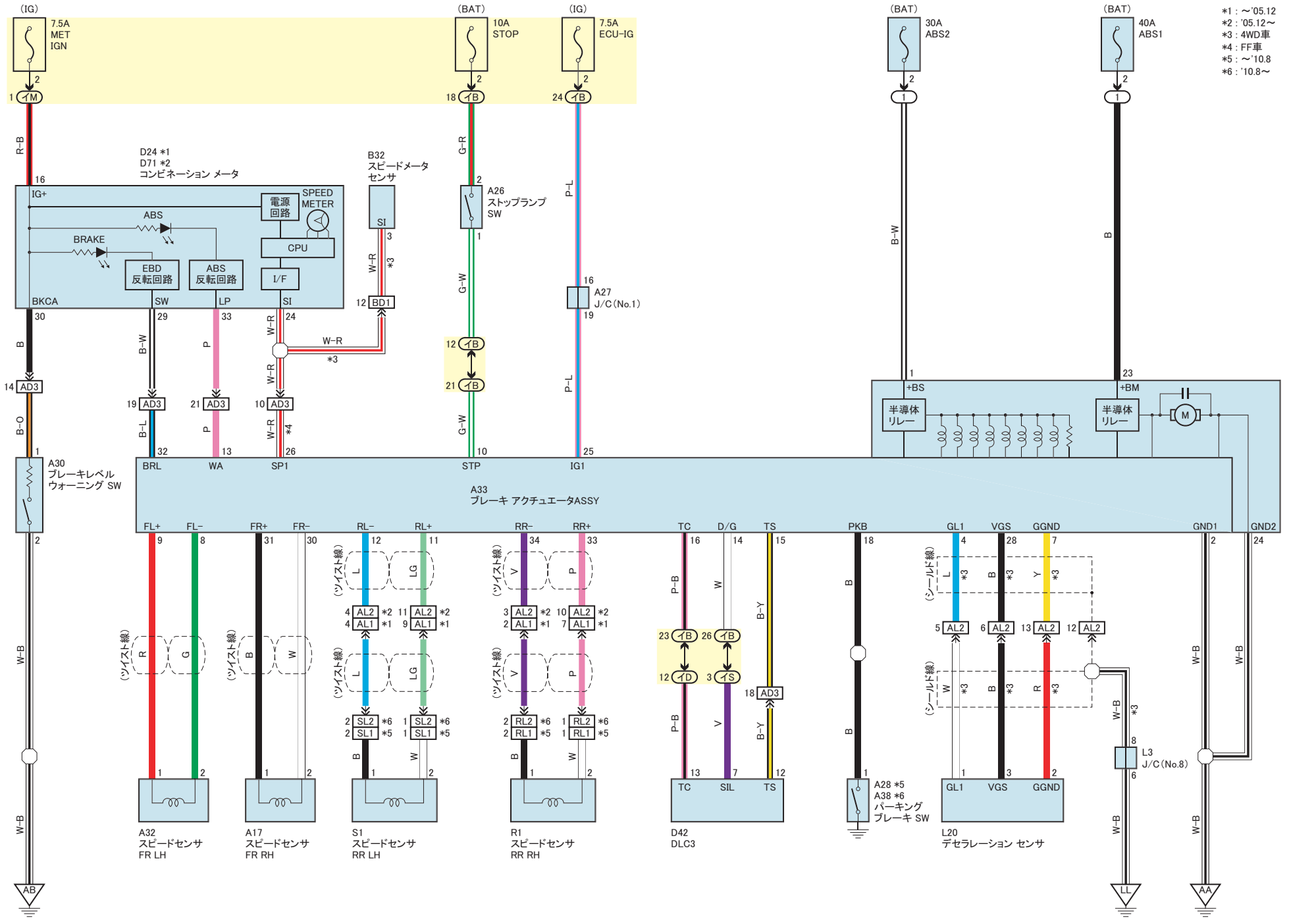
(IG)
7.5A
MET
IGN
(BAT)
10A
STOP
(IG)
7.5A
ECU-IG
(BAT)
30A
ABS2
(BAT)
40A
ABS1
*1 : ～'05.12
*2 : '05.12～
*3 : 4WD車
*4 : FF車
*5 : ～'10.8
*6 : '10.8～
D24 *1
D71 *2
コンビネーション メータ
IG+
電源
回路
SPEED
METER
ABS
BRAKE
CPU
EBD
反転回路
ABS
反転回路
I/F
BKCA
SW
LP
SI
B32
スピードメータ
センサ
A26
ストップランプ
SW
A27
J/C(No.1)
BD1
AD3
A30
ブレーキレベル
ウォーニング SW
BRL
WA
SP1
STP
IG1
+BS
+BM
半導体
リレー
半導体
リレー
M
A33
ブレーキ アクチュエータASSY
FL+
FL−
FR+
FR−
RL−
RL+
RR−
RR+
TC
D/G
TS
PKB
GL1
VGS
GGND
GND1
GND2
(ツイスト線)
(シールド線)
AL2
AL1
SL2
SL1
RL2
RL1
A32
スピードセンサ
FR LH
A17
スピードセンサ
FR RH
S1
スピードセンサ
RR LH
R1
スピードセンサ
RR RH
D42
DLC3
A28 *5
A38 *6
パーキング
ブレーキ SW
L20
デセラレーション センサ
L3
J/C(No.8)
AB
LL
AA
HDAD0810
X516D1008080003