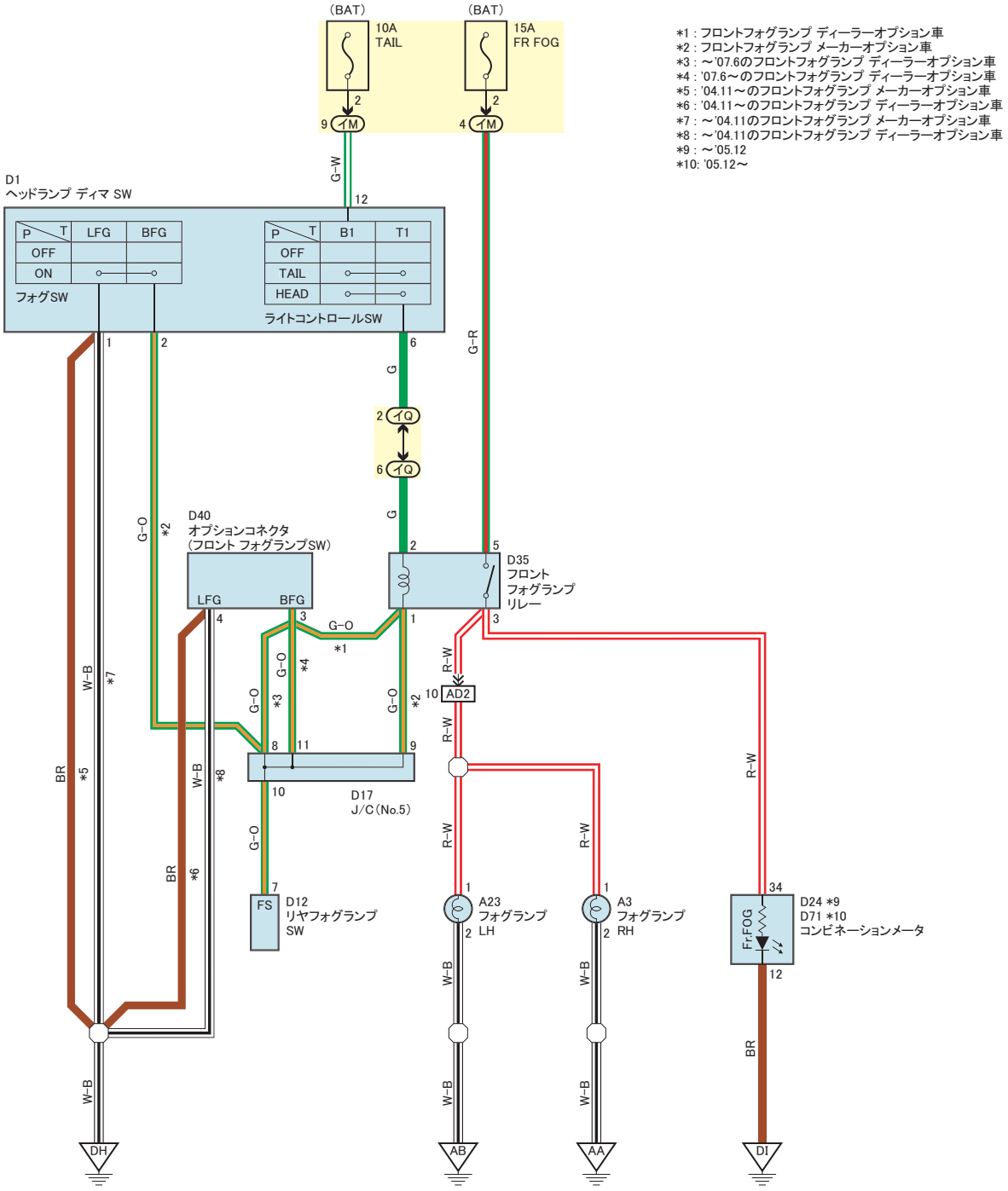

*1 : フロントフォグランプ ディーラーオプション車
*2 : フロントフォグランプ メーカーオプション車
*3 : ～'07.6のフロントフォグランプ ディーラーオプション車
*4 : '07.6～のフロントフォグランプ ディーラーオプション車
*5 : '04.11～のフロントフォグランプ メーカーオプション車
*6 : '04.11～のフロントフォグランプ ディーラーオプション車
*7 : ～'04.11のフロントフォグランプ メーカーオプション車
*8 : ～'04.11のフロントフォグランプ ディーラーオプション車
*9 : ～'05.12
*10: '05.12～

HDAD2710
X516D1008270003