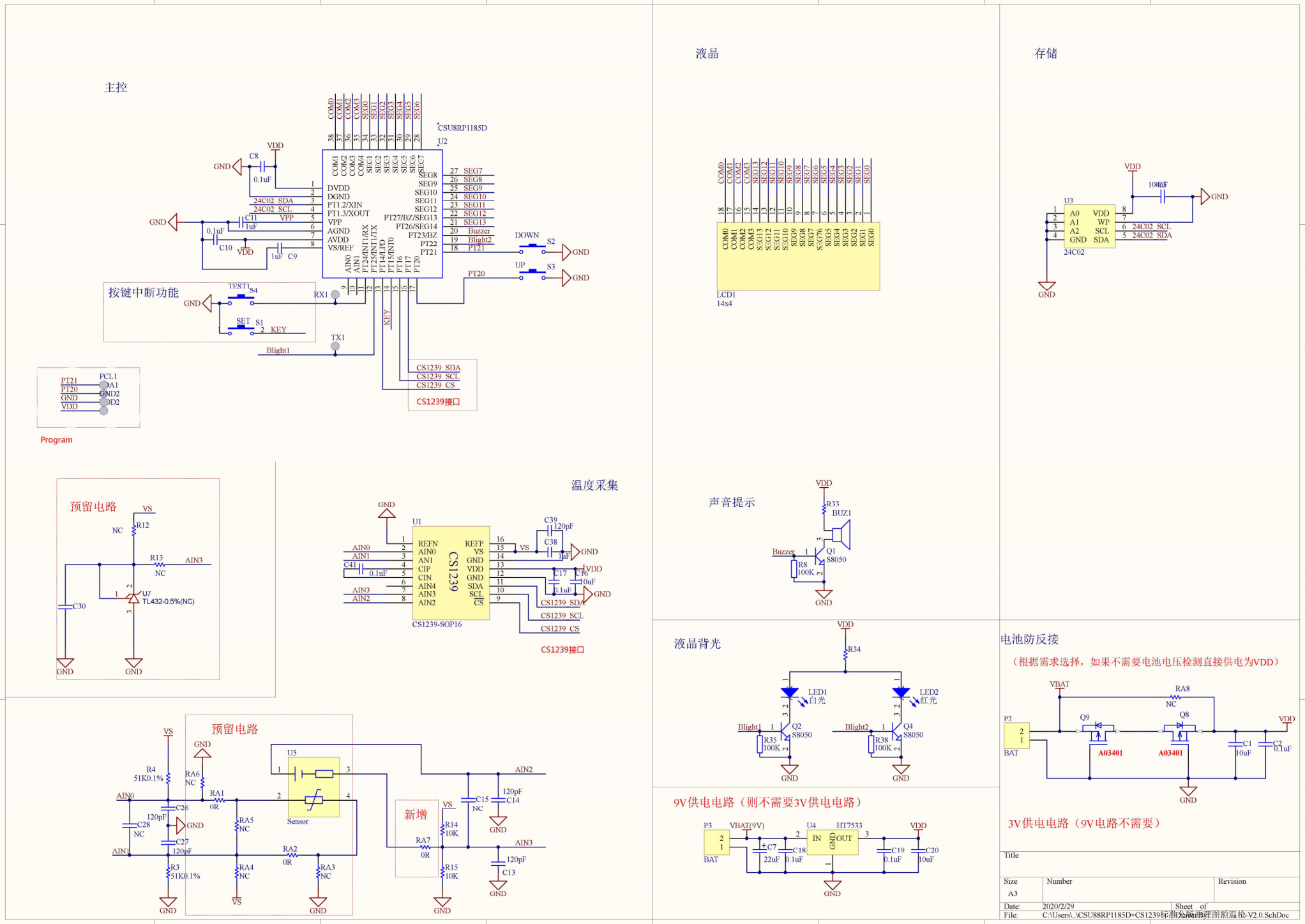
主控
CSU8RP1185D
U2
按键中断功能
TEST1 S4
SET S1
KEY
CS1239接口
CS1239 SDA
CS1239 SCL
CS1239 CS
Program
PCL1
液晶
LCD1
14x4
存储
U3
24C02
声音提示
BUZ1
Q1
S8050
液晶背光
LED1
白光
LED2
红光
Q2
Q4
9V供电电路（则不需要3V供电电路）
P3
BAT
U4
HT7533
IN
OUT
GND
电池防反接
（根据需求选择，如果不需要电池电压检测直接供电为VDD）
P2
Q9
Q8
A03401
3V供电电路（9V电路不需要）
预留电路
温度采集
U1
CS1239
CS1239-SOP16
CS1239接口
U7
TL432-0.5%(NC)
U5
Sensor
新增
Title
Size
A3
Number
Revision
Date: 2020/2/29
Sheet of
File: C:\Users\..\CSU88RP1185D+CS1239标准应用原理图额温枪-V2.0.SchDoc