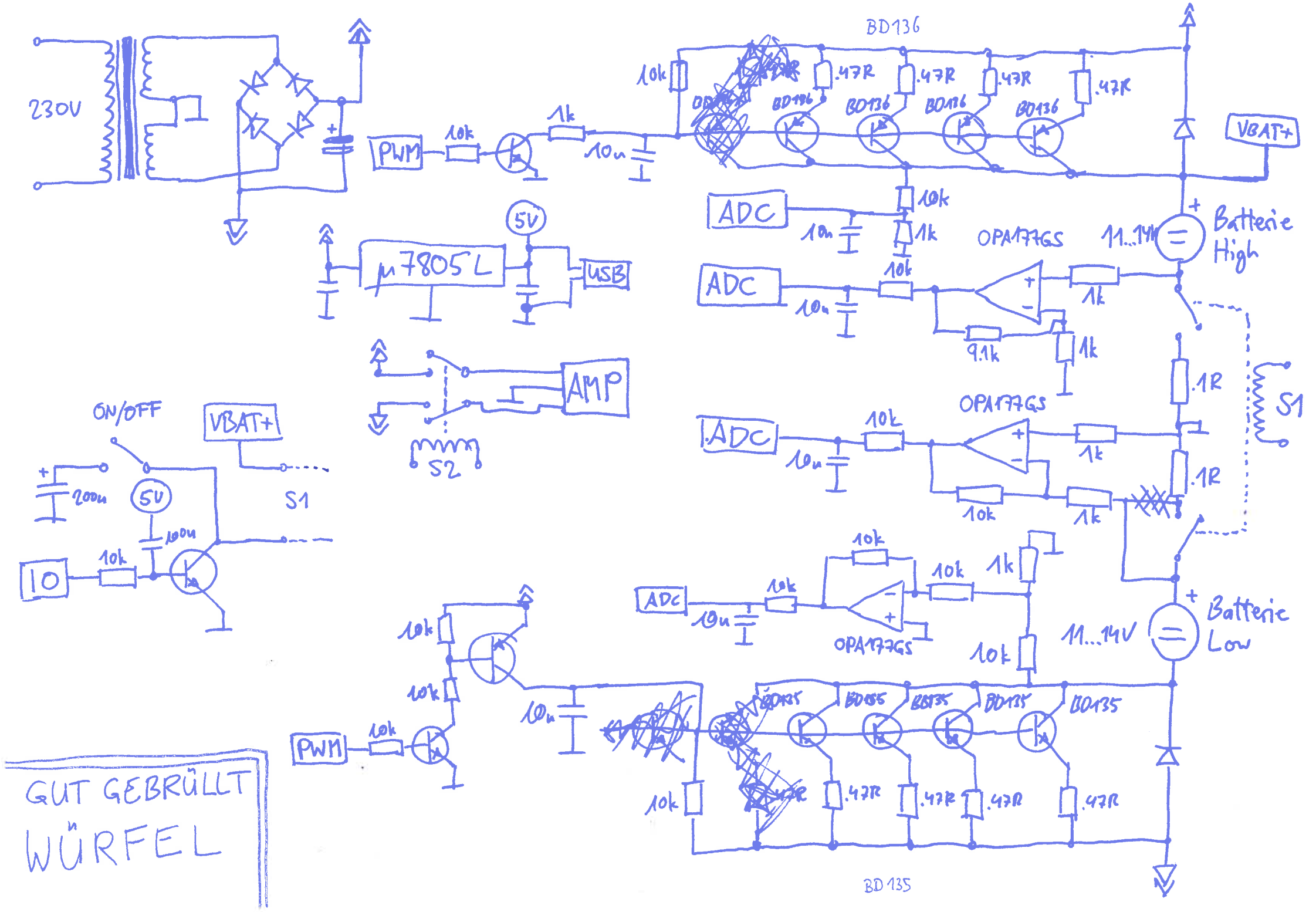
230V
PWM
10k
1k
10u
BD136
.47R
VBAT+
ADC
OPA177GS
11...14V
Batterie High
µ7805L
5V
USB
AMP
S2
S1
ON/OFF
200u
100u
IO
Batterie Low
BD135
GUT GEBRÜLLT
WÜRFEL