Séquence 2

EXERCICES

Révision: Cocher la ou les bonnes réponses

- La commande `ls -al` :

- [ ] permet de lister les fichiers du répertoire courant sans détail.
- [ ] permet de lister les fichiers standards et cachés du répertoire courant.
- [ ] permet d'afficher des détails sur un fichier comme son propriétaire ou ses droits.
- [ ] n'existe pas en Bash.

- La commande `mv` :

- [ ] sert à copier des fichiers ou répertoires.
- [ ] sert à déplacer des fichiers ou répertoires.
- [ ] peut servir à renommer un fichier ou un répertoire.
- [ ] n'existe pas en Bash.

- La commande `ls -l toto.sh` affiche `-r-xr--r-- 1 john staff 128 18 mai 11:56 toto.sh`.

- [ ] toto.sh appartient à john.
- [ ] toto.sh appartient à staff du groupe john.
- [ ] Personne n'a le droit d'écriture sur toto.sh.
- [ ] Personne n'a le droit de lire toto.sh.

- Dans un terminal, on tape `cd` (sans arguments) pour se placer dans son répertoire personnel, noté parfois `HOME`. Quelle commande doit-on ensuite taper pour déplacer dans le répertoire courant le fichier `exo1.py` qui se trouve dans `Documents/python/` en sachant que `Documents` est dans `HOME`?

- [ ] `cp Documents/python/exo1.py`
- [ ] `mv /Documents/python/exo1.py`
- [ ] `mv ./Documents/python/exo1.py .`
- [ ] `rm Documents/python/exo1.py`

> ⚠️ **Indication pour les exercices**
>
> 👉 On utilisera la machine Linux simplifiée. On se connectera avec le compte de `Matei` en saisissant la commande `su Matei` (son mot de passe est `eleve`). Puis on se déplace dans son répertoire personnel avec `cd ~`.

Exercice 1 - Trouver son chemin

Observer l'arborescence suivante :

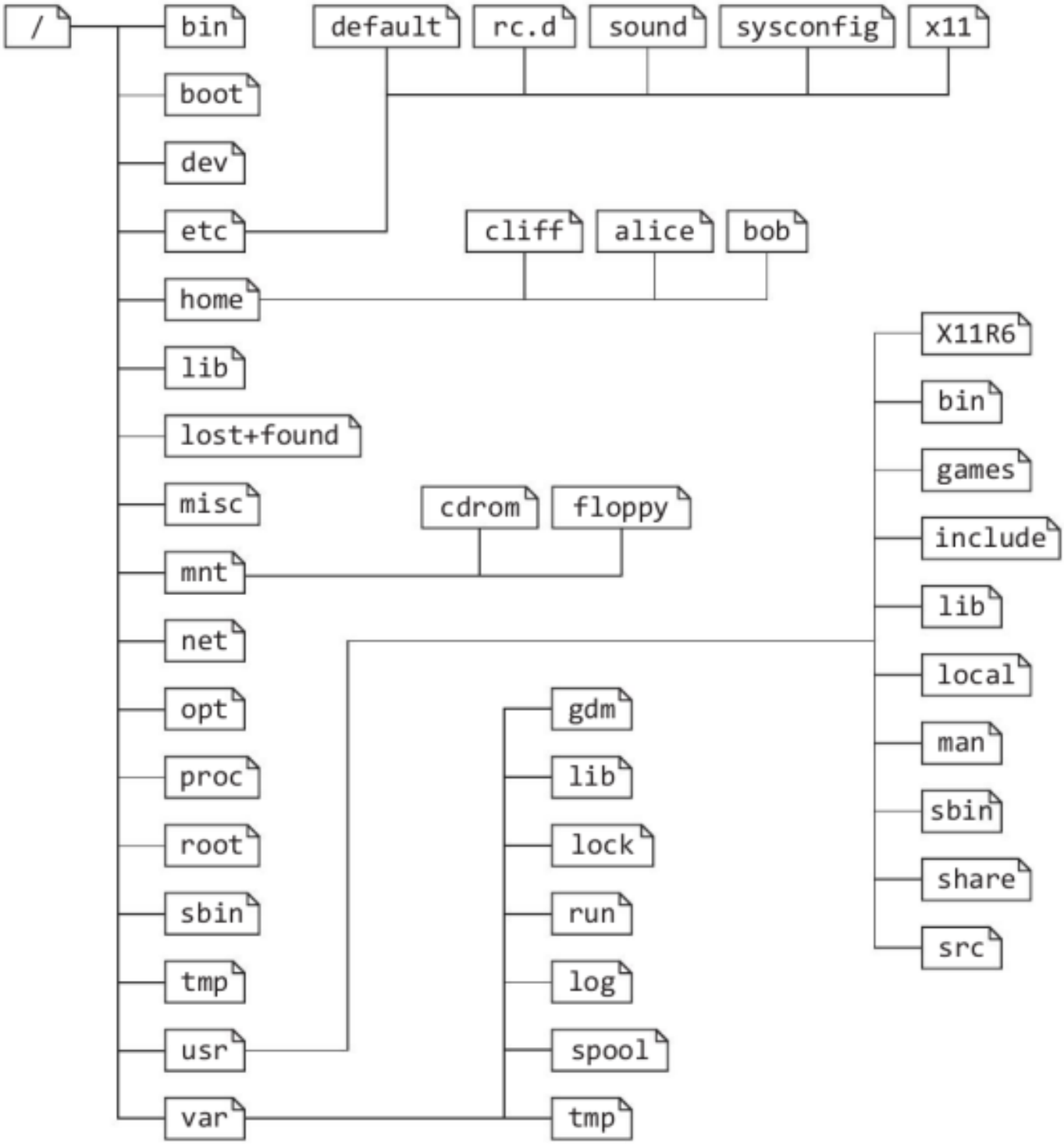

1. Proposer une commande qui permette de se déplacer du répertoire `HOME` de Alice à celui de Bob :
   - en utilisant un chemin relatif ;
   - en utilisant un chemin absolu.
2. Alice est à la racine `/` . Proposer deux commandes qui peuvent lui permettre de se déplacer dans son répertoire personnel (`HOME`).
3. Bob est dans son `HOME` . Aidez-le à :

- lister le contenu de son `HOME` ;
- lister le contenu de son `HOME` y compris les fichiers et répertoires cachés ;
- lister le contenu du répertoire `share` sans quitter son `HOME`.

Exercice 2 - Créer une arborescence et se déplacer dedans

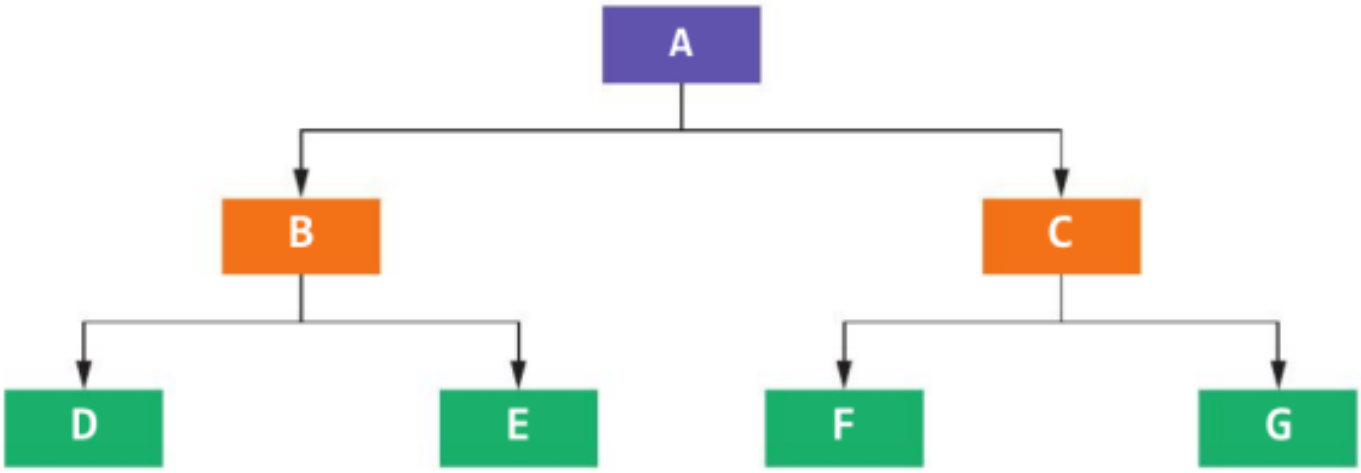

1. Créer dans le répertoire personnel de `Matei` l'arborescence ci-dessus dans laquelle A, B, C, D, E, F et G sont des répertoires.
2. La commande du shell `touch nom_fichier` permet de créer un fichier vide. Créer deux fichiers vides appelés `un` et `deux` dans le répertoire d'accueil.
3. Quelle commande permet de copier des fichiers ou répertoires ? Copier le fichier `un` dans le répertoire `A` en lui donnant le nom `trois`.
4. Comment réaliser la copie précédente en utilisant un chemin relatif si vous êtes :
   - dans le répertoire A ?
   - dans le répertoire B ?
5. Si votre nom d'utilisateur est `Angie`, comment réaliser cette copie en utilisant un chemin absolu ?
6. Comment renommer le fichier `trois` en `quatre` ?

Exercice 3 - Utiliser les pages du manuel d'une commande

1. Quelle option de la commande `echo` faut-il utiliser pour *rester sur la même ligne* ?
2. Comment faut-il faire pour afficher un message sur plusieurs lignes avec cette même commande ?
3. La commande `cat nom_fichier` permet d'afficher son contenu dans le terminale. Comment peut-on afficher le contenu avec les numéros de lignes? Tester.

Exercice 4 - Avez-vous les droits ?

On considère le système étudié dans les activités préparatoires. L'utilisateur `Matei` est connecté et a obtenu les informations suivantes:

```
Matei@cc6405d252cf:~$ pwd
/home/Matei
Matei@cc6405d252cf:~$ tree ..
..
|-- Angie
|   |-- Danse
|   |   `-- Photo
|   |-- Encodage
|   |-- Jeux
|   |   |-- Mondes
|   |   |-- Personnages
|   |   `-- Saisons
|   |       |-- Saison1
|   |       |-- Saison2
|   |       `-- Saison3
|   |-- NSI
|   |   `-- Modules
|   `-- Types
`-- Matei
    `-- Math
        `-- Exos
            |-- Exo1
            `-- Exo2

10 directories, 9 files
Matei@cc6405d252cf:~$ ls -l ../Angie/Jeux/
total 4
-rw-r--r-- 1 Angie Angie      0 Jul 14 11:44 Mondes
-rw-r--r-- 1 Angie Angie      0 Jul 14 11:44 Personnages
drwxr-xr-x 1 Angie enfants 4096 Jul 15 04:17 Saisons
Matei@cc6405d252cf:~$ ls -l ../Angie/Jeux/Saisons/
total 12
-rw-r--r-- 1 Angie enfants 226 Jul 15 04:16 Saison1
-rw-r--r-- 1 Angie enfants 279 Jul 15 04:16 Saison2
-rw-r--r-- 1 Angie enfants 333 Jul 15 04:17 Saison3
Matei@cc6405d252cf:~$ groups Matei
Matei : Matei enfants
Matei@cc6405d252cf:~$
```

Commandes utilisées: `tree repertoire` affiche l'arborescence des fichiers depuis `repertoire` et `groups utilisateur` permet de connaitre les groupes auxquels appartient `utilisateur`.

1. Matei souhaite ajouter un fichier `Saison4` dans le dossier `Saisons` d'Angie. Peut-il le faire directement ? Justifier la réponse.
2. Proposer une stratégie pour résoudre le problème.