Человеческий фактор

~~ГАУПОСТЬ~~ И НАКАЗАНИЕ В ТЕОРИИ И НА ПРИМЕРАХ

НЕМНОГО ТЕОРИИ…

«ТИГР СОСТОИТ ИЗ СЛЕДУЮЩИХ ЧАСТЕЙ…» (С)

СОСТАВ ПРЕСТУПЛЕНИЯ

- Объект
- Объективная сторона
- Субъект
- Субъективная сторона

СУБЪЕКТ ПРЕСТУПЛЕНИЯ

- Общий
- Специальный

И ЕЩЕ НЕМНОГО ТЕОРИИ…

«ВОШЕЛ И БРОСИЛСЯ НА НОЖ И ТАК 7 РАЗ!» (С)

СУБЪЕКТИВНАЯ СТОРОНА ПРЕСТУПЛЕНИЯ

- Вина
- Мотив
- Цель
- Эмоциональное состояние

И ЕЩЕ НЕМНОГО ТЕОРИИ…

ФОРМЫ ВИНЫ

«НЕ ВИНОВАТАЯ Я, ОН САМ ПРИШЁЛ!» (С)

- Умысел
  - Прямой
  - Непрямой
- Неосторожность
  - Преступная самоуверенность
  - Преступная небрежность

ПОТЕРПЕВШИЕ

НУЖЕН ЛИ НАМ ПОТЕРПЕВШИЙ

- Публичное обвинение
- Приватное обвинение

ПОТЕРПЕВШИЕ

КОГДА ПОТЕРПЕВШИЙ НЕ ПОТЕРПЕВШИЙ

- Отсутствует состав преступления

ПОТЕРПЕВШИЙ «ПОПАЛ» ПО ГЛУПОСТИ

- Остается потерпевшим

16-Й РАЗДЕЛ КРИМИНАЛЬНОГО КОДЕКСА

- Ст. 361- вмешательство в работу компьютеров и сетей
- Ст. 361-1 – разработка вредоносного ПО
- Ст. 361-2 – несанкционированные действия с информацией
- Ст. 362 - несанкционированные действия с информацией
- Ст. 363 – нарушение правил эксплуатации компьютеров и сетей
- Ст. 363-1 – препятствование работе компьютеров и сетей путем массовой рассылки сообщений

16-Й РАЗДЕЛ КРИМИНАЛЬНОГО КОДЕКСА

- Ст. 361- вмешательство в работу компьютеров и сетей
  - Прямой умысел
  - Приватное обвинение ч.1
  - Приватное обвинение ч.2 если совершили муж или жена потерпевшего
  - Общий субъект

16-Й РАЗДЕЛ КРИМИНАЛЬНОГО КОДЕКСА

- Ст. 361-1 - разработка вредоносного ПО
  - Прямой умысел
  - Публичное обвинение
  - Общий субъект

16-Й РАЗДЕЛ КРИМИНАЛЬНОГО КОДЕКСА

- Ст. 361-2 – несанкционированные действия с информацией
  - Прямой умысел
  - Публичное обвинение
  - Общий субъект

16-Й РАЗДЕЛ КРИМИНАЛЬНОГО КОДЕКСА

- Ст. 362 – несанкционированные действия с информацией
  - Прямой умысел
  - Приватное обвинение ч.1
  - Приватное обвинение ч.2 если совершили муж или жена потерпевшего
  - Специальный субъект

16-Й РАЗДЕЛ КРИМИНАЛЬНОГО КОДЕКСА

- Ст. 363 – нарушение правил эксплуатации компьютеров и сетей
  - Прямой умысел или неосторожность
  - Публичное обвинение
  - Специальный субъект

16-Й РАЗДЕЛ КРИМИНАЛЬНОГО КОДЕКСА

- Ст. 363-1 – препятствование работе компьютеров и сетей путем массовой рассылки сообщений
  - Прямой умысел
  - Публичное обвинение
  - Общий субъект

«ПРОФИЛЬНЫЕ» СТАТЬИ КК УКРАИНЫ

- Ст. 176 – нарушение авторских прав
  - Прямой умысел
  - Приватное обвинение
  - Общий субъект
  - В ч.3 – специальный субъект

«ПРОФИЛЬНЫЕ» СТАТЬИ КК УКРАИНЫ

- Ст. 190 ч.3 – мошенничество путем незаконных операций с использованием компьютерной техники
  - Прямой умысел
  - Публичное обвинение
  - Приватное обвинение если родственник
  - Приватное обвинение если сотрудник и ущерб исключительно собственности потерпевшего
  - Общий субъект

КЕЙСЫ

ИНВЕСТИЦИЯ В КРИПТОВАЛЮТУ

- Купить криптовалюту на ориентировочно 100К+ гривен.
- Отправить мнемоническую фразу восстановления кошелька себе во «ВКонтактик»
- Установить левое приложение знакомств «а-ля Мамба»
- Согласиться на предложение подтянуть контакты для знакомств из «ВКонтактика»

КЕЙСЫ

СРОЧНО НАДО ОТПРАВИТЬ ПИСЬМО

- Офицер по работе с личным составом (замполит)
- Имеет копию приказа о порядке пользования интернетом
- “Казенный” интернет лежит, в дело идет личный модем МТС
- Компрометируется массив данных с личной информацией бойцов плюс служебная информация

КЕЙСЫ

СРОЧНО НАДО ОТПРАВИТЬ ПИСЬМО

ІНФОРМАЦІЯ
ЩОДО ОСІБ, ЯКІ ЗАГИНУЛИ (ПОМЕРЛИ) ВНАСЛІДОК ПОРАНЕННЯ (ТРАВМИ, КОНТУЗІЇ, КАЛІЦТВА) У ХОДІ УЧАСТІ В АНТИТЕРОРИСТИЧНІЙ ОПЕРАЦІЇ, ТА ЧЛЕНІВ ЇХ СІМЕЙ [redacted]

№ з/п	П.І.Б.	Посада та місце проходження служби на момент загибелі	Дата, місце та обставини загибелі	Які має державні нагороди або відомчі відзнаки	Члени сім'ї загиблого, контактні телефони, наявність статусу «член сім'ї загиблого»	Місце проживання членів сім'ї загиблого	Виплата сім'ї одноразової грошової допомоги, оформлення пенсії тощо	Забезпечення житлом, земельною ділянкою	Місце перебування наглядової справи
1	[redacted] Сергій [redacted]	Лікар [redacted]	[redacted] 2015, під час виконання бойового завдання у [redacted] населеного пункту Широкіно Новоазовського району Донецької обл., отримав осколочні поранення голови та лівої частини грудної клітини, від яких помер у [redacted] м. Маріуполя	Указом Президента України від [redacted] нагороджений орденом «За мужність» III ступеня (посмертно). Відзнака за заслуги перед [redacted] (посмертно); за заслуги перед [redacted] (посмертно); орден УПЦ	Батько: Сергій [redacted] Мати: Тетяна [redacted]	[redacted]	Профінансовано виплату одноразової грошової допомоги в сумі [redacted] тис. грн. батькам Надано допомогу: - [redacted] грн. – від Громадської спілки [redacted] - [redacted] грн. від місцевої влади.	-	Копія матеріалів спеціального розслідування – архів в/ч [redacted] фінансовий відділ
2	[redacted] Ігор [redacted]	кулеметник [redacted]	[redacted] 2015, поблизу населеного пункту Широкіно Новоазовського району Донецької області, загинув, при проведенні утримання наступальних дій збройних формувань противника, отримавши численні кульові поранення [redacted]	Указом Президента України [redacted] від [redacted] орден "За мужність" III ст. (посмертно)	Мати: [redacted] Світлана [redacted] Брат: [redacted] Микита [redacted]	[redacted]	Профінансовано виплату одноразової грошової допомоги в сумі [redacted] тис. грн. матері Надано допомогу: - [redacted] грн. – від Громадської спілки [redacted]	-	Копія матеріалів спеціального розслідування – архів в/ч [redacted] фінансовий відділ

КЕЙСЫ

УДОБНО КОГДА ВСЯ ИНФОРМАЦИЯ С СОБОЙ

- Начальник связи крупного военного подразделения таскает с собой внешний HDD
- Использует его где удобно
- Компрометирует массив данных с служебной информацией, данными о боевой работе подразделения и т.д.

Список АТО 07 серпня 2017.xlsx

	A	B	D	E	F	G	H	I	J	K	L	M	N
6		Контр.І	В/звання	П. І. Б.	підрозділ	Рота	Блок Пост №, ВО	№ моб.тел	лікарня	назва та № зброї	Посвідчення про	дата народж	місце прописки
7		Оф	майор	[redacted] Михайло [redacted]	2 ПБ	УПР	БП №[redacted]	[redacted]		АКС-74 [redacted]	[redacted] 2017 №[redacted]	[redacted] 1982	[redacted]
8		Оф	капітан	[redacted] Олександр [redacted]	2 ПБ	4 ПР	ВОП №[redacted]	[redacted]		АКС-74 [redacted]	[redacted] 2017 №[redacted]	[redacted] 1990	[redacted]
9		К	старший сержант	[redacted] Максим [redacted]	2 ПБ	5 ПР	БП №[redacted]	[redacted]		АКС-74 [redacted]	[redacted] 2017 №[redacted]	[redacted] 1992	[redacted]
10		К	сержант	[redacted] Костянтин [redacted]	2 ПБ	5 ПР	ВОП №[redacted]	[redacted]		АКС-74 [redacted]	[redacted] 2017 №[redacted]	[redacted] 1985	[redacted]
11		К	сержант	[redacted] Микола [redacted]	2 ПБ	5 ПР	БП №[redacted]	[redacted]	вибув [redacted] 17	АКС-74 [redacted]	[redacted] 2017 №[redacted]	[redacted] 1994	[redacted]

КЕЙСЫ

УДОБНО КОГДА ВСЯ ИНФОРМАЦИЯ С СОБОЙ

Підлягає поверненню
Прим. № ____

КАРТКА ЗВ'ЯЗКУ

2017

2

Центральне ТУ				
ПОСАДА	ПРІЗВИЩЕ І.Б.	№ КАНАЛУ	ПОЗИВНИЙ	НОМЕР ТЕЛЕФОНУ
Штаб [redacted]				
Керівник	[redacted] Олександр [redacted]		А[redacted]	[redacted]
НШ	[redacted] Владислав [redacted]		Я[redacted]	
ЗКОУ М з КДБ	[redacted]		В[redacted]	
ГОЧ				
ОЧ напрямок загальновійськових частин ЦОУ				
ОЧ групи інформації				
НЗ	[redacted] Володимир [redacted]		С[redacted]	
ПУЗ			Т[redacted]	
Штаб [redacted]				

КЕЙСЫ

УДОБНО КОГДА ВСЯ ИНФОРМАЦИЯ С СОБОЙ

Для службового користування
Прим. № _____

Додаток 8
до розпорядження Головного
управління [redacted]
від [redacted]

ТАБЛИЦЯ КОДІВ
об'єктів, озброєння та техніки, які використовуються
[redacted]

№ з/п	Найменування	Код
1	2	3
УМОВНІ НАЗВИ		
Озброєння		
1	Пістолет	[redacted]
2	Автомат	
3	Кулемет	
4	Снайперська гвинтівка	
5	Гранатомет	

2

Продовження додатка 8

1	2	3
27	Поломка машини	[redacted]
28	Автомобіль супроводу	
29	Бронетехніка (БТР, БМП, БРДМ…)	
30	Танк	
31	Літак	
32	БПЛА	
33	Реактивні системи (Град, Смерч, Ураган)	
34	Гармата	
35	Радіостанції	
Місця розташування		
36	Базовий табір	
37	Польовий автомобільний парк	
38	Склад автобронетанкового майна	
39	КПП	
40	Блокпост	
41	Спостережний пункт	
42	Секрет	
Люди		
43	Група осіб	
44	Чоловік	

КЕЙСЫ

СИСАДМИН НА ПРЕДПРИЯТИИ ВПК

Запрос от завода [redacted]

Завод [redacted] обратился в [redacted] для рассмотрения возможности поставки стволов, а также передачи технологии, с тем чтобы иметь возможность производить стволы в будущем.

Ниже приведен список необходимых стволов и годовой потребности в них завода [redacted]

Чертеж	Калибр	Годовая потребность
716571.001	7,62×54R	[redacted] единиц
01.01.00.001	7,62×54R	[redacted] единиц
716571.004	12,7×108	[redacted] единиц
716571.005	12,7×108	[redacted] единиц

КЕЙСЫ

СИСАДМИН НА ПРЕДПРИЯТИИ ВПК

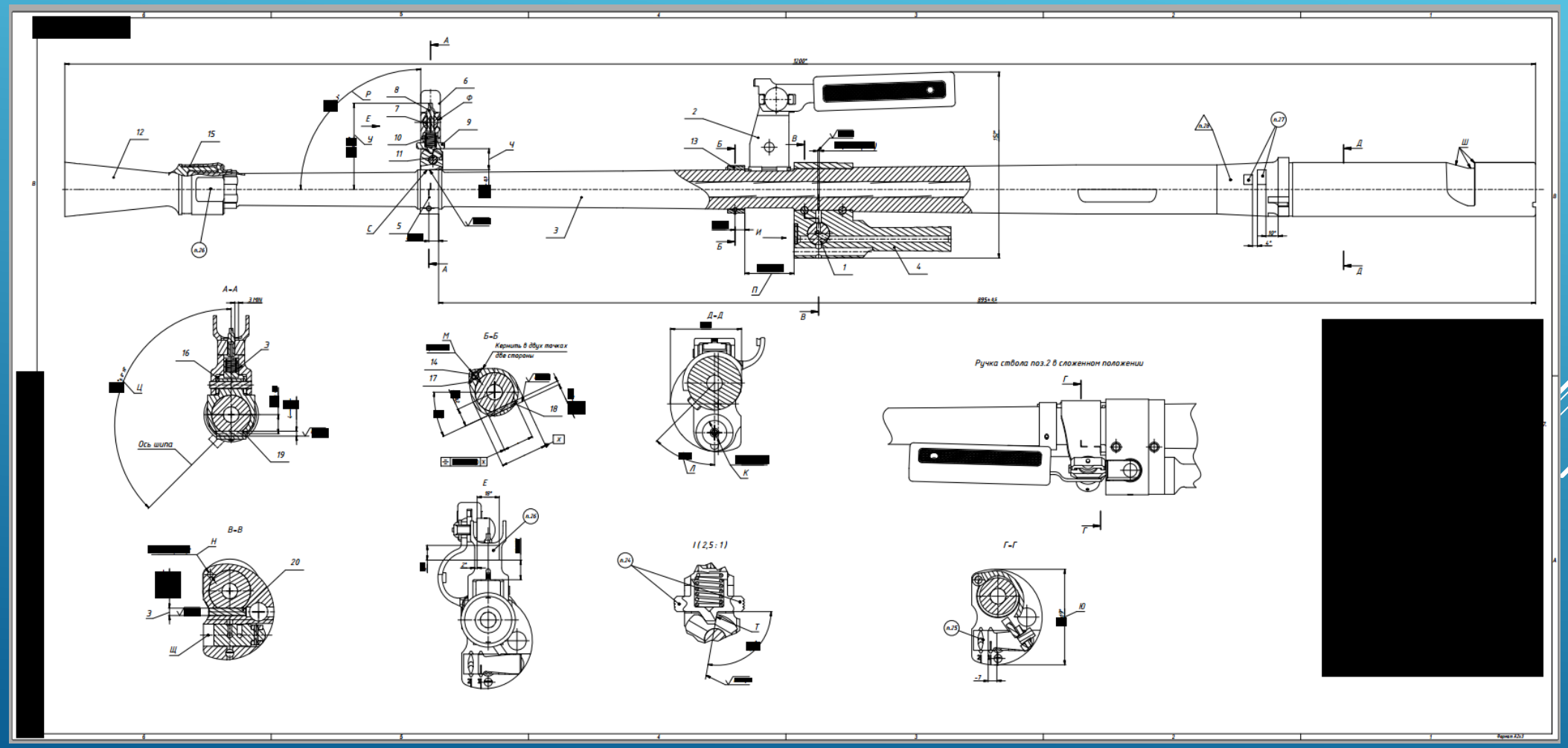

КЕЙСЫ

ЛЕВЫЙ СИСАДМИН В ГОС. ОРГАНИЗАЦИИ

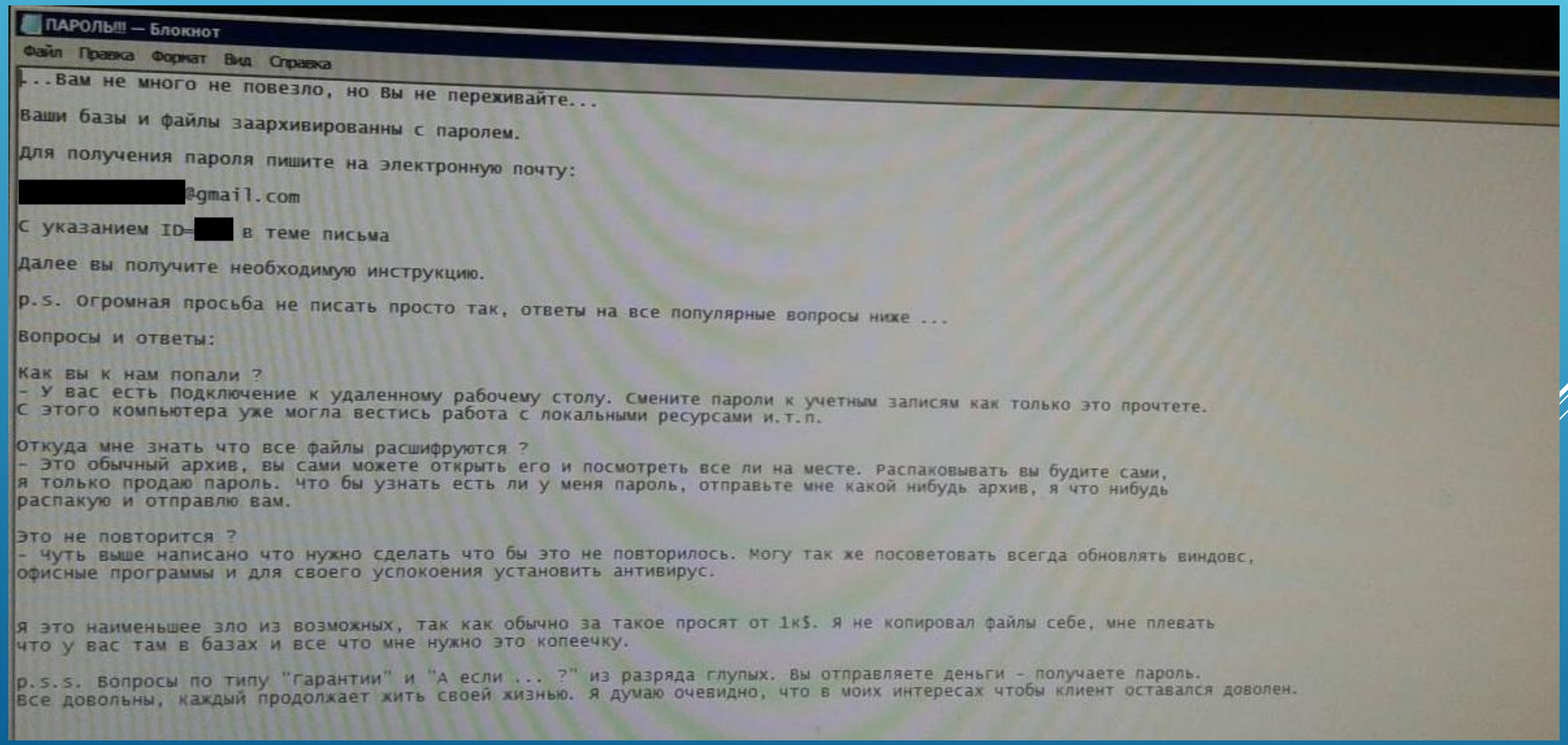

ПАРОЛЬ!!! — Блокнот

Файл Правка Формат Вид Справка

...Вам не много не повезло, но Вы не переживайте...

Ваши базы и файлы заархивированны с паролем.

Для получения пароля пишите на электронную почту:

[redacted]@gmail.com

С указанием ID=[redacted] в теме письма

Далее вы получите необходимую инструкцию.

p.s. Огромная просьба не писать просто так, ответы на все популярные вопросы ниже ...

Вопросы и ответы:

Как вы к нам попали ?
- У вас есть подключение к удаленному рабочему столу. Смените пароли к учетным записям как только это прочтете.
С этого компьютера уже могла вестись работа с локальными ресурсами и.т.п.

Откуда мне знать что все файлы расшифруются ?
- Это обычный архив, вы сами можете открыть его и посмотреть все ли на месте. Распаковывать вы будите сами,
я только продаю пароль. Что бы узнать есть ли у меня пароль, отправьте мне какой нибудь архив, я что нибудь
распакую и отправлю вам.

Это не повторится ?
- Чуть выше написано что нужно сделать что бы это не повторилось. Могу так же посоветовать всегда обновлять виндовс,
офисные программы и для своего успокоения установить антивирус.

Я это наименьшее зло из возможных, так как обычно за такое просят от 1к$. Я не копировал файлы себе, мне плевать
что у вас там в базах и все что мне нужно это копеечку.

p.s.s. Вопросы по типу "Гарантии" и "А если ... ?" из разряда глупых. Вы отправляете деньги - получаете пароль.
Все довольны, каждый продолжает жить своей жизнью. Я думаю очевидно, что в моих интересах чтобы клиент оставался доволен.