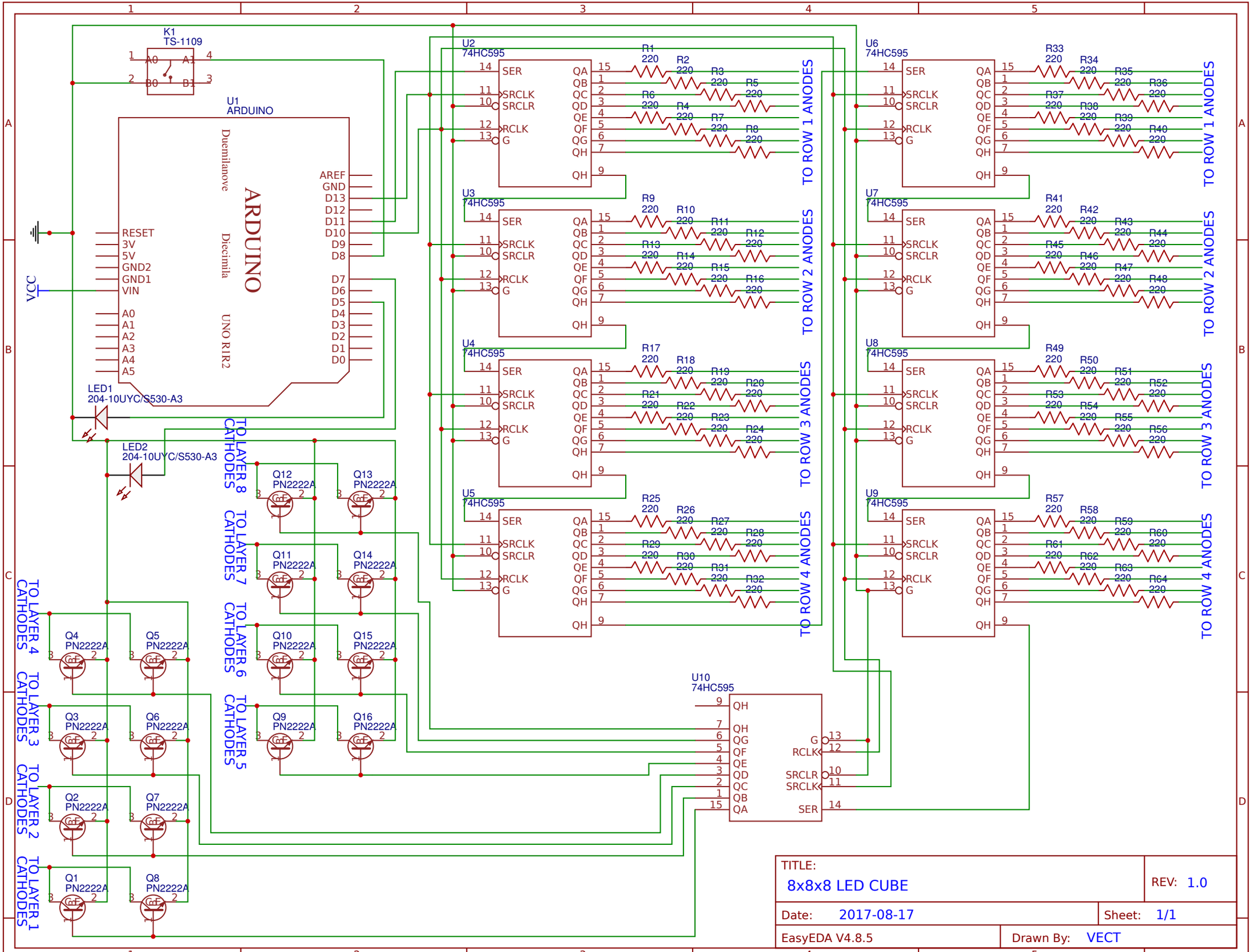
K1
TS-1109
U1
ARDUINO
Duemilanove
Diecimila
UNO R1R2
RESET
3V
5V
GND2
GND1
VIN
A0
A1
A2
A3
A4
A5
AREF
GND
D13
D12
D11
D10
D9
D8
D7
D6
D5
D4
D3
D2
D1
D0
VCC
LED1
204-10UYC/S530-A3
LED2
204-10UYC/S530-A3
U2
74HC595
U3
74HC595
U4
74HC595
U5
74HC595
U6
74HC595
U7
74HC595
U8
74HC595
U9
74HC595
U10
74HC595
SER
SRCLK
SRCLR
RCLK
G
QA
QB
QC
QD
QE
QF
QG
QH
TO ROW 1 ANODES
TO ROW 2 ANODES
TO ROW 3 ANODES
TO ROW 4 ANODES
TO LAYER 8 CATHODES
TO LAYER 7 CATHODES
TO LAYER 6 CATHODES
TO LAYER 5 CATHODES
TO LAYER 4 CATHODES
TO LAYER 3 CATHODES
TO LAYER 2 CATHODES
TO LAYER 1 CATHODES
Q1 PN2222A
Q2 PN2222A
Q3 PN2222A
Q4 PN2222A
Q5 PN2222A
Q6 PN2222A
Q7 PN2222A
Q8 PN2222A
Q9 PN2222A
Q10 PN2222A
Q11 PN2222A
Q12 PN2222A
Q13 PN2222A
Q14 PN2222A
Q15 PN2222A
Q16 PN2222A
R1 220
R2 220
R3 220
R4 220
R5 220
R6 220
R7 220
R8 220
R9 220
R10 220
R11 220
R12 220
R13 220
R14 220
R15 220
R16 220
R17 220
R18 220
R19 220
R20 220
R21 220
R22 220
R23 220
R24 220
R25 220
R26 220
R27 220
R28 220
R29 220
R30 220
R31 220
R32 220
R33 220
R34 220
R35 220
R36 220
R37 220
R38 220
R39 220
R40 220
R41 220
R42 220
R43 220
R44 220
R45 220
R46 220
R47 220
R48 220
R49 220
R50 220
R51 220
R52 220
R53 220
R54 220
R55 220
R56 220
R57 220
R58 220
R59 220
R60 220
R61 220
R62 220
R63 220
R64 220
TITLE:
8x8x8 LED CUBE
REV: 1.0
Date: 2017-08-17
Sheet: 1/1
EasyEDA V4.8.5
Drawn By: VECT