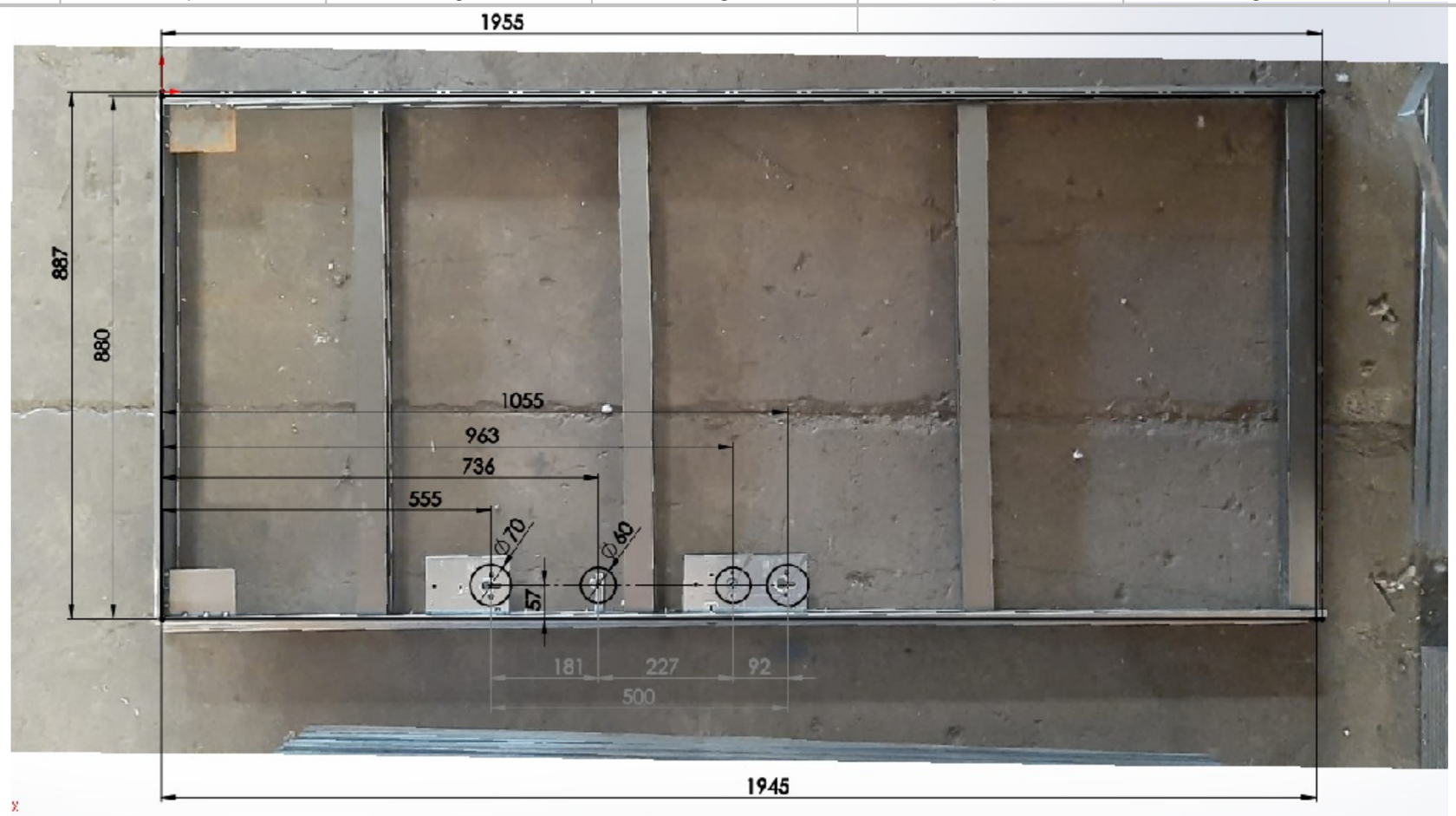

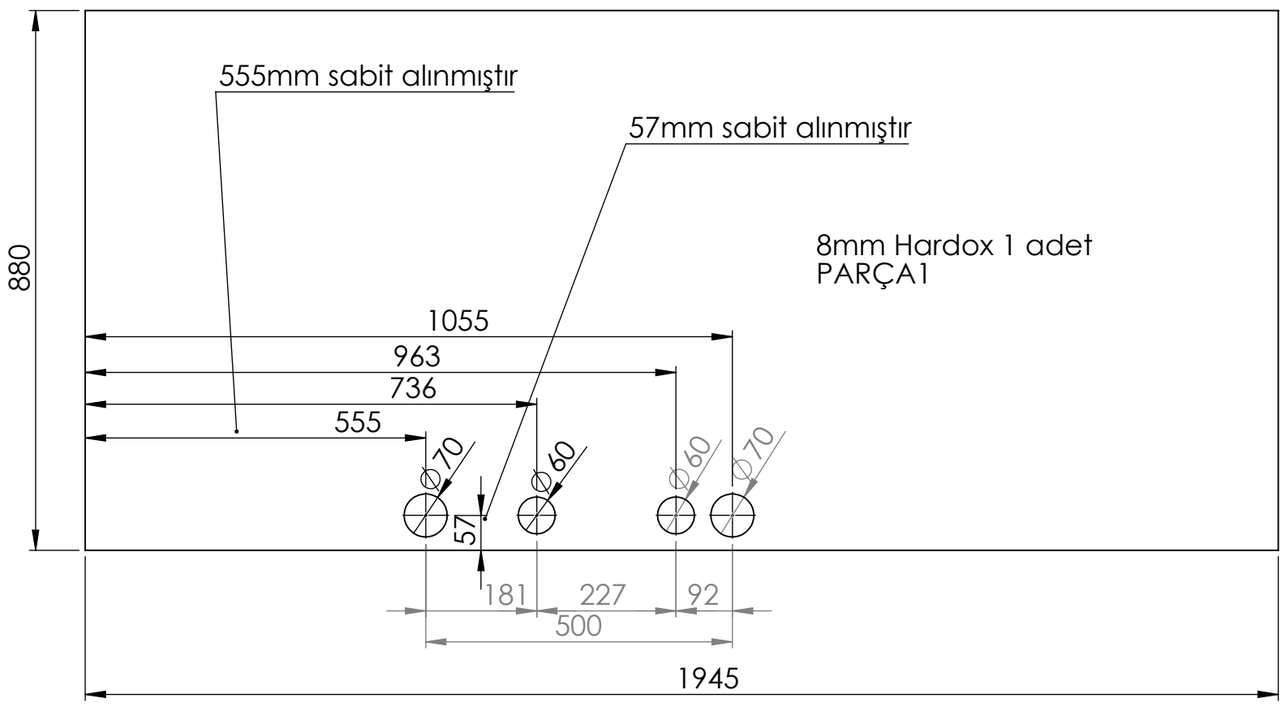

Müşterinin getirdiği numuneye göre iç ölçüleri
887mm x 1955mm şeklindeydi .
880mm e 1945mm olarak güncelledik .

Numunenin çizime göre sol tarafını ve alt tarafını
sabit kabul ederek küçültmeler yapıldı delikler göösterildiği
gibi ayarlandı . Fotograf incelenebilir .Numune hafif bombeli
olduğu için fotografta doğru çizgiler tam çıkmamaktadır
,anlaşışması için fotograf ve çizim üst üste konularak paylaşılmıştır .

Büküm isteniyor mu?			
AĞIZ Açılacak mı?		Havşa isteniyor mu?	
Kartallar DORSE & DAMPER www.kartallarcamper.com.tr		http://www.kartallardamper.com/	
		Revizyon	
	İSİM	İMZA	TARİH
ÇİZEN	Buğra ÇETİNKAYA		17.06.2025
DENET.	Oğuz Altınparmak		
ONAY.			
BAŞLIK: ASR çelikkapı			
MALZEME: 8mm Hardox	Teknik Resim İsmi: Parça Listesi		A3 Format
	Ölçek :	Sayfa :	