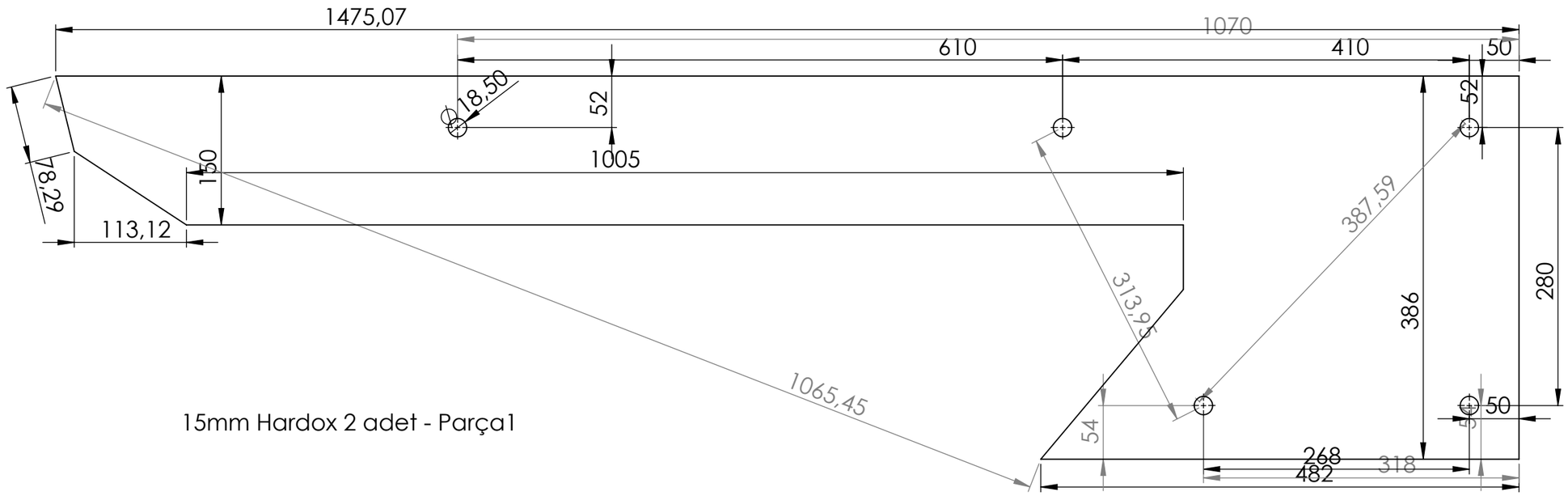


15mm Hardox 2 adet - Parça1

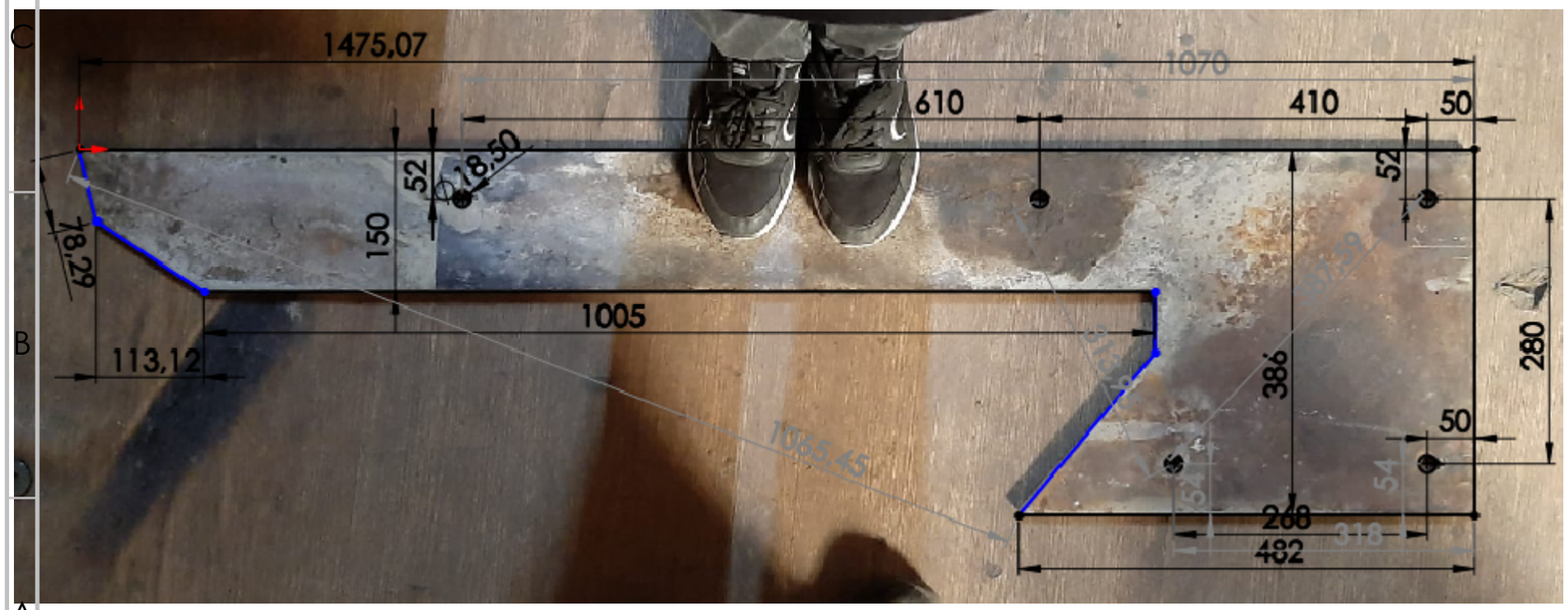


Fotograf bilgilendirme amaçlıdır ölçeksizdir

| | | | |
|---|---|---|---|
| Büküm isteniyor mu? | | | |
| AĞIZ Açılacak mı? | | Havşa isteniyor mu? | |
| Kartallar DORSE & DAMPER www.kartallarcamper.com.tr | | http://www.kartallardamper.com/ | |
| | | Revizyon | |
| | İSİM | İMZA | TARİH |
| ÇİZEN | Buğra ÇETİNKAYA | | 25.06.2025 |
| DENET. | Oğuz Altınparmak | | |
| ONAY. | | | |
| MALZEME: 15mm Hardox | | BAŞLIK: Demir yapı | |
| | | Teknik Resim İsmi: Parça Listesi | A3 Format |
| | | Ölçek : | Sayfa : |