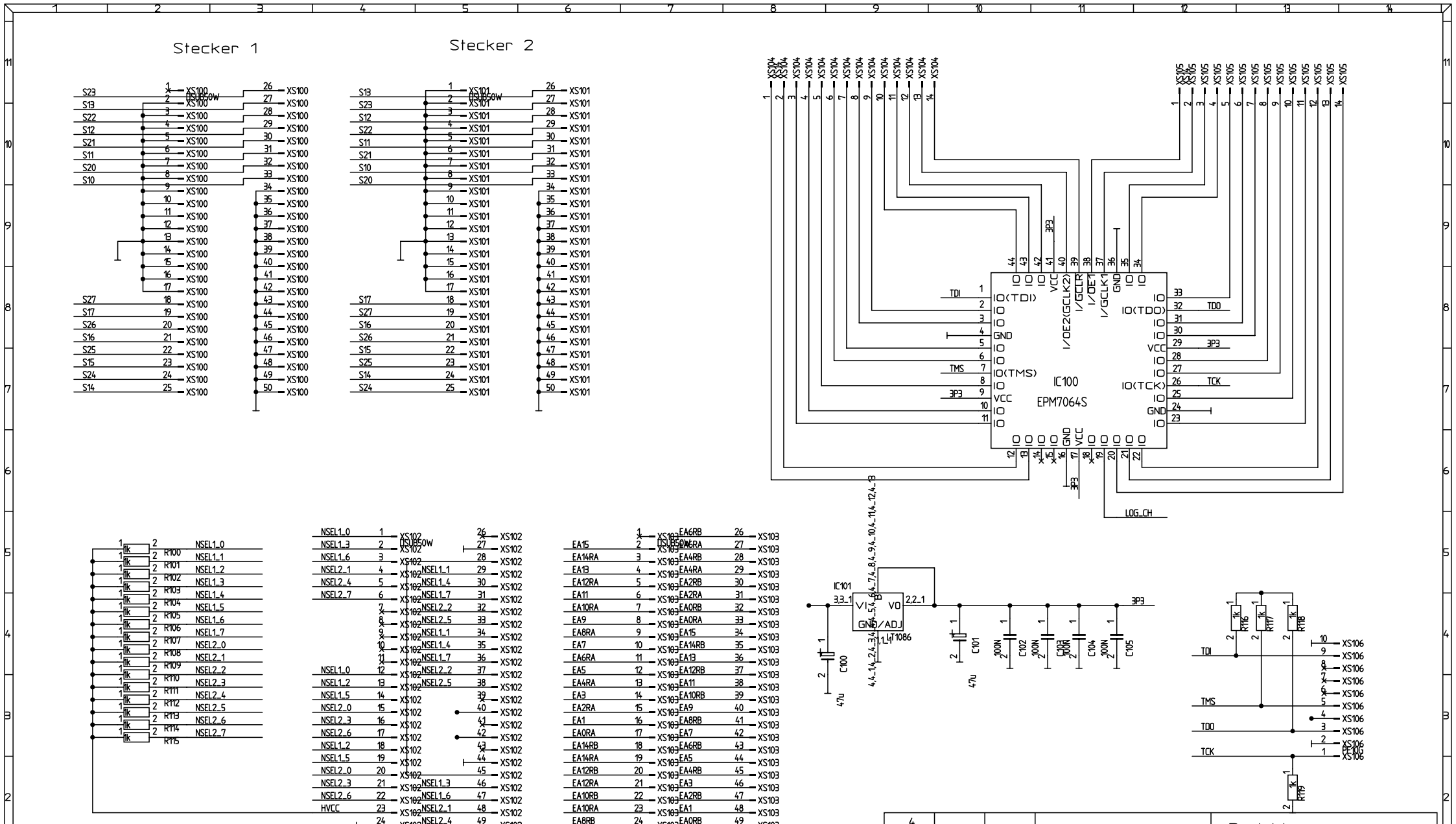
Stecker 1
Stecker 2
IC100
EPM7064S
IC101
LT1086
LOG_CH
Dr. Eschke
Elektronik
Projekt:
Version
Datum
Name
He.
- no -
- no -
noname1
ohne Varianten
1 / 2

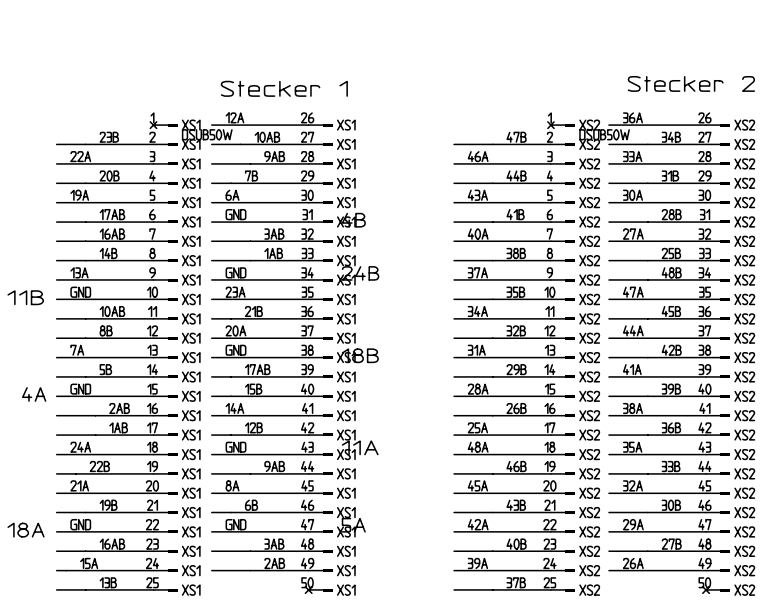

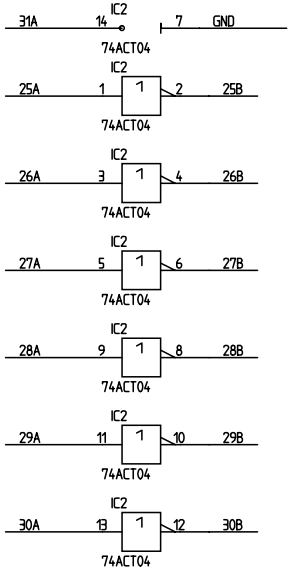

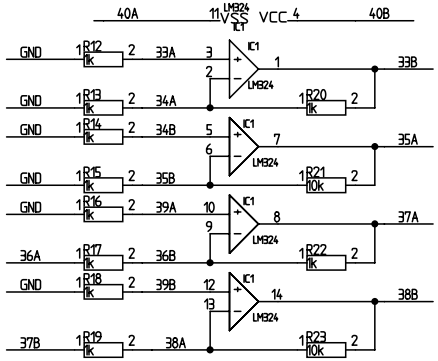

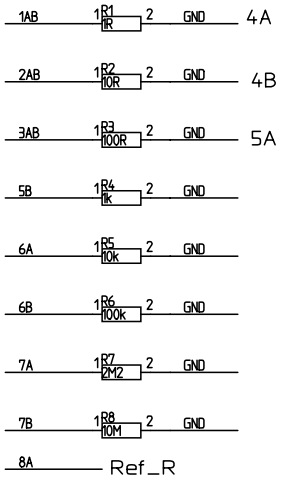

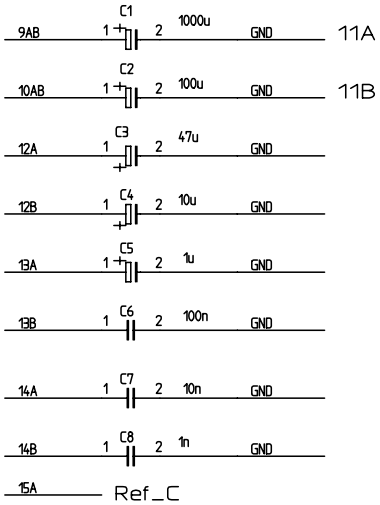

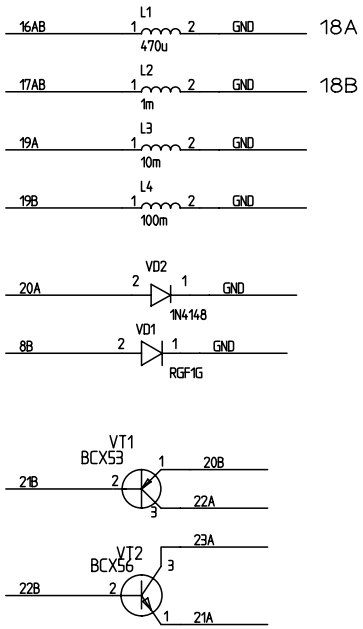

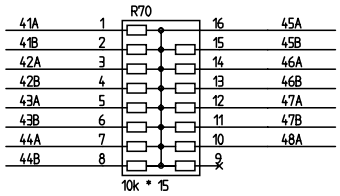

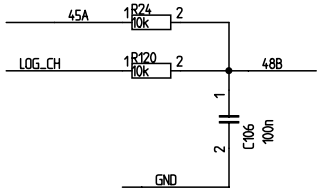

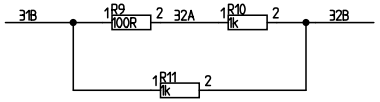

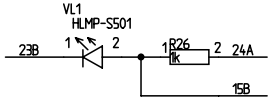

4			Dr. Eschke Elektronik		Projekt:	
3						
2						
1		He.				
Version	Datum	Name	- no -	- no -	noname1	ohne Varianten	2 / 2