KHỐI NGUỒN

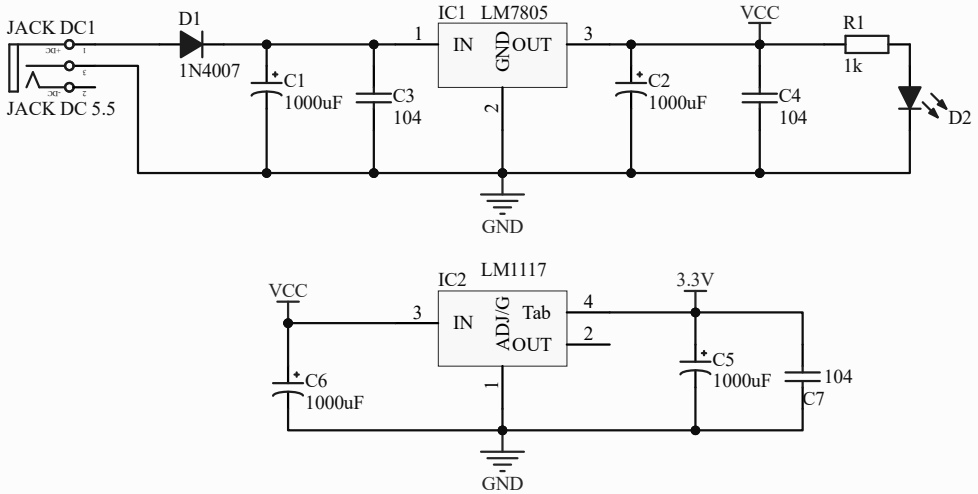

KHỐI HIỂN THỊ

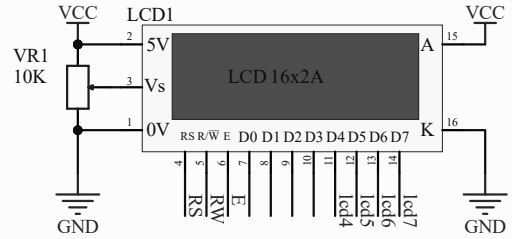

KHỐI CẢM BIẾN

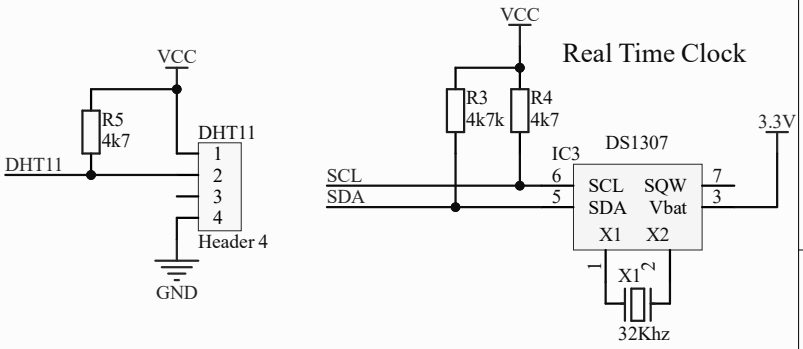

KHỐI VI XỬ LÍ

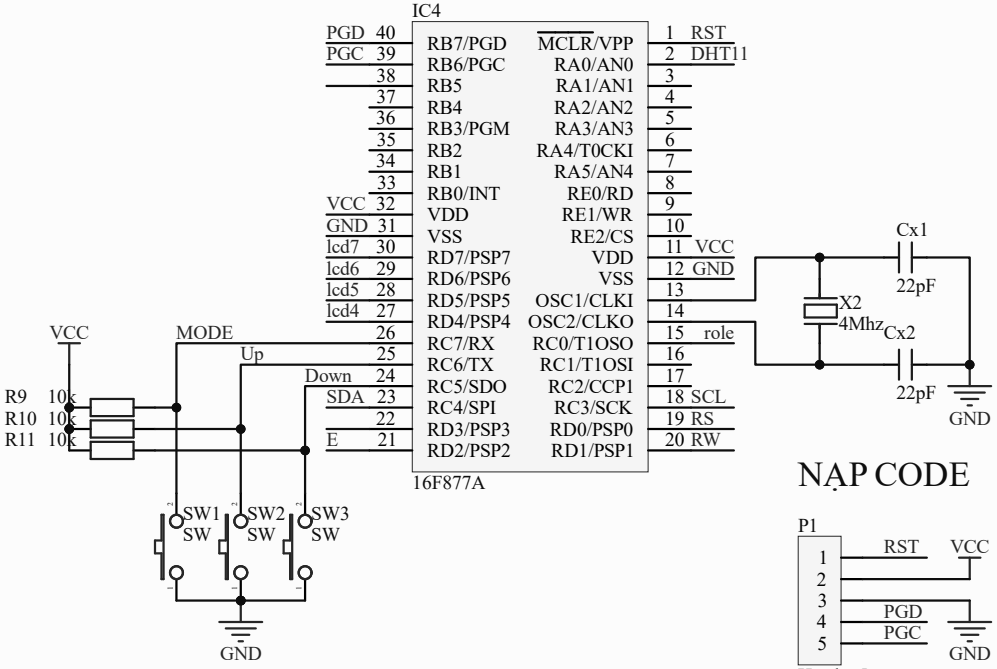

NẠP CODE

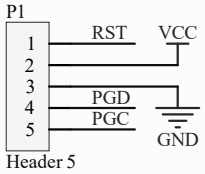

KHỐI ĐIỀU KHIỂN ĐỘNG CƠ

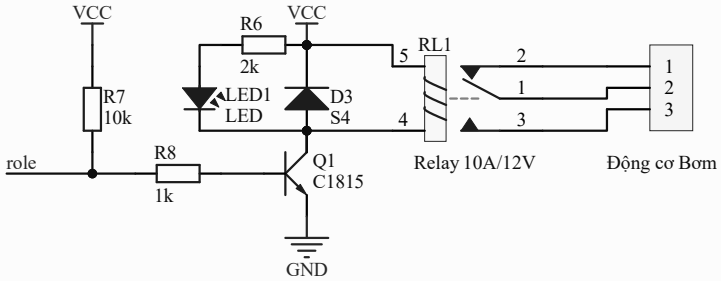

Title		
Size A	Number	Revision
Date: 11/09/2024		Sheet of
File: C:\BK HK241\..\SCH_TKHTN_GR6.SchDoc		Drawn By: