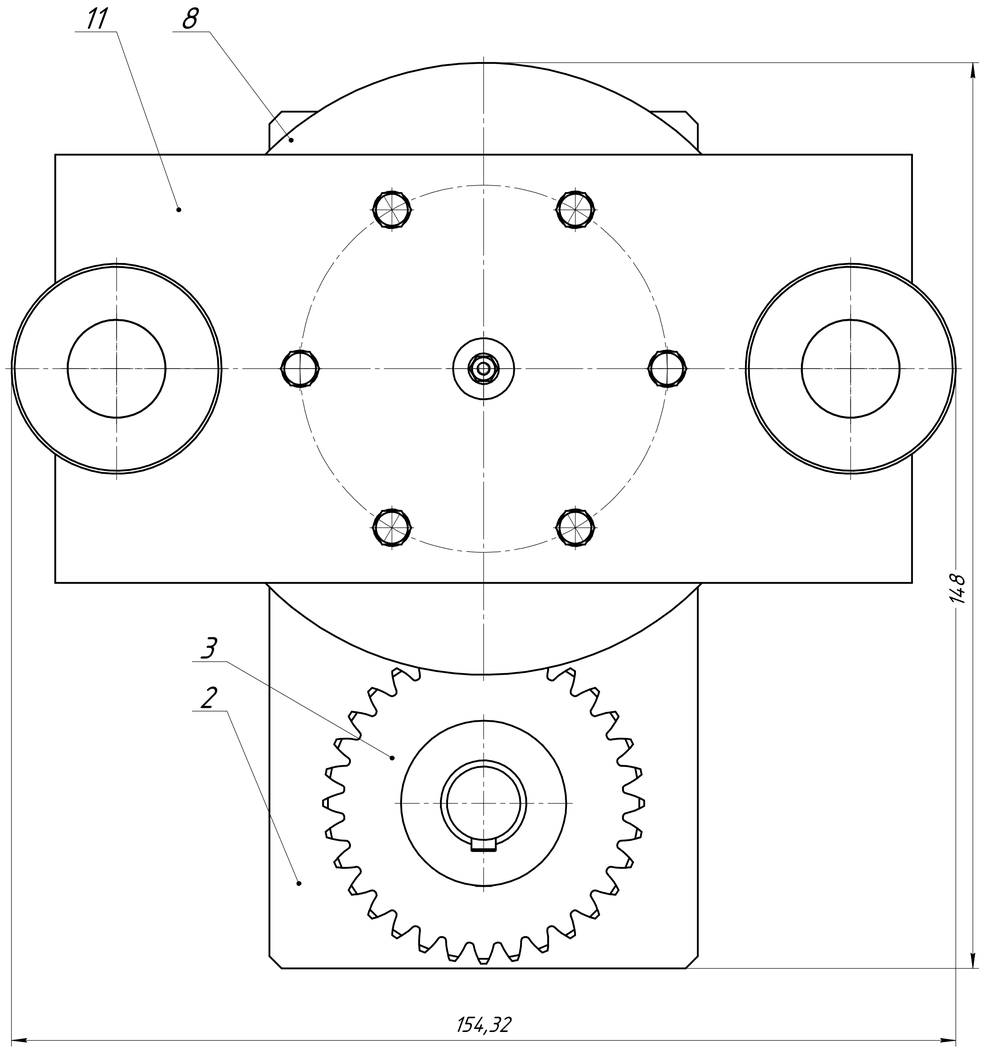

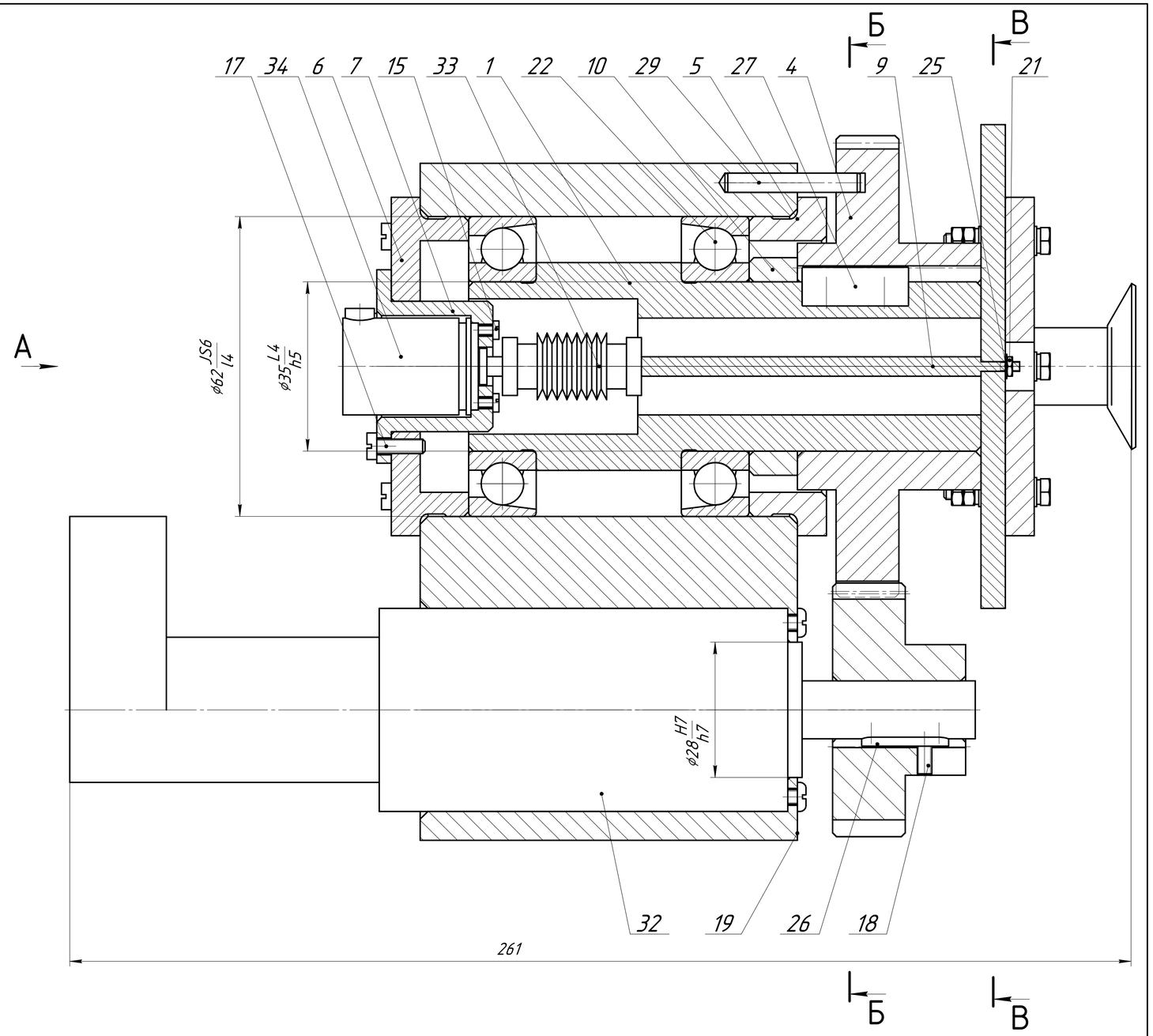

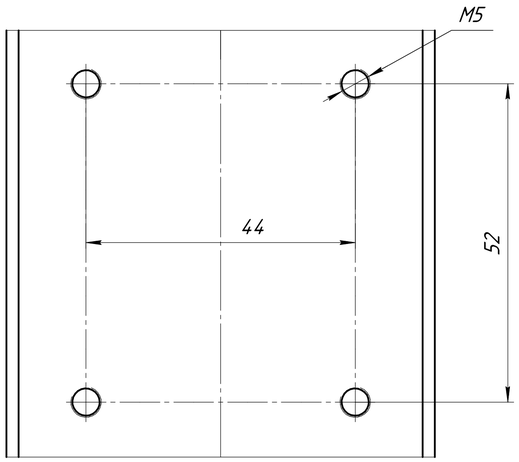

1 Размеры для справок
2 Подшипники поз. 16 и вены зубчатых колес поз. 3 и 4 смазать ЦИАТИМ-201 ГОСТ 6267-74

					СМ7-63.5.000 СБ			
Изм.	Лист	№ докум.	Подп.	Дата	Привод вращения схвата руки Сборочный чертеж	Лит.	Масса	Масштаб
Разраб.		Горский И.В.					9,49	2:1
Пров.		Калинченко С.В.				Лист 1	Листов 2	
Т.контр.						МГТУ им Н.Э. Баумана группа СМ7-63Б		
Н.контр.								
Утв.								

КОМПАС-3D v21 Учебная версия © 2022 ООО "АСКОН-Системы проектирования", Россия. Все права защищены.
Перв. примен. | Справ. № | Подп. и дата | Инв. № дубл. | Взам. инв. № | Подп. и дата | Инв. № подл.
Не для коммерческого использования
Копировал | Формат А1

СМ7-63.000 СБ

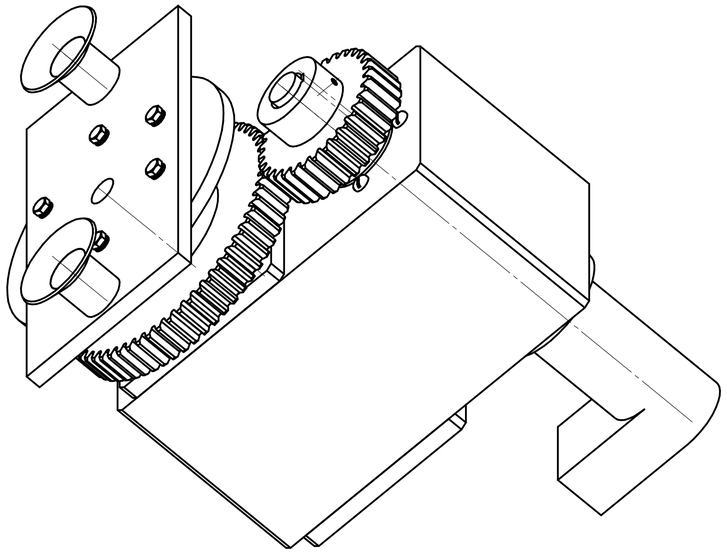

А

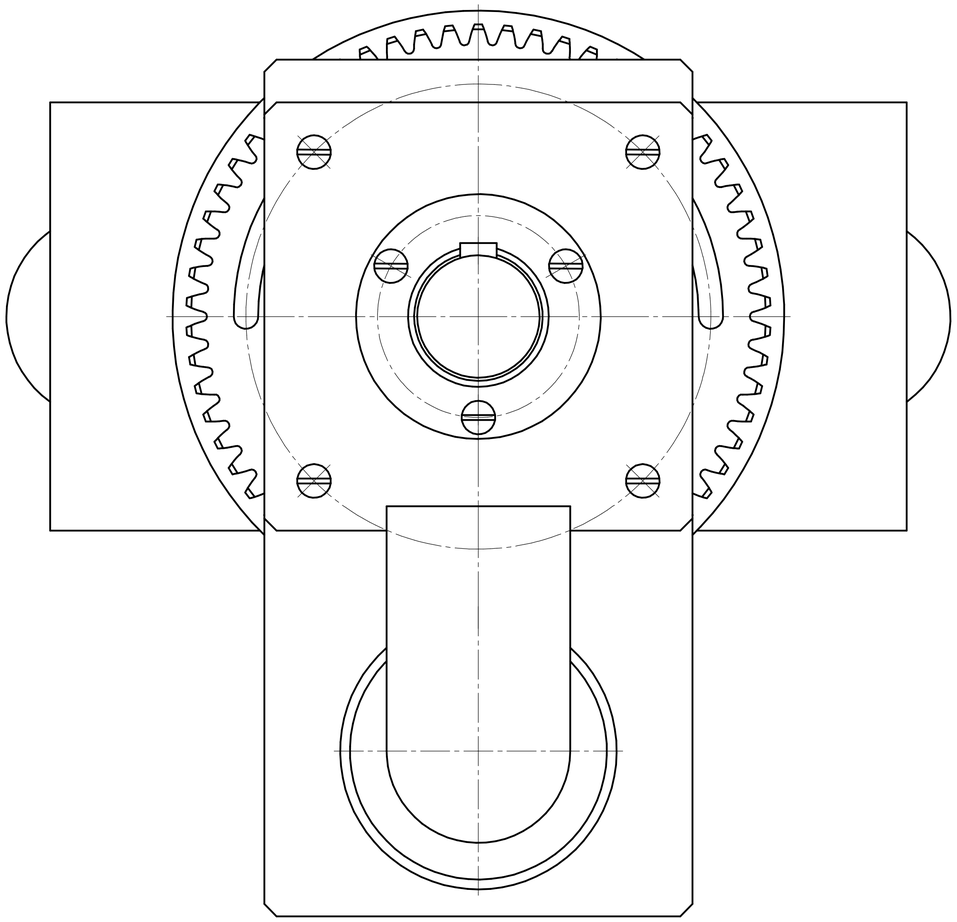

Б-Б

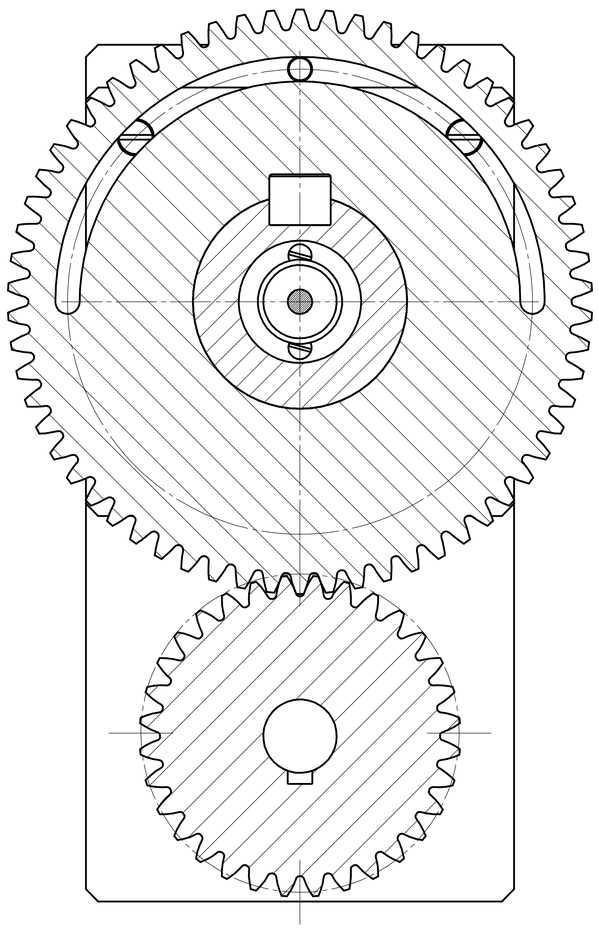

В-В

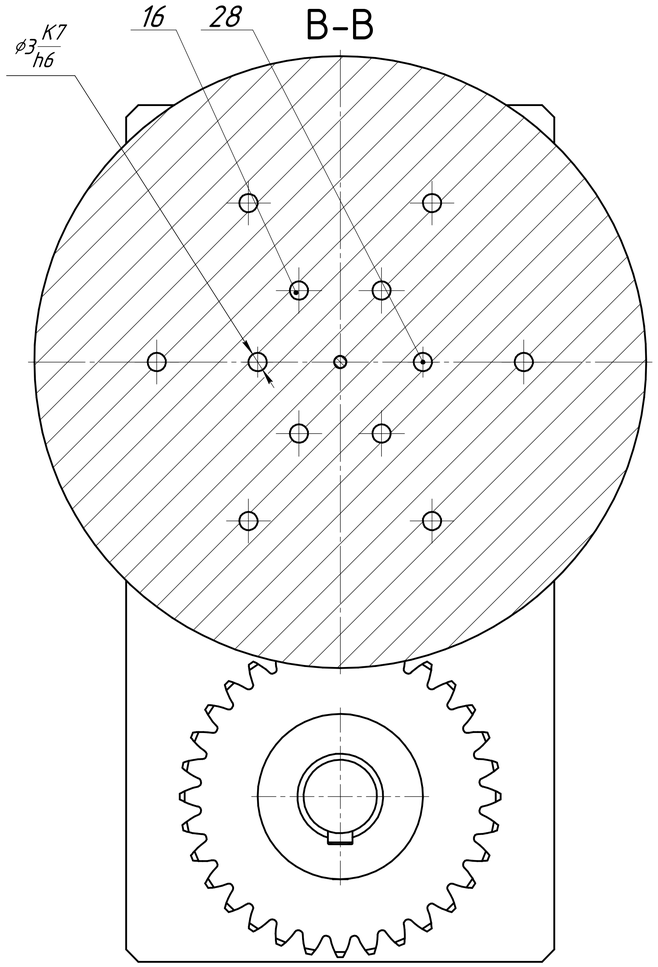

Изм.	Лист	№ докум.	Подп.	Дата	СМ7-63.5.000 СБ		Лист 2

Копировал Формат А1

КОМПАС-3D v21 Учебная версия © 2022 ООО "АСКОН-Системы проектирования", Россия. Все права защищены.
Не для коммерческого использования

Инв. № подл. | Подп. и дата | Взам. инв. № | Инв. № дубл. | Подп. и дата