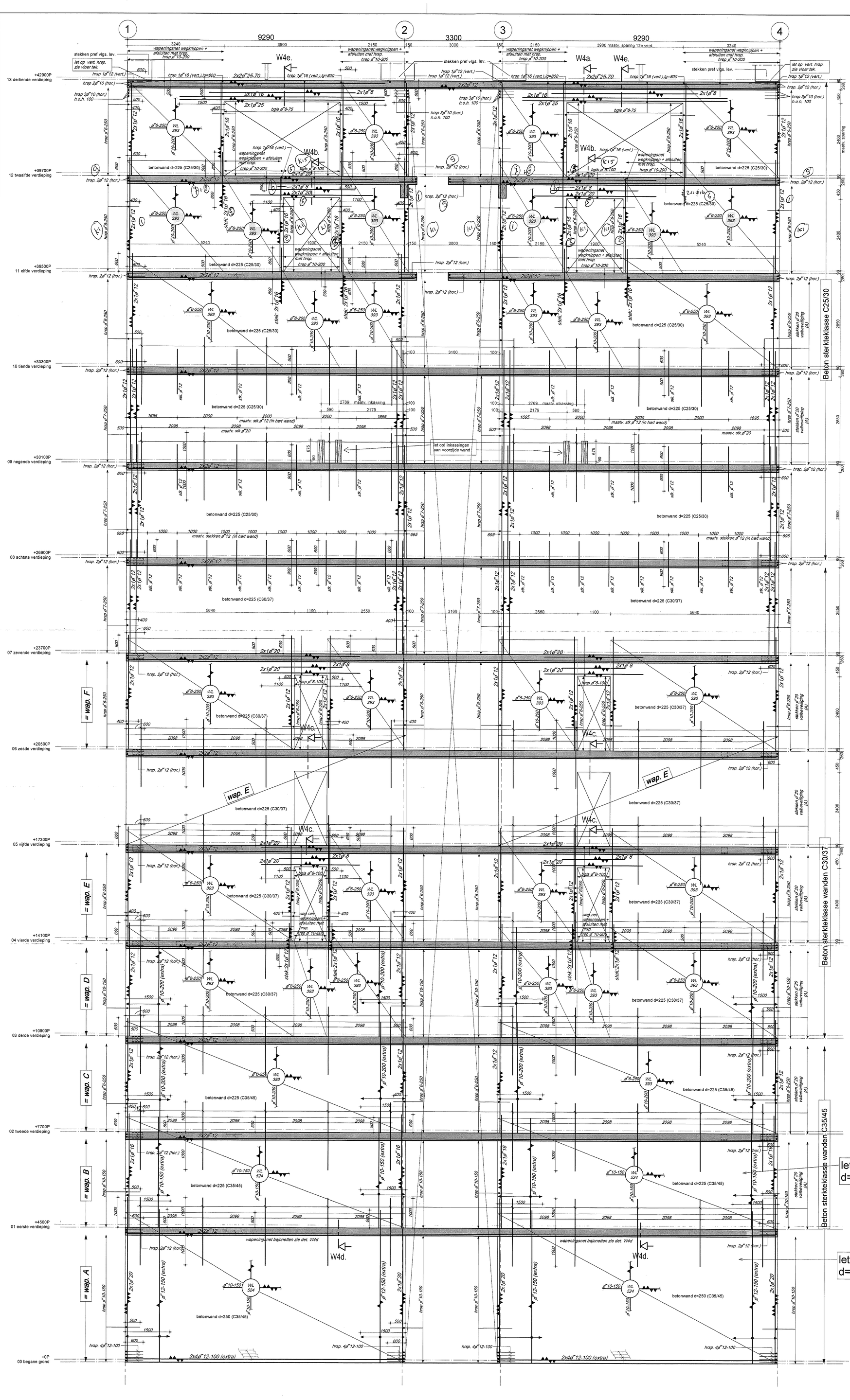

Ongewapende wanden in bouwfase tijdelijk horizontaal schoren.
Of stekken ø 12-1000, lg=1500 in hart wand toepassen.

detail W4a
1 : 50

Wand 4
1 : 50

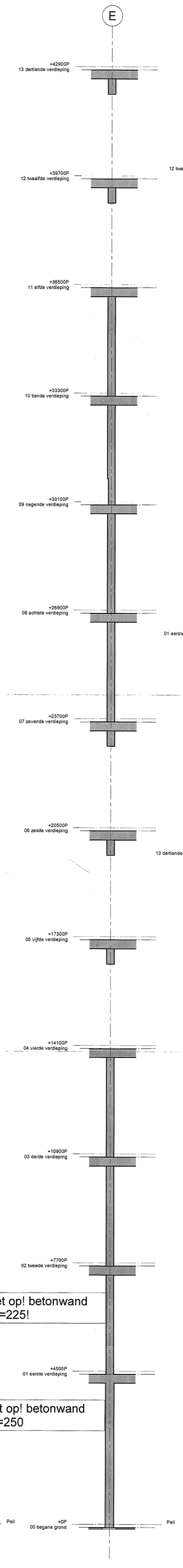

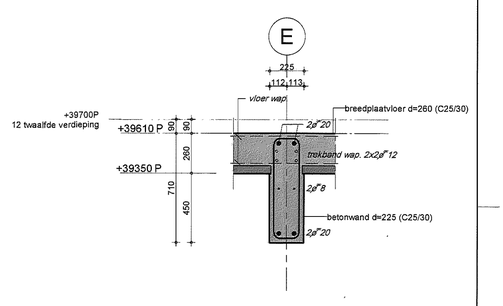

detail W4b
1 : 20

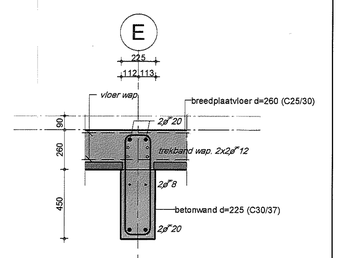

detail W4c
1 : 20

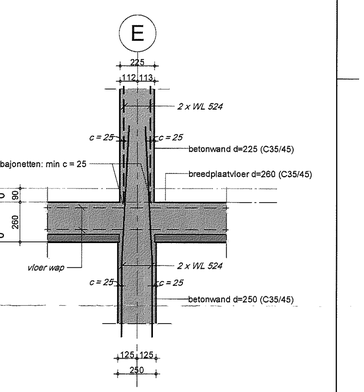

detail W4d
1 : 20

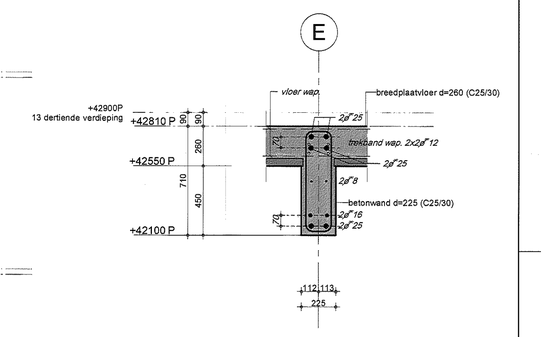

detail W4e
1 : 20

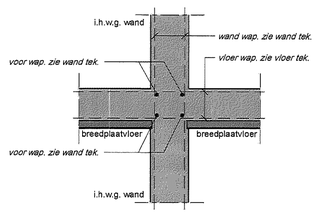

principe detail trekband wapening t.p.v. wanden

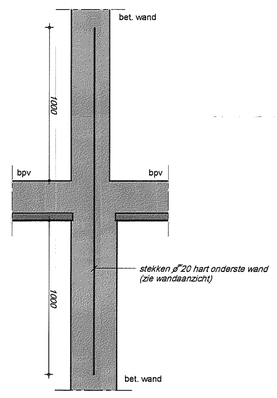

Stekken t.b.v. valbeveiliging

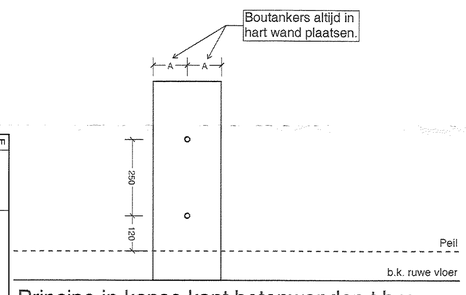

Principe in kopse kant betonwanden t.b.v. boutankers Jordahl

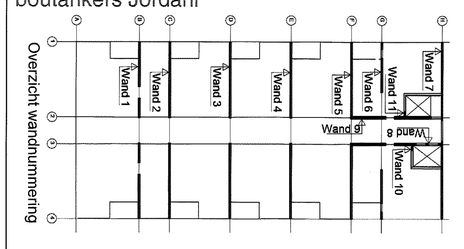

Overzicht wandnummering

Renvooi

Basisgegevens constructie, tenzij anders op tekening vermeld.

Alle maten in mm.

Peil: 18.900 = NAP

Brandweerveiligheidseis van hoofddraagconstructie: 120 min.

De omschreven producten mogen worden vervangen door gelijkwaardige producten van een andere leverancier.

Alle stalen onderdelen welke in aanraking komen met de buitenlucht thermisch verzinken.

Alle maten in het werk te controleren.

Voorzieningen ten behoeve van prefabdoken- en staalconstructie, volgens opgave leverancier.

Uitvoering stortnaden conform voorstel aannemer en ter beoordeling constructeur.

Bij betonconstructies alle blijvend zichtbare hoeken voorzien van een vellingkant.

- stuu-beton
- prefab beton
- stekkenbak voorkant wand
- stekkenbak achterkant wand

Principe details wandwapening:
Uitvoeren met haarspelden

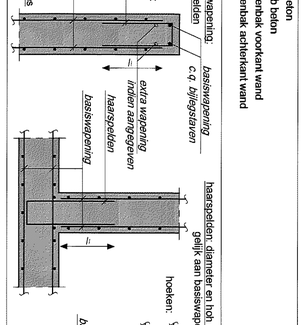

lasteng/e (l/l) in mm
doorsnede/eer ombuigingen bij staal s16mm: 4x ø9k
bij staal >16mm: 5x ø9k
aangegeven dekking is op/van de beschouwde staaf

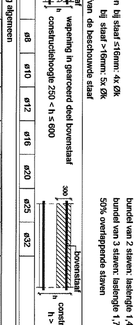

bundel van 2 staven: lastengte 1,41 x
bundel van 3 staven: lastengte 1,73 x
50% overlappende staven

sterkteklassen	dekking	ø8	ø10	ø12	ø16	ø20	ø25	ø32
Bovenwapening algemeen								
C50/45	25mm	Algemeen	285	390	495	705	915	-
C50/45	30mm	Algemeen	260	355	460	670	880	1145
C50/45	35mm	Algemeen	260	320	425	635	845	1110
C50/45	40mm	Algemeen	260	320	390	600	810	1075
bij tussenmaat < 5x diameter, verankeringslengte bepassen behorend bij dekking van ½ x tussenmaat + 5mm, echter niet groter dan aanwezige dekking								
Bovenwapening								
C30/37	25mm	Bovenstaaf	450	615	780	1115	1445	-
C30/37	30mm	Bovenstaaf	405	560	730	1060	1390	1810
C30/37	35mm	Bovenstaaf	405	510	675	1005	1340	1755
C30/37	40mm	Bovenstaaf	405	510	620	950	1285	1700
bij tussenmaat < 5x diameter, verankeringslengte bepassen behorend bij dekking van ½ x tussenmaat + 5mm, echter niet groter dan aanwezige dekking								
Onderwapening bij toepassing van een werkvloer als ondergrond								
C30/37	25mm	Algemeen	355	470	585	-	-	-
C30/37	30mm	Algemeen	315	430	550	780	1015	-
C30/37	35mm	Algemeen	285	395	510	745	975	1265
C30/37	40mm	Algemeen	285	355	475	705	940	1230
bij tussenmaat < 5x diameter, verankeringslengte bepassen behorend bij dekking van ½ x tussenmaat + 10mm, echter niet groter dan aanwezige dekking								
Bovenwapening algemeen								
C25/30	25mm	Algemeen	355	490	620	890	1145	-
C25/30	30mm	Algemeen	320	445	575	840	1100	1430
C25/30	35mm	Algemeen	320	403	535	795	1060	1385
C25/30	40mm	Algemeen	320	403	490	755	1015	1345
bij tussenmaat < 5x diameter, verankeringslengte bepassen behorend bij dekking van ½ x tussenmaat + 5mm, echter niet groter dan aanwezige dekking								
Onderwapening bij toepassing van een werkvloer als ondergrond								
C25/30	25mm	Algemeen	400	530	660	-	-	-
C25/30	30mm	Algemeen	355	480	620	880	1145	-
C25/30	35mm	Algemeen	320	445	575	840	1100	1430
C25/30	40mm	Algemeen	320	400	535	795	1060	1385
bij tussenmaat < 5x diameter, verankeringslengte bepassen behorend bij fictieve dekking van ½ x tussenmaat + 10mm, echter niet groter dan aanwezige dekking								

Dekking op de buitenste wapening:

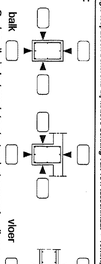

Onder alle in het werk te storten betonconstructies op zand werkvloeren aanbrengen

Beton
Omschrijving:
- Vloeren binnen
- Betonwanden binnen
- Betonwanden buiten
- Betonwanden en kolommen binnen

Betonstaal B500A, wendnetten

Betonstaal B500 B (FeB 500 HWL)

Sterkteklasse	Milieuklasse
zie schema	XC1
C25/30+C30/37+C35/45	XC1
C25/30+C30/37+C35/45	XC3
C25/30+C30/37+C35/45	XC1

	datum	wijziging toelichtingen
E		
D		
C	25-04-2019	diverse aanvullingen vlgs.wens SdK
B	19-04-2019	diverse aanvullingen vlgs. SdK
A	28-02-2019	Maatvoering inkassing toegevoegd n.a.v. opmerking SDK

project
Bouwweld S1 Strijp S
te Eindhoven
onderdeel
Wand 4, as E - Wapening

opdrachtgever
Stam + De Koning Vastgoed en Bouw bv
architect
Diederen Dirrix

VOOR UITVOERING
door T.V. d.d. 30-04-2019

ADVIESBUREAU TIELEMANS BOUWCONSTRUCTIES B.V.
Postbus 6051
5600 AR Eindhoven
Tel: (040) 281 44 05
www.tielemans.nl

gel.	gecontr.	goedgekeurd
projectverantwoordelijke	R. van Helvoirt
constructeur	W. Francken
tekenaar	H. Rijckaerd
gecontroleerd	
goedgekeurd	
status	Definitief
fase	Uitvoering
schaal	1:50/1:20
datum	29-01-2019
tekeningnummer	U-0023W
projectnummer	MM16169

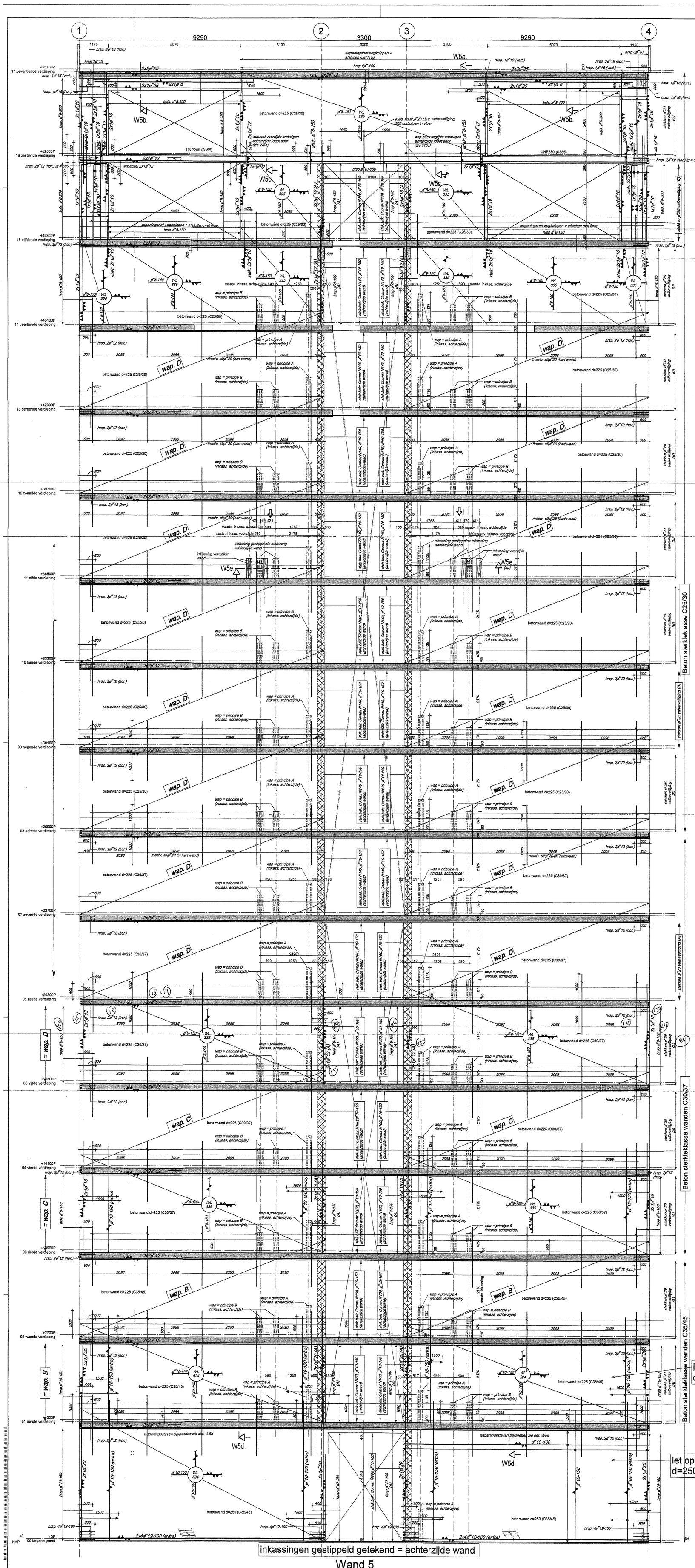

Wand 5

1 : 50

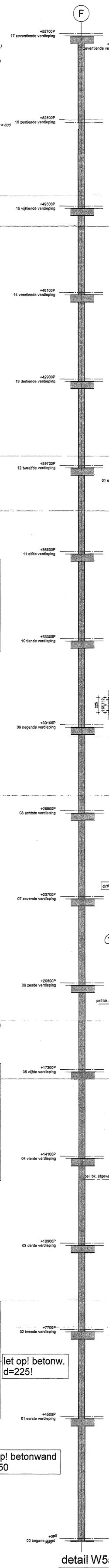

detail W5a

1 : 50

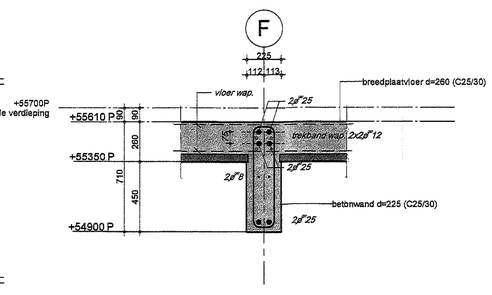

detail W5b

1 : 20

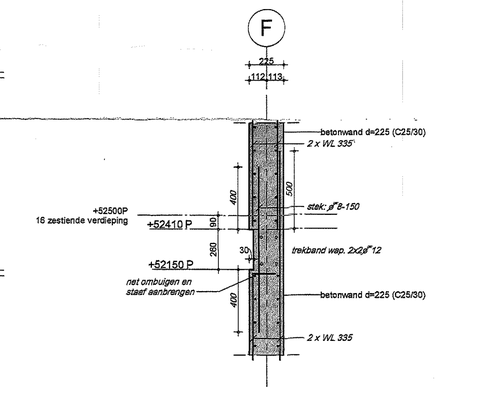

detail W5c

1 : 20

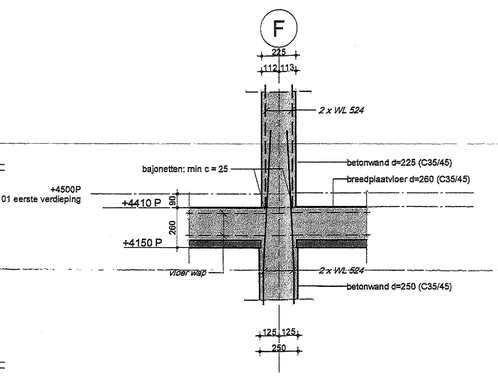

detail W5d

1 : 20

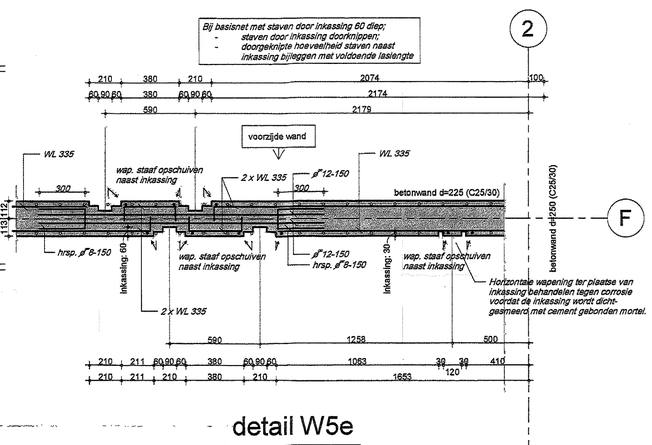

detail W5e

1 : 20

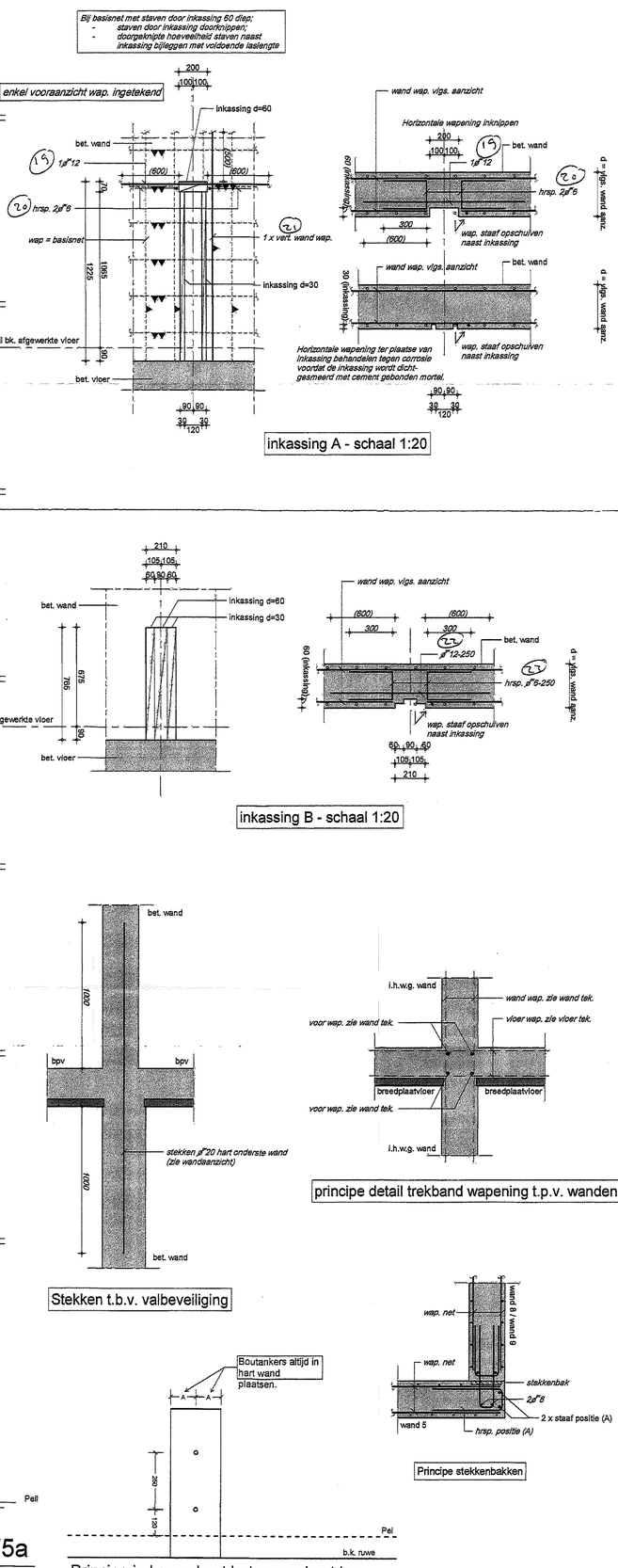

inkassing A - schaal 1:20

inkassing B - schaal 1:20

principe detail trekband wapening t.p.v. wanden

Stekken t.b.v. valbeveiliging

Principe stekkenbakken

Principe in kopse kant betonwanden t.b.v. boutankers Jordahl

Principe aanzicht stekkenbakken 1:50

Principe details wandwapening:

Uitvoeren met haarspelden

haarspelden: diameter en hoh maat gelijk aan basiswapening

Renvooi

Basisgegevens constructie, tenzij anders op tekening vermeld.

Alle maten in mm.

Peil: 18.900 = NAP

Brandwerendheids van hoofdcragconstructie: 120 min.

De omschreven producten mogen worden vervangen door gelijkwaardige producten van een andere leverancier.

Alle stalen onderdelen welke in aanraking komen met de buitenlucht thermisch verzinken.

Alle maten in het werk te controleren.

Voorzieningen ten behoeve van prefabbeton- en staalconstructie, volgens opgave leverancier.

Uitvoering stortnaden conform voorstel aannemer en ter beoordeling constructeur.

Bij betonconstructies alle blijvend zichtbare hoeken voorzien van een vellingkant.

silu-beton

prefab beton

stekkenbak voorkant wand

stekkenbak achterkant wand

Overzicht wandnummering

E			
D			
C	25-04-2019	diverse aanvullingen vlgs.wens SdK	RTE
B	19-04-2019	Maatvoering inkassing toegevoegd n.a.v. opmerking SDK	RTE
A	28-02-2019	vrijgang bekeet	HRI
	datum		get. / gecontr. / goedgekeurd

projectontwikkelaar: Stam + De Koning Vastgoed en Bouw bv
architect: Diederen Dirrix

ADVIESBUREAU TIELEMANS BOUWCONSTRUCTIES B.V.
Postbus 6051, 5600 AH Eindhoven
Tel. (040) 241 44 55
www.tielemans.nl

project: Bouwveld S1 Strijp S te Eindhoven
onderdeel: Wand 5, as F - Wapening

VOOR UITVOERING door T.V. d.d. 30-04-2019

status: Definitief
fase: Uitvoering
schaal: 1:50/1:20
datum: 30-01-2019
tekeningnr.: U-0024W
projectnummer: MM16169

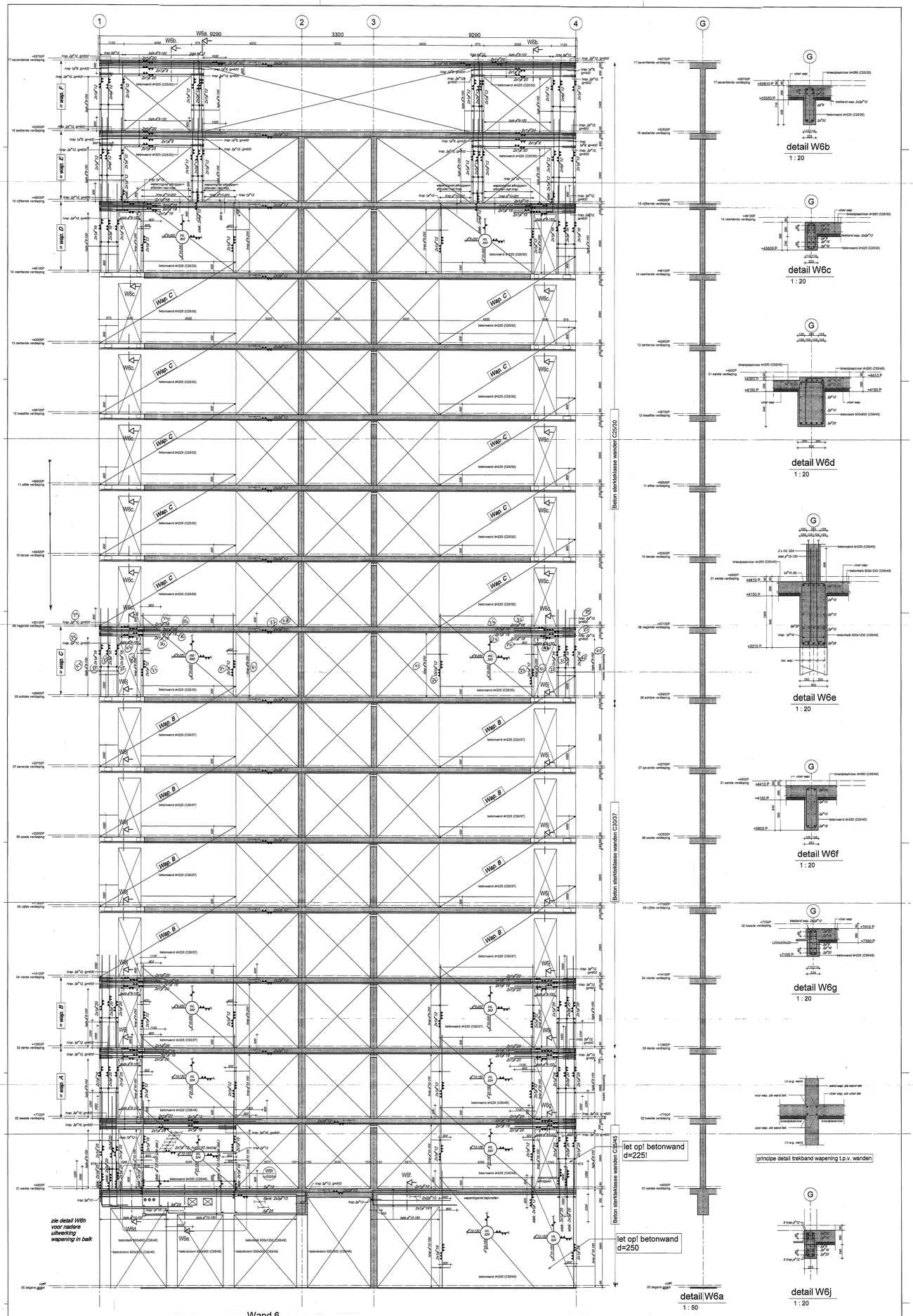

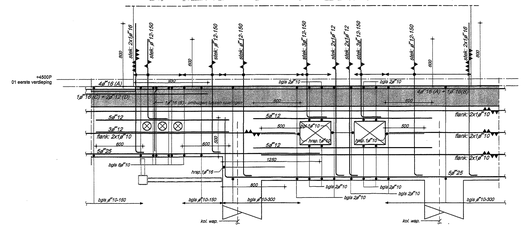

detail W6h
1 : 20

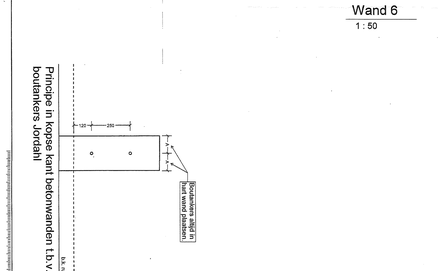

Renvoi

Bestaande/nieuwe constructie, kerend andere op tekening vermeld

Aan maten in mm.
Bij de toepassing van kooldraagconcrete: 120 mm.
Brandwerendheidsklasse van kooldraagconcrete: 120 mm.
Alle kitten conform eisen in eerstelijns tonen met de bouwheer/hoofdaannemer.
Alle kitten conform eisen in eerstelijns tonen met de bouwheer/hoofdaannemer.
Uitvoering aansluiten conform concept aanzicht en de bouwdelen overeenkomst.
Uitvoering aansluiten conform concept aanzicht en de bouwdelen overeenkomst.
Bij kozen/nokken de Bijlagen/Jordahl kozen/nokken aan een verlengbaar.

Bij kozen/nokken de Bijlagen/Jordahl kozen/nokken aan een verlengbaar.

Hoofdstuk/hoofdstuk
gelijk aan toepassing

Hoofdstuk/hoofdstuk
gelijk aan toepassing

Aansluiting
Aansluiting
Aansluiting

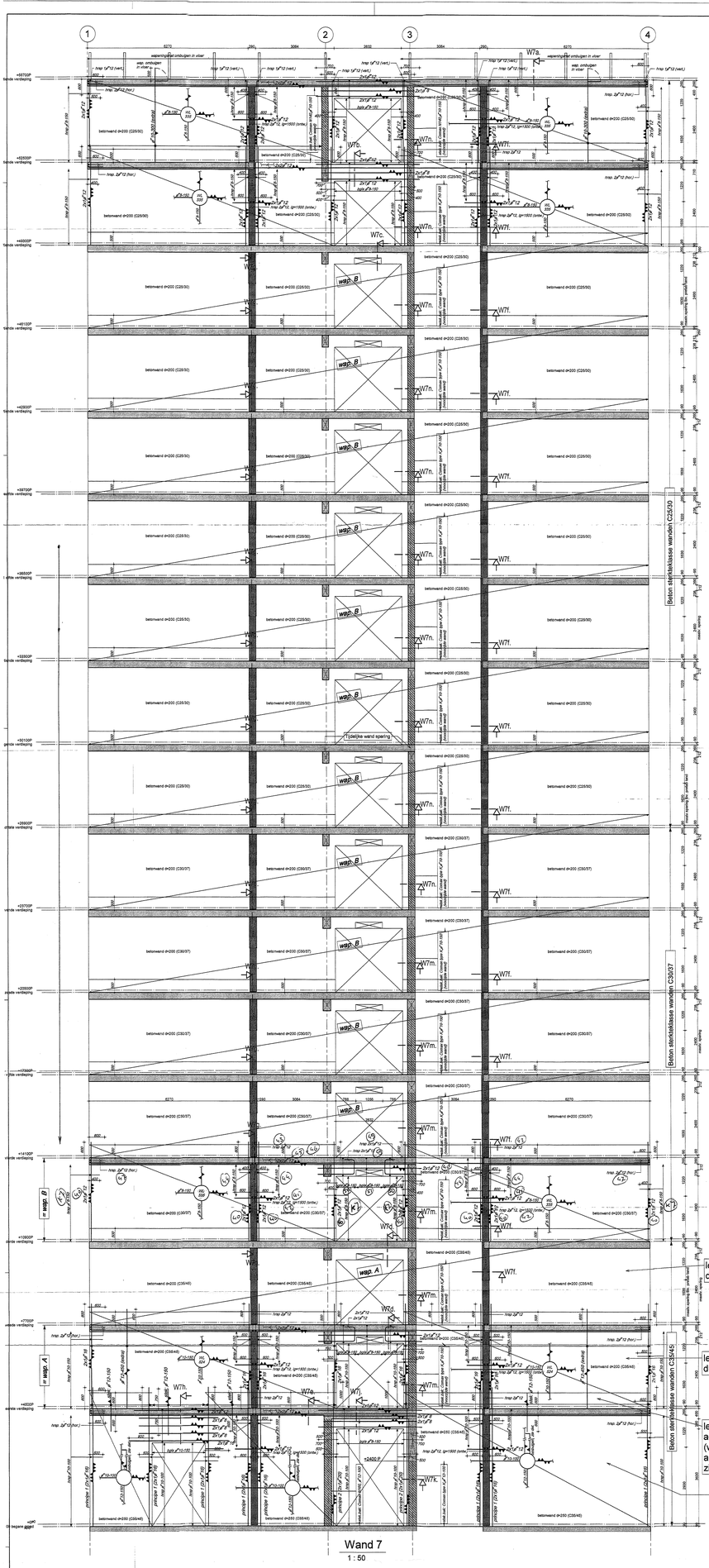
Wand 7
1 : 50
Beton sterkteklasse wanden C25/30
Beton sterkteklasse wanden C30/37
Beton sterkteklasse wanden C35/45
let op! betonwand d=200!
let op! betonwand d=200!
let op! losse wandstekken achterzijde wand (wap.net voorzijde loopt door achterz. in vloer buigen) zie det. W7e
let op! betonwand d=250
detail W7a
1 : 50
detail W7b
1 : 20
detail W7c
1 : 20
detail W7d
1 : 20
detail W7e
1 : 20
detail W7f
1 : 20
detail W7g
1 : 20
detail W7h
1 : 20
detail W7j
1 : 20
principe detail trekband wapening t.p.v. wanden
principe 1: ø16 staaf met stek
principe 2: ø20 staaf met stek
detail W7k
1 : 20
detail W7m
1 : 20
detail W7n
1 : 20
Principe in kopse kant betonwanden t.b.v. boutankers Jordahl
Principe aanzicht stekkenbakken 1:50
Overzicht wandnummering
Renvooi
Bestaande/gewijzigde constructie, tenzij anders op tekening vermeld.
Alle maten in mm.
Dwarsverwerkingen van hoofddragconstructie, 120 mm.
Alle stalen constructiedelen worden in aanmerking komen met de beschoeiingen worden.
Voorzorgsmaatregelen voorkomen van verplaatsen en elastoplastische, volgens opgave bewerkingen.
Uit bouwconstructie als lijnvormig dilatatie beton, kolommen en wanden.
Principe aanzicht stekkenbakken 1:50
Principe in kopse kant betonwanden t.b.v. boutankers Jordahl
Boutankers alleen in part wand plaatsen.
Overzicht wandnummering
Wand 7
Wand 8
Wand 9
Wand 10
Wand 11
Wand 12
Wand 13
Wand 14
Wand 15
Wand 16
Wand 17
Wand 18
Wand 19
Wand 20
Wand 21
Wand 22
Wand 23
Wand 24
Wand 25
Wand 26
Wand

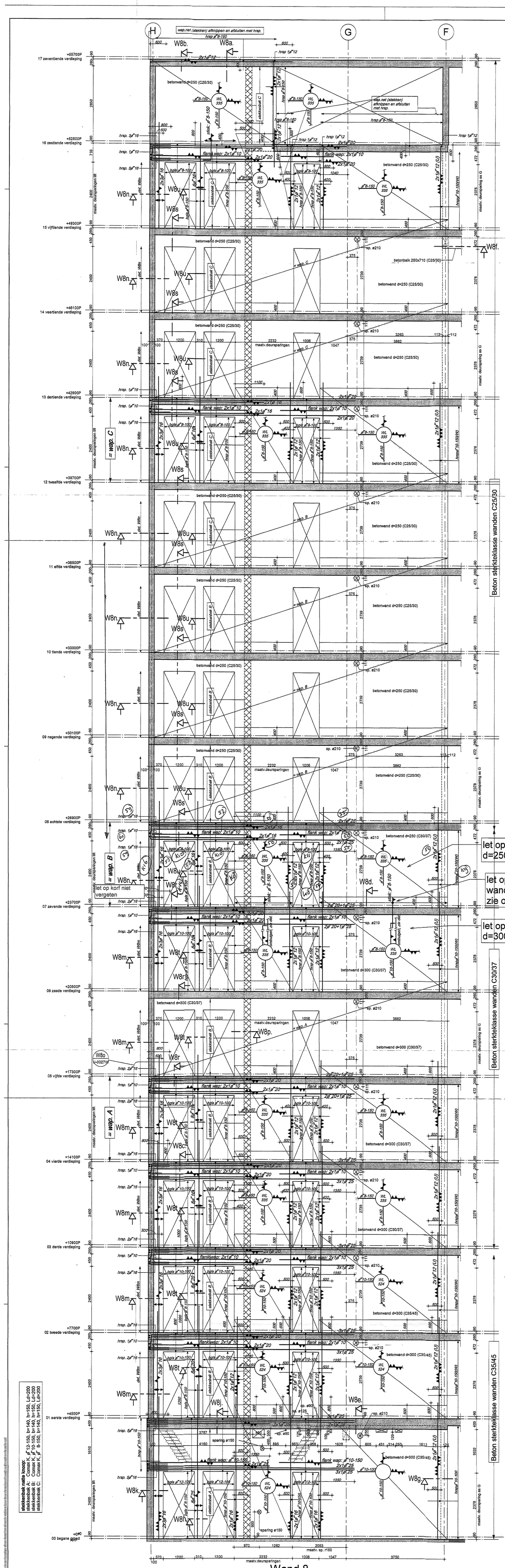

Wand 8
1 : 50

detail W8a
1 : 50

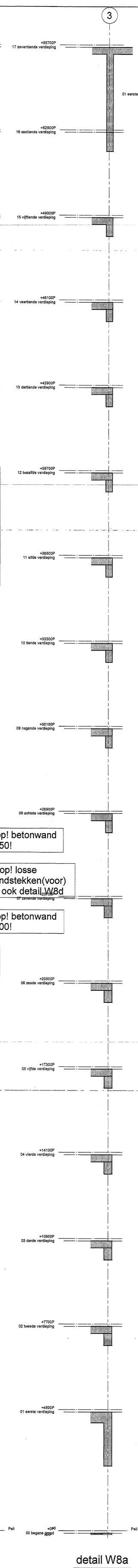

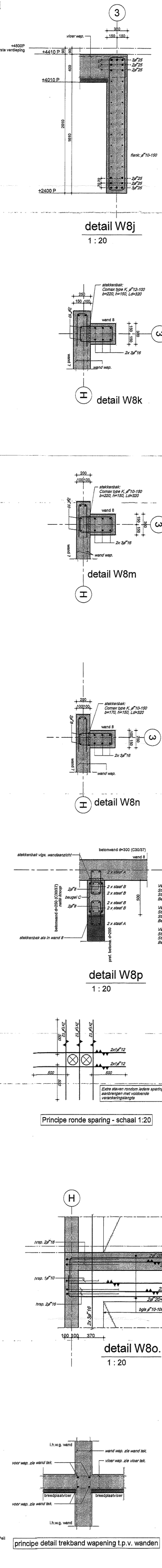

detail W8j
1 : 20

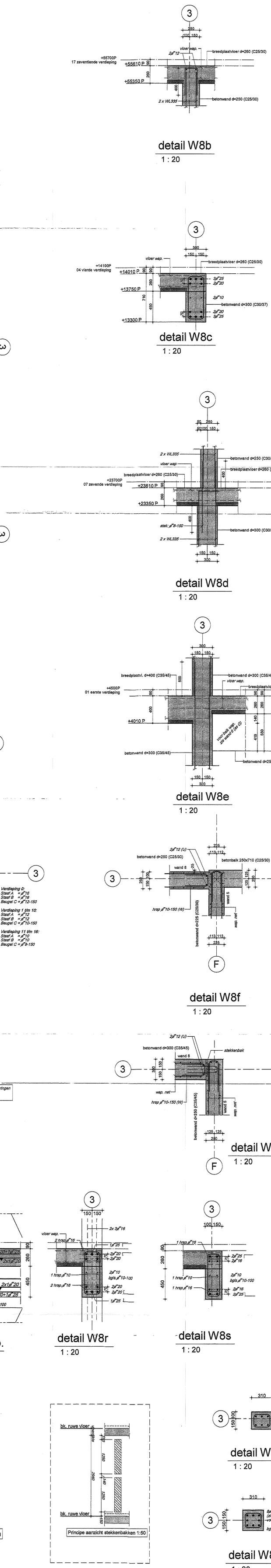

detail W8b
1 : 20

detail W8c
1 : 20

detail W8k

detail W8m

detail W8d
1 : 20

detail W8n

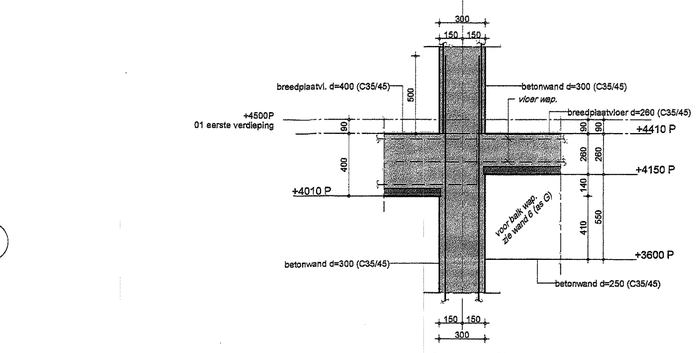

detail W8e
1 : 20

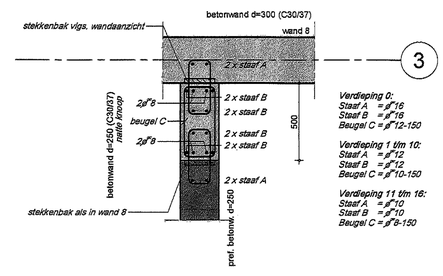

detail W8p
1 : 20

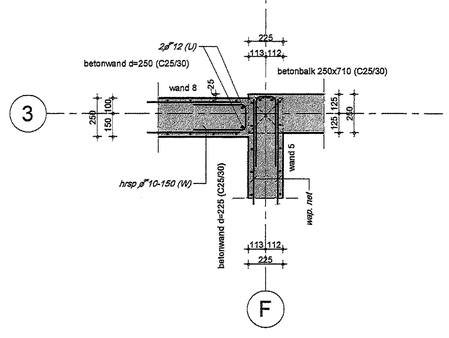

detail W8f
1 : 20

Principe ronde sparing - schaal 1:20

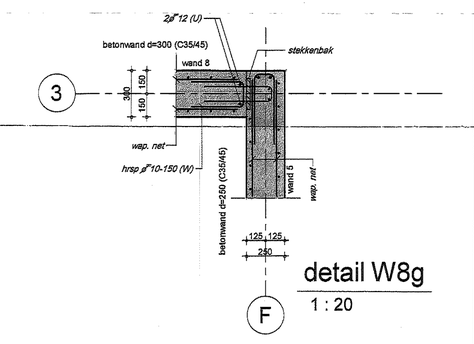

detail W8g
1 : 20

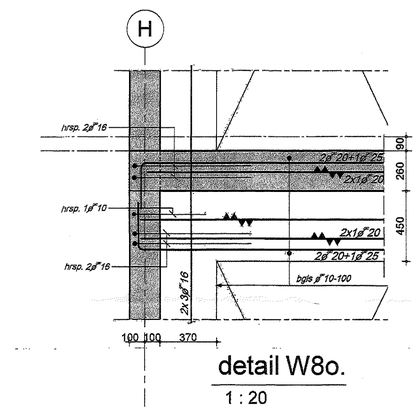

detail W8o.
1 : 20

detail W8r
1 : 20

detail W8s
1 : 20

principe detail trekband wapening t.p.v. wanden

detail W8a
1 : 50

Principe aanzicht stekkenbakken 1:50

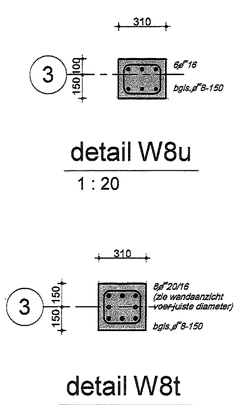

detail W8u
1 : 20

detail W8t
1 : 20

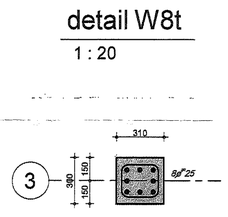

detail W8h
1 : 20

Renvooi

Basisgegevens constructie, tenzij anders op tekening vermeld.

Alle maten in mm.
Peil: -18 900 = NAP
Brandwerendheidseis van hoofddragconstructie: 120 min.
De omschreven producten mogen worden vervangen door gelijkwaardige producten van een andere leverancier.
Alle stalen onderdelen welke in aanraking komen met de buitenlucht thermisch verzinken.
Alle maten tn het werk te controleren.
Voorzieningen ten behoeve van prefabeton- en staalconstructie, volgens opgave leverancier.
Uitwoning stortnaden conform voorstel aannemer en ter beoordeling constructeur.
Bij betonconstructies alle blijvend zichtbare hoeken voorzien van een vellingkant.

silo-beton
prefab beton
stekkenbak voorkant wand
stekkenbak achterkant wand

Principe details wandwapening:
Uitvoeren met haarspelden
tpv spaningen en wanderinden:
haarspelden
basiswapening
horizontale doorsnedes
basiswapening c.q. bijlegstaven
extra wapening indien aangegeven
haarspelden
basiswapening
haarspelden: diameter en hoh maat gelijk aan basiswapening
hoeken:
haarspelden
basiswapening
ll = lasslengte
bundel van 2 staven: lasslengte 1,41 x
bundel van 3 staven: lasslengte 1,73 x
50% overlappende staven
aangegeven dekking is op/van de beschouwde staaf
bovenstaf
wapening in gesloten deel bovenstaf
constructiehoogte 250 < h ≤ 600
bovenstaf
constructiehoogte h > 600
buigvormen

steenkleur	dekking	ø8	ø10	ø12	ø16	ø20	ø25	ø32
Bovenwapening algemeen								
C25/45	25mm	Algemeen	285	380	485	705	915	-
C25/45	30mm	Algemeen	280	355	460	670	870	-
C25/45	35mm	Algemeen	280	320	425	635	845	1110
C25/45	40mm	Algemeen	280	320	390	600	810	1075
bij lasvermaat < ø8; diameter, verankeringslengte bepassen behoevend bij afdekking van ½ x lasvermaat + 5mm, echter niet groter dan aanwezige dekking								
Onderwapening bij toepassing van een werkvloer als ondergrond								
C25/45	25mm	Algemeen	320	425	530	-	-	-
C25/45	30mm	Algemeen	285	380	485	705	915	-
C25/45	35mm	Algemeen	280	355	460	670	870	1145
C25/45	40mm	Algemeen	280	320	425	635	845	1110
bij lasvermaat < ø8; diameter, verankeringslengte bepassen behoevend bij afdekking van ½ x lasvermaat + 5mm, echter niet groter dan aanwezige dekking								
Bovenwapening algemeen								
C30/37	25mm	Bovenstaf	450	615	780	1115	1445	-
C30/37	30mm	Bovenstaf	405	560	730	1060	1380	1910
C30/37	35mm	Bovenstaf	405	510	675	1005	1340	1755
C30/37	40mm	Bovenstaf	405	510	620	950	1285	1700
bij lasvermaat < ø8; diameter, verankeringslengte bepassen behoevend bij afdekking van ½ x lasvermaat + 5mm, echter niet groter dan aanwezige dekking								
Onderwapening bij toepassing van een werkvloer als ondergrond								
C30/37	25mm	Algemeen	355	470	585	-	-	-
C30/37	30mm	Algemeen	315	430	550	780	1015	-
C30/37	35mm	Algemeen	285	395	510	745	975	1285
C30/37	40mm	Algemeen	285	355	470	705	940	1230
bij lasvermaat < ø8; diameter, verankeringslengte bepassen behoevend bij fictieve dekking van ½ x lasvermaat + 10mm, echter niet groter dan aanwezige dekking								
Bovenwapening algemeen								
C25/30	25mm	Algemeen	355	490	620	890	1145	-
C25/30	30mm	Algemeen	320	445	575	840	1100	1430
C25/30	35mm	Algemeen	320	403	535	795	1060	1385
C25/30	40mm	Algemeen	320	403	490	755	1015	1345
bij lasvermaat < ø8; diameter, verankeringslengte bepassen behoevend bij dekking van ½ x lasvermaat + 5mm, echter niet groter dan aanwezige dekking								
Onderwapening bij toepassing van een werkvloer als ondergrond								
C25/30	25mm	Algemeen	490	530	660	-	-	-
C25/30	30mm	Algemeen	355	490	620	860	1145	-
C25/30	35mm	Algemeen	320	445	575	840	1100	1430
C25/30	40mm	Algemeen	320	400	535	795	1060	1385
bij lasvermaat < ø8; diameter, verankeringslengte bepassen behoevend bij fictieve dekking van ½ x lasvermaat + 10mm, echter niet groter dan aanwezige dekking								

op werkvloer
op werkvloer
op werkvloer
op werkvloer
op werkvloer
op werkvloer
op werkvloer
op werkvloer
op werkvloer
op werkvloer
op werkvloer
op werkvloer
op werkvloer
op werkvloer
op werkvloer
op werkvloer
op werkvloer
op werkvloer
op werkvloer
op werkvloer
op werkvloer
op werkvloer

algemeen
bovenstaf
bovenstaf
bovenstaf
bovenstaf
algemeen
algemeen
algemeen
algemeen
algemeen
algemeen
algemeen
algemeen
algemeen
algemeen
algemeen
algemeen
algemeen
algemeen
algemeen
algemeen
algemeen
algemeen

Dekking op de buitenste wapening:

kolom
balk
vloer
wand

Onder alle in het werk te storten betonconstructies op zand werkvloeren aanbrengen

Beton
Omschrijving:
- Vloeren binnen
- Betonwanden binnen
- Betonwanden en kolommen binnen
- Betonmuren en kolommen binnen

Betonstaal B500A : verdraden

Betonstaal B500 B (Fe8 500 HWL)
Milieuklasse
Sterkteklasse
zie schema
C25/30+C30/37+C35/45 XC1
C25/30+C30/37+C35/45 XC1
C25/30+C30/37+C35/45 XC3
C25/30+C30/37+C35/45 XC1

Overzicht wandnummering

E				
D				
C				
B				
A	19-04-2019	diverse aanvullingen vlgs. SdK	RTE	
	datum	wijziging bekmt	get.	gecontr. / goedgekeurd

opdrachtgever
Stam + De Koning Vastgoed en Bouw bv
architect
Diederen Dirrix

VOOR UITVOERING
door T.V. d.d. 19-04-2019

ADVIESBUREAU TIELEMANS BOUWCONSTRUCTIES B.V.
Postbus 651
5600 AR Eindhoven
Tel: (040) 251 44 66
www.tielemans.nl

project
Bouwveld S1 Strijp S
te Eindhoven
onderdeel
Wand 8, as 3 - Wapening

projectverantwoordelijke
R. van Helvoirt
constructeur
W. Francken
tekenaar
H. Rijckaerd
gecontroleerd
goedgekeurd
status
Definitief
fase
Uitvoering
schaal
1:50/1:20
datum
11-02-2019
tekeningnummer
U-002TW
projectnummer
MM16169

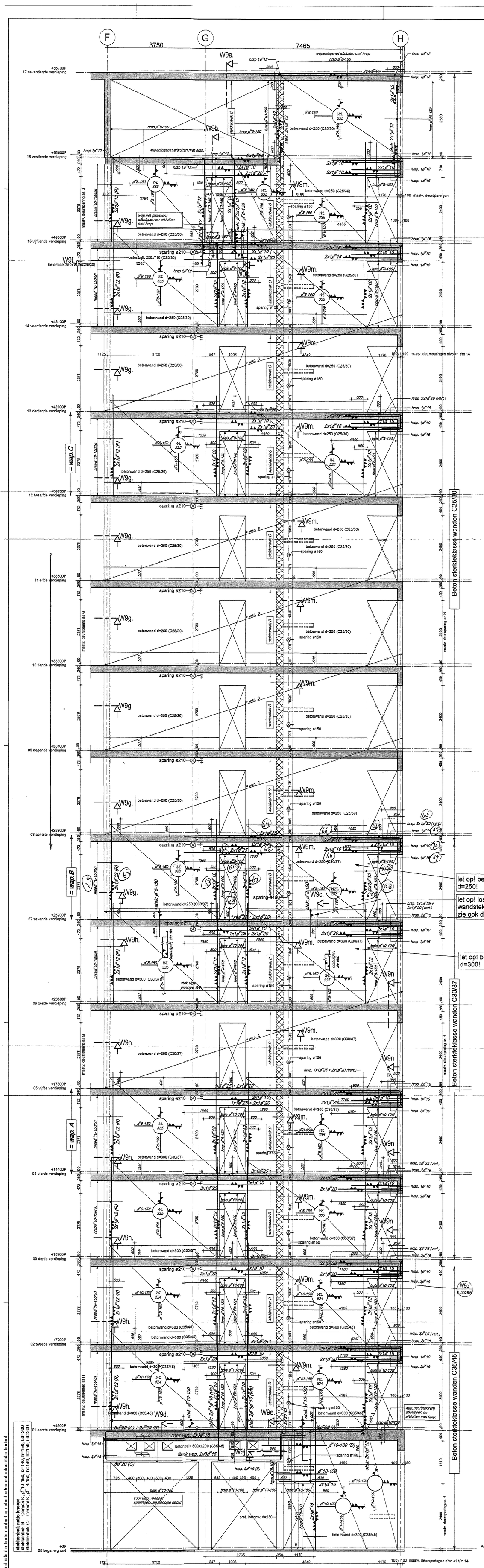

detail W9a

1 : 50

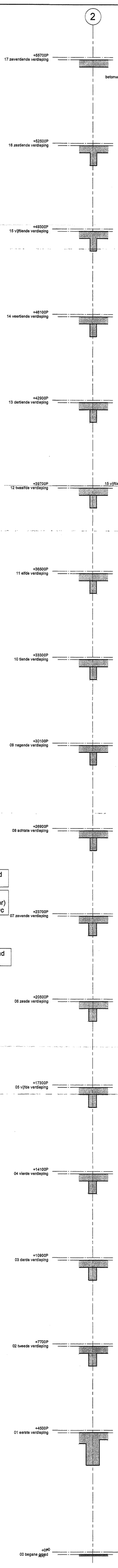

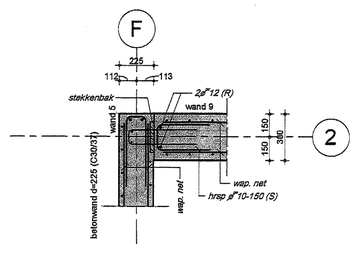

detail W9h

1 : 20

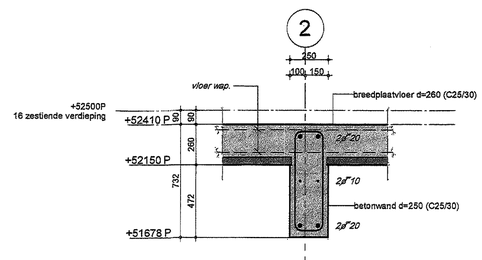

detail W9b

1 : 20

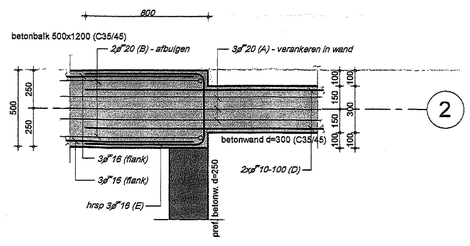

detail W9j

1 : 20

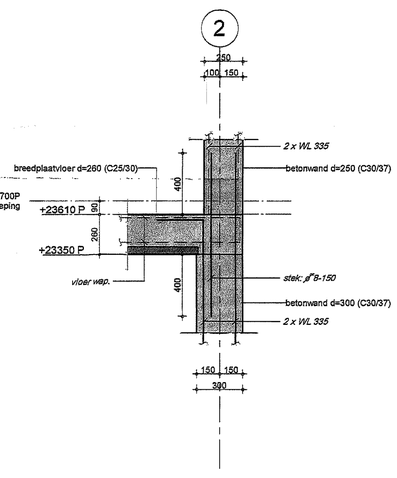

detail W9c

1 : 20

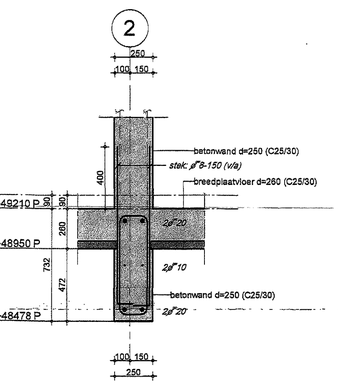

detail W9k

1 : 20

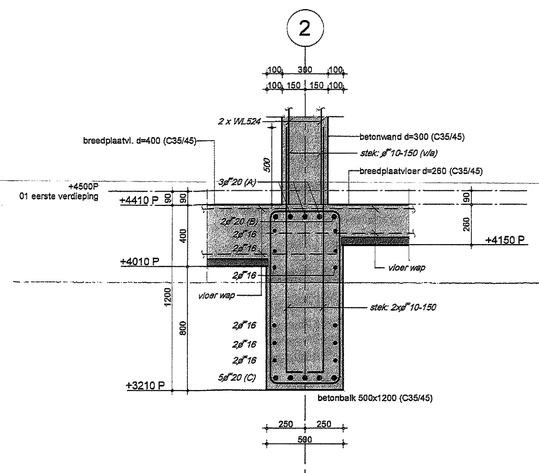

detail W9d

1 : 20

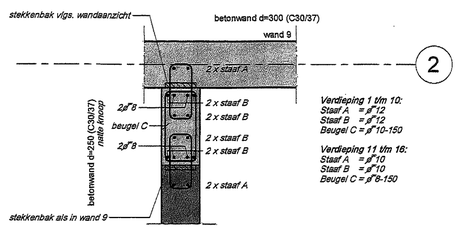

detail W9m

1 : 20

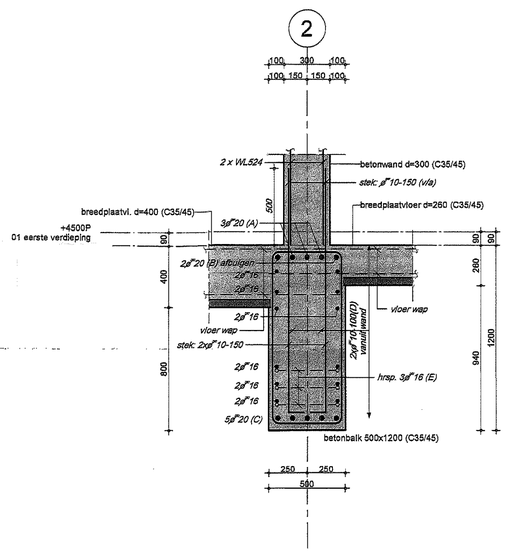

detail W9e

1 : 20

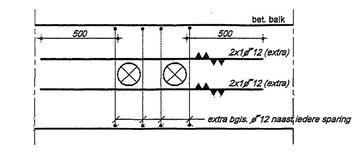

staven en beugels rondom iedere sparingen aanbrengen met voldoende verankeringslengte

Principe ronde sparing in balk - schaal 1:20

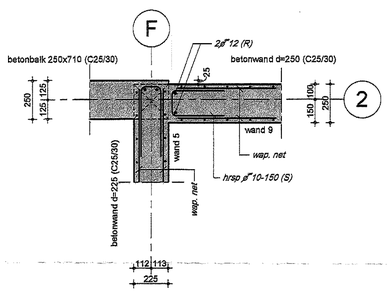

detail W9f

1 : 20

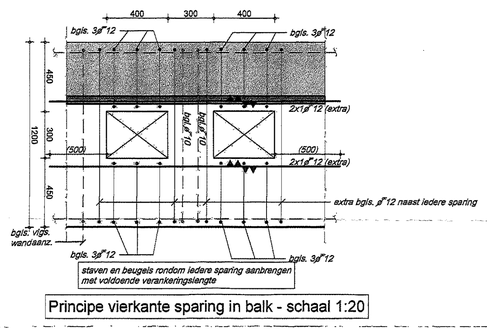

staven en beugels rondom iedere sparing aanbrengen met voldoende verankeringslengte

Principe vierkante sparing in balk - schaal 1:20

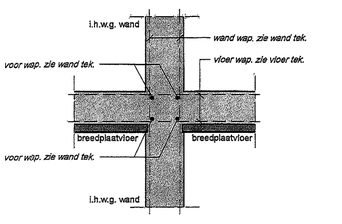

principe detail trekband wapening t.p.v. wanden

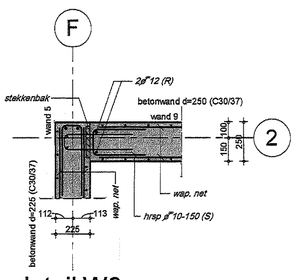

detail W9g

1 : 20

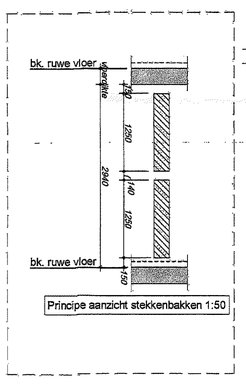

Principe aanzicht stekkenbakken 1:50

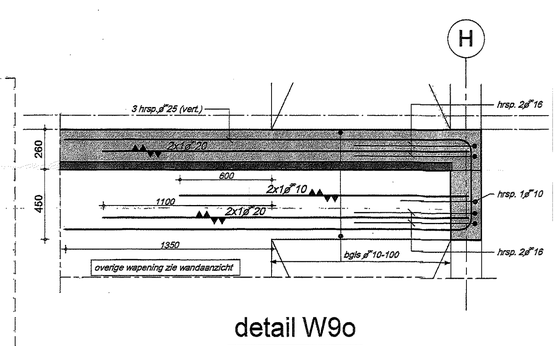

detail W9o

1 : 20

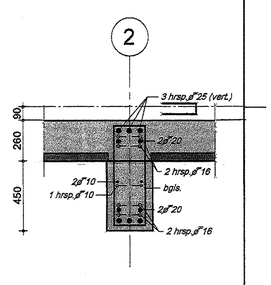

detail W9n

1 : 20

Wand 9

1 : 50

Overzicht wandnummering

Renvooi

Basisgegevens constructie, tenzij anders op tekening vermeld.

Alle maten in mm.

Peil: 18.900 = NAP

Brandweerveiligheidsklasse van hoofddragende constructie: 120 min.

De aanschreven producten mogen worden vervangen door gelijkwaardige producten van een andere leverancier.

Alle staalen onderdelen welke in aanraking komen met de buitenlucht thermisch verzinken.

Alle maten in het werk te controleren.

Voorzieningen ten behoeve van prefabbeton- en staalconstructie, volgens opgave leverancier.

Uitvoering afstemmen conform voorstel aannemer en ter beoordeling constructeur.

Bij betonkonstructies alle blijvend zichtbare hoeken voorzien van een vellingkant.

silo-beton
prefab beton
stekkenbak voorkant wand
stekkenbak achterkant wand

Principe details wandwapening:
Uitvoeren met haarspelden

basiswapening c.q. bijlegstaven

tpv spaningen en wandeinden:
haarspelden

extra wapening inclem aangegeven

haarspelden
basiswapening

horizontale doorsnedes

haarspelden: diameter en hoh maat gelijk aan basiswapening

hoeken:

l_1 = lasslengte

bunded van 2 staven: lasslengte 1,41 x
bunded van 3 staven: lasslengte 1,73 x
50% overlappende staven

lasslengte 0,6 h mm
doorlaatdiameter ombuigingen bij staal ≤16mm: 4x Ø;
bij staal >16mm: 5x Ø;
aangegeven dekking is op/van de hoeksnoeiende staal

wapening in gaatvoed deel bovenslaf

constructiehoogte 250 < h ≤ 600
constructiehoogte h > 600

constructiehoogte	dekking	ø8	ø10	ø12	ø16	ø20	ø25	ø32
	Bovenwapening algemeen							
C35/45	25mm Algemeen	285	390	495	705	915	-	-
C35/45	30mm Algemeen	280	355	460	670	880	1145	-
C35/45	35mm Algemeen	260	320	425	635	845	1110	-
C35/45	40mm Algemeen	260	320	390	600	810	1075	1440
bij tussenmaat < 6x diameter, vermeerderingslengte bepassen behoevend bij dekking van 5 x tussenmaat + 5mm, echter niet groter dan aanwezige dekking								
	Ondersnijwapening bij toepassing van een werkvloer als ondergrond							
C35/45	25mm Algemeen	320	425	530	-	-	-	op werkvloer
C35/45	30mm Algemeen	280	380	485	705	915	-	op werkvloer
C35/45	35mm Algemeen	280	355	460	670	880	1145	op werkvloer
C35/45	40mm Algemeen	260	320	425	635	845	1110	op werkvloer
bij tussenmaat < 6x diameter, vermeerderingslengte bepassen behoevend bij dekking van 5 x tussenmaat + 5mm, echter niet groter dan aanwezige dekking								
	Bovenwapening							
C30/37	25mm Bovenslaf	450	615	780	1115	1445	-	bovenslaf
C30/37	30mm Bovenslaf	405	560	730	1080	1390	1810	bovenslaf
C30/37	35mm Bovenslaf	405	510	675	1005	1340	1755	-
C30/37	40mm Bovenslaf	405	510	620	990	1295	1700	2260
bij tussenmaat < 6x diameter, vermeerderingslengte bepassen behoevend bij dekking van 5 x tussenmaat + 5mm, echter niet groter dan aanwezige dekking								
	Ondersnijwapening bij toepassing van een werkvloer als ondergrond							
C30/37	25mm Algemeen	355	470	585	-	-	-	op werkvloer
C30/37	30mm Algemeen	315	430	550	780	1015	-	op werkvloer
C30/37	35mm Algemeen	285	385	510	745	975	1285	op werkvloer
C30/37	40mm Algemeen	285	355	475	705	940	1230	op werkvloer
bij tussenmaat < 6x diameter, vermeerderingslengte bepassen behoevend bij dekking van 5 x tussenmaat + 10mm, echter niet groter dan aanwezige dekking								
	Bovenwapening algemeen							
C25/30	25mm Algemeen	355	480	620	880	1145	-	algemeen
C25/30	30mm Algemeen	320	445	575	840	1100	1430	algemeen
C25/30	35mm Algemeen	320	400	535	785	1060	1385	algemeen
C25/30	40mm Algemeen	320	400	490	755	1015	1345	1805
bij tussenmaat < 6x diameter, vermeerderingslengte bepassen behoevend bij dekking van 5 x tussenmaat + 5mm, echter niet groter dan aanwezige dekking								
	Ondersnijwapening bij toepassing van een werkvloer als ondergrond							
C25/30	25mm Algemeen	400	530	680	-	-	-	op werkvloer
C25/30	30mm Algemeen	355	490	620	880	1145	-	op werkvloer
C25/30	35mm Algemeen	320	445	575	840	1100	1430	op werkvloer
C25/30	40mm Algemeen	320	400	535	785	1060	1385	-
bij tussenmaat < 6x diameter, vermeerderingslengte bepassen behoevend bij dekking van 5 x tussenmaat + 10mm, echter niet groter dan aanwezige dekking								

Dekking op de buitenste wapening:

kolom
balk
vloer
wand
Onder alle in het werk te storten betonconstructies op zand werkvloeren aanbrengen

Beton
Omschrijving:
- Vloeren binnen
- Betonwanden binnen
- Betonwanden buiten
- Betonwanden en kolommen binnen

Betonstaal B500A : wandnetten

Betonkwaliteiten
Sterkteklasse
zie schema
C25/30+C30/37+C35/45 XC1
C25/30+C30/37+C35/45 XC1
C25/30+C30/37+C35/45 XC3
C25/30+C30/37+C35/45 XC1

Betonstaal B500B (Fe8 500 HWL)
Milieuklasse

E			
D			
C		RTE	
B	19-04-2019 diverse aanvullingen Vdgs. SdK	RTE	
A	26-03-2019 opmerkingen/wens SdK<wapeningsvrije zones	RTE	
datum	wijziging betreft	get.	gecontr.

goedgekeurd

status: Definitief
fase: Uitvoering
schaal: 1:50/1:20
datum: 11-02-2019
tekeningnummer: U-0028W
projectnummer: MM16169

projectverantwoordelijke: R. van Helvoirt
constructeur: W. Francken
tekenaar: H. Rijckaerd
gecontroleerd

opdrachtgever: Slam + De Koning Vastgoed en Bouw bv
architect: Diederen Dirtx

project: Bouwveld S1 Strijp S te Eindhoven
onderdeel: Wand 9, as 2 - Wapening

VOOR UITVOERING
door T.V. d.d. 19-04-2019

ADVIESBUREAU TIELEMANS BOUWCONSTRUCTIES B.V.
Postbus 651
5600 AR Eindhoven
Tel. (040) 251 44 00
www.tielemans.nl

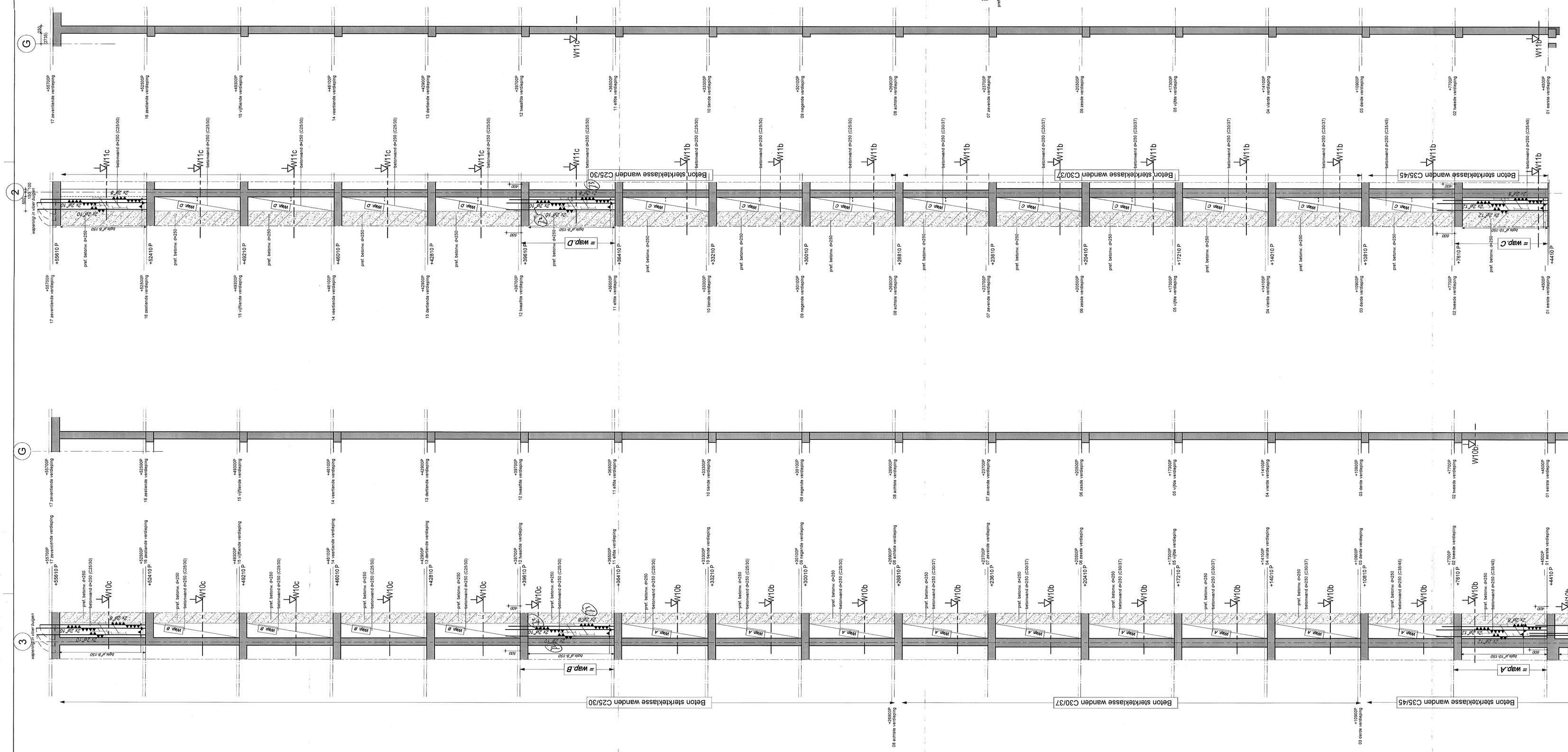

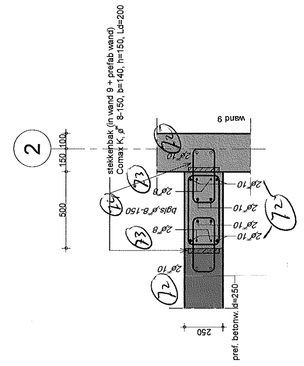

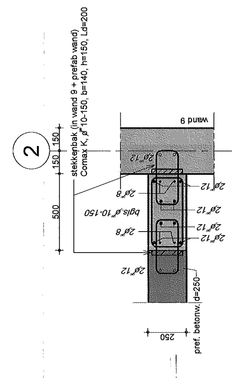

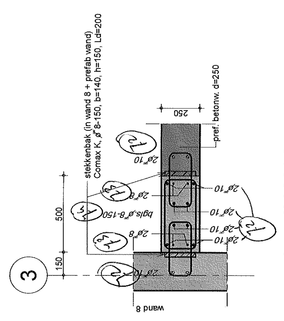

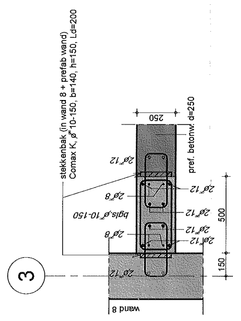

Renvooi

Basisgegevens constructie, tenzij anders op tekening vermeld.

Alle maten in mm.

Peil: 18 900+ NAP
Brandwerendheidseis van hoofddraagconstructie: 120 min.
Alle maten in het werk te controleren.
Voorzieningen ten behoeve van prefabbeton- en staalconstructie, volgens opgave leverancier.
De omschreven producten mogen worden vervangen door gelijkwaardige producten van een andere leverancier.

Uitvoering stortnaden conform voorstel aanneemer en ter beoordeling constructeur.
Bij betonconstructies alle blijvend zichtbare hoeken voorzien van een vellingkant.
Alle stalen onderdelen welke in aanraking komen met de buitenlucht thermisch verzinken.

siltu-beton

Dekking op de buitenste wapening:

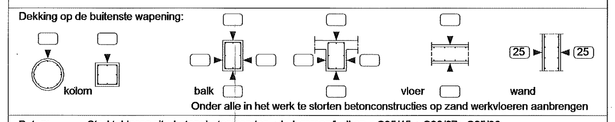

Onder alle in het werk te storten betonconstructies op zand werkvloeren aanbrengen

Beton: Sterkteklasse siltu-beton: betonwanden + kolommen/balken : C35/45 + C30/37+ C25/30

Omschrijving:	Sterkteklasse	Milieuklasse
- Vloeren binnen	XC1	
- Betonwanden binnen	XC1	
- Betonwanden buiten	XC3	
- wanden en kolommen binnen	XC1	

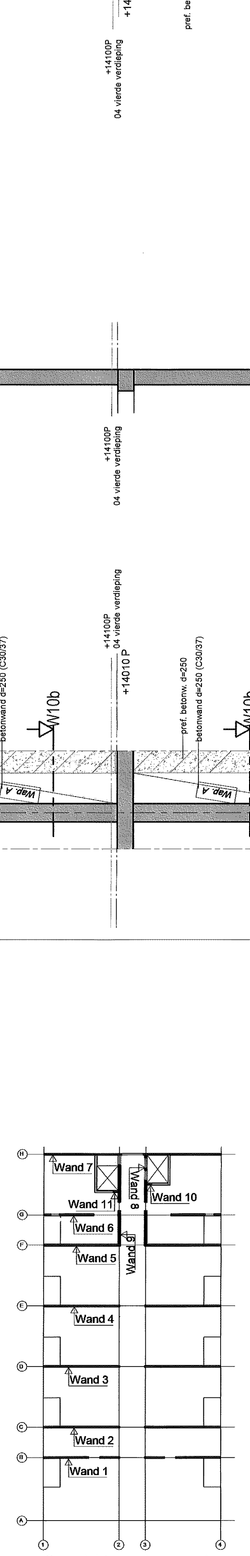

Overzicht wandnummering

	datum	wijziging betreft	get.	gecontr.	goedgekeurd
E					
D					
C					
B					
A					

project
Bouwveld S1 Strijp S
te Eindhoven

onderdeel
Wand 10+11 wapening
Natte knoop

opdrachtgever
Stam + De Koning Vastgoed en Bouw bv

architect
Diederen Dirrix

VOOR UITVOERING
door T.V. d.d. 02-04-2019

afd.-nr.

projectverantwoordelijke
R. van Helvoirt

constructeur
W. Franckxen

tekenaar
R.Teeuwen

gecontroleerd

goedgekeurd

status
Definitief

fase
Uitvoering

schaal
1:50/1:20

datum
01-04-2019

tekeningnummer
U-0029W

projectnummer
MM16169

ADVIESBUREAU TIELEMANS
BOUWCONSTRUCTIES B.V.
Postbus 651
5600 AR Eindhoven
Tel: (040) 281 44 55
www.tielemans.nl