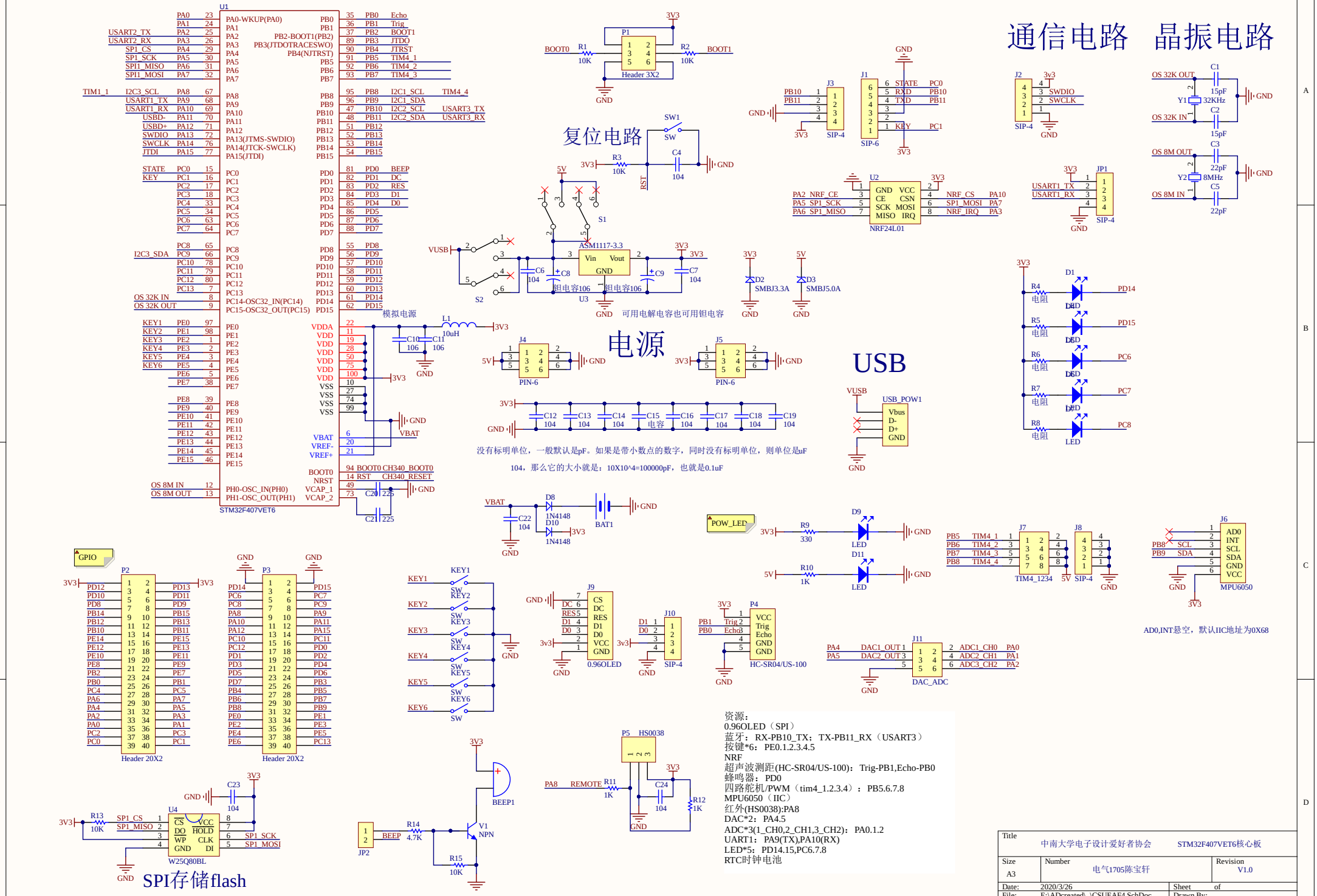
通信电路
晶振电路
复位电路
电源
USB
SPI存储flash
STM32F407VET6
Header 3X2
SIP-4
SIP-6
NRF24L01
ASM1117-3.3
PIN-6
0.96OLED
HC-SR04/US-100
MPU6050
TIM4_1234
DAC_ADC
W25Q80BL
Header 20X2
BEEP1
HS0038
模拟电源
可用电解电容也可用钽电容
没有标明单位，一般默认是pF。如果是带小数点的数字，同时没有标明单位，则单位是uF
104，那么它的大小就是：10X10^4=100000pF，也就是0.1uF
AD0,INT悬空，默认IIC地址为0X68
资源：
0.96OLED（SPI）
蓝牙：RX-PB10_TX；TX-PB11_RX（USART3）
按键*6：PE0.1.2.3.4.5
NRF
超声波测距(HC-SR04/US-100)：Trig-PB1,Echo-PB0
蜂鸣器：PD0
四路舵机/PWM（tim4_1.2.3.4）：PB5.6.7.8
MPU6050（IIC）
红外(HS0038):PA8
DAC*2：PA4.5
ADC*3(1_CH0,2_CH1,3_CH2)：PA0.1.2
UART1：PA9(TX),PA10(RX)
LED*5：PD14.15,PC6.7.8
RTC时钟电池
Title
中南大学电子设计爱好者协会
STM32F407VET6核心板
Size
A3
Number
电气1705陈宝轩
Revision
V1.0
Date: 2020/3/26
Sheet of
File: E:\ADcreated\..\CSUEAF4.SchDoc
Drawn By:

TOP BOTTOM

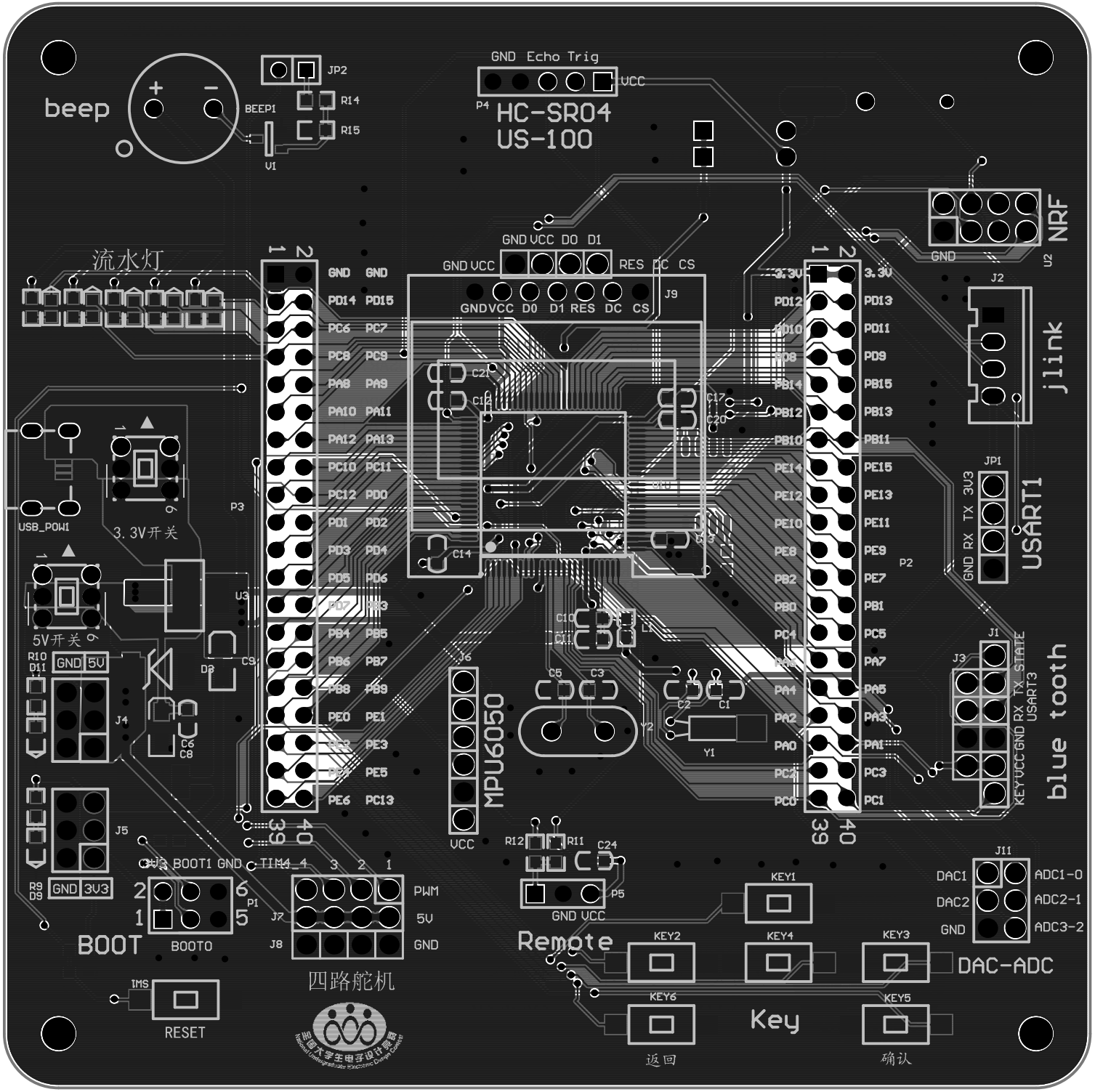
beep
JP2
R14
R15
BEEP1
V1
GND Echo Trig
VCC
P4
HC-SR04
US-100
流水灯
GND VCC D0 D1
GND VCC
RES DC CS
J9
GND VCC D0 D1 RES DC CS
NRF
U2
J2
jlink
JP1
3V3 TX RX GND
USART1
USB_POWI
3.3V开关
5V开关
P3
U3
D3
C9
R10
D11
GND 5V
J4
C6
C8
J5
R9
D9
GND 3V3
BOOT1 GND TIM4_4
P1
BOOT
BOOT0
J7
J8
PWM
5V
GND
四路舵机
IMS
RESET
J6
MPU6050
VCC
R12
R11
C24
P5
GND VCC
Remote
KEY1
KEY2
KEY4
KEY3
KEY6
KEY5
Key
返回
确认
J11
DAC1
DAC2
GND
ADC1-0
ADC2-1
ADC3-2
DAC-ADC
J1
J3
KEY VCC GND RX TX STATE
USART3
blue tooth
P2
Y1
Y2
C1
C2
C3
C5
C10
C11
C14
C17
C20
C21
C22
L1
3.3V
PD12 PD13
PD10 PD11
PD8 PD9
PB14 PB15
PB12 PB13
PB10 PB11
PE14 PE15
PE12 PE13
PE10 PE11
PE8 PE9
PB2 PE7
PB0 PB1
PC4 PC5
PA7
PA4 PA5
PA2 PA3
PA0 PA1
PC2 PC3
PC0 PC1
GND GND
PD14 PD15
PC6 PC7
PC8 PC9
PA8 PA9
PA10 PA11
PA12 PA13
PC10 PC11
PC12 PD0
PD1 PD2
PD3 PD4
PD5 PD6
PD7 PD3
PB4 PB5
PB6 PB7
PB8 PB9
PE0 PE1
PE3
PE5
PE6 PC13
40
39

Board Stack Report