טופס להגשת חישובים סטטים

שם האחראי לביצוע השלד - יעקב לבני
מענו - חיבת ציון 25 רמת - גן 52391

תאריך 15/3/98

מס' התיק 4046-027

לכבוד
הועדה המקומית לתכנון ולבניה
תל אביב יפו

א.נ.,

הנדון : בקשה להיתר בניה מתאריך _____

מקום הבניה: גוש 6135 חלקה 44

רחוב שטון מס' בית 27

מהות הבניה בי"ס מעורר

שם עורך (י) הבקשה פרחי אדריכלים בע"מ

שם המבקש סלמה מלה

במצורף מוגשים החישובים הסטטים בדבר הבניה, נושא ההיתר המבוקש, חתומים: ערכתי את החישובים הסטטים האלה לפי הכללים והרמה המקצועית הנהוגים היום בנדון ונתקיימו בהם הוראות כל דין הנוגע לענין.

(למלא במקרה שנושא הבקשה הוא הוספה לבנין קיים)

ביקרתי בתאריך _____ את הבנין הקיים באתר שבנדון, ועל סמך בדיקה זו אני מצהיר(ה) שהבניה נושא ההיתר המבוקש, לא תפגע ביציבותו של הבנין הקיים לא בשעת ביצועה של בניית התוספת ולא לאחר גמר הביצוע.

ידוע לי כי הצהרה זו והחישובים הסטטים המצורפים מוגשים כתנאי לקבלת ההיתר נושא הבקשה שבנדון, כי אם יתגלה שפרט חשוב מן הפרטים שבחישובים הסטטים או שבהצהרתי זו הוא כוזב או מטעה, אהיה צפוי לעונשים הקבועים בסעיף 214 לחוק התכנון והבניה התשכ"ה - 1965, וכי אהיה אחראי לנזק שנגרם עקב מסירת פרט מטעה או כוזב כאמור, או עקב אי התאמתם של החישובים לרמה המקצועית האמורה או אי קיום הוראות הדין הנוגעים לעריכתם.

_____
חתימת האחראי לביצוע השלד

104

יעקב לבני
מהנדס בנין

יעקב לבני מהנדס בנין	ערוך ע"י: יקי	תאריך: 15/3/89	דף מס': 1

חשבון יציבות: סלולרי – תקרת הגג

תקרת B1 מילוי בלוקי איטונג d=15+5=20

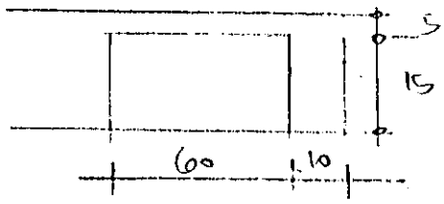

מ.ל. $2400\left(0.05+\frac{0.10\times 0.15}{0.7}\right)=171$

מילוי $450\times\frac{0.15\times 0.6}{0.7}=58$

בטון 200

סה"כ

C מוס 579 דבוק

$f_d=0.85\ t/m^2$

B1 א

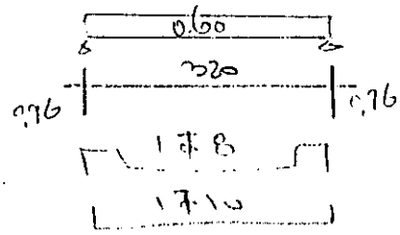

B1 ב

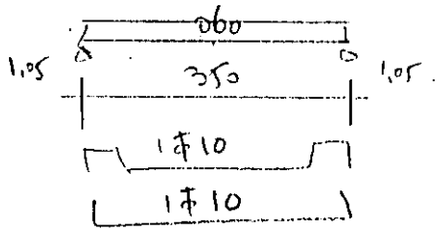

B1 ג

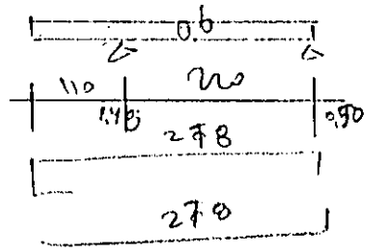

B1 ד

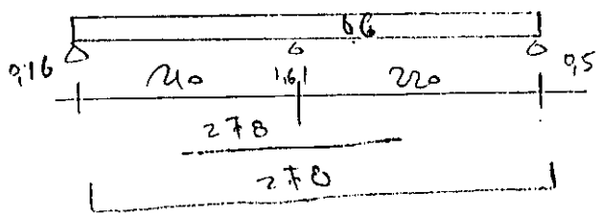

B1 ה

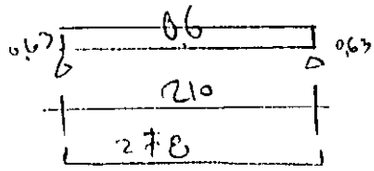

איכות נמוכה

יעקב לבני מהנדס בנין	ערוך ע"י: יקר	תאריך: 15/3/89	דף מס': 2

חשבון יציבות: סלולרי תקרת הגג

קורה ל-1 מ

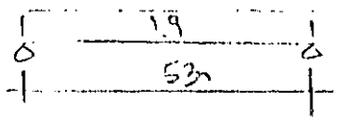

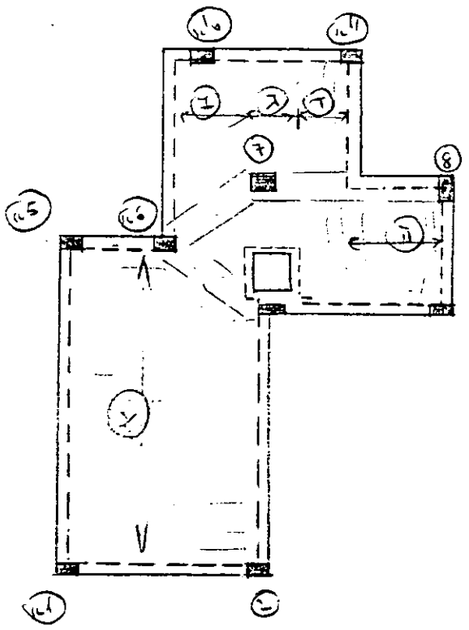

תקרת הגג d=15+5=20 מלוי ויטיג

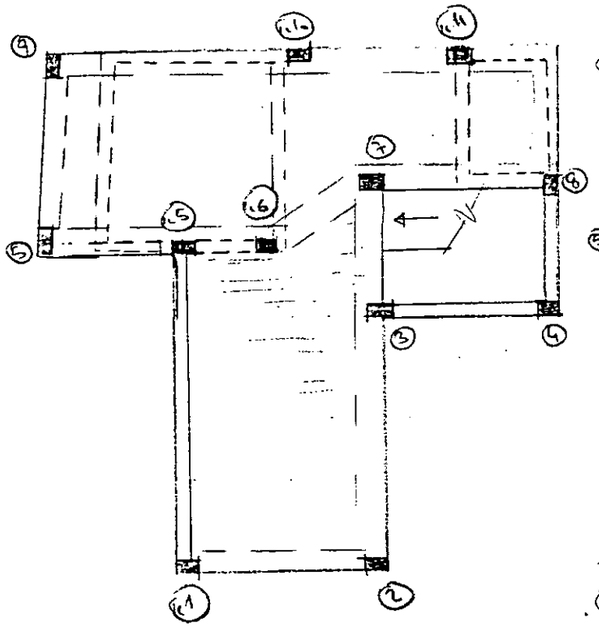

תקרת קומה א

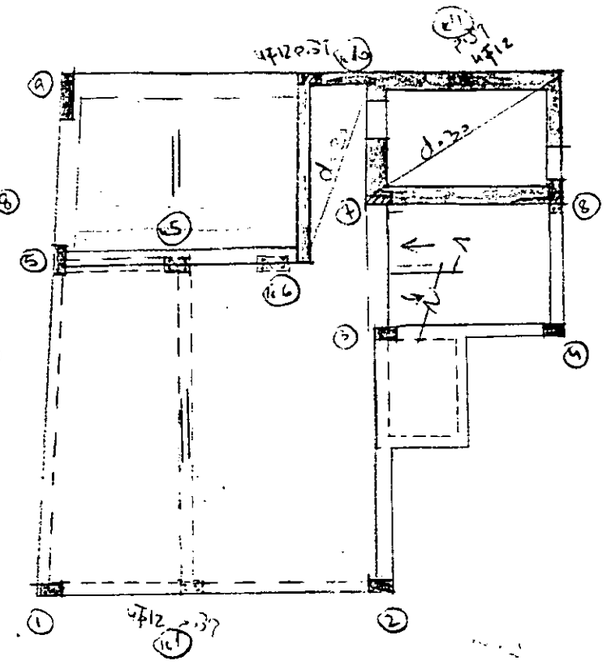

תקרת קומת קרקע

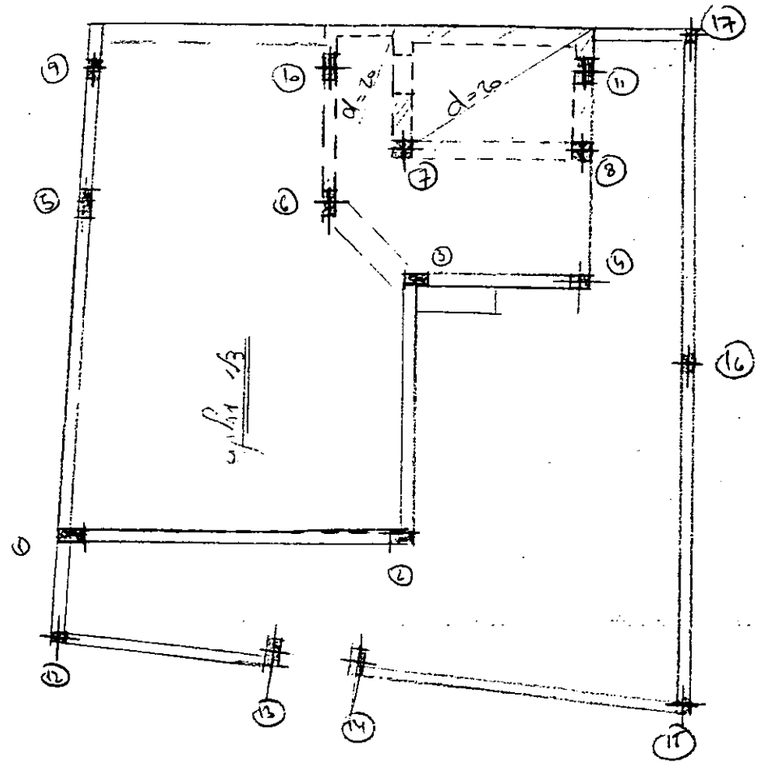

איכות נמוכה

[illegible] - Chartered Engineering Pte.Ltd.

[illegible] - [illegible] X [illegible]

IELD	L(m)		LOAD	LOAD	X	X
1	3.20	G CONST	0.600			

CBEAM' bv:<<Ben Ari - Scientific & Engineering Software>>

[illegible] - Chartered Engineering Pte.Ltd.

[illegible] - [illegible] X [illegible]

R E I N F O R C E M E N T

ONCRETE:B200 fcfd= 105(kg/cm2)
Td2= 300(t/m2)

STEEL: fsd= 3500 (kg/cm2)
STEEL: Stirrups fsd= 1900 (kg/cm2)
Ds'(cm)= 2.50 Ds (cm)= 2.50

:-S: T-70/5+10/15

L1 = 320

BENDING REINFORCEMENT

Md(tm)	0.00	0.00
As(cm2)	0.00	0.00
A	0.00	0.00
As/A (%)	0.00%	0.00%

Md(tm)	0.77
As(cm2)	1.28
A	0.03
As/A (%)	0.27%

SHEAR REINFORCEMENT

Shear(t)	0.86	-0.86
Td(t/m2)	57.00	57.00
Td1(t/m2)	80.00	80.00
Stir(cm2)	*	*
X(td1)	*	*

*: Td < Td1

'CBEAM' bv:<<Ben Ari - Scientific & Engineering Software>>

[illegible] - Chartered Engineering Pte.Ltd.

[illegible] - [illegible] - [illegible]

FIELD	L(m)		LOAD	LOAD	X	X
1	3.50	Q CONST	0.600			

'CBEAM' bv:<<Ben Ari - Scientific & Engineering Software>>

[illegible] - Chartered Engineering Pte.Ltd.

[illegible] - [illegible] - [illegible]

R E I N F O R C E M E N T

CONCRETE:B200 fcfd= 105(kg/cm2)
Td2= 300(t/m2)

STEEL: fsd= 3500 (kg/cm2)
STEEL: Stirrups fsd= 1900 (kg/cm2)
Ds'(cm)= 2.50 Ds (cm)= 2.50

C-S: T-70/5+10/15

איכות נמוכה

| L1 = 350 |

BENDING REINFORCEMENT

d(tm)	0.00	0.00
s(cm2)	0.00	0.00
	0.00	0.00
s/A (%)	0.00%	0.00%

d(tm)	0.92
s(cm2)	1.53
	0.04
s/A (%)	0.32%

SHEAR REINFORCEMENT

hear(t)	0.95	-0.94
d(t/m2)	63.00	63.00
d1(t/m2)	80.00	80.00
tir(cm2)	*	*
(td1)	*	*

---

*: Td < Td1

CBEAM' bv:<<Ben Ari - Scientific & Engineering Software>>

- Chartered Engineering Pte.Ltd.

Y'117A0 המשמח - A V7Z

IELD	L(m)		LOAD	LOAD	X	X
1	1.10	Q CONST	0.600			
2	2.20	Q CONST	0.600			

CBEAM' bv:<<Ben Ari - Scientific & Engineering Software>>

- Chartered Engineering Pte.Ltd.

Y'117A0 המשמח - A V7Z

איכות נמוכה

R E I N F O R C E M E N T

ONCRETE:B200 fcfd= 105(kg/cm2)
Td2= 300(t/m2)

STEEL: fsd= 3500 (kg/cm2)
STEEL: Stirrups fsd= 1900 (kg/cm2)
Ds'(cm)= 2.50 Ds (cm)= 2.50

L1 = 110 | L2 = 220

BENDING REINFORCEMENT

Md(tm)	0.00	-0.44 (5)	0.00
As(cm2)	0.00	0.77	0.00
	0.00	0.15	0.00
As/A (%)	0.00%	0.24%	0.00%

Md(tm)	0.00	0.20
As(cm2)	0.00	0.71 (4)
	0.00	0.00
As/A (%)	0.00%	0.15%

(4)=As min (5)=MD*Yn

SHEAR REINFORCEMENT

Shear(t)	0.00	-0.56	0.72	-0.39
Td(t/m2)	0.00	34.21	44.39	26.00
Tdl(t/m2)	80.00	80.00	80.00	80.00
Stir(cm2)	*	*	*	*
S(tdl)	*	*	*	*

*: Td < Tdl

'CBEAM' bv:<<Ben Ari - Scientific & Engineering Software>>

- Chartered Engineering Pte.Ltd.

Y'117A0 ΠΠ5ΨΠ - T ΨΖΧ

FIELD	L(m)		LOAD	LOAD	X	X
1	2.10	G CONST	0.600			
2	2.20	G CONST	0.600			

'CBEAM' bv:<<Ben Ari - Scientific & Engineering Software>>

- Chartered Engineering Pte.Ltd.

Y'117A0 ΠΠ5ΨΠ - T ΨΖΧ

R E I N F O R C E M E N T

CONCRETE: B200 fcfd= 105(kg/cm2) STEEL: fsd= 3500 (kg/cm2)
Td2= 300(t/m2) STEEL: Stirrups fsd= 1900 (kg/cm2)
Ds'(cm)= 2.50 Ds (cm)= 2.50

איכות נמוכה

C-5: T-70/5+10/15 T-70/5+10/15

	L1 = 210	L2 = 220

BENDING REINFORCEMENT

Md(tm)	0.00	-0.35	0.00
As(cm2)	0.00	0.60	0.00
	0.00	0.11	0.00
As/A (%)	0.00%	0.19%	0.00%

Md(tm)	0.18	0.21
As(cm2)	0.71 (4)	0.71 (4)
	0.00	0.00
As/A (%)	0.15%	0.15%

(4)=As min

SHEAR REINFORCEMENT

Shear(t)	0.36	-0.69	0.71	-0.40
Td(t/m2)	23.98	41.85	43.21	26.48
Tdl(t/m2)	80.00	80.00	80.00	80.00
Stir(cm2)	*	*	*	*
*(tdl)	*	*	*	*

*: Td < Tdl

'CBEAM' bv:<<Ben Ari - Scientific & Engineering Software>>

איכות נמוכה