VIRTUAL LOBARATORIYA PLATFORMASI

JAMOA NOMI: INNO$_{vatsion}$TA’LIM

LOYIHA NOMI: InnoTa’lim

"Kelajak laboratoriyasi — bugun bizning qo‘limizda!"

Muammo va Dolzarblik

- **Xavfsizlik masalasi**
- **Resurslar yetishmasligi**
- **Faqat Nazariy darslar**
- **Noqulaylik**

YECHIM:

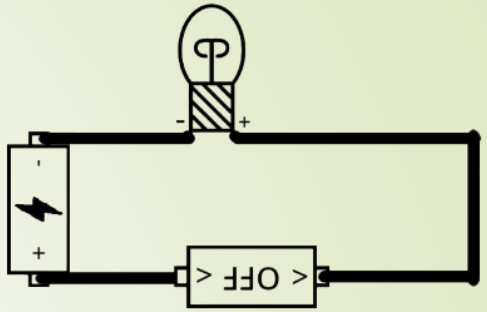

- Virtual laboratoriya
- Online platforma orqali tajribalar bajarish
- 3D / animatsiya orqali ko‘rsatish
- Har kim istalgan joyda foydalanishi mumkin
- Fayl ko’rinishida yuklash va ulashish
- Tushunmagan savollarga chatbot orqali yechim topish

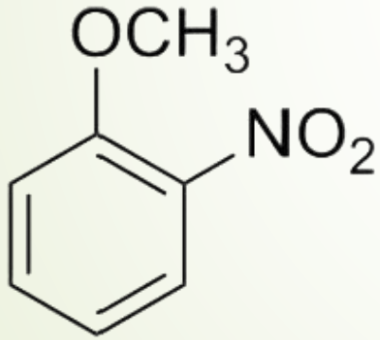

Bu oddiy loyiha emas — “cho’ntakdagi qulay laboratoriya”

DASTURIY QISM

- Sun’iy Intellekt (AI Chatbot)
- Sun’iy Intellekt (AI Agent)
- 3D Laboratoriya
- 2D & 3D Simulyatsiya

LOYIHA RAQOBATCHILARI

InnoTa'lim **VS** **Boshqa platformalar**

2D & 3D dashboard	Faqat 3D yoki 2D
Simulatsiya	O’zbek tilidagi kamchilik
Moslashuvchan	Faqat mobil yoki PC
Foydalanish sodda	Narxi va Valyutasi to’g’ri kelmasligi
To’liq O’zbek tilida	Yuqori hajmdagi xotira va kuchli qurilma talablari
O’z fayl kengaytmasi borligi	

MOLIYALASHTIRISH BOSQICHLARI

(ROADMAP)

Davlat-xususiy sheriklik (DXSH) asosida

Freemium – Premium

Reklama

E-maktab platformasi bilan sheriklik

Kelajakdagi rejalar

- Platformaga yana 2 ta til qo'shish (ENG, RUS)
- VR ko'zoynak bilan real tajriba qilish
- Gamifikatsiya (kichik topshiriqli o'yinlar)
- AI agentlarni takomillashtirish
- Laboratoriya fanlarni kengaytirish (Texnologiya, Biologiya …)
- Offline APK va IOS qilish

To’rayev Xodjaneps inormatika o’qituvchisi robotexnika tugarak raxbari

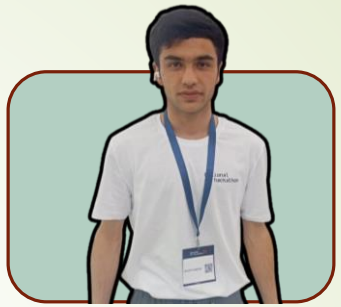

Jalilov Sardor
27-sonli maktab o’quvchisi

Abdimo’minov Bahrom
Informatika fan o’qtuvchisi

Hamraqulov Shahriyor
33-sonli maktab o’quvchis